Форма
в редакции приказа Министра
индустрии и инфраструктурного
развития Республики Казахстан
от 8 февраля 2021 года
№ 53

Утвержден
приказом Министра
по инвестициям и развитию
Республики Казахстан
от 24 апреля 2017 года
№ 234

Акт приемки объекта в эксплуатацию

«_20_» 09 2021 г.

Заказчик *Государственное учреждение "Отдел строительства акимата города Экибастуза,. БИН 060240010430, 8-7187-34-74-12,141208, 141208, Павлодарская область, г. Экибастуз, ЭНЕРГЕТИКТЕР, 62*

фамилия, имя, отчество (при его наличии) ИИН, телефон – для физических лиц, наименование организации – для юридических лиц, БИН, телефон, почтовый индекс, область, город, район, населенный пункт, наименование улицы, номер дома/здания (стационарного помещения)

на основании:

Декларации о соответствии (прилагается) «_31_» *августа 2021 г., ТОО «АСКАДИ», генеральный директор Ахметов Азиз Сагатович, г. Нур-Султан, ул. А369, д.7/1, БИН 040940005921, тел. 87172-25157*

дата подписания декларации, наименование подрядной (генподрядной) организации, фамилия, имя, отчество (при его наличии) руководителя, юридический адрес, БИН, телефон

Заключения о качестве строительно-монтажных работ (прилагается), «_31_» *августа 2021 г., ТОО «Бестау-С», директор Шакимов Е.К, эксперт Бокаев Серик Кусманович, аттестат №KZ79VJE00061856 от 29.01.2021г., №KZ79VJE00043880 от 21.01.2021 г., БИН 061240009707, тел. 87182224070*

дата заключения, наименование организации, фамилия, имя, отчество (при его наличии) экспертов технического надзора, № и дата получения аттестатов, БИН, телефон

Заключения о соответствии выполненных работ проекту (прилагается) «_31_» *августа 2021 г., ТОО «Концерн АЙ-СУ», директор Батырбеков Ерлан Кудайбергенович, эксперт Батырбеков Ерлан Кудайбергенович, аттестат №KZ72VJE00060302 от 11.12/2020г.. БИН030140001353, тел. 87182312214*

дата подписания заключения, наименование организации, фамилия, имя, отчество (при его наличии) экспертов авторского надзора, № и дата получения аттестатов, БИН, телефон

произведя осмотр готовности предъявленного подрядчиком (генеральным подрядчиком) к приемке в эксплуатацию объекта: *Реконструкция коллектора Ду 500 мм по улице Матросова - пр. Кунаева г. Экибастуз Павлодарская область Республика Казахстан, Павлодарская область, Экибастуз Г.А., реконструкция, первый (повышенный) уровень ответственности.*

наименование объекта, вид строительства (новое, расширение, реконструкция, техническое перевооружение, модернизация, капитальный ремонт) уровень ответственности, техническая и технологическая сложность объекта

по адресу *г. Экибастуз Павлодарская область Республика Казахстан, Павлодарская область, Экибастуз Г.А*

(область, район, населенный пункт, микрорайон, квартал,
улица, номер дома (корпуса)

проверив комплектность исполнительной технической документации, в том числе посредством электронного модуля исполнительной технической документации *«____» августа 2021 года,*

дата ознакомления

подтверждает что:

1. Строительство объекта осуществлено на основании:

1) правоустанавливающего документа на земельный участок *акт на право постоянного землепользования №0358585 (кадастровый номер 14-219-080-621) 10 октября 2017 года*

документ, подтверждающий наступление юридических фактов (юридических составов), на основании которых возникают, изменяются или прекращаются права на земельный участок, в том числе договоры, решения судов, правовые акты исполнительных органов, свидетельство о праве на наследство, передаточный акт или разделительный баланс при реорганизации негосударственных юридических лиц, владеющих земельным участком на праве собственности или выкупивших право временного возмездного землепользования (аренды)

ГУ «Отдел строительства акимата города Экибастуза»;

наименование органа вынесшего решение

2) талона о приеме уведомления о начале строительно-монтажных работ

Государственное учреждение «Управление градостроительного и земельного контроля Павлодарской области» , от 19.05.2021 г. № KZ07REA00222679

наименование органа принявшего уведомление, дата и № принятия талона

3) проекта (проектно-сметной документации) *ТОО Концерн АЙ-СУ Реконструкция коллектора Ду 500 мм по ул. Матросова-пр. Кунаева (600 м) в г. Экибастузе, расположенный по адресу г. Экибастуз, ул. Матросова-пр. Кунаева*

наименование проектной организации, номер проекта

утвержденного (й) *ГУ «Отдел строительства акимата г.Экибастуз» №164 от 15.08.2018*

дата и номер проекта, наименование организации утвердившей (переутвердившей)
проект и дата утверждения

2. Строительно-монтажные работы осуществлены в сроки:

начало работ *июнь 2021 г.*

месяц, год

окончание работ *август 2021 г.*

месяц, год

при продолжительности строительства, месяц:
по норме или по проекту организации строительства, месяц: *2 (месяца);*
фактически, месяц: *3 (месяца);*

3. Объект (комплекс) имеет следующие основные технико-экономические показатели (мощность, производительность, производственная площадь, протяженность, вместимость, объем, пропускная способность, провозная способность, число рабочих мест и тому подобное,

заполняется по всем объектам (кроме жилых домов) в единицах измерения соответственно целевой продукции или основным видам услуг):

Мощность, производительность и так далее	Единица измерения	По проекту		Фактически	
		общая (с учетом ранее принятых)	в том числе пускового комплекса или очереди	общая (с учетом ранее принятых)	в том числе пускового комплекса или очереди
Реконструкция коллектора Ду 500 мм по ул. Матросова-пр. Кунаева (600 м) в г. Экибастузе	*м*	*475,3*	*475,3*	*467,0*	*467,0*
Колодцы	*шт*	*9*	*9*	*9*	*9*

Выпуск продукции (оказания услуг), предусмотренной проектом в объеме, соответствующим нормам освоения проектных мощностей в начальный период_____;

факт начала выпуска продукции с указанием объема

Жилой дом имеет следующие показатели:

Показатели	Единица измерения	По проекту	Фактически
Общая площадь	$м^2$		
Число этажей	этаж		
Общий строительный объем	$м^3$		
В том числе подземной части	$м^3$		
Площадь встроенных, встроенно-пристроенных и пристроенных помещений	$м^2$		

Показатели	По проекту			Фактически		
	число квартир	площадь квартир, $м^2$		число квартир	площадь квартир, $м^2$	
		общая	жилая		общая	жилая
Всего квартир, в том числе: однокомнатных двухкомнатных трехкомнатных четырехкомнатных и более						

4. Технологические и архитектурно-строительные решения по объекту характеризуются следующими данными:

Проектом предусмотрена реконструкция канализационного коллектора в городе Экибастуз для отведения стоков.

Протяженность самотечного канализационного коллектора условным диаметром 500 мм составляет 411,5 м.

Проектируемые самотечные сети канализации выполнены из труб полиэтиленовых безнапорных гофрированных для наружных сетей канализации с раструбом SN 8 PE ГОСТ Р 54475-2011, в том числе: диаметром 500 мм – 411,5 м, диаметром 225 мм - 55,5 м.

Канализационные колодцы смотровые приняты из сборных железобетонных элементов по ТПР 902-09-22.84. Количество колодцев - 9 шт. Круглые канализационные колодцы монтируются из сборных железобетонных элементов, которые устанавливаются на цементно-песчаном растворе марки 100. Плита днища КЦД устанавливается на песчаную подготовку толщиной 100 мм. Во всех колодцах предусмотрено устройство металлических лестниц.

Пересечение пластмассовыми трубопроводами стенок колодцев выполняется с помощью набивного сальника из стальной или пластмассовой трубы. Зазор между сальником и трубопроводом заделать канатом, с пропиткой.

Существующий коллектор предусмотрено заглушить бетоном класса В7,5 W6 F75 с двух сторон.

Водоотлив из траншеи производится каждые 40 м в ближайший колодец существующего канализационного коллектора.

Во избежание затопления территорий, расположенных выше ремонтируемого участка и вытекания сточной воды на поверхность земли, проектом предусмотрена перекачка сточной жидкости из верхнего колодца в нижний

Для перекачки сточных вод на основной канализационный поток проектом предусмотрена установка передвижного насоса и временного напорного коллектора диаметром 500 мм, сбрасывающего сточные воды в ниже располагаемые колодцы

краткие технические характеристики по особенностям его размещения, по основным материалам и конструкциям, инженерному и технологическому оборудованию

5. На объекте установлено предусмотренное проектом оборудование в количестве _____ согласно актам о его приемке после индивидуального испытания и комплексного опробования;

6. Наружные инженерные коммуникации (холодное и горячее водоснабжение, канализация, теплоснабжение, газоснабжение, электроснабжение и связь) обеспечивают нормальную эксплуатацию объекта (здания, сооружения, помещения) и приняты городскими эксплуатационными организациями;

7. Сметная стоимость по утвержденному проекту (проектно-сметной документации): всего *40754,295* тысяч тенге, в том числе строительно-монтажных работ *31805,725* тысяч тенге, оборудования, инструмента и инвентаря _____ тысяч тенге;

8. Сметная стоимость основных фондов, принимаемых в эксплуатацию *30488,591* тысяч тенге, в том числе:
стоимость строительно-монтажных работ *27698,634* тысяч тенге;
стоимость оборудования, инструмента и инвентаря _____ тысяч тенге;

9. Доля местного содержания предусмотрена в проектно-сметной документации *100 %* и фактически примерно *100 %*

(на объектах, финансируемых за счет государственных инвестиций и средств квазигосударственного сектора);

10. Класс энергоэффективности здания _____;

11. Объект построен в соответствии с утвержденным проектом (проектно-сметной документацией) и требованиями государственных нормативных документов в области архитектуры, градостроительства и строительства.

РЕШИЛ: *Реконструкция коллектора Ду 500 мм по улице Матросова - пр. Кунаева г. Экибастуз Павлодарская область Республика Казахстан, Павлодарская область, Экибастуз Г.А.,*

_____

наименование объекта (комплекса)

принять в эксплуатацию.

Заказчик: *ГУ «Отдел строительства акимата города Экибастуза», руководитель Шарипов Ринат Жасуланович*

_____

фамилия, имя, отчество (при его наличии), подпись руководителя

Место печати (при наличии) _____

Технический надзор:

1) аттестованный (-ые) эксперт (-ы) *Бокаев Серик Кусманович, аттестат №KZ79VJE00061856 от 29.01.2021г., №KZ79VJE00043880 от 21.01.2021г.*

_____

(фамилия, имя, отчество (при его наличии) эксперта, специализация аттестата, подпись, дата)

Место печати (при наличии) _____

Авторский надзор:

1) разработчик проекта *ТОО «Концерн АЙ-СУ», директор Батырбеков Е.К.*

_____

(наименование организации, фамилия, имя, отчество (при его наличии) должность), подпись, дата

Место печати (при наличии) _____

Подрядчик (генеральный подрядчик)_ *генеральный директор Ахметов Азиз Сагатович,*

_____

фамилия, имя, отчество (при его наличии), подпись руководителя

Место печати (при наличии) _____

Приложение 13 к акту приемки объекта в эксплуатацию
форма

Технические характеристики объекта (сети, водоводы, коллекторы и тому подобное)

№ п/п	Наименование	Единицы измерения	Количество, протяженность	Примечание
1	2	3	4	5
Водопровод				
1	Водоводы (общая протяженность)	м		
	1) из стальных труб	м		
	2) из чугунных труб	м		
	3) из асбестоцементных труб	м		
	4) из железобетонных труб	м		
	5)	м		
2	Распределительная сеть (общая протяженность)	м		
	1) из стальных труб	м		
	2) из чугунных труб	м		
	3) из асбестоцементных труб	м		
	4) из полиэтиленовых труб	м		
	5)	м		
3	Прочие устройства			
	Смотровой колодец	шт		
	Задвижка d-	шт		
	" d-	шт		
	" d-	шт		
	Вентили d-	шт		

	"	d-	шт	
	"	d-	шт	
	Кран	d-	шт	
	"	d-	шт	
	"	d-	шт	
	Гидрант		шт	
	Водопроводный ввод		шт	
	Водоразборная колонка		шт	
	Стальной футляр		шт	
	Питьевой фонтанчик		шт	
Канализация				
1	Коллекторы (общая протяженность)		м	467,0
	1) из керамических труб		м	
	2) из чугунных труб		м	
	3) из бетонных труб		м	
	4) из асбестоцементных труб		м	
	5) из железобетонных труб		м	
	6)полиэтиленовых труб SN8PE, Ду500 мм		м	411,5
	7) полиэтиленовых труб SN8PE Ду225 мм		м	55,5
2	Канализационная сеть (общая протяженность)		м	
	1) из керамических труб		м	
	2) из чугунных труб		м	
	3) из бетонных труб		м	

	4) из асбестоцементных труб	м	
	5) из железобетонных труб	м	
	6)	м	
3	Прочие устройства		
	Смотровой колодец	шт	9
	Выпуск	шт	

Вертикальный разрез колодца

Масштаб 1:75

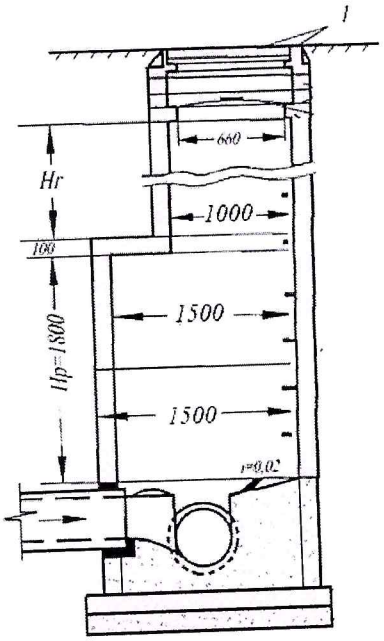

Горизонтальный разрез колодца

Масштаб 1:75

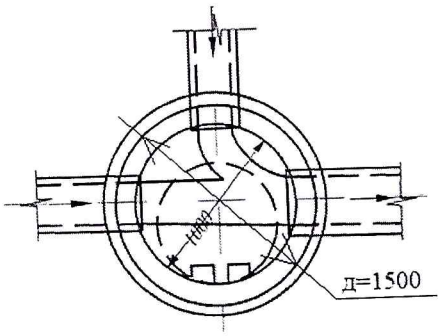

Спецификация

№ п/п	Наименование	Марка	Материал	Диаметр (мм) (размеры)	Количество	Примечание
1	Колодец	К	ж/б	1500	1	
2	Колодец	К1	ж/б	1500	1	
3	Колодец	К2	ж/б	1500	1	
4	Колодец	К3	ж/б	1500	1	
5	Колодец	К4	ж/б	1500	1	
6	Колодец	К5	ж/б	1500	1	
7	Колодец	К6	ж/б	1500	1	
8	Колодец	К7	ж/б	1500	1	
9	Колодец	К8	ж/б	1500	1	

Схема привязки колодца к постоянным точкам-ориентирам

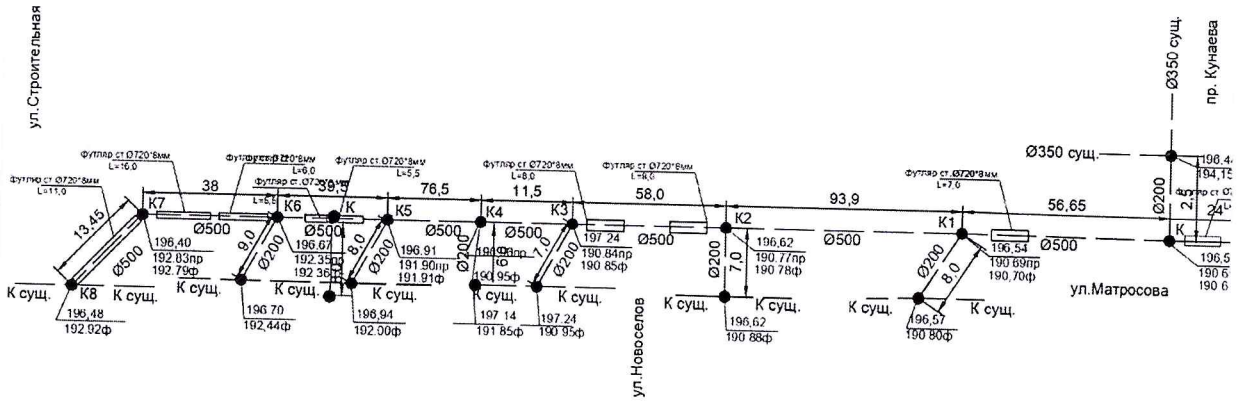

№	Наименование	Обозначение	Привязка к точкам ориентирам (м)
1	Колодец	К	2,5
2	Колодец	К1	8,0
3	Колодец	К2	7,0
4	Колодец	К3	7,0
5	Колодец	К4	6,0
6	Колодец	К5	8,0
7	Колодец	К6	9,0
8	Колодец	К7	13,45
9	Колодец	К8	0

Заказчик *Государственное учреждение "Отдел строительства акимата города Экибастуза", руководитель Шарипов Ринат Жасуланович*

фамилия, имя, отчество (при его наличии), подпись руководителя

Место печати (при наличии)

Авторский надзор *ТОО Концерн Ай-Су, директор Батырбеков Е.К.*

фамилия, имя, отчество (при его наличии), подпись эксперта

Место печати (при наличии)

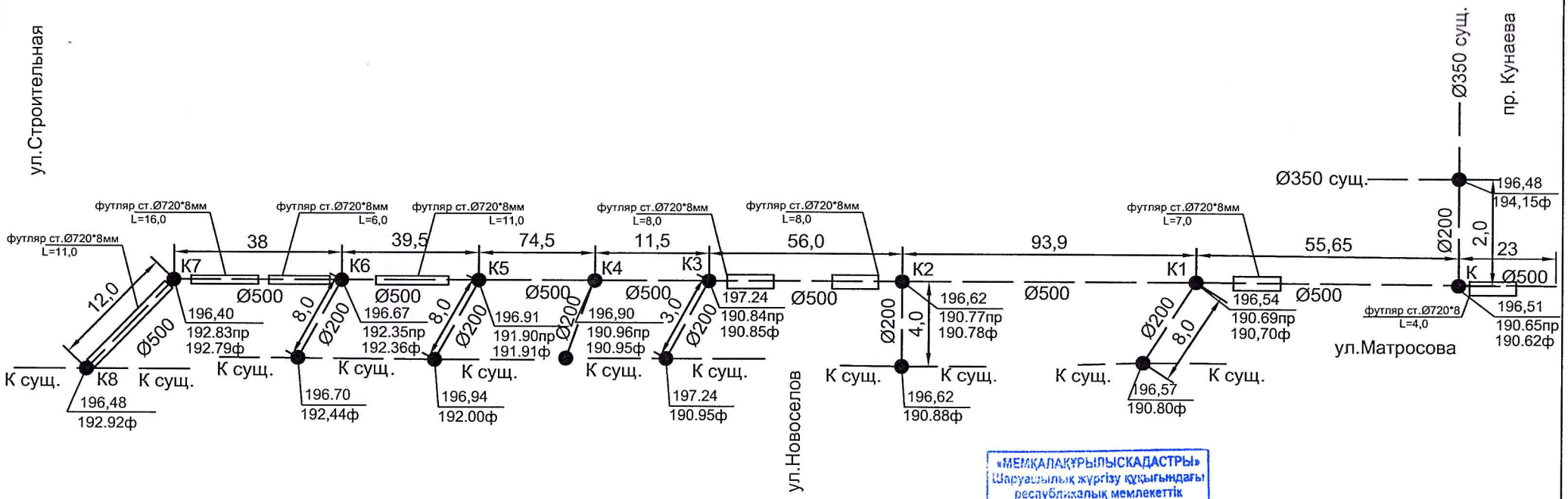

Примечание: 1. Длина Ø 500 - 404,05 м.
2. Длина Ø 200 - 51 м.
3. Длина футляра Ø 720*8мм - 71 м.

«МЕМҚАЛАҚҰРЫЛЫСКАДАСТРЫ»
Шаруашылық жүргізу құқығындағы
республикалық мемлекеттік
кәсіпорнының
Павлодардағы филиалы
МЕМЛЕКЕТТІК ҚАЛА
ҚҰРЫЛЫСЫ КАДАСТРЫНЫҢ
ДЕРЕКТЕР ҚОРЫНА ЕНГІЗІЛДІ
20 21 ж. «13» 09
№ арх

Изм.	Кол.	Лист	№Док	Подпись	Дата	Реконструкция коллектора Ду 500 мм по улице Матросова – пр. Кунаева			
Выполнил		Нефёдов				Наружные сети канализации	Стадия	Лист	Листов
Проверил		Баяльдинов					ИД	1	1
Н.контр									
Т.контр						Исполнительная схема (г. Екибастуз)	ТОО"Аскади"		