Республика Казахстан, 465002, г.Атырау
пос.Жумыскер, ул.Сланова дом 8.
Тел./факс : +7 (7122) 231 432
e.mail : ana1979@list.ru / abs_kmg@mail.ru
ТОО "General Project & Construction"

Қазақстан Республикасы, 465002, Атырау қаласы
Жұмыскер ауд., Сланов көшесі, 8 үй.
Тел./факс : +7 (7122) 231 432
e.mail : ana1979@list.ru / abs_kmg@mail.ru
ТОО "General Project & Construction"

Генеральный план

«Разработка проектно-сметная документаций. Реконструкция зданий ТОО «Атырау-Акпарат» по адресу: г. Атырау, ул. Молдагалиева, No29-А”

Том II. Книга I
Генеральный план

г. Атырау 2024 г.

Республика Казахстан, 465002, г.Атырау
пос.Жумыскер, ул.Сланова дом 8.
Тел./факс : +7 (7122) 231 432
e.mail : ana1979@list.ru / abs_kmg@mail.ru
ТОО "General Project & Construction"

Қазақстан Республикасы, 465002, Атырау қаласы
Жұмыскер ауд., Сланов көшесі, 8 үй.
Тел./факс : +7 (7122) 231 432
e.mail : ana1979@list.ru / abs_kmg@mail.ru
ТОО "General Project & Construction"

ПРОЕКТИРОВАНИЕ / СТРОИТЕЛЬСТВО / ГЕОДЕЗИЯ / ГЕОЛОГИЯ / ИНЖИНИРИНГОВЫЕ УСЛУГИ / КОНСАЛТИНГОВЫЕ УСЛУГИ

Генеральный план

«Разработка проектно-сметная документаций. Реконструкция зданий ТОО «Атырау-Акпарат» по адресу: г. Атырау, ул. Молдагалиева, No29-А”

Том II. Книга I
Генеральный план

Директор **Аханов Н. А.**

Главный инженер проекта **Кадыров Д.Ж.**

г. Атырау 2024 г.

ПЛАН БЛАГОУСТРОЙСТВА И ОЗЕЛЕНЕНИЯ

МАСШТАБ 1:1

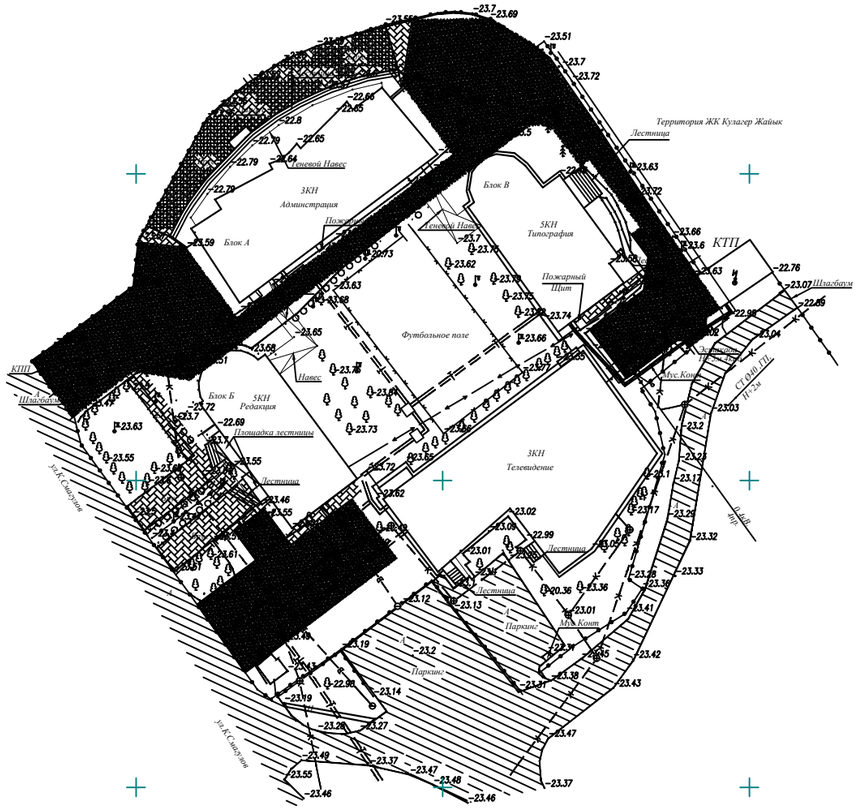

ВЕДОМОСТЬ ЭЛЕМЕНТОВ ОЗЕЛЕНЕНИЯ

ПОЗ	ОБОЗНАЧЕНИЕ	НАИМЕНОВАНИЕ ПОРОДЫ ИЛИ ВИДА НАСАЖДЕНИЯ	ВОЗРАСТ, ЛЕТ	КОЛ.	ПРИМЕЧАНИЕ
1		КАРАГАЧ	ШТ.	6	САЖЕНЕЦ
2		ГАЗОН	М2	227	

РАСХОД МАТЕРИАЛОВ

	НАИМЕНОВАНИЕ	ЕД. ИЗМ.	КОЛ-ВО	ПРИМ.
	АСФАЛЬТОВАЯ ДОРОГА, М2			1875.42
	ГОРЯЧИЙ СРЕДНЕЗЕРНИСТЫЙ АСФАЛЬТОБЕТОН h=0.04м	М3	75.01	
	КРУПНОЗЕРНИСТЫЙ АСФАЛЬТОБЕТОН h=0.06м	М3	112.52	
	ПЕСОК СРЕДНЕЗЕРНИСТЫЙ, h=0.1 м	М3	187.54	
	ЩЕБЕНЬ ФРАКЦИИ 20-40 ПО СПОСОБУ ЗАКЛИНКИ, h=0.15м	М3	281.31	
	БОРТОВОЙ КАМЕНЬ БР 300.30.18 ПО ГОСТ 6665-91	ШТ.	138	
	БЕТОН В15	М3	1.1	

РАСХОД МАТЕРИАЛОВ БРУСЧАТКИ

	НАИМЕНОВАНИЕ	ЕД. ИЗМ.	КОЛ-ВО	ПРИМ.
	БРУСЧАТКА, М2			651.45
	БРУСЧАТКА, h=0.06м	М2	651.45	
	ПЕСОК СРЕДНЕЗЕРНИСТЫЙ, h=0.06 м	М3	39.08	
	ЩЕБЕНЬ ФРАКЦИИ 20-40 ПО СПОСОБУ ЗАКЛИНКИ, h=0.1м	М3	65.14	
	БОРТОВОЙ КАМЕНЬ БР 100.20.8 ПО ГОСТ 6665-91	ШТ.	147	
	БЕТОН В15	М3	1.2	

КОНСТРУКЦИЯ АСФАЛЬТОВОЙ ДОРОГИ

МАСШТАБ 1:20

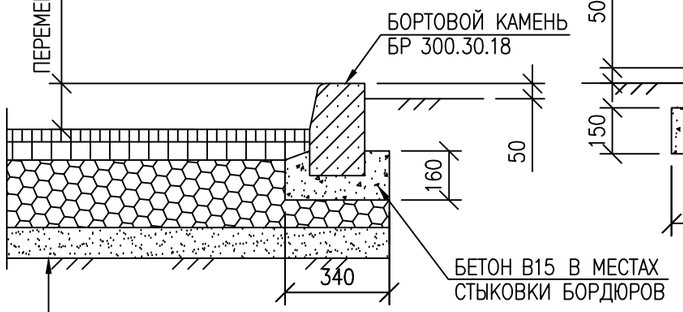

ГОРЯЧИЙ СРЕДНЕЗЕРНИСТЫЙ АСФАЛЬТОБЕТОН h=0.04м

ГОРЯЧИЙ КРУПНОЗЕРНИСТЫЙ АСФАЛЬТОБЕТОН h=0.06м

ЩЕБЕНЬ ФРАКЦИИ 20-40 ПО СПОСОБУ ЗАКЛИНКИ, h=0.15м

ПЕСОК СРЕДНЕЗЕРНИСТЫЙ, h=0.1 м

УПЛОТНЕННЫЙ ГРУНТ

КОНСТРУКЦИЯ УКЛАДКИ БРУСЧАТКИ

МАСШТАБ 1:20

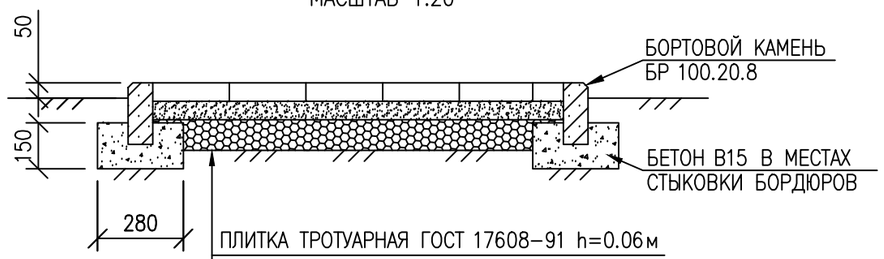

ПЛИТКА ТРОТУАРНАЯ ГОСТ 17608-91 h=0.06м

ПЕСОК СРЕДНЕЗЕРНИСТЫЙ, h=0.06м

ЩЕБЕНЬ ФРАКЦИИ 20-40, h=0.1м

УПЛОТНЕННЫЙ ГРУНТ

УСЛОВНЫЕ ОБОЗНАЧЕНИЯ:

- АСФАЛЬТОВАЯ ДОРОГА
- БРУСЧАТКА
- ДЕРЕВЬЯ
- ГАЗОН
- ВОРОТА С КАЛИТКОЙ
- ОГРАЖДЕНИЕ ТЕРРИТОРИЙ

СОГЛАСОВАНО:

ВЗАМ. ИНВ. N

ПОДПИСЬ И ДАТА

ИНВ. N ПОДЛ.

ИЗМ.	КОЛ.УЧ.	ЛИСТ	N°ДОК.	ПОДПИСЬ	ДАТА
РАЗРАБОТАЛ		ХАЙСАЕВ Б.			
ПРОВЕРИЛ		ТУЛЕГЕНОВ А.			
ГИП		КАДЫРОВ Д.			

ГП

«Разработка проектно-сметная документаций. Реконструкция зданий ТОО «Атырау-Акпарат» по адресу: г. Атырау, ул. Молдагалиева, No29-А"

ГЕНЕРАЛЬНЫЙ ПЛАН

СТАДИЯ	ЛИСТ	ЛИСТОВ
РП	3	

ПЛАН БЛАГОУСТРОЙСТВА И ОЗЕЛЕНЕНИЯ. СПЕЦИФИКАЦИЯ

ФОРМАТ А3 (420x297мм)

РАЗБИВОЧНЫЙ ПЛАН

МАСШТАБ 1:500

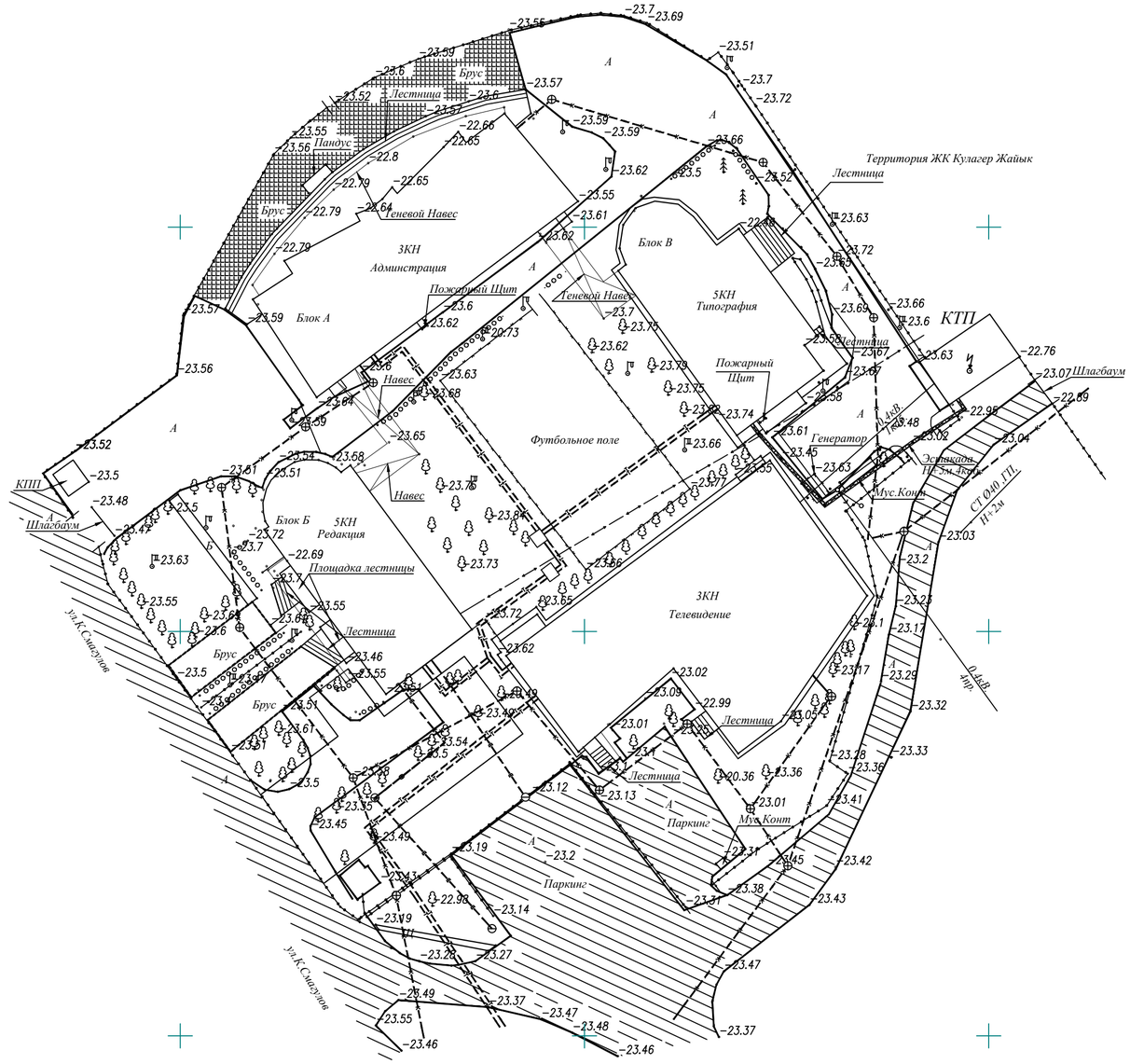

ЭКСПЛИКАЦИЯ ЗДАНИЙ И СООРУЖЕНИЙ

НОМЕР	НАИМЕНОВАНИЕ	ПРИМЕЧАНИЕ
1	Блок А	
2	Блок Б	
3	Блок В	
4	Футбольное поле	
5	ТП	
6	КПП	

УСЛОВНЫЕ ОБОЗНАЧЕНИЯ:

- ВЛ–6КВ 3–ПР
- ВЛ–04КВ 4–ПР
- ВОДОПРОВОД
- ГАЗОПРОВОД
- ПОДЗ.КАБЕЛЬ СВЯЗИ
- ЗАБОР КАМЕННЫЙ
- ПОЛЕВАЯ ДОРОГА
- ОТКОС
- А – АСФАЛЬТНОЕ ПОКРЫТИЕ
- ИЖС – ИНДИВИДУАЛЬНОЕ ЖИЛОЕ СТРОИТЕЛЬСТВО
- ВОРОТА
- ВОРОТА С КАЛИТКОЙ
- ОГРАЖДЕНИЕ ТЕРРИТОРИЙ

ПРИМЕЧАНИЯ:

1. ВСЕ РАЗМЕРЫ ДАНЫ В МЕТРАХ, ЕСЛИ НЕТ ДРУГИХ УКАЗАНИЙ.
2. СИСТЕМА КООРДИНАТ – МЕСТНАЯ (АТЫРАУСКАЯ ОБЛАСТЬ).
3. СИСТЕМА ВЫСОТ – БАЛТИЙСКАЯ.

СОГЛАСОВАНО:

ВЗАМ. ИНВ. N | ПОДПИСЬ И ДАТА | ИНВ. N ПОДЛ.

ИЗМ.	КОЛ.УЧ.	ЛИСТ	N*ДОК.	ПОДПИСЬ	ДАТА
РАЗРАБОТАЛ		ХАЙСАЕВ Б.			
ПРОВЕРИЛ		ТУЛЕГЕНОВ А.			
ГИП		КАДЫРОВ Д.			

ГП

«Разработка проектно-сметная документаций. Реконструкция зданий ТОО «Атырау-Акпарат» по адресу: г. Атырау, ул. Молдагалиева, No29-А"

ГЕНЕРАЛЬНЫЙ ПЛАН

СТАДИЯ	ЛИСТ	ЛИСТОВ
РП	2	

РАЗБИВОЧНЫЙ ПЛАН

ФОРМАТ А2 (594х420мм)