Республика Казахстан
Западно-Казахстанская область
Проектировщик: ТОО
"ПроектСтройИнжиниринг"
Государственная лицензия - 17009033
Заказ: 00-23-11

РАБОЧИЙ ПРОЕКТ

«Реконструкция автомобильной дороги до культурно исторического туристического места "Ак Мешіт" Жылыойского района Атырауской области"

Раздел Пересечения с газопроводом

ДИРЕКТОР: ШЕВЛЯКОВА И.В

ГЛАВНЫЙ ИНЖЕНЕР ПРОЕКТА: КАИРГАЛИЕВ А.А

Уральск 2023г.

«Жылыойгаз» жауапкершілігі
шектеулі серіктестігі
БСН 000 640 000 147
БСК HSBKKZKX
ЖСК KZ24601A141000336191
«ХАЛЫҚ Банк» АҚ

ЖЫЛЫОЙ ГАЗ

Товарищество с ограниченной
ответственностью «Жылыойгаз»
БИН 000 640 000 147
БИК HSBKKZKX
ИИК KZ24601A141000336191
АО «Народный банк»

060100, Құлсары қаласы, Махамбет даңғылы, 54
тел. 8-71237-79050, факс: 8-71237-79151
www.zhylyoigas.kz: e-mail: office@zhylyoigas.kz

060100, город Кульсары, пр.Махамбета, 54
тел. 8-71237-79050, факс: 8-71237-79151
www.zhylyoigas.kz: e-mail: office@zhylyoigas.kz

Жылыой ауданы
тұрғын үй коммуналдық шаруашылығы,
жолаушылар көлігі,
автомобильдер жолдары
және тұрғын үй инспекциясы
бөлімі басшысы С.Баселовқа

Техникалық шарт №163
/қиылысуға/

Құлсары қаласы «08» қараша 2023 ж.

Сіздің 06.11.2023 жылғы, шығыс №06-03-09/1294-хатыңызға;

Жылыой ауданы аумағындағы «Ақмешіт» тарихи кен орнына қосатын кірме жолға күрделі жөндеу жұмыстарын жобалау кезінде, қолданыстағы Ф75 мм орта қысымды жер асты ПЭ газ құбырымен қиылысуды төмендегіше техникалық шарт береді:

1. Қолданыстағы ПЭ газ құбырының тас жолды кесіп өтетін бөлігіне ҚР ҚН 4.03-01-2011 талабына сай қынап орнату.
2. Газ құбырына қынап орнату жұмыстары кезінде кететін шығынды (жұмысы, материалдары, газ шығыны т.б) жобалық-сметалық құжаттармен қарастырып, мердігер мекеме күшімен орындау.
3. Жобаның осы техникалық шартқа сәйкестігі бекітілгенге дейін «Жылыойгаз» ЖШС-де келісілуі тиісті.
4. Газ құбырына қынап орнату жұмыстарын арнайы рұқсаты бар мекеме күшімен орындау.
5. Газ пайдаланудың қауіпсіздігі мен газ желісіне зақым келмеудің алдын алу үшін, газ жүргізу жұмыстарын іске асыратын мекеме газ желісін қорғау аймағына жұмыс жобасы мен өндірістік жұмыс жоспары бар жағдайда жер пайдалану жұмыстары үшін рұқсат қағаз алу қажет.
6. Рұқсат қағазсыз немесе мерзімі өткен рұқсат қағазымен жұмыс жасауға тиым салынады.
7. Газ шығынын анықтау және өтеу үшін газ құбырын айыру, қайта қосу жұмыстарына жасалған жоспарды «Жылыойгаз» ЖШС мен келісімдеу.
8. Жұмысты бастамастан 5 күн бұрын «Жылыойгаз» ЖШС ескерту.
9. Қынап орнатылған соң газ құбырын ҚР ҚН 4.03-01-2011 сәйкес сынақтан өткізу.
10. Танымдық белгі орнату.
11. Газ құбырына қатысты жасалған жұмыстардың орындау- техникалық құжаттарын «Жылыойгаз» ЖШС-не тапсыру.

Бас инженер **А.М.Мұхитов**

Жылыойгаз ЖШС
өндірістік
техникалық бөлім
құжаттар үшін

Орын.: С.Утаров
Тел: 8 /71237/7-90-50 вн.121

Ведомость рабочих чертежей основного комплекта ГСН

Лист	Наименование	Примечание
1	Общие данные	
2	План газопровода М1:1000.	
3	Устройство контрольной трубки на стальном футляре L=21,4м, выведенной под ковер	
4	Электрохимическая защита стального футляра от коррозии	

Ведомость ссылочных и прилагаемых документов

Обозначения	Наименование	Примечание
	Ссылочные документы	
СП РК 4.03–101–2013	Газораспределительные системы.	
	Требований промышленной безопасности систем	
	распределения и потребления природных газов.	
МСП 4.03-103-2005	Проектирование, строительство и	
	реконструкция газопроводов с применением	
	полиэтиленовых труб.	
с.5.905-15	Оборудование, узлы и детали наружных	
	газопроводов.	
	Прилагаемые документы	
П–00–23–11–ГСН.С	Спецификация оборудования	1 л

Общие данные

Рабочий проект разработан на основании ТУ № 163 от 08.11.2023 , выданных АО "Жылыой Газ ".

- материалов выбора трассы прокладки газопровода, согласований и технических условий заинтересованных организаций;
- действующих на территории Республики Казахстан норм и правил по проектированию и строительству, систем газоснабжения и и других, связанных с этим, нормативных документов;
- материалов комплексных инженерных изысканий, выполненных по трассе прокладки газопровода

Проектом предусмотрено, в связи с реконструкция автомобильной дороги до культурно исторического туристического места "Ак Меш/т" Жылыойского района Атырауской области на ПК 309+80,7, установка стального футляра на газопроводе ø108х4,5 ГОСТ 10704–91 с установкой контрольной трубки и электрохимзащитой.

Существующий газопровод среднего давления проложенный в подземном исполнении ø75, на глубине 2 метра от проектируемой дороги, на отметке 24,35 согласно геодезическому отчету.

Разработка грунта производится в ручную.

Проект выполнен в соответствии с требованиями СП РК 4.03–101–2013 "Газораспределительные системы"

Строительство, испытание и приемку в эксплуатацию законченного газопровода выполнять в полном соответствии с требованиями:

- СН РК 1.03.00–2011 "Строительное производство. Организация строительства предприятий зданий и сооружений";
- СП РК 1.03.106–2012 "Охрана труда и техника безопасности в строительстве";
- СП РК 4.03–101–2013 "Газораспределительные системы";
- СП 42–101–2003 "Общие положения по проектированию и строительству газораспредетельных систем из металлических и полиэтиленовых труб";
- Правил безопасности в газовом хозяйстве;
- Других действующих нормативных документов, регламентирующих требования и правила производства работ, и настоящей документацией.

Перечень и формы актов освидетельствования скрытых работ, приемо–сдаточная и текущая документация приведены в СН РК 1.03–00–2011 ,СП РК 4.03–101–2013, МСП 4.03–101 (СП 42–101–2003), ВСН 012–88 часть II, в постановлении правительства РК за N 1328 от 15.10.2001г. и должны вестись при строительстве и сдаче газопровода.

Уровень ответственности –II согласно РДС 1.02–04–2013

Настоящий проект соответствует требованиям экологических, санитарно - гигиенических, противопожарных и других норм, действующих на территории Республики Казахстан и обеспечивает безопасную для жизни и здоровья людей эксплуатацию объекта.

Главный инженер проекта Каиргалиев А.А

Взам. инв. N	Подп. и дата	Инв. N подл.

Изм.	Кол. уч.	Лист	№ док.	Подп.	Дата	П–00–23–11–ГСН			
						«Реконструкция автомобильной дороги до культурно исторического туристического места "Ак Мешіт" Жылыойского района Атырауской области"			
Разраб.	Сейфуллин				12.23	Газопровод	Стадия	Лист	Листов
Проверил	Ерболат				12.23		Р. П.	1	
Н.контр.									
ГАП	Каиргалиев				12.23	Общие данные	ТОО "ПроектСтройИнжиниринг" 2023 г.		

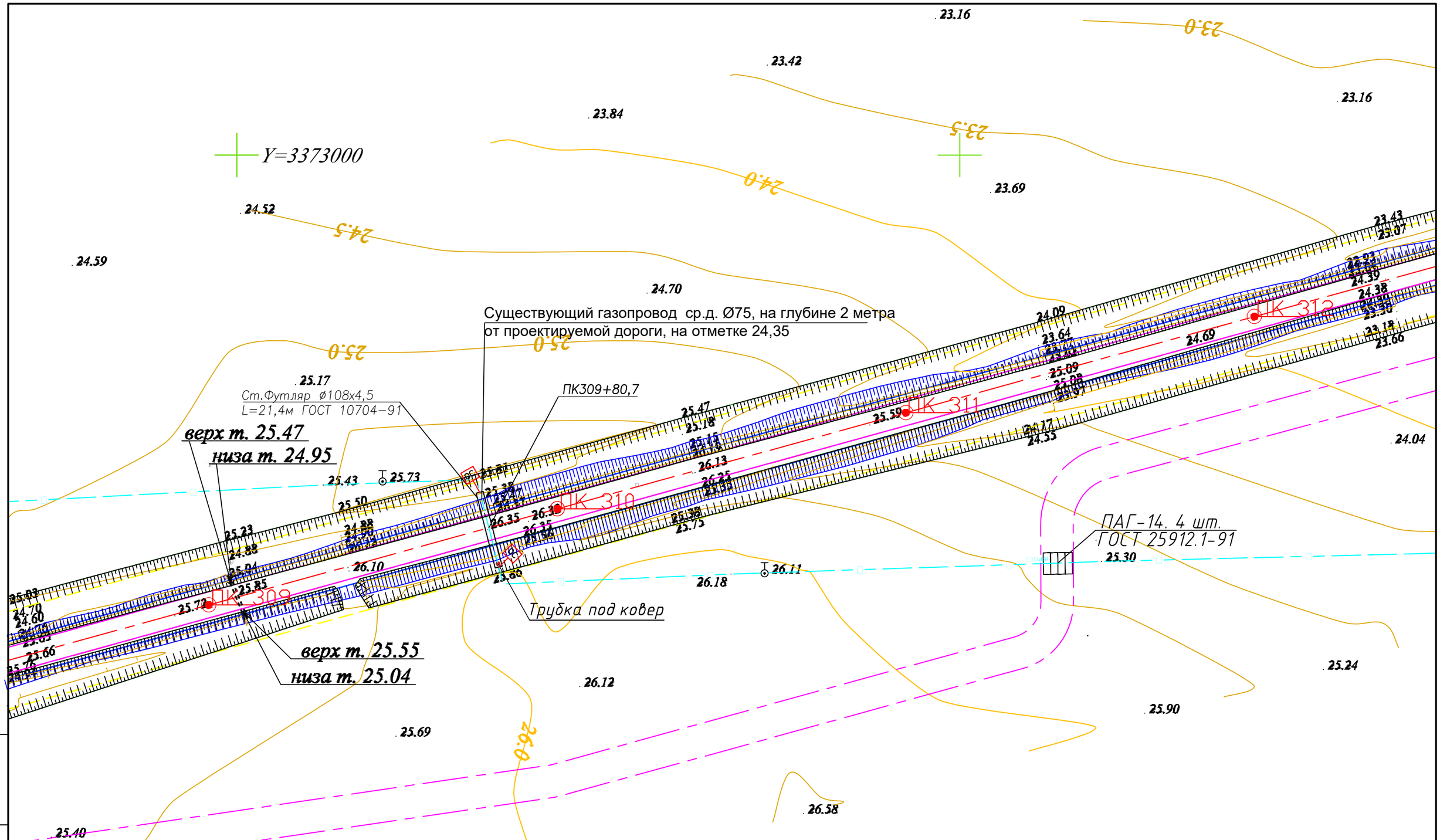

						П-00-23-11-ГСН		
						«Реконструкция автомобильной дороги до культурно исторического туристического места "Ак Мешіт" Жылыойского района Атырауской области"		
Изм.	Кол. уч.	Лист	№ док.	Подп.	Дата			
Разраб.		Сейфуллин			12.23	Газопровод	Стадия	Лист	Листов
Проверил		Ерболат			12.23		Р. П.	2	
Н.контр.									
ГАП		Каиргалиев			12.23	План газопровода М1:1000.	ТОО "ПроектСтройИнжиниринг" 2023 г.		

Взам. инв. N

Подп. и дата

Инв. N подл.

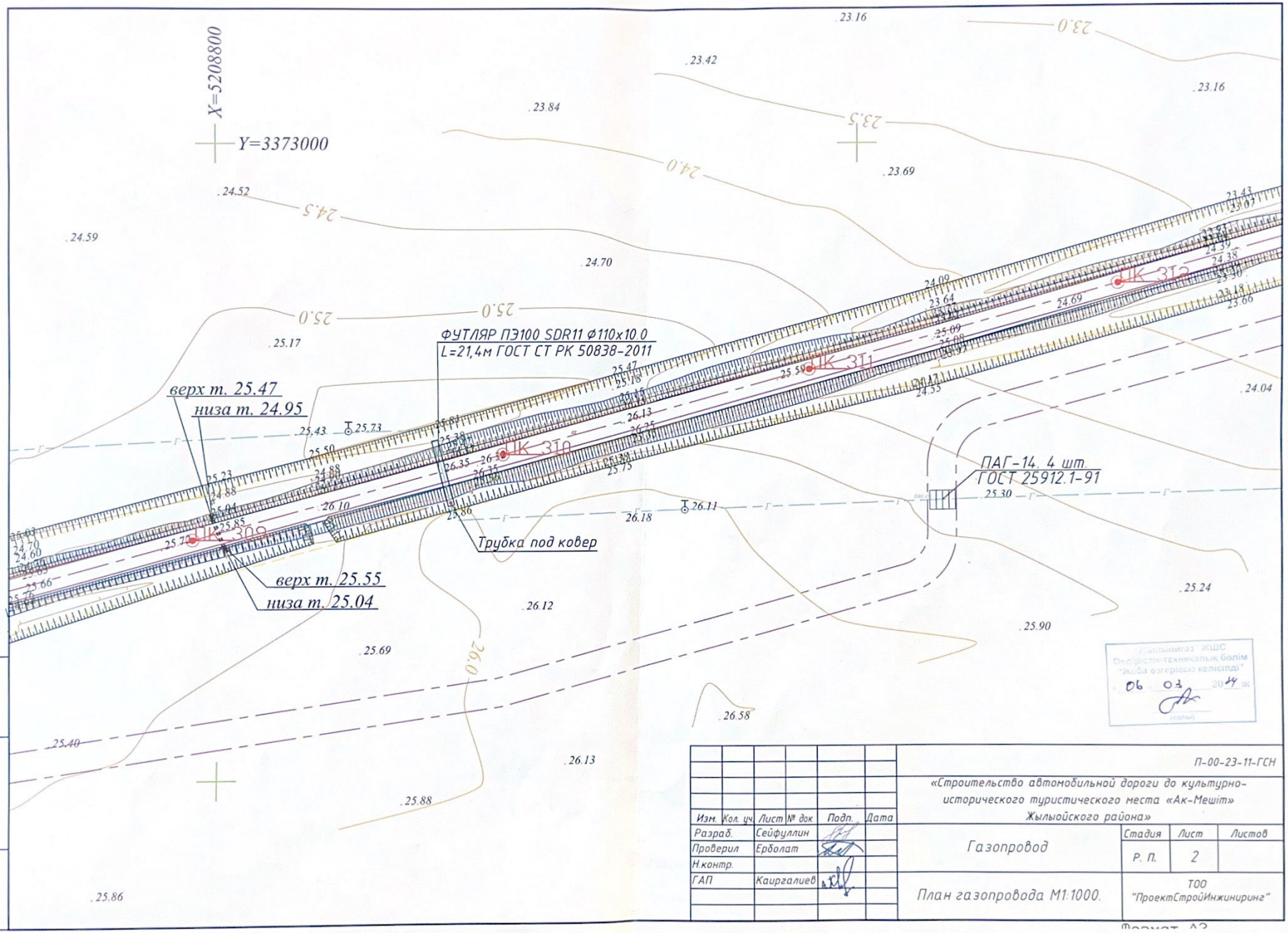

Казахстанмунайгаз" ЖШС
Өндірістік-техникалық бөлім
"Жоба өзгерісіз келісілді"
06 03 2014 ж.
(қолы)

Изм.	Кол. уч.	Лист	№ док.	Подп.	Дата
Разраб.		Сейфуллин			
Проверил		Ерболат			
Н.контр.					
ГАП		Каиргалиев			

П-00-23-11-ГСН

«Строительство автомобильной дороги до культурно-исторического туристического места «Ак-Мешіт» Жылыойского района»

Газопровод

Стадия	Лист	Листов
Р. П.	2	

План газопровода М1:1000.

ТОО "ПроектСтройИнжиниринг"

Формат А3

Взам. инв. N

Подп. и дата

Инв. N подл.

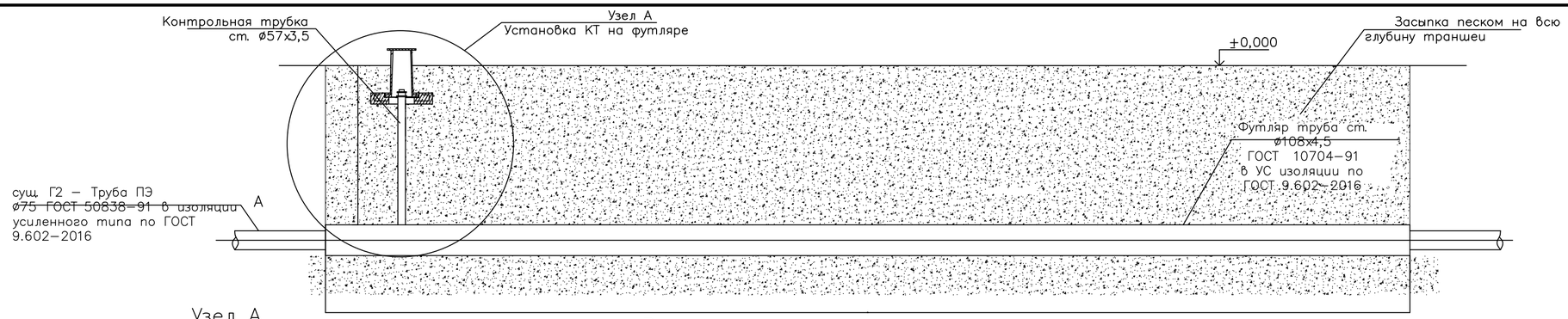

Узел А

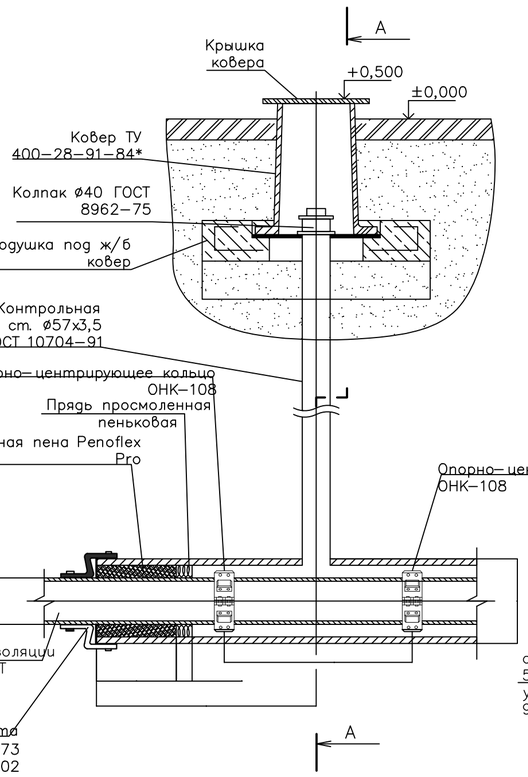

Разрез А–А

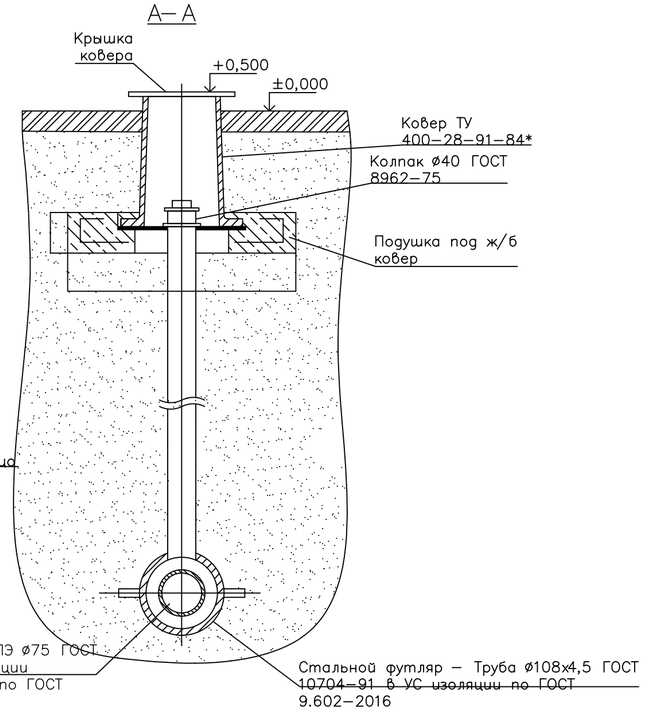

Общие указания

1. *Размер для справок.
2. Футляр изготовлен из стальных труб ГОСТ 10704–91 в УС изоляции по ГОСТ 9.602–2016.
3. Концы футляра уплотняются при помощи экологически чистого материала «Вилатерм», представляющего собой шнур белого цвета с мелко–закрытопористой структурой, изготавливаемого методом прямой экструзии, способом физического вспенивания из полиэтилена высокого давления в два оборота и заделываются герметиком "Макрофлекс" и герметизирующей манжетой.
4. В комплект поставки неразъемных манжет входят:
– манжета – 2 шт;
–хомут стяжной для защитного футляра (кожуха) – 2 шт.
В комплект поставки манжет разъёмных входят:
– комплект материалов для соединения разреза – 1 шт;
– комплект приспособлений для формирования шва разреза – 1 шт;
– инструкция по монтажу манжеты – 1 шт.
Соединение разрезов (швов) манжет должно осуществляться по технологии и с использованием материалов и приспособлений предприятия–производителя. Требования к качеству материалов и приспособлений для формирования и склеивания шва должны быть указаны в инструкции по монтажу.
5. Футляр изготавливается из мерных труб, сваренных встык нагретым инструментом со 100% контролем качества сварных соединений.
6. Подземную часть стальной контрольной трубки для контроля утечки газа изолировать в соответствии с РД 153–39,4–091–01.
7. Все сварные швы проверить в соответствии с СП 62.13330.2011*.
8. Засыпку производить послойно с уплотнением и проливкой через каждые 200 мм.

Изм.	Кол. уч.	Лист	№ док.	Подп.	Дата	Л-00-23-11-ГСН
						«Реконструкция автомобильной дороги до культурно исторического туристического места "Ак Мешіт" Жылыойского района Атырауской области"
Разраб.	Сейфуллин				12.23	Газопровод
Проверил	Ерболат				12.23	Стадия: Р. П. / Лист: 5 / Листов:
Н.контр.						
ГАП	Каиргалиев				12.23	Устройство контрольной трубки на стальном футляре L=21,4м, выведенной под ковер
						ТОО "ПроектСтройИнжиниринг" 2023 г.

Взам. инв. N | Подп. и дата | Инв. N подл.

ГОСТ А4х3 (297х630)

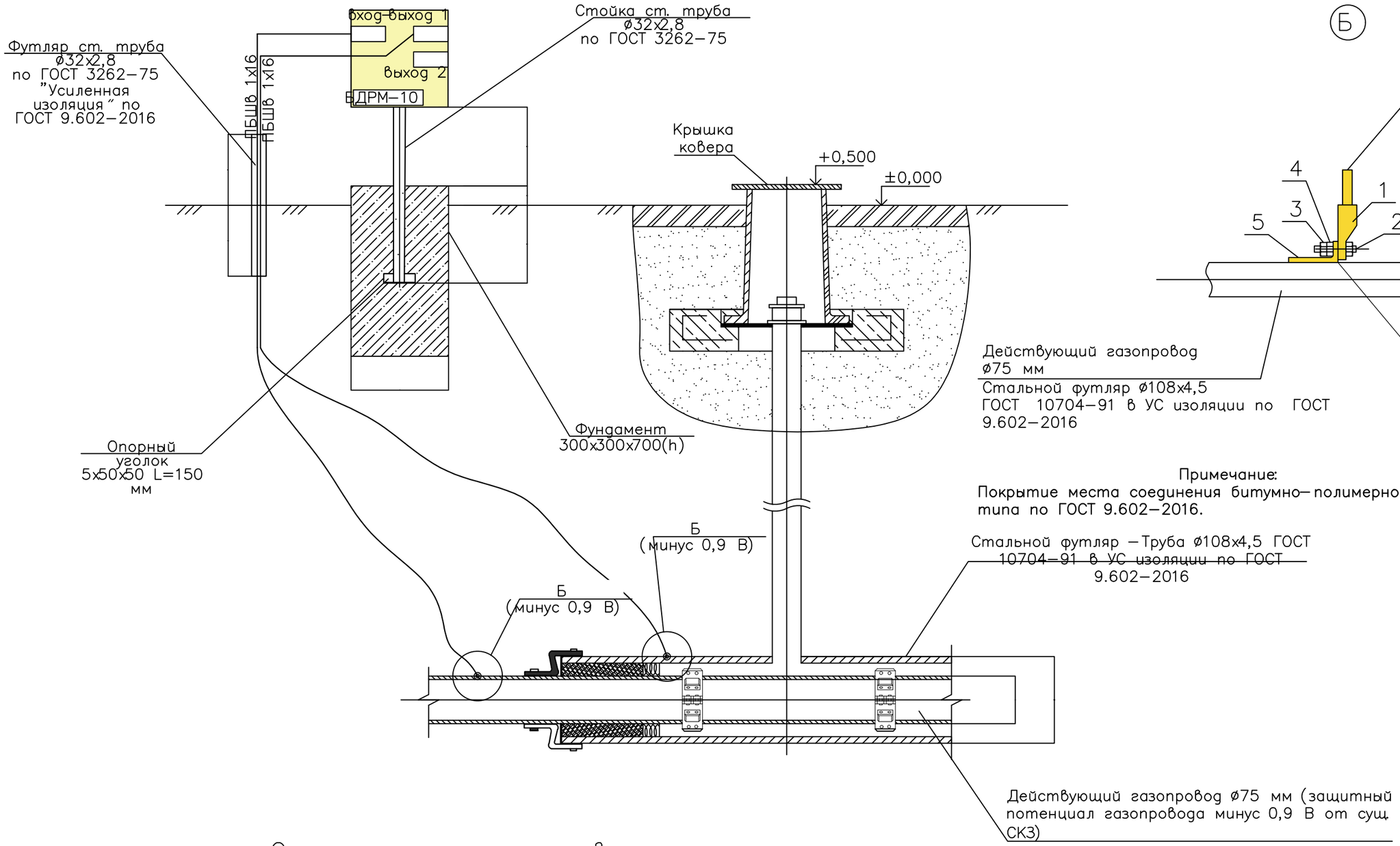

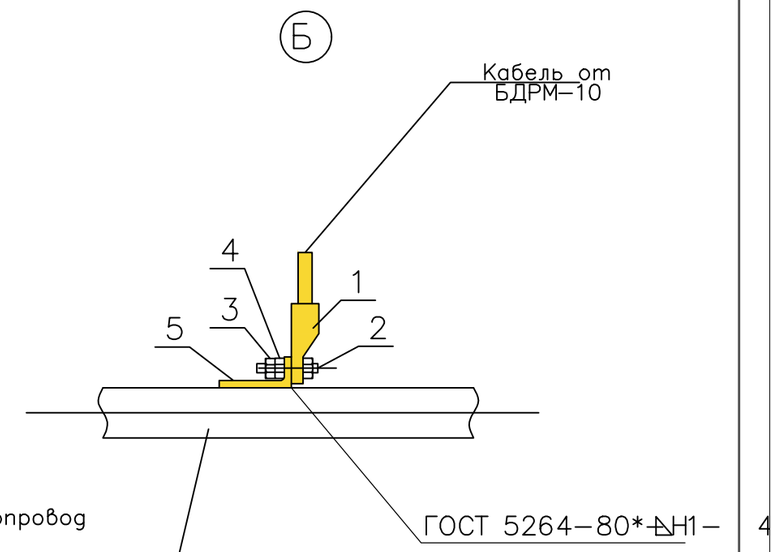

Примечание:
Покрытие места соединения битумно–полимерное весьма усиленного типа по ГОСТ 9.602–2016.

Спецификация элементов

Поз.	Обозначение	Наименование	Кол.	Масса, ед., кг	Приме–чание
1	ГОСТ 9581–80*	Наконечник 35–10–8	1		шт.
2	ГОСТ 7798–70*	Болт М10х30.58.096	1		шт.
3	ГОСТ 5915–70*	Гайка М10.5.096	2		шт.
4	ГОСТ 113371–78*	Шайба 10.01.09	2		шт.
5		Полоса $\frac{4х25хБ–2\ ГОСТ\ 103–76*}{Ст.3пс1–1\ \ ГОСТ\ 535–2005}$	1		шт.

						П-00-23-11-ГСН		
						«Реконструкция автомобильной дороги до культурно исторического туристического места "Ак Мешіт" Жылыойского района Атырауской области"		
Изм.	Кол. уч.	Лист	№ док.	Подп.	Дата			
Разраб.		Сейфуллин			12.23	Газопровод	Стадия	Лист	Листов
Проверил		Ерболат			12.23		Р. П.	6	
Н.контр.									
ГАП		Каиргалиев			12.23	Электрохимическая защита стального футляра от коррозии	ТОО "ПроектСтройИнжиниринг" 2023 г.		

Взам. инв. N

Подп. и дата

Инв. N подл.

ГОСТ А3 (297х420)

Позиция	Наименование и техническая характеристика	Тип, марка, обозначение документа, опросного листа	Код продукции	Поставщик	Единица измерения	Количество	Масса единицы, кг	Примечание
1	2	3	4	5	6	7	8	9
	Устройство стального разрезного футляра Ф108 L=21,4м				шт.	1		см. спецификацию лист 4
	Устройство контрольной трубки на стальном футляре, выведенной под ковер				шт.	1		
	Труба стальная электросварная ø57х3,5 в изоляции усиленного типа по ГОСТ 9.602–2016	ГОСТ 10704–91			п.м.	1,5		
	Ковер малый DN150мм	ТУ 400–28–91–84*			шт.	1		
	Колпак резьбовой 1–50	ГОСТ 8962–75			шт.	1		
	Опорно–центрирующее кольцо	ОНК–108			шт.	8		
	Монтажная пена Penoflex Pro	ГОСТ 32481–2013			$м^3$	0,06		
	Пакля смоляная пропитанная	ГОСТ 25133–82			$м^3$/кг	0,04/6,0		
	Лента изоляционная термоусаживающаяся ТИАЛ–Л	ТУ 2293–004–58210788–2005			п.м	5,0		
	Покрытие праймером ТИАЛ–П	ТУ 2291–002–58210788–2011			$м^2$	10,0		
	Бетон кл. В15	ГОСТ 26633–2015			$м^3$	0,4		
	Песок природный для строительных работ	ГОСТ 8736–2014			$м^3$	60,5		
	Столбик опознавательный для подземных газопроводов СОГ–2.2 высотой 2200 мм				шт.	2		
	Электрохимическая защита футляра							
	Диодно–резисторный блок	БДРМ–10			шт.	1		см. спецификацию лист 6
	Кабель ВБШв 1х16	ГОСТ 31996–2012			п.м	18,0		
	Труба ст. водогазопроводная ø32х2,8	ГОСТ 3262–75			п.м	1,5		
	Уголок стальной горячекатаный равнополочный 5х50х50 мм	ГОСТ 8509 –93			п.м	0,15		
	Наконечник 35–10–8	ГОСТ 9581–80*			шт.	2		
	Болт М10х30.58.096	ГОСТ 7798–70*			шт.	2		
	Гайка М10.5.096	ГОСТ 5915–70*			шт.	4		
	Шайба 10.01.09	4х25х5–2 ГОСТ 103–76* / Ст.3пс1–1 ГОСТ 535–2005			шт.	4		
	Полоса				шт.	2		
	Бетон кл. В15	ГОСТ 26633–2015			$м^3$	0,1		

Взам. инв. N

Подп. и дата

Инв. N подл.

Изм.	Кол. уч.	Лист	№ док.	Подп.	Дата
Разраб.		Сейфуллин			12.23
Проверил		Ерболат			12.23
Н.контр.					
ГАП		Каиргалиев			12.23

П-00-23-11-ГСН

«Реконструкция автомобильной дороги до культурно исторического туристического места "Ак Мешіт" Жылыойского района Атырауской области"

Газопровод

Стадия	Лист	Листов
Р. П.	1	2

Спецификация оборудования, изделий и материалов

ТОО "ПроектСтройИнжиниринг" 2023 г.

ГОСТ А3 (297х420)