GPC

G-18-04-01-СС

РАБОЧИЙ ПРОЕКТ

«Реконструкция административного здания Департамента экологии по Атырауской области» по адресу: г.Атырау, ул. Кулманова137

Админстративное здание
Том IV. Альбом 7

Раздел: Телефонизация

г. Атырау-2024 г.

GPC

N°У/2020/05-03-01-СС

РАБОЧИЙ ПРОЕКТ

«Реконструкция административного здания Департамента экологии по Атырауской области» по адресу: г.Атырау, ул. Кулманова137

Админстративное здание
Том IV. Альбом 8

Раздел: Телефонизация

ГИП Булекбаев А.О.

Директор Аханов Н.А.

г. Атырау-2024 г.

Ведомость рабочих чертежей основного комплекта

Лист	Наименование	Примечание
1	Общие данные	
2	Схема структурная	
3	План расположения оборудования и прокладки сетей на 1-м этаже	
	и в уровне техподполья	
4	План расположения оборудования и прокладки сетей на 2-м и 3-м этажах	

Ведомость ссылочных и прилагаемых документов

Обозначение	Наименование	Примечание
	Ссылочные документы	
СН РК 1.02-03-2011	Порядок разработки, согласования, утверждения и	
	состав проектной документации на строительство	
СНиП РК 3.02-02-2009	Общественные здания и сооружения	
СП РК 3.02-104-2012	Дома и интернаты для детей-инвалидов	
СНиП РК 2.02-05-2009	Пожарная безопасность зданий и сооружений	
СНиП РК 3.02-10-2010	Устройство систем связи, сигнализации и	
	диспетчеризации инженерного оборудования жилых	
	и общественных зданий	
ПУЭ	Правила устройства электроустановок	
СНиП РК 4.04-06-2002	Электротехнические устройства	
	Прилагаемые документы	
21-16-3-9 - СС.С	Спецификация оборудования изделий и материалов	

ОБЩИЕ УКАЗАНИЯ

Монтаж электрооборудования должен выполняться квалифицированным персоналом в соответствии с требованиями ПУЭ РК 2013 и СНиП РК 4.04-06-2002.

Заказываемые в проекте материалы и оборудование, подлежащие сертификации, имеют сертификаты соответствия в области пожарной безопасности, а также сертификаты соответствия в системах сертификации ГОСТ.

Проектом допускается применение другого оборудования и материалов, имеющих сертификаты и отвечающих требованиям проекта и нормативно-технической документации.

Справка ГИПа

Технические решения принятые в рабочих чертежах, соответствуют требованиям экологических, санитарно-гигиеничных, противопожарных и других норм, действующих на территории Республики Казахстан и обеспечивают безопасную для жизни и здоровья людей эксплуатацию объекта при соблюдении предусмотренных рабочими чертежами мероприятий.

Главный инженер проекта /БУЛЕКБАЕВ А.О/

Согласовано:

Взам. инв. No

Подпись и дата

Инв. No подл.

Изм.	Кол.	Лист	N док.	Подпись	Дата
РАЗРАБОТ		ДЖУНБАСОВ			25.03.24
ПРОВЕРИЛ		МУСИН Е.			25.03.24
ГИП		БУЛЕКБАЕВ А.			25.03.24
Н.КОНТР		КОЙБАГАРОВ			25.03.24

СС

РЕКОНСТРУКЦИЯ АДМИНИСТРАТИВНОГО ЗДАНИЯ ДЕПАРТАМЕНТА ЭКОЛОГИЙ ПО АТЫРАУСКОЙ ОБЛАСТИ ПО АДРЕСУ: Г.АТЫРАУ УЛ.КУЛМАНОВА ДОМ 137

СИСТЕМА СВЯЗИ

СТАДИЯ	ЛИСТ	ЛИСТОВ
РП	1	4

ОБЩИЕ ДАННЫЕ

ТОО "GENERAL PROJECT & CONSTRUCTION"

А3 (420x297)

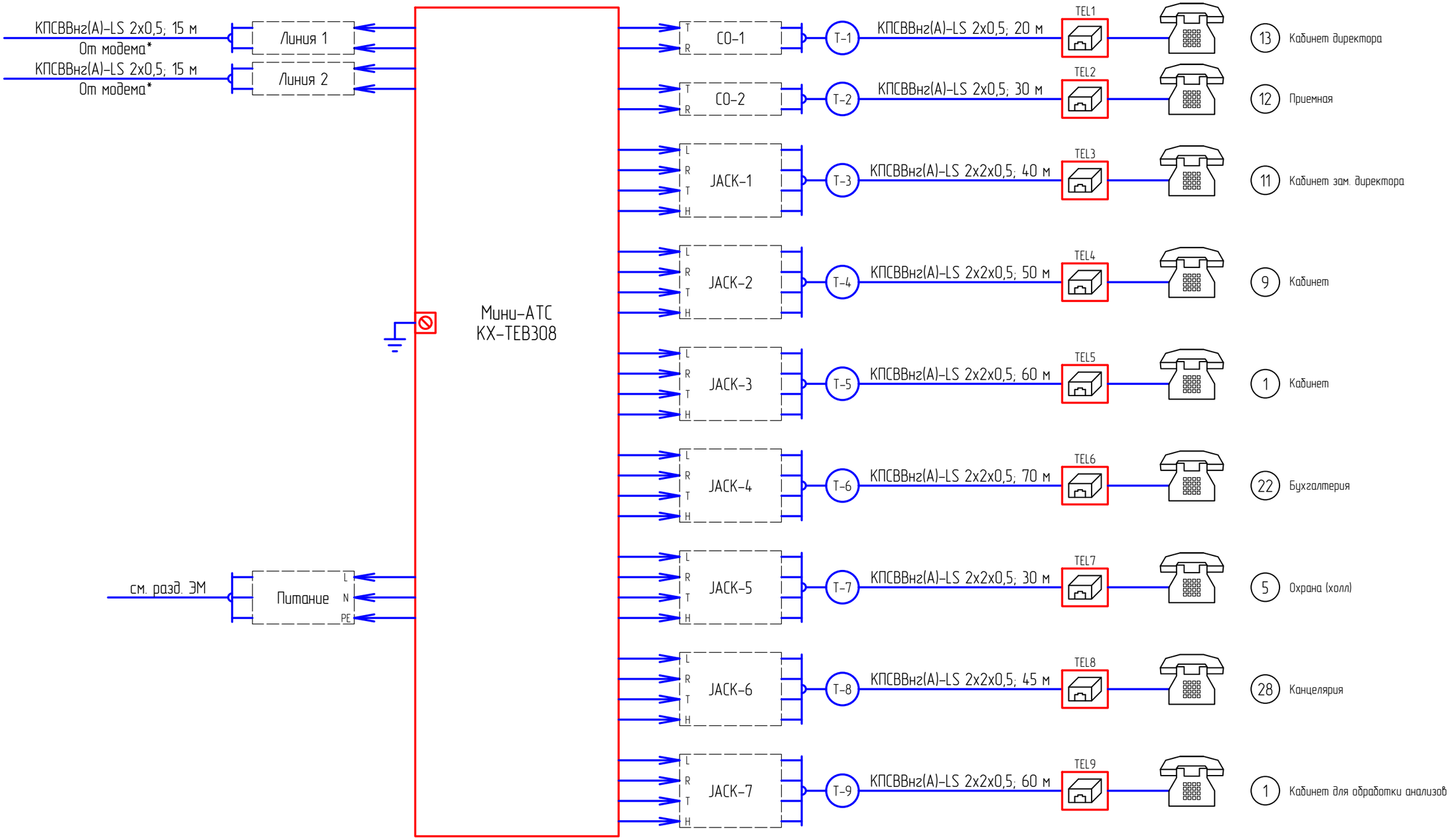

Примечание:

1. Указанная в чертеже длина не служит основанием для нарезки кабеля. Кабель нарезается по фактически промеренной трассе. Длины кабелей уточняются на месте, с учетом путей прохождения кабельных трасс.
2. Во избежание повреждения печатнiх плат статическим електричеством прибор АТС подлежит обязательному заземлению.

* – оборудование предоставляется провайдером согласно с договором предоставления услуг связи.

Изм.	Кол.	Лист	N док.	Подпись	Дата				
						СС			
						РЕКОНСТРУКЦИЯ АДМИНИСТРАТИВНОГО ЗДАНИЯ ДЕПАРТАМЕНТА ЭКОЛОГИЙ ПО АТЫРАУСКОЙ ОБЛАСТИ ПО АДРЕСУ: Г.АТЫРАУ УЛ.КУЛМАНОВА ДОМ 137			
РАЗРАБОТ		ДЖУНБАСОВ			25.03.24	СИСТЕМА СВЯЗИ	СТАДИЯ	ЛИСТ	ЛИСТОВ
ПРОВЕРИЛ		МУСИН Е.			25.03.24		РП	1	
ГИП		БУЛЕКБАЕВ А.			25.03.24	СХЕМА СТРУКТУРНАЯ	ТОО "GENERAL PROJECT & CONSTRUCTION"		
Н.КОНТР		КОЙБАГАРОВ			25.03.24				

Согласовано:

Взам. инв. No

Подпись и дата

Инв. No подл.

А3 (420х297)

МАРКИРОВОЧНЫЙ ПЛАН 1-ГО ЭТАЖ

МАСШТАБ 1:100

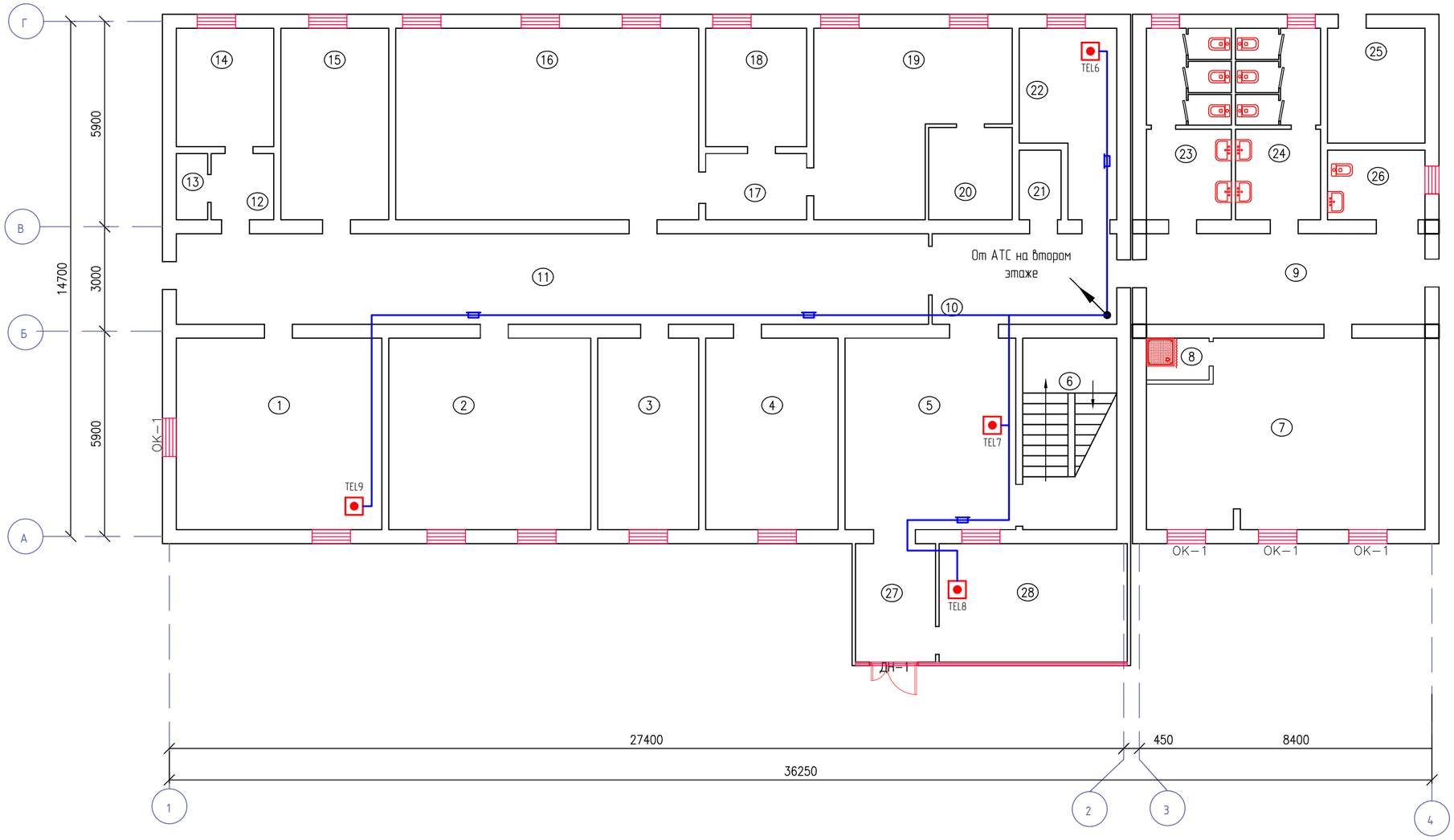

ЭКСПЛИКАЦИЯ ПОМЕЩЕНИЙ 1 этаж

НОМЕР ПОМЕЩ.	НАИМЕНОВАНИЕ	ПЛОЩАДЬ, М2	ПРИМЕЧАНИЕ
1	КАБИНЕТ ДЛЯ ОБРАБОТКИ РЕЗУЛЬТАТЫ АНАЛИЗОВ	32.4	
2	ПРИБОРНАЯ	31.9	
3	КАБИНЕТ ДЛЯ ХРАНЕНИЕ ПРОБ.	15.9	
4	ЛАБОРАТОРИЯ	20.9	
5	ХОЛЛ	26.9	
6	ЛЕСТНИЦ. КЛЕТКА	14.8	
7	КОМНАТА ОТДЫХА	41.4	
8	ДУШЕВАЯ	2.1	
9	КОРИДОР	20.7	
10	КОРИДОР	13.7	
11	КОРИДОР	56.1	
12	КОРИДОР	3.4	
13	АРХИВ	1.7	
14	ПОМЕЩЕНИЕ ДЛЯ ХРАНЕНИЯ РЕАКТИВОВ	9.5	
15	ЛАБОРАТОРИЯ ДЛЯ АТМОСФЕРНОГО ВОЗДУХА	17	
16	ХИМИЧЕСКИЙ ЗАЛ	47.8	
17	КОРИДОР	5.5	
18	МОЕЧНАЯ	9.8	
19	ЛАБОРАТОРИЯ ДЛЯ АНАЛИЗОВ ПОЧВ	24.4	
20	ВЕСОВАЯ	6.3	
21	ЭЛЕКТРОЩИТОВАЯ	2.4	
22	БУХГАЛТЕРСКАЯ	11.2	
23	С\У МУЖСКОЙ	13.4	
24	С\У ЖЕНСКИЙ	13.4	
25	ТЕХ ПОМЕЩЕНИЕ	9.2	
26	С\У ДЛЯ МГН	5.6	
27	ТАМБУР	7.8	
28	КАНЦЕЛЯРИЯ	18.3	
	ИТОГО:	483.5	

Условные обозначения оборудования

Обозначение	Наименование	Примечание
	Мини-АТС	
	Телефонная розетка RJ-11;	
	Прокладка в коробе	

Согласовано:

Взам. инв. No

Подпись и дата

Инв. No подл.

Изм.	Кол.	Лист	N док.	Подпись	Дата
РАЗРАБОТ		ДЖУНБАСОВ			25.03.24
ПРОВЕРИЛ		МУСИН Е.			25.03.24
ГИП		БУЛЕКБАЕВ А.			25.03.24
Н.КОНТР		КОЙБАГАРОВ			25.03.24

СС

РЕКОНСТРУКЦИЯ АДМИНИСТРАТИВНОГО ЗДАНИЯ ДЕПАРТАМЕНТА ЭКОЛОГИЙ ПО АТЫРАУСКОЙ ОБЛАСТИ ПО АДРЕСУ: Г.АТЫРАУ УЛ.КУЛМАНОВА ДОМ 137

СИСТЕМА СВЯЗИ

СТАДИЯ	ЛИСТ	ЛИСТОВ
РП	3	

ПЛАН РАСПОЛОЖЕНИЯ ОБОРУДОВАНИЯ И ПРОКЛАДКИ СЕТЕЙ НА 1-М ЭТАЖЕ

ТОО "GENERAL PROJECT & CONSTRUCTION"

A2 (594x420)

МАРКИРОВОЧНЫЙ ПЛАН 2-ГО ЭТАЖ

МАСШТАБ 1:100

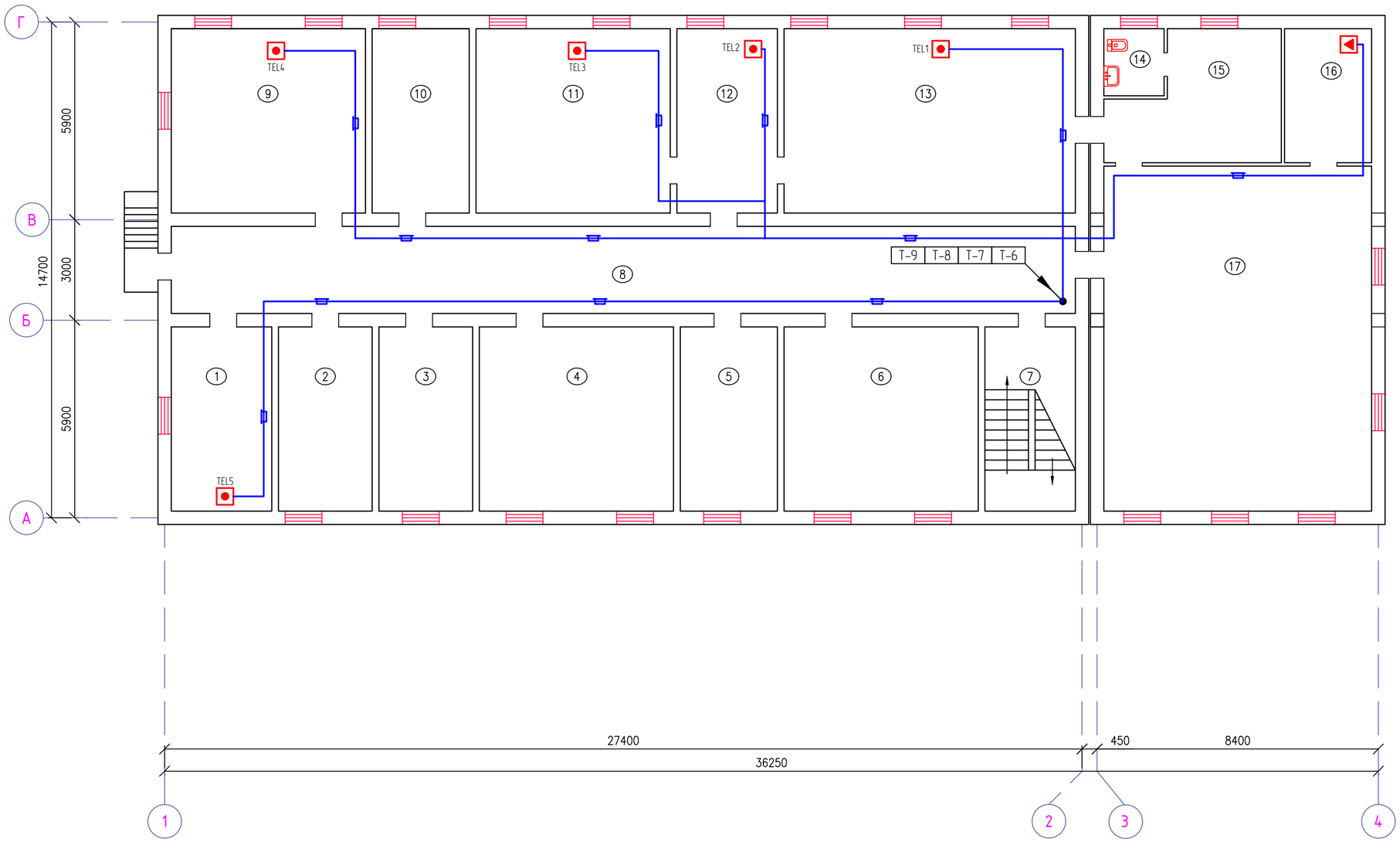

ЭКСПЛИКАЦИЯ ПОМЕЩЕНИЙ 2 этаж

НОМЕР ПОМЕЩ.	НАИМЕНОВАНИЕ	ПЛОЩАДЬ, М2	ПРИМЕЧАНИЕ
1	КАБИНЕТ	16.5	
2	КАБИНЕТ	15.4	
3	КАБИНЕТ	15.4	
4	КАБИНЕТ	31.9	
5	КАБИНЕТ	15.9	
6	ЗАЛ МАЖИЛИСА	31.9	
7	ЛЕСТН. КЛЕТКА	14.8	
8	КОРИДОР	70.2	
9	КАБИНЕТ	31.9	
10	КАБИНЕТ	15.9	
11	КАБИНЕТ ЗАМ. ДИРЕКТОРА	31.9	
12	ПРИЕМНАЯ	16.5	
13	КАБИНЕТ ДИРЕКТОРА	47.8	
14	С/У	3.6	
15	КОМНАТА ОТДЫХА	17.1	
16	СЕРВЕРНАЯ	10.4	
17	АКТОВЫЙ ЗАЛ	82.4	
	ИТОГО:	469.5	

Условные обозначения оборудования

Обозначение	Наименование	Примечание
	Мини-АТС	
	Телефонная розетка RJ-11,	
	Прокладка в коробе.	

Согласовано:

Взам. инв. No

Подпись и дата

Инв. No подл.

Изм.	Кол.	Лист	N док.	Подпись	Дата
РАЗРАБОТ		ДЖУНБАСОВ			25.03.24
ПРОВЕРИЛ		МУСИН Е.			25.03.24
ГИП		БУЛЕКБАЕВ А.			25.03.24
Н.КОНТР		КОЙБАГАРОВ			25.03.24

СС

РЕКОНСТРУКЦИЯ АДМИНИСТРАТИВНОГО ЗДАНИЯ ДЕПАРТАМЕНТА ЭКОЛОГИЙ ПО АТЫРАУСКОЙ ОБЛАСТИ ПО АДРЕСУ: Г.АТЫРАУ УЛ.КУЛМАНОВА ДОМ 137

СИСТЕМА СВЯЗИ

СТАДИЯ	ЛИСТ	ЛИСТОВ
РП	4	

ПЛАН РАСПОЛОЖЕНИЯ ОБОРУДОВАНИЯ И ПРОКЛАДКИ СЕТЕЙ НА 2-М ЭТАЖЕ

ТОО "GENERAL PROJECT & CONSTRUCTION"

A2 (594x420)

Позиция	Наименование и техническая характеристика	Тип, марка, обозначение документа, опросного листа	Код оборудования, изделия, материала	Завод-изготовитель	Единица измерения	Количество	Масса единицы кг	Примечания
1	2	3	4	5	6	7	8	9
	1. Оборудование							
1.1	Мини-АТС на 3 внешних и 8 внутренних линий	KX-TEB308		Panasonic	шт.	1		
1.2	Телефонный аппарат	KX-TS2350		Panasonic	шт.	9		
1.3	Телефонная розетка RJ-11				шт.	9		
1.4	Коннектор RJ-11				шт.	20		
	2. Кабельно-проводниковая продукция и изделия							
2.2	Кабель связи и сигнализации с низким дымо- и газовыделением,	КПСВВнг(А)-LS						
	сечением 1х2х0,5 мм^2				м	150		
	сечением 2х2х0,5 мм^2				м	255		
2.3	Кабель-канал 12х12				м	300		
2.4	Жесткая гладкая труба из нераспространяющего горение ПВХ ⌀ 25				м	10		

Согласовано:

Взам. инв. No

Подпись и дата

Инв. No подл.

Примечание:

1. Возможно применение аналогичного оборудования при условии, что технические характеристики, габаритные размеры, вес, качество изготовления соответствуют показателям изделия, предусмотренного в проекте.

Изм.	Кол.	Лист	N док.	Подпись	Дата
РАЗРАБОТ		ДЖУНБАСОВ			25.03.24
ПРОВЕРИЛ		МУСИН Е.			25.03.24
ГИП		БУЛЕКБАЕВ А.			25.03.24
Н.КОНТР		КОЙБАГАРОВ			25.03.24

СС.СО

РЕКОНСТРУКЦИЯ АДМИНИСТРАТИВНОГО ЗДАНИЯ ДЕПАРТАМЕНТА ЭКОЛОГИЙ ПО АТЫРАУСКОЙ ОБЛАСТИ ПО АДРЕСУ: Г.АТЫРАУ УЛ.КУЛМАНОВА ДОМ 137

СИСТЕМА СВЯЗИ

СТАДИЯ	ЛИСТ	ЛИСТОВ
РП	1	1

СПЕЦИФИКАЦИЯ ОБОРУДОВАНИЯ ИЗДЕЛИЙ И МАТЕРИАЛОВ

ТОО "GENERAL PROJECT & CONSTRUCTION"

А3 (420х297)