ТОО "GENERAL PROJECT & CONSTRUCTION"

«Реконструкция административного здания Департамента Экологии по Атырауской области» по адресу: г. Атырау, ул. Кулманова 137

Рабочий проект
Административное здание
ТОМ V. Альбом 2

Раздел: Технологическая часть

Атырау 2024г.

ТОО "GENERAL PROJECT & CONSTRUCTION"

«Реконструкция административного здания Департамента Экологии по Атырауской области» по адресу: г. Атырау, ул. Кулманова 137

Административное здание
ТОМ V. Альбом 2

Раздел: Технологическая часть

ГИП		Булекбаев А.
Директор		Аханов Н.А.

Атырау 2024г.

ВЕДОМОСТЬ РАБОЧИХ ЧЕРТЕЖЕЙ ОСНОВНОГО КОМПЛЕКСА ТХ

ЛИСТ	НАИМЕНОВАНИЕ	ПРИМЕЧАНИЕ
1	ОБЩИЕ ДАННЫЕ	
2	ПЛАН ГАРАЖА	

ВЕДОМОСТЬ ССЫЛОЧНЫХ И ПРИЛАГАЕМЫХ ДОКУМЕНТОВ

ОБОЗНАЧЕНИЕ	НАИМЕНОВАНИЕ	ПРИМЕЧАНИЕ
	ПРИЛАГАЕМЫЕ ДОКУМЕНТЫ	
G-23-05-02-ТХ	СПЕЦИФИКАЦИЯ ОБОРУДОВАНИЯ	

ОБЩИЕ УКАЗАНИЯ

1. ТЕХНИЧЕСКИЕ РЕШЕНИЯ, ПРИНЯТЫЕ В РАБОЧИХ ЧЕРТЕЖАХ, СООТВЕТСТВУЮТ ТРЕБОВАНИЯМ ЭКОЛОГИЧЕСКИХ, САНИТАРНО-ГИГИЕНИЧЕСКИХ, ПОЖАРО- И ВЗРЫВОПОЖАРОБЕЗОПАСНЫХ И ДРУГИХ ДЕЙСТВУЮЩИХ НОРМ И ПРАВИЛ И ОБЕСПЕЧИВАЮТ БЕЗОПАСНУЮ ДЛЯ ЖИЗНИ И ЗДОРОВЬЯ ЛЮДЕЙ ЭКСПЛУАТАЦИЮ ОБЪЕКТА ПРИ СОБЛЮДЕНИИ ПРЕДУСМОТРЕННЫХ РАБОЧИМИ ЧЕРТЕЖАМИ МЕРОПРИЯТИЙ.
2. РАБОЧИЙ ПРОЕКТ РАЗРАБОТАН НА ОСНОВАНИИ ЗАДАНИЯ НА ПРОЕКТИРОВАНИЕ ПО ОБЪЕКТУ «РЕКОНСТРУКЦИЯ АДМИНСТРАТИВНОГО ЗДАНИЯ ДЕПАРТАМЕНТА ЭКОЛОГИИ ПО АТЫРАУСКОЙ ОБЛАСТИ» ПО АДРЕСУ: Г.АТЫРАУ УЛ.КУЛМАНОВА 137
3. ПРИ РАЗРАБОТКЕ РАБОЧЕГО ПРОЕКТА УЧТЕНЫ ТРЕБОВАНИЯ НОРМАТИВНЫХ ДОКУМЕНТОВ: "ПРАВИЛА ПОЖАРНОЙ БЕЗОПАСНОСТИ В РЕСПУБЛИКЕ КАЗАХСТАН" ОТ 8ФЕВРАЛЯ 2006Г.; РНТП-01-94 " ОПРЕДЕЛЕНИЕ КАТЕГОРИЙ ПОМЕЩЕНИЙ, ЗДАНИЙ И СООРУЖЕНИЙ ПО ВЗРЫВОПОЖАРНОЙ И ПОЖАРНОЙ ОПАСНОСТИ"; САНПИН 4.01.069.03 «САНИТАРНО – ЭПИДЕМИОЛОГИЧЕСКИЕ ТРЕБОВАНИЯ К ОБЪЕКТАМ ОБЩЕСТВЕННОГО ПИТАНИЯ»; СНИП РК 3.02-38-2006 «ОБЪЕКТЫ ОБЩЕСТВЕННОГО ПИТАНИЯ» И СНИП РК 3.02-02-2001 "ОБЩЕСТВЕННЫЕ ЗДАНИЯ И СООРУЖЕНИЯ", СНИП РК 3.02-04-2002 "АДМИНИСТРАТИВНЫЕ И БЫТОВЫЕ ЗДАНИЯ".
4. ПРОЕКТОМ ПРЕДУСМОТРЕНО ОДНОЭТАЖНОЕ КИРПИЧНОЕ ЗДАНИЕ ДЛЯ РАЗМЕЩЕНИЯ 4 ГАРАЖ ,3 СКЛАД И КОМНАТА ВОДИТЕЛЕЙ С САНУЗЛОМ.
5. ПРИ ЭКСПЛУАТАЦИИ ПРИНЯТОГО ОБОРУДОВАНИЯ НЕОБХОДИМО СОБЛЮДАТЬ ТРЕБОВАНИЯ РУКОВОДСТВА ПО ЭКСПЛУАТАЦИИ ОБОРУДОВАНИЯ, ТРЕБОВАНИЯ ОХРАНЫ ТРУДА И ТЕХНИКИ БЕЗОПАСНОСТИ И ТРЕБОВАНИЯ ПРАВИЛ ПОЖАРНОЙ БЕЗОПАСНОСТИ.

ПРИНЯТЫЕ ТЕХНИЧЕСКИЕ РЕШЕНИЯ СООТВЕТСТВУЮТ ТРЕБОВАНИЯМ ДЕЙСТВУЮЩИХ ЗАКОНОДАТЕЛЬНЫХ АКТОВ, НОРМ И ПРАВИЛ РЕСПУБЛИКИ КАЗАХСТАН ПО ВЗРЫВОПОЖАРНОЙ И ЭКОЛОГИЧЕСКОЙ БЕЗОПАСНОСТИ, ПО ОХРАНЕ ТРУДА, И ОБЕСПЕЧИВАЕТ БЕЗОПАСНУЮ ДЛЯ ЖИЗНИ И ЗДОРОВЬЯ ЛЮДЕЙ ЭКСПЛУАТАЦИЮ ОБЪЕКТОВ И СООРУЖЕНИЙ ПРИ СОБЛЮДЕНИИ МЕРОПРИЯТИЙ, ПРЕДУСМОТРЕННЫХ ПРОЕКТНОЙ ДОКУМЕНТАЦИЕЙ.

ГЛАВНЫЙ ИНЖЕНЕР ПРОЕКТА БУЛЕКБАЕВ А.О.

ИЗМ.	КОЛ-УЧ	ЛИСТ	N°ДОК	ПОДПИСЬ	ДАТА
РАЗРАБОТАЛ		ХАЙСАЕВ Б.			
ПРОВЕРИЛ		БУЛЕКБАЕВ А.			
ГИП		БУЛЕКБАЕВ А.			
		КОЙБАГАРОВ			

G-23-05-02-ТХ

«РЕКОНСТРУКЦИЯ АДМИНСТРАТИВНОГО ЗДАНИЯ ДЕПАРТАМЕНТА ЭКОЛОГИИ ПО АТЫРАУСКОЙ ОБЛАСТИ» ПО АДРЕСУ: Г.АТЫРАУ УЛ.КУЛМАНОВА 137

ТЕХНОЛОГИЧЕСКИЕ РЕШЕНИЯ ГАРАЖ	СТАДИЯ	ЛИСТ	ЛИСТОВ
	РП	1	
ОБЩИЕ ДАННЫЕ	ТОО "GENERAL PROJECT & CONCTRUCTION"		

ФОРМАТ А3

ПЛАН

МАСШТАБ 1:100

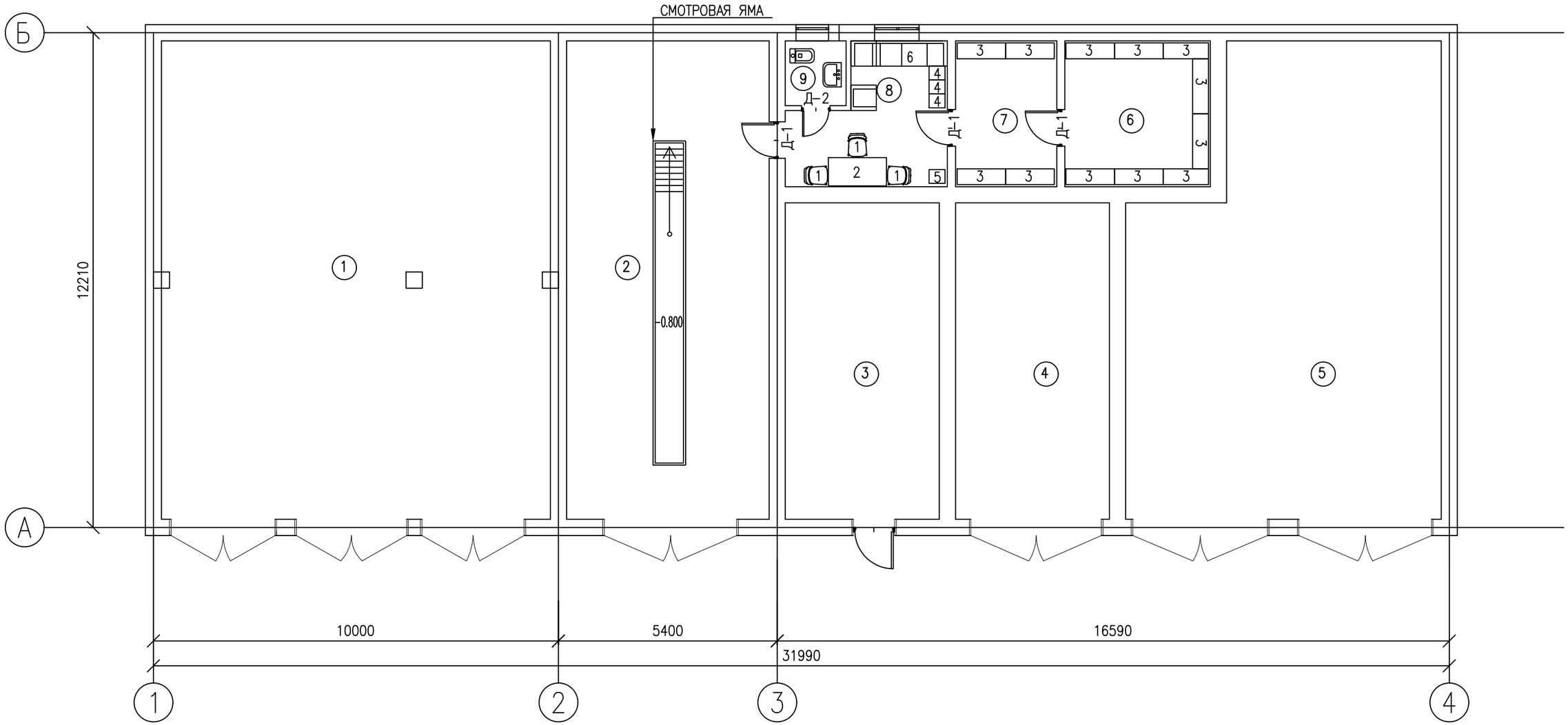

ЭКСПЛИКАЦИЯ ГАРАЖА

НОМЕР ПОМЕЩ.	НАИМЕНОВАНИЕ	ПЛОЩАДЬ, М2	ПРИ-МЕЧА-НИЕ
1	ГАРАЖ	113.3	
2	ГАРАЖ	59	
3	СКЛАД	29.6	
4	ГАРАЖ	29.6	
5	ГАРАЖ	82	
6	СКЛАД	13	
7	СКЛАД	9	
8	КОМНАТА ВОДИТЕЛЕЙ	14.5	
9	САНУЗЕЛ	2.4	
	ИТОГО:	352.4	

ПРИМЕЧАНИЕ:ВСЕ РАЗМЕРЫ ПОМЕЩЕНИЕ УКАЗАНЫ В РАЗДЕЛ АС– ТОМ V ,АЛЬБОМ 1

Согласовано

Взам. инв. #

Подп. и дата

Инв. # подл.

ИЗМ.	КОЛ–УЧ	ЛИСТ	N°ДОК	ПОДПИСЬ	ДАТА
РАЗРАБОТАЛ		ХАЙСАЕВ Б.			
ПРОВЕРИЛ		БУЛЕКБАЕВ А.			
ГИП		БУЛЕКБАЕВ А.			
Н.КОНТР.		КОЙБАГАРОВ			

G–23–05–02–ТХ

«РЕКОНСТРУКЦИЯ АДМИНСТРАТИВНОГО ЗДАНИЯ ДЕПАРТАМЕНТА ЭКОЛОГИИ ПО АТЫРАУСКОЙ ОБЛАСТИ» ПО АДРЕСУ: Г.АТЫРАУ УЛ.КУЛМАНОВА 137

ТЕХНОЛОГИЧЕСКИЕ РЕШЕНИЯ
ГАРАЖ

СТАДИЯ	ЛИСТ	ЛИСТОВ
РП	2	

ПЛАН

ТОО "GENERAL PROJECT & CONCTRUCTION"

ФОРМАТ А3

СПЕЦИФИКАЦИЯ ОБОРУДОВАНИЯ И МАТЕРИАЛОВ

Позиц.	Наименование и техническая характеристика	Тип, марка обозначение документа, опросного листа	Код продукции	Поставщик	Еди-ница изме-рения	Коли-чество	Масса единицы, кг.	Примечание
1	2	3	4	5	6	7	8	9
	ГАРАЖ							
1	СТУЛ ОФИСНЫЙ ISO CHROME				шт	3		
2	СТОЛ ПРЯМОУГОЛЬНЫЙ 1600X800 ММ				шт	1		
3	СКЛАДСКИЕ СТЕЛЛАЖИ МЕТАЛЛИЧЕСКИЕ, ШИРИНА 1200 ММ				шт	12		
4	ДВУХСЕКЦИОННЫЙ МЕТАЛЛИЧЕСКИЕ ШКАФ ШРМ-22/800 У				шт	3		
5	ХОЛОДИЛЬНИК HAIER HRF-535 DM7RU				шт	1		
6	МЯГКИЙ ДИВАН 3+1+1				шт	1		
Б/П	МИКРОВОЛНОВАЯ ПЕЧЬ SAMSUNG MS23F302TAS				шт	1		
Б/П	ЭЛЕКТРИЧЕСКИЙ ЧАЙНИК TEFAL EXPRESS PLASTIC KO-299				шт	1		
Б/П	ЗЕРКАЛО НАСТЕННОЕ 600X800 ММ				шт	1		
Б/П	ЭЛЕКТРОСУЩИТЕЛЬ ДЛЯ РУК, 1Ф, 220В, N=1,8 кВТ				шт	1		

ИЗМ.	КОЛ-УЧ	ЛИСТ	N°ДОК	ПОДПИСЬ	ДАТА
РАЗРАБОТАЛ		ХАЙСАЕВ Б.			
ПРОВЕРИЛ		БУЛЕКБАЕВ А.			
ГИП		БУЛЕКБАЕВ А.			
Н.КОНТР.		КОЙБАГАРОВ			

G-23-05-02-ТХ.СО

«РЕКОНСТРУКЦИЯ АДМИНСТРАТИВНОГО ЗДАНИЯ ДЕПАРТАМЕНТА ЭКОЛОГИИ ПО АТЫРАУСКОЙ ОБЛАСТИ» ПО АДРЕСУ: Г.АТЫРАУ УЛ.КУЛМАНОВА 137

ТЕХНОЛОГИЧЕСКИЕ РЕШЕНИЕ
ГАРАЖ

СТАДИЯ	ЛИСТ	ЛИСТОВ
РП	1	1

СПЕЦИФИКАЦИЯ ОБОРУДОВАНИЯ И МАТЕРИАЛОВ

ТОО "GENERAL PROJECT" & CONSTRUCTION

ФОРМАТ А3