Приложение 2 к акту приемки
объекта в эксплуатацию
форма

**Технические характеристики объекта (многоквартирные жилые дома, промышленные, торговые объекты и тому подобное)**

| Наименование (многоквартирный жилой дом, промышленные, торговые объекты и т.п.) | Общие сведения | | | | | | | | | |
|---|---|---|---|---|---|---|---|---|---|---|
| | количество этажей (этаж) | количество квартир | количество помещений, комнат | площадь застройки (м2) | объем здания (м3) | общая площадь (м2) | жилая площадь (м2) | площадь нежилых помещений (м2) | площадь парковочных мест (м2) | площадь балкона, лоджии (м2) |
| 1 | 2 | 3 | 4 | 5 | 6 | 7 | 8 | 9 | 10 | 11 |
| Насосная станция второго подъема | 1 | | 1 | 38,5 | 226,0 | 26,8 | | 26,8 | | |
| Насосная станция третьего подъема | 1 | | 1 | 38,5 | 226,0 | 26,8 | | 26,8 | | |

продолжение таблицы

| Описание конструктивных элементов | | | Вид отопления | Благоустройство | | | | |
|---|---|---|---|---|---|---|---|---|
| фундамент | стены | кровля | | электроснабжение | водоснабжение | горячее водоснабжение | канализация | газоснабжение |
| 12 | 13 | 14 | 15 | 16 | 17 | 18 | 19 | 20 |
| Ленточный из ФБС блоков | Кирпич силикат н. | Профлист | Электро-радиатор | | | | | |
| Ленточный из ФБС блоков | Кирпич силикат н. | Профлист | Электро-радиатор | | | | | |

Распределение площади

| № | | В отдельных квартирах | В помещениях коридорного типа | В общежитиях | В гостиницах |
|---|---|---|---|---|---|
| 1 | Количество жилых квартир | | | | |
| 2 | Количество жилых комнат | | | | |
| 3 | Общая площадь (м 2) | | | | |

| | | | | | |
|---|---|---|---|---|---|
| 4 | Жилая площадь (м 2) | | | | |

продолжение таблицы

| Из общего числа площади | | | | Распределение квартир по числу комнат | | | | |
|---|---|---|---|---|---|---|---|---|
| в мансардах | в подвалах | в цокольных этажах | в бара ках | 1-комнатные | 2-комнатные | 3-комнатные | 4-комнатные | 5-комнатные |
| | | | | | | | | |
| | | | | | | | | |
| | | | | | | | | |

Нежилые помещения

| Площадь (м2) | Жилая площадь в нежилых помещениях | Торговая | Промышленно-производственных зданий и сооружений | Складская | Бытового обслуживания | Гаражи | Организаций и учреждений управления, научных, банковский, общественных и т.п. |
|---|---|---|---|---|---|---|---|
| 1 | 2 | 3 | 4 | 5 | 6 | 7 | 8 |
| Основная | | | | | | | |
| Вспомогательная | | | | | | | |

продолжение таблицы

| Общественного питания | Учреждений образования | Транспортных зданий и сооружений | Здравоохранения, лечебного назначения | Физкультуры и спорта | Учреждений культуры и искусства | Сооружений инженерных сетей | Прочие | Всего |
|---|---|---|---|---|---|---|---|---|
| 9 | 10 | 11 | 12 | 13 | 14 | 15 | 16 | 17 |
| | | | | | | | | |
| | | | | | | | | |

Перечень документов, прилагаемых к техническим характеристикам объекта:

1. Поэтажные планы
2. Экспликация к поэтажным планам

Насосная станция

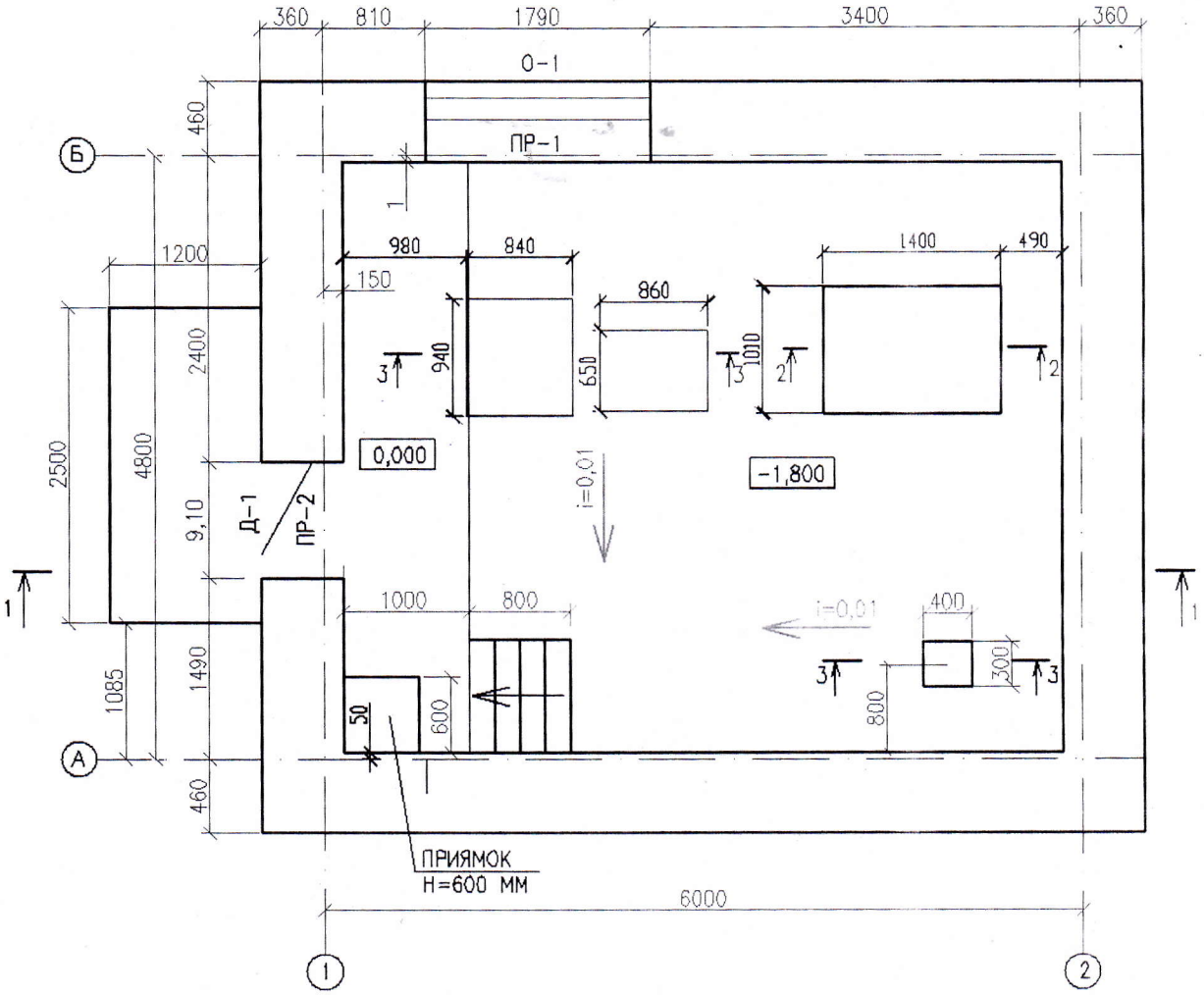


Экспликация помещений

| Номер помещения | Наименование | Площадь, м2 | Кат.помещения |
|---|---|---|---|
| 1 | Машинный зал | 26,8 | |

КПП

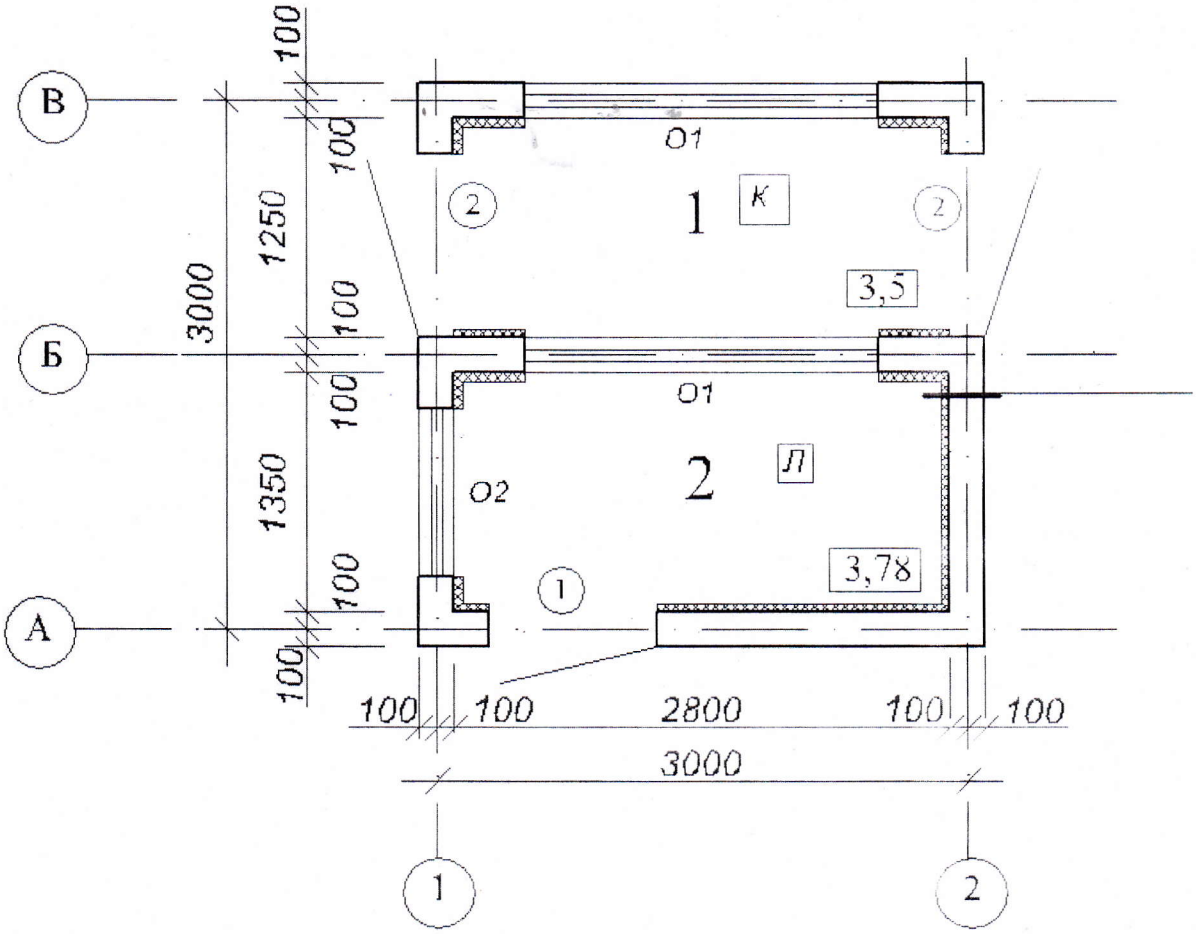


*Экспликация помещений*

| Номер помещения | Наименование | Площадь, м2 | Кат. помещения |
|---|---|---|---|
| | 1 ЭТАЖ | | |
| 1 | Проходная | 3,5 | |
| 2 | Охрана | 3,78 | |

Экспликация земельного участка (м2)

| Общая площадь земельного участка | Застроенная площадь | | | Незастроенная площадь | | |
|---|---|---|---|---|---|---|
| | всего | под основными строениями | под прочими постройками и сооружениями | асфальтовые покрытия | прочие замощения | грунт |
| 1 | 2 | 3 | 4 | 5 | 6 | 7 |
| 10188 | 730 | 730 | 730 | 1480 | | 3938 |
| 6084 | 730 | 88 | 88 | 880 | | 4474,0 |
| 10000 | 10 | 10 | 462 | | | 9528 |

## продолжение таблицы

| Незастроенная площадь (м2) | | | | | | | | | |
|---|---|---|---|---|---|---|---|---|---|
| оборудованные площадки | | | | зеленые насаждения | | | | | |
| | | | | | в том числе | | | | |
| всего | спортивные | детские | хозяйственные | всего | газон с деревьями | плодовый сад | газоны, цветочные клумбы | огород | прочие |
| 8 | 9 | 10 | 11 | 12 | 13 | 14 | 15 | 16 | 17 |
| | | | | 9530 | 9530 | | | | |
| | | | | | | | | | |

## Экспликация к плану объекта

| Этаж | Номер помещения, квартиры | Номера частей помещения, квартиры | Назначение частей помещения, квартиры | Площадь по внутреннему обмеру (м2), в том числе | | | |
|---|---|---|---|---|---|---|---|
| | | | | Общая | Полезная | Жилая | Нежилая |
| 1 | 2 | 3 | 4 | 5 | 6 | 7 | 8 |
| | | | | | | | |

## продолжение таблицы

| Площадь по внутреннему обмеру (м2), в том числе | | | | | | | | |
|---|---|---|---|---|---|---|---|---|
| В отдельных квартирах | В общежитиях | В гостиницах | Торговая | Промышленно-производственных зданий и сооружений | Складская | Учреждений образования | Предприятий бытового обслуживания | Организаций и учреждений управления, научных, банковских, общественных и т.п. |
| 9 | 10 | 11 | 12 | 13 | 14 | 15 | 16 | 17 |

## продолжение таблицы

| Площадь по внутреннему обмеру (м2), в том числе | | | | | | | |
|---|---|---|---|---|---|---|---|
| Предприятий общественного | Организации здравоохранения | Физкультурно-спортивная | Учреждений культуры | Транспортных зданий | Сооружений и инженерных | Гаражей | Прочие |

| | | | | | | | |
|---|---|---|---|---|---|---|---|
| итания | | | искусства | сооружений | сетей | | |
| 18 | 19 | 20 | 21 | 22 | 23 | 24 | 25 |
| | | | | | | | |

## Техническое описание конструктивных элементов основного строения

| № п.п. | Наименование конструктивных элементов | | Описание конструктивных элементов (материал, отделка и т.д.) |
|---|---|---|---|
| 1 | 2 | | 3 |
| 1 | Фундамент | | Ленточные из ФБС блоков по щебеночной подготовке толщ. 150мм. Бетон на фундаменты кл. В7,5, В12,5 по водонепроницаемости W8, F100 на сульфатостойком цементе. |
| 2 | 1) наружные и внутренние капитальные стены | | Кирпич силикатный с утеплением толщ.100мм. |
| | 2) перегородки | | |
| 3 | Перекрытия | чердачное | Из ЖБ плит по серии 1.141-1 вып.63 |
| | | междуэтажное | - |
| 4 | Крыша | | Односкатная стропильная, покрытия из проф.листа НС44-100-0,7-ОЦ |
| 5 | Полы | 1-го этажа | Подстилающий слой из бетона В7,5, бетонное покрытие кл.В15 |
| | | последующих этажей | - |
| 6 | Проемы | окна | Деревянные переплеты |
| | | двери | Деревянные |
| 7 | Отделочные работы | внутренние | Штукатурка ЦИР, гипсовая шпатлевка, клеевая окраска, влагостойкая водоэмульсионная окраска. |
| | | наружные | Штукатурка, окраска |
| | Горячее водоснабжение | | - |
| 9 | Водопровод | | Из полиэтиленовой трубы д32мм |
| 10 | Канализация | | Из пвх трубы безнапорной д100мм |
| 11 | Электроосвещение | | Светильники светодиодные |
| 12 | Отопление | печное | - |
| 13 | | печное газовое | - |
| 14 | | от ТЭЦ | - |

| | | | | |
|---|---|---|---|---|
| 15 | | от АГВ | | Отопление состоит из электрических радиаторов |
| 16 | | от индивидуальной отопительной установки | на газе | - |
| 17 | | | на твердом топливе | - |
| 18 | | от районной котельной | на газе | - |
| 19 | | | на твердом топливе | - |
| 20 | Разные работы | | | - |

## Техническое описание служебных построек

| Показатели | Наименование служебных построек | |
|---|---|---|
| | КПП (2шт.) | Уборная(2шт.) |
| Площадь (м 2) | 9 | 1,2 |
| Высота строения (м) | 2,3 | 2,15 |
| Объем строения (м 3) | - | 0,45 |
| Фундамент | ЖБ | сборные ЖБ кольца |
| Стены | Шлакоблоки | деревянные каркасно-щитовые |
| Перекрытия | ЖБ плиты | - |
| Крыша | Металлочерепица по деревяной обрешетке | Асбестоцементные листы по деревян.констр. |
| Полы | Керамич. По бетонной стяжке | - |
| Окна | ПВХ | - |
| Двери | Дерев. | - |
| Внутренняя отделка | ГКЛ | - |
| Наружная отделка | Штукатурка, покраска | Гидроизоляция. |

| | |
|---|---|
| Печи | электропечь |

## Техническое описание внутридворовых сооружений

| Наименование сооружений | Размер в метрах | | | | | Материал |
|---|---|---|---|---|---|---|
| | длина | ширина | площадь | высота или глубина | Объем (м 3) | |
| 1 | 2 | 3 | 4 | 5 | 6 | 7 |
| Резервуары для воды емк. 50м3 -2шт. | 5х2 | 4х2 | 20х2 | 3х2 | 50х2 | ЖБ |
| Резервуары для воды емк.150м3-1шт. | 9 | 6 | 54 | 3,6 | 150 | ЖБ |
| Резервуары для воды емк.200м3 -2шт. | 9х2 | 6х2 | 54х2 | 4,5х2 | 200х2 | ЖБ |

## Техническое описание отдельных частей строения (подвалов, полуподвалов, мезонинов, мансард)

| Наименование и назначение отдельных частей строения | Заглубление спланированной поверхности земли до пола подвала | Описание элементов | | | | | |
|---|---|---|---|---|---|---|---|
| | | стены | перекрытия | полы | внутренняя отделка | крыша | дополнительные устройства |
| 1 | 2 | 3 | 4 | 5 | 6 | 7 | 8 |
| | | | | | | | |
| | | | | | | | |

## Техническое описание нежилых пристроек к основному строению

| Наименование конструктивных элементов | | Техническое описание конструктивных элементов |
|---|---|---|
| 1 | | 2 |
| Фундамент | | |
| Стены и перегородки | | |
| Крыша | | |
| Полы | | |
| Перекрытия | | |
| Проемы | окна | |

| | | |
|---|---|---|
| | двери | |
| Отделочные работы | внутренние | |
| наружные | | |
| Разные работы | | |
| Итого: | | |
| Фундамент | | |
| Стены и перегородки | | |
| Крыша | | |
| Полы | | |
| Перекрытия | | |
| Проемы | окна | |
| | двери | |
| Отделочные работы | внутренние | |
| | наружные | |
| Разные работы | | |
| Итого: | | |
| Фундамент | | |
| Стены и перегородки | | |
| Крыша | | |
| Полы | | |
| Перекрытия | | |
| Проемы | окна | |
| | двери | |

| | | |
|---|---|---|
| Отделочные работы | внутренние | |
| | наружные | |
| Разные работы | | |
| Итого: | | |

Исчисление площадей и объемов основной и отдельных частей строения (подвалов, полуподвалов, мезонинов, мансард, крыш, пристроек и т.п.)

| Наименование частей строения и пристроек | Формула для подсчета площадей по наружному обмеру | Площадь (м 2) | Высота (м) | Объем (м 3) | Наименование частей строения и пристроек | Формула для подсчета площадей по наружному обмеру | Площадь (м 2) | Высота (м) | Объем (м 3) |
|---|---|---|---|---|---|---|---|---|---|
| 1 | 2 | 3 | 4 | 5 | 6 | 7 | 8 | 9 | 10 |
| | | | | | | | | | |
| | | | | | | | | | |
| | | | | | | | | | |
| | | | | | | | | | |
| | | | | | | | | | |

**Заказчик:**

**Искаков А.С** _____

*фамилия, имя, отчество* *подпись руководителя*

М.П.

**Авторский надзор**

**Бисенбаев А.Ш** _____

*фамилия, имя, отчество* *подпись эксперта*

М.П.

Приложение 3 к акту приемки
объекта в эксплуатацию

форма

**Технические характеристики объекта (линии электропередач)**

| № п/п | Наименование | Единица измерения | Количество |
|---|---|---|---|
| 1 | 2 | 3 | 4 |
| 1 | Воздушные ЛЭП низкого напряжения ... | киломерт (далее – км) | |
| 2 | Воздушные ЛЭП Высокого напряжения 10 кВ | Км | |
| 3 | Кабельные ЛЭП низкого напряжения ... | км | |
| 4 | Кабельные ЛЭП высокого напряжения... | км | |
| 5 | Площадь опор | м 2 | |
| 6 | Опоры: | | |
| | 1) металлические | штук (далее – шт) | 83 |
| | 2) деревянные с деревянными приставками | шт | |
| | 3) деревянные с железобетонными приставками | шт | |
| | 4) железобетонные | шт | 48 |
| | 5) тросовые подвесы | шт | |
| 7 | Провода: | | |
| | 1) медные | км | |
| | 2) алюминиевые | км | |
| | 3) сталеалюминиевые | км | |
| 8 | Кронштейны для светильников: | | |
| | 1) железобетонные | шт | |
| | 2) металлические | шт | 83 |
| 9 | Арматура уличного освещения: | | |
| | 1) светильники с лампами накаливания | шт | |
| | 2) светильники с ртутными лампами | шт | |

| | | | | |
|---|---|---|---|---|
| | 3) светильники с светодиодные лампами | шт | | 83 |
| 10 | Кабели: | | | |
| | 1) марки... напряжением... 0,4кВ | км | | |
| | АВБбШв 3х2,5 (ок)-0,66 | | км | 0,496 |
| | АВБбШв 3х4 (ок)-0,66 | | км | 2,795 |
| | ВВГ 3х2,5 (ок)-0,66 | | км | 0,94 |
| | ВВГ 5х10 (ок)-0,66 | | км | 0,01 |
| | АВБбШв 4х2,5 (ок)-0,66 | | км | 0,506 |
| | АВБбШв 4х4 (ок)-0,66 | | км | 0,36 |
| | АВБбШв 4х6 (ок)-0,66 | | км | 0,14 |
| | АВБбШв 4х25(ок)-0,66 | | км | 0,167 |
| | АВБбШв 4х16 (мк)-0,66 | | км | 0,12 |
| | КВВГ4х2,5 | | км | 0,13 |
| | 2) марки... напряжением... 10кВ | км | | |
| | СИП-3 1х35-20мм2 | | км | 5,56 |
| 11 | Муфты соединительные... | шт | | |
| 12 | Муфты концевые | шт | | |
| 13 | Контуры заземления | шт | | |
| 14 | Устройства грозозащиты | шт | | |
| 15 | Дорожные покрытия кабельных сетей: | | | |
| | 1) асфальтобетонные | м 2 | | |
| | 2) булыжные | м 2 | | |
| | 3) тротуары | м 2 | | |

**Заказчик:**

**Искаков А.С.** _____

*фамилия, имя, отчество* *подпись руководителя*

М.П.

**Авторский надзор**

**БисенбаевА. Ш.** _____

*фамилия, имя, отчество* *подпись эксперта*

М.П.

Приложение 12 к акту приемки
объекта в эксплуатацию
форма

**Технические характеристики объекта (зеленые насаждения)**

| № п.п. | Наименование | Единица измерение | Количество | Примечание |
|---|---|---|---|---|
| 1 | 2 | 3 | 4 | 5 |
| 1 | Длина улицы | м | | |
| 2 | В том числе озелененная часть | м2 | | |
| 3 | Средняя ширина проезда | м | | |
| 4 | Общая площадь объекта (проезд, сквер, парк, бульвар) | м2 | | |
| 5 | Под зелеными насаждениями, из них | | | |
| | под деревьями | м2 | | |
| | под кустарниками | м2 | | |
| | под цветниками | м2 | | |
| | под газонами | м2 | 9530 | |
| | в т.ч. - обыкновенные | м2 | 9530 | |
| | - партерные | м2 | | |
| | - луговые | м2 | | |
| 6 | Под замощением, из них | | | |
| | асфальтовое покрытие | м2 | | |
| | щебеночное покрытие | м2 | 2822 | |
| | плитами | м2 | | |
| | грунтовые улучшенные | м2 | | |
| | грунтовые | м2 | | |
| 7 | Под строениями | м2 | | |
| 8 | Под сооружениями | м2 | | |
| 9 | Под водоемами | м2 | | |

| | | | | |
|---|---|---|---|---|
| | | | | |
| 10 | Прочие | м2 | | |
| 11 | деревья | шт | 54 | |
| 12 | кусты | шт | | |
| 13 | кустарники | шт | 132 | |
| 14 | цветники | | | |
| 15 | газоны | м2 | 9530 | |
| 16 | порода деревьев | | Тополь пирамид. | |
| 17 | возраст | год | 5-6 лет | |

**Заказчик:**

**Искаков А.С** _____

*фамилия, имя, отчество* *подпись руководителя*

М.П.

**Авторский надзор:**

**БисенбаевА.Ш** _____

*фамилия, имя, отчество* *подпись эксперта*

М.П.

Приложение 13

к акту приемки объекта
в эксплуатацию

форма

**Технические характеристики объекта**
**(сети, водоводы, коллекторы и тому подобное)**

| № п/п | Наименование | Единицы измерения | Количество, протяженность | Примечание |
|---|---|---|---|---|
| 1 | 2 | 3 | 4 | 5 |
| Водопровод | | | | |
| 1 | Водоводы (общая протяженность) | м | 34 209 | |
| | 1) из стальных труб | м | 319 | |
| | 2) из чугунных труб | м | | |
| | 3) из асбестоцементных труб | м | | |
| | 4) из железобетонных труб | м | | |
| | 5)из полиэтиленовых труб Д160мм | м | 1 216 | |
| | 6)из полиэтиленовых труб Д125мм | м | 314 | |
| | 7)из полиэтиленовых труб Д110мм | м | 11 079 | |
| | 8) из полиэтиленовых труб Д90мм | м | 1 763 | |
| | 9) из полиэтиленовых труб Д75мм | м | 7 529 | |
| | 10) из полиэтиленовых труб Д50мм | м | 2 060 | |
| | 11) из полиэтиленовых труб Д32мм | м | 1 970 | |
| | 12) из полиэтиленовых труб Д25мм | м | 8 278 | |
| 2 | Распределительная сеть (общая протяженность) | м | - | |
| | 1) из стальных труб | м | - | |

| | | | | |
|---|---|---|---|---|
| | 2) из чугунных труб | м | - | |
| | 3) из асбестоцементных труб | м | - | |
| | 4) из полиэтиленовых труб | м | - | |
| | 5) | м | - | |
| 3 | Прочие устройства | | | |
| | Смотровой колодец | шт | 225 | |
| | Задвижка d- | шт | | |
| | " d- 50 | шт | 31 | |
| | " d- 65 | шт | 4 | |
| | " d- 80 | шт | 18 | |
| | " d- 100 | шт | 30 | |
| | " d- 125 | шт | 2 | |
| | " d- 150 | шт | 10 | |
| | " d- 200 | шт | 2 | |
| | Вентили d- 25 | шт | 291 | |
| | " d- 35 | шт | 28 | |
| | " d- 50 | шт | 4 | |
| | " d-20 | шт | 7 | |
| | " d-15 | шт | 3 | |
| | Кран d- | шт | - | |
| | " d- | шт | - | |
| | " d- | шт | - | |

| | | | | |
|---|---|---|---|---|
| | Гидрант | шт | 35 | |
| | Водопроводный ввод | шт | 1 | |
| | Водоразборная колонка | шт | - | |
| | Стальной футляр | шт | - | |
| | Питьевой фонтанчик | шт | - | |
| Канализация | | | | |
| 1 | Коллекторы (общая протяженность) | м | - | |
| | 1) из керамических труб | м | - | |
| | 2) из чугунных труб | м | - | |
| | 3) из бетонных труб | м | - | |
| | 4) из асбестоцементных труб | м | - | |
| | 5) из железобетонных труб | м | - | |
| | 6) | м | - | |
| | 7) | м | - | |
| 2 | Канализационная сеть (общая протяженность) | м | - | |
| | 1) из керамических труб | м | - | |
| | 2) из чугунных труб | м | - | |
| | 3) из бетонных труб | м | - | |

| | | | | |
|---|---|---|---|---|
| | | | | |
| | 4) из асбестоцементных труб | м | | - |
| | 5) из железобетонных труб | м | | - |
| | 6) | м | | - |

Горизонтальный разрез колодца

Масштаб _____

Вертикальный разрез колодца

Масштаб _____

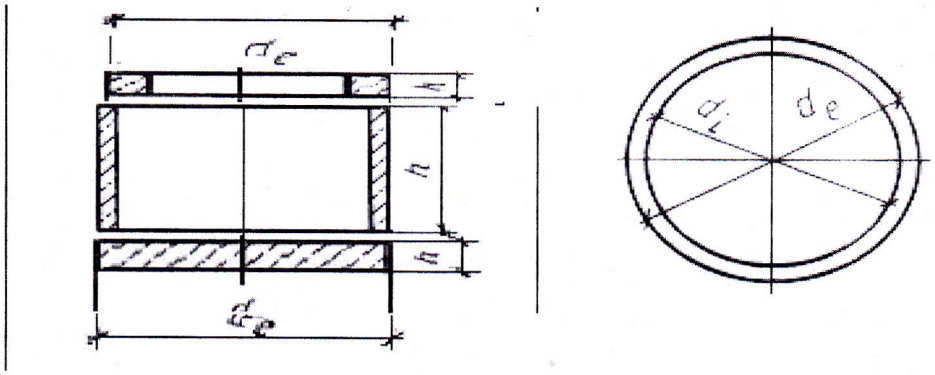


## Спецификация

| № п/п | Наименование | Марка | Материал | Диаметр (мм) (размеры) | Количество | Примечание |
|---|---|---|---|---|---|---|
| 1 | Колодец из сборных ж/б элементов Ø1500 | Серия 3.9001-14 | железобетон | 1500мм | 132 | |
| 2 | Колодец из сборных ж/б элементов Ø2000 | серия 3.9001-14 | железобетон | 2000мм | 9 | |
| 3 | Колодец из сборных ж/б элементов Ø1000 | Типовые 901-09-11.84 | железобетон | 1000мм | 84 | |

## Схема привязки колодца к постоянным точкам-ориентирам

Заказчик **Искаков А.С.** _____

фамилия, имя, отчество (при наличии), подпись руководителя Место печати (при наличии)

Авторский надзор **БисенбаевА. Ш.** _____

фамилия, имя, отчество (при наличии), подпись эксперта Место печати (при наличии)