ЖШС «Rise Project Group» Қазақстан
Республикасы, Атырау облысы,
Атырау қаласы, л.Белинского,9

ТОО «Rise Project Group» Республика
Казахстан, Атырауская область,
г. Атырау, ул.Белинского,9

Гос. лицензия ГСЛ №08277 от 22.10.2020

Строительство ИКИ медицинского пункта в с.Батырбек Курмангазинского района Атырауской области

Наружные сети водопровода и канализации

ТОМ 2

RPG-PR-020-23-НВК

г. Атырау 2023 г.

ТОО «Rise Project Group»

ГСЛ №08277 от 22.10.2020г.

Строительство ИКИ медицинского пункта в с.Батырбек Курмангазинского района Атырауской области

ТОМ 2

Наружные сети водопровода и канализации

RPG-PR-020-23-НВК

Директор **Аведьян О.С.**

Главный инженер проекта **Аведьян О.С.**

г. Атырау 2023 г.

Взам. инв. №

Подп. и дата

Инв. № подл.

Копировал Формат А4

ВЕДОМОСТЬ РАБОЧИХ ЧЕРТЕЖЕЙ ОСНОВНОГО КОМПЛЕКТА

Лист	Наименование	Примечание
1	Общие данные	
2	План сетей В1 (М 1:500)	
3	Продольный профиль В1	
4	Продольный профиль К1	
5	Таблица колодцев	
6	Выгреб 6,0м3	

Ведомость ссылочных и прилагаемых документов

Обозначение	Наименование	Примечание
	Ссылочные документы	
Т.пр. 901-09-11.84 Ал.1,2,4	Колодцы водопроводные	
Серия 3.900.1-14 , вып.1	Изделия железобетонные для круглых	
	колодцев водопровода и канализации.	
Т.пр. 902-09.22.84 Ал.1,2	Колодцы канализационные	
Серия 3.008.9-6/86 В.О.	Подземные безнапорные трубопроводы из	
	асбестоцементных, керамических,	
	пластмассовых и чугунных труб	
Серия 3.001.1-3	Упоры	
Серия 4.900-9	Узлы и изделия трубопроводов из пластмассовых	
	труб для систем водоснабжения и канализации	
	Прилагаемые документы	
RPG-PR-020-23-НВК.С, л.2	Спецификация оборудования и материалов	

Проект разработан в соответствии с действующими нормами и правилами и предусматривает мероприятия, обеспечивающие взрывную, взрывопожарную и пожарную безопасность при эксплуатации здания, а также соответствует требованиям экологических и санитарно-гигиенических норм.

Главный инженер проекта Токтамисов

Общие указания

Проект наружных сетей водопровода и канализации разработан на основании:
1. задания на проектирование;
2. генплана.
3. технических условий №06-07-28-06-01/15 от 19 января 2023г.
4. СНиП РК 4.01-02-2009 "Водоснабжение. Наружные сети и сооружения." , СН 2.01-03-2011 "Водоотведение. Наружные сети и сооружения".

Водоснабжение В1

Система водоснабжения В1 обеспечивает хозяйственно-питьевые нужды потребителя.

Проектируемые сети водопровода В1 подключаются к кольцевым водопроводным сетям Ф110мм.

Сеть водопровода В1 запроектирована кольцевой из труб полиэтиленовых ПЭ100 SDR17-110х10 "питьевая" по ГОСТ 18599-2001.

Наружное пожаротушение предусматривается по отдельному проекту внутриплощадочных инженерных сетей РП «Строительство ИКИ медицинского пункта в с.Батырбек Курмангазинского района Атырауской области», выполненный ТОО "Archiline LTD".

При пересечении водопровода с автомобильной дорогой водопровод запроектирован в футляре из полиэтиленовых труб ПЭ100 по ГОСТ 18599-2001 согласно СНиП II-89-80*.

Трубы сквозь стенки колодцев проходят в футляре из стальных труб L=200 мм по ГОСТ 10704-91. Зазор между футляром и трубопроводом заделать водонепронецаемым эластичным материалом (пакля пропитанная в жидком полиизобутилене).

Глубина заложения трубопроводов до низа трубы- по профилю.

Водопроводную арматуру и фасонные части в колодцах окрасить грунтовкой ФА-03К ГОСТ 9109-81.

Под задвижки установить опоры из бетона В7,5.

Водопроводные камеры и колодцы выполнить из сборного железобетона и бетона по тип.проекту 901-09-11.84.

Пазухи колодцев засыпать местным суглинистым грунтом слоями толщиной 0,2 м с равномерным уплотнением по периметру.

Железобетонные элементы колодцев и стыки элементов в колодцах выполнить на сульфатостойком цементе.

КАНАЛИЗАЦИЯ

В проекте принято отведение сточных вод из здания в проектируемые внутриплощадочные сети канализации, с последующим сбросом в проектируемый накопитель стоков, объемом 6м3, с последующей откачкой и вывозом стоков в места, установленные местными санитарными службами.

Система канализации хозбытовая, самотечная.

Канализационные колодцы приняты из сборных железобетонных элементов по ГОСТ 8020-2016.

Наружные сети канализации выполнены из труб полиэтиленовых с двухслойной профилированной стенкой "Корсис" по ТУ 2248-001-73011750-250.

Основные показатели

Наименование системы	Расчетные расходы воды			Примечание
	$м^3$/сут	$м^3$ /ч	л/с	
Водопровод хоз-питьевой В1	1,26	1,415	2,62	

Изм.	Кол.	Лист	N док.	Подпись	Дата
РАЗРАБ.		Инсенбаев			
ГИП		Токтамисов			
Н. КОНТР.		Аведьян			

RPG-PR-020-23-НВК

Строительство ИКИ медицинского пункта в с.Батырбек Курмангазинского района Атырауской области

Наружные сети водопровода и канализации

Стадия	Лист	Листов
РП	1	5

Общие данные

ТОО "Rise Project Group"

Согласовано

Взам. инв. N

Подп. и дата

Инв. N подл.

Формат А3

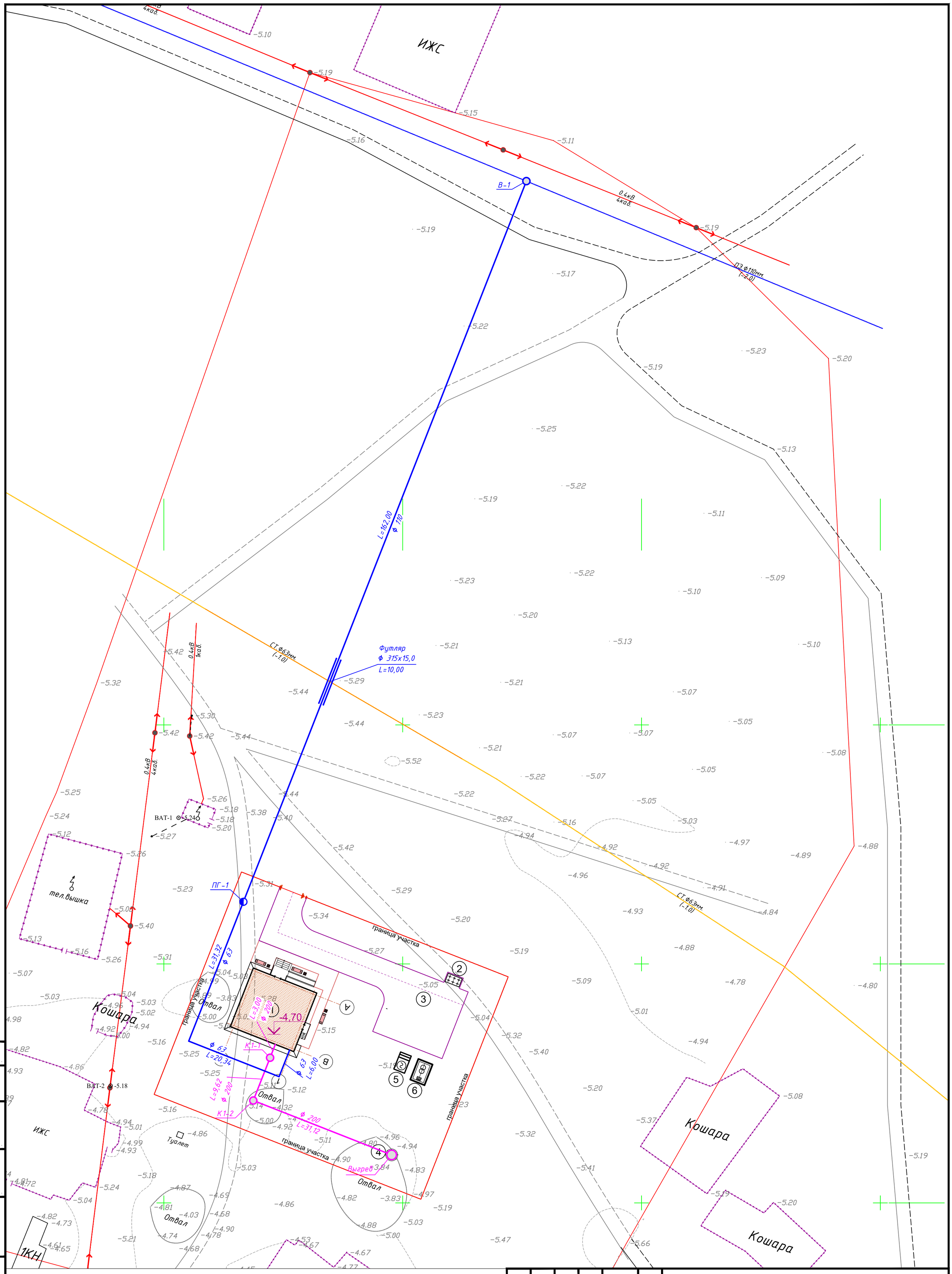

Изм.	Кол.	Лист	N док.	Подпись	Дата	RPG-PR-020-23-НВК		
						Строительство ИКИ медицинского пункта в с.Батырбек Курмангазинского района Атырауской области		
РАЗРАБ.		Инсенбаев				Наружные сети водопровода и канализации	Стадия	Лист	Листов
ГИП		Токтамисов					РП	2	5
Н. КОНТР.		Аведьян				План сетей В1 (М 1:500)	ТОО "Rise Project Group"		

Согласовано

Взам. инв. N

Подп. и дата

Инв. N подл.

Формат А2

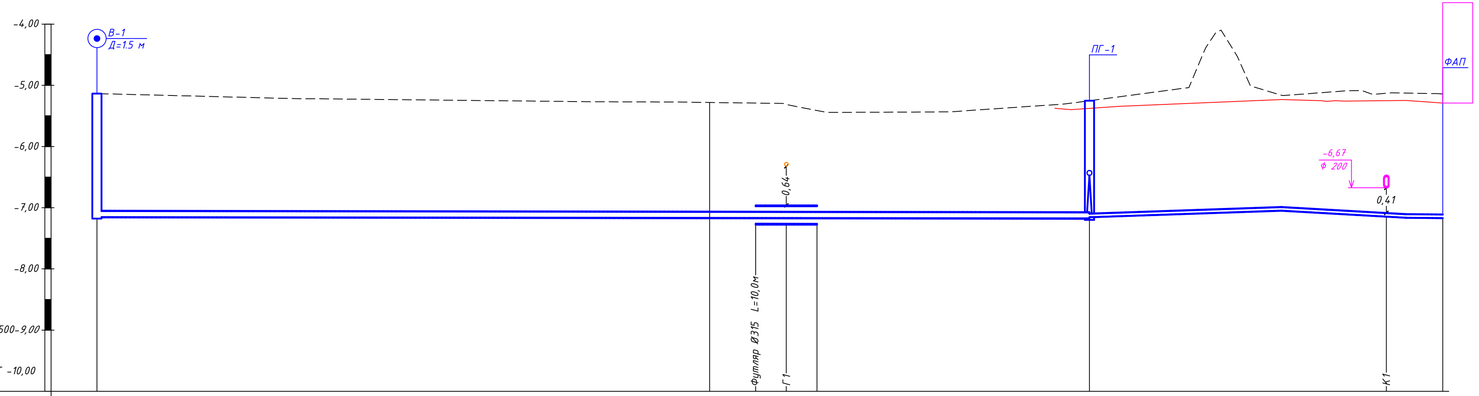

ОТМЕКА ВЕРХА ТРУБЫ	-7,05			-7,06	-7,06	-7,06	-7,07	-7,07 -7,09	-6,99	-7,08	-7,10	-7,11
ПРОЕКТНАЯ ОТМЕТКА ЗЕМЛИ	-			-	-	-	-	-5,38	-5,23	-5,25	-5,25	-5,29
НАТУРНАЯ ОТМЕТКА ЗЕМЛИ	-5,14			-5,28	-5,29	-5,31	-5,41	-5,25	-5,16	-5,13	-5,13	-5,14
РАССТОЯНИЕ МЕЖДУ КОЛОДЦАМИ		162,0						57,6				
РАССТОЯНИЕ МЕЖДУ КОЛОДЦАМИ И ПЕРЕСЕКАЕМЫМИ КОММУНИКАЦИЯМИ		112,5				49,5		48,5			9,1	
ОБОЗНАЧЕНИЕ ТРУБЫ И ТИП ИЗОЛЯЦИИ		Труба ПЭ 100 SDR 17 - 110х6,6 питьевая ГОСТ 18599-2001						Труба ПЭ 100 SDR 17 - 63х3,8 питьевая ГОСТ 18599-2001				
ОСНОВАНИЕ		Естественное					Естественное					
УКЛОН / ДЛИНА,ДИАМЕТР		0 162,0 Д=110						3 31,3 Д=63	6 20,3 Д=63		1 6,0 Д=63	
ГЛУБИНА ЗАЛОЖЕНИЯ ВЕРХА ТРУБЫ ОТ ПРОЕКТНОЙ ОТМЕТКИ ПОВЕРХНОСТИ ЗЕМЛИ	-			-	-	-	-	1,69 1,71	1,76	1,83	1,85	1,82
ГЛУБИНА ЗАЛОЖЕНИЯ ВЕРХА ТРУБЫ ОТ СУЩЕСТВУЮЩЕЙ ОТМЕТКИ ПОВЕРХНОСТИ ЗЕМЛИ	1,91			1,78	1,77	1,75	1,66	1,82 1,84	1,83	1,95	1,97	1,97
НОМЕР КОЛОДЦА, ТОЧКИ УГЛА ПОВОРОТА	В-1							ПГ-1				ФАП
РАССТОЯНИЕ ОТ НАЧАЛА ПРОФИЛЯ ПО НАРАСТАЮЩЕЙ ДО ХАРАКТЕРНЫХ ТОЧЕК	0,0			100,0	107,5	112,5	117,5	162,0	193,3	210,5	213,6	219,6

Согласовано

Взам. инв. N

Подп. и дата

Инв. N подл.

					RPG-PR-020-23-НВК	
					Строительство ИКИ медицинского пункта в с.Батырбек Курмангазинского района Атырауской области	
Изм.	Кол.	Лист	N док.	Подпись	Дата	
РАЗРАБ.		Инсенбаев			Наружные сети водопровода и канализации	Стадия: РП; Лист: 3; Листов: 6
ГИП		Токтамисов				
Н. КОНТР.		Аведьян			Продольный профиль В1	ТОО "Rise Project Group"

Формат А4х4

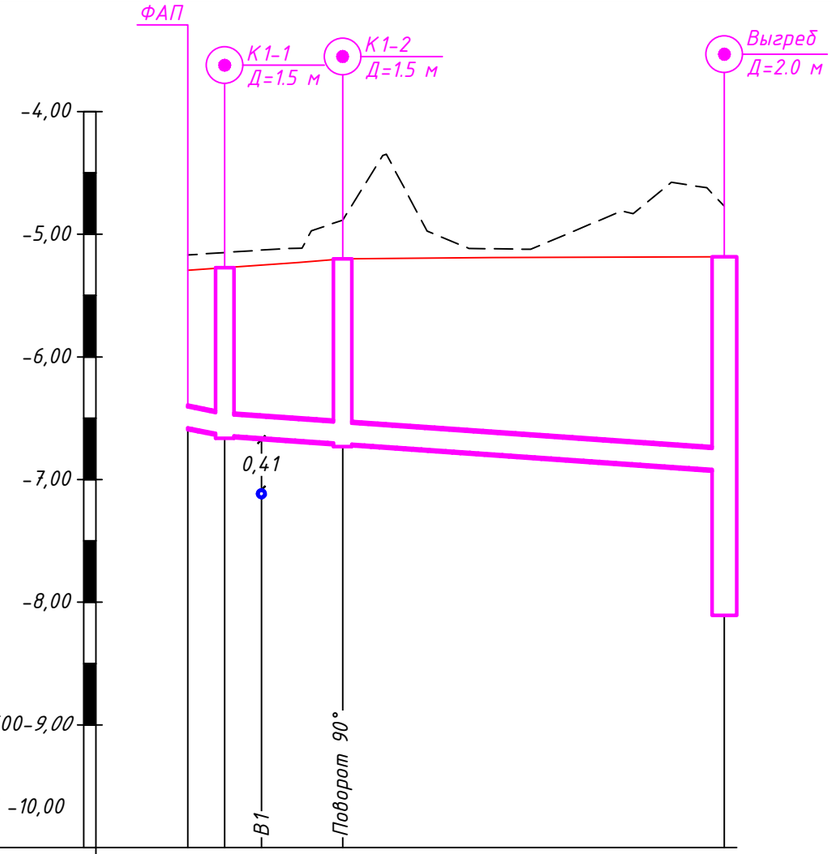

МАСШТАБ:
ГОРИЗОНТАЛЬНЫЙ 1:500
ВЕРТИКАЛЬНЫЙ 1:50

УСЛОВНЫЙ ГОРИЗОНТ -10,00

ОТМЕТКА НИЗА ИЛИ ЛОТКА ТРУБЫ	-6,58	-6,64	-6,66	-6,71	-6,92
ПРОЕКТНАЯ ОТМЕТКА ЗЕМЛИ	-5,29	-5,27	-5,25	-5,20	-5,18
НАТУРНАЯ ОТМЕТКА ЗЕМЛИ	-5,17	-5,15	-5,13	-4,89	-4,77
РАССТОЯНИЕ МЕЖДУ КОЛОДЦАМИ		3,0	9,6	31,1	
РАССТОЯНИЕ МЕЖДУ КОЛОДЦАМИ И ПЕРЕСЕКАЕМЫМИ КОММУНИКАЦИЯМИ		3,0	3,0 / 6,6	31,1	
ОБОЗНАЧЕНИЕ ТРУБЫ И ТИП ИЗОЛЯЦИИ		Труба ПЭ КОРСИС DN/OD 200 кольцевая жесткость SN4 кН/м2 ТУ 2248-001-73011750-2013			
ОСНОВАНИЕ		Естественное			
УКЛОН / ДЛИНА,ДИАМЕТР		20 / 3,0 Д=200		7 / 40,7 Д=200	
ГЛУБИНА ЗАЛОЖЕНИЯ ЛОТКА ТРУБЫ ОТ ПРОЕКТНОЙ ОТМЕТКИ ПОВЕРХНОСТИ ЗЕМЛИ	1,29	1,37	1,41	1,51	1,74
ГЛУБИНА ЗАЛОЖЕНИЯ ЛОТКА ТРУБЫ ОТ СУЩЕСТВУЮЩЕЙ ОТМЕТКИ ПОВЕРХНОСТИ ЗЕМЛИ	1,41	1,49	1,53	1,82	2,15
НОМЕР КОЛОДЦА, ТОЧКИ УГЛА ПОВОРОТА	ФАП	К1-1		К1-2	Выгреб
РАССТОЯНИЕ ОТ НАЧАЛА ПРОФИЛЯ ПО НАРАСТАЮЩЕЙ ДО ХАРАКТЕРНЫХ ТОЧЕК	0,0	3,0	6,0	12,6	43,7

Согласовано

Взам. инв. N

Подп. и дата

Инв. N подл.

Изм.	Кол.	Лист	N док.	Подпись	Дата
РАЗРАБ.		Инсенбаев			
ГИП		Токтамисов			
Н. КОНТР.		Аведьян			

RPG-PR-020-23-НВК

Строительство ИКИ медицинского пункта в с.Батырбек Курмангазинского района Атырауской области

Наружные сети водопровода и канализации

Стадия	Лист	Листов
РП	4	

Продольный профиль К1

ТОО "Rise Project Group"

Формат А3

Таблица водопроводных колодцев

Номер колодца по плану	Марка колодца по грунтовым условиям	Диаметр трубопроводов Ду мм	Диаметр трубопроводов dу мм	№ схемы узла	Диаметр колодца Дк, мм	Полная глубина колодца по профилю Н, м	Высота рабочей части Н, мм	№ строительно-монтажной схемы	Высота горловины с перекрытием hг, мм	Объем бетона на упоры, м3	Расход материалов: Днище: ПН 15	Днище: ПН 20 / Д25-20	Рабочая часть: КС 20.6	Рабочая часть: КС 15.6	Рабочая часть: КС 15.9	Рабочая часть: КС 15.9	Рабочая часть: КС 20.9	Рабочая часть: Бетон В7,5 / Бетон В2,5	Рабочая часть: КС 20.9б	Рабочая часть: КС 20.9	Плита перекрытия: 1ПП15-1	Плита перекрытия: 1ПП15-2	Плита перекрытия: 1ПП20-1	Плита перекрытия: 1ПП20-2	Плита перекрытия: 2ПП15-2	Плита перекрытия: 2ПП20-1	Плита перекрытия: 2ПП20-2	Горловина: ПД6	Горловина	Горловина: КС7,3	Горловина: КС7,9	Горловина: КО6	Кирпичная кладка, ряды	Тип люка	Скобы, шт	Гидроизоляция
											Сборные железобетонные элементы серия 3.900.1-14 выпуск 1																									
1	2	3	4	5	6	7	8	9	10	11	12	13	14	15	16	17	18	19	20	21	22	23	24	25	26	27	28	29	30	31	32	33	34	35	36	37
В-1	В1	110	110		1500	2,25	1,80	СМ-12			1					2						1								1		3		Л	12	+
ПГ-1	В1	110	63		1500	2,25	1,80	СМ-12			1					2						1								1		3		Л	12	+

Таблица канализационных колодцев

№ колодца по плану	Марка колодца по грунтовым условиям	Марка колодца	Глубина заложения до низа трубы, мм	Полная глубина заложения колодца, мм	Диаметр колодца, мм	Глубина лотка hл, мм	Высота рабочей части Нр мм	Высотка горловины hг, мм	Объем бетона на лоток, м³	Сборные железобетонные элементы. Серия 3.900.1-14: Днище: ПН 10	Днище: ПН 15	Днище: ПН 20	Рабочая часть: КС 10.3	Рабочая часть: КС 10.6	Рабочая часть: КС 10.9	Рабочая часть: КС 15.6	Рабочая часть: КС 15.9	Рабочая часть: КС 15.18	Рабочая часть: КС 20.6	Рабочая часть: КС 20.9	Плита перекрытия: ПП10-1	Плита перекрытия: ПП10-2	Плита перекрытия: 1ПП15-1	Плита перекрытия: 1ПП15-2	Плита перекрытия: 3ПП15-1	Плита перекрытия: 3ПП15-2	Горловина: КО 6	Горловина: КС 10.3	Горловина: КС 10.6	Горловина: Кирпичная кладка	Горловина: Тип люка	Стремянка	Вес стремянки, кг	Гидроизоляция	Стальные соединительные детали, кг
К-1	мок	КСП-7		1870	1500	300	1500	600	0,48	1					1	1					1						1				Л	С1-01	9,7	+	25,44
К-1	мок	КСП-7		2010	1500	300	1500	600	0,48	1					1	1					1						1				Л	С1-01	9,7	+	25,44

В-1 (Ø1500)

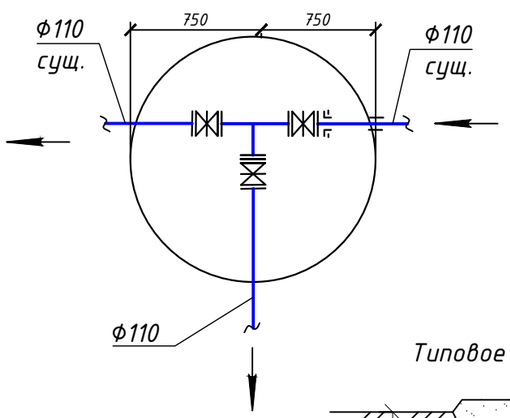

ПГ-1 (Ø1500)

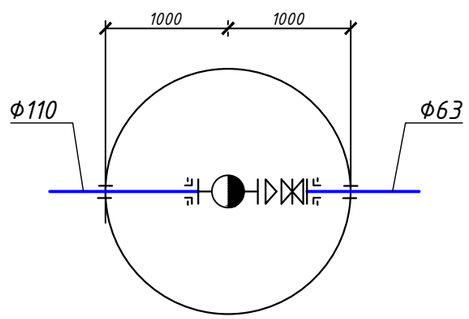

Типовое сечение траншеи

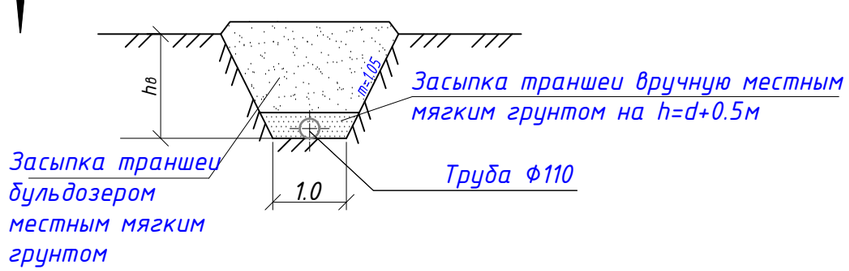

ПОСЛЕДОВАТЕЛЬНОСТЬ И СПОСОБЫ ПРОИЗВОДСТВА ЗЕМЛЯНЫХ РАБОТ.

До начала работ необходимо вызвать представителя эксплуатирующей организации

1. Рытье траншеи экскаватором с укладкой грунта в отвал
2. Доработка грунта в основании траншеи вручную
3. Укладка полиэтиленовых труб на тщательно выровненное, не содержащих твердых включений основание
4. Обратная засыпка траншеи мягким местным грунтом, не содержащим твердых включений (щебень, камни, кирпич и т.д.) с подбивкой пазух и засыпкой указанным грунтом на 0,2 м выше верха труб с уплотнением вручную.
5. Обратная засыпка траншеи бульдозером с перемещением грунта из отвала с разравниванием оставшегося после засыпки траншеи по полосе производства работ.
6. При пересечении траншей с действующими подземными коммуникациями разработка грунта механизированным способом разрешается на расстоянии не более 2м от боковой стенки и не более 1м над верхом трубы, кабеля и др. Грунт, оставшийся после механизированной разработки, дорабатывается вручную без применения ударных инструментов и с принятием мер, исключающих возможность повреждения этих коммуникаций.
7. Рытье траншеи и укладку трубы водовода в местах пересечения производить вручную, с соблюдением охранной зоны кабеля по 2 метра от оси коммуникаций и др..

Изм.	Кол.	Лист	N док.	Подпись	Дата
РАЗРАБ.		Инсенбаев			
ГИП		Токтамисов			
Н. КОНТР.		Аведьян			

RPG-PR-020-23-НВК

Строительство ИКИ медицинского пункта в с.Батырбек Курмангазинского района Атырауской области

Наружные сети водопровода и канализации

Стадия	Лист	Листов
РП	5	

Таблица колодцев

ТОО "Rise Project Group"

Согласовано

Взам. инв. N

Подп. и дата

Инв. N подл.

Формат А3

Разрез 1 - 1

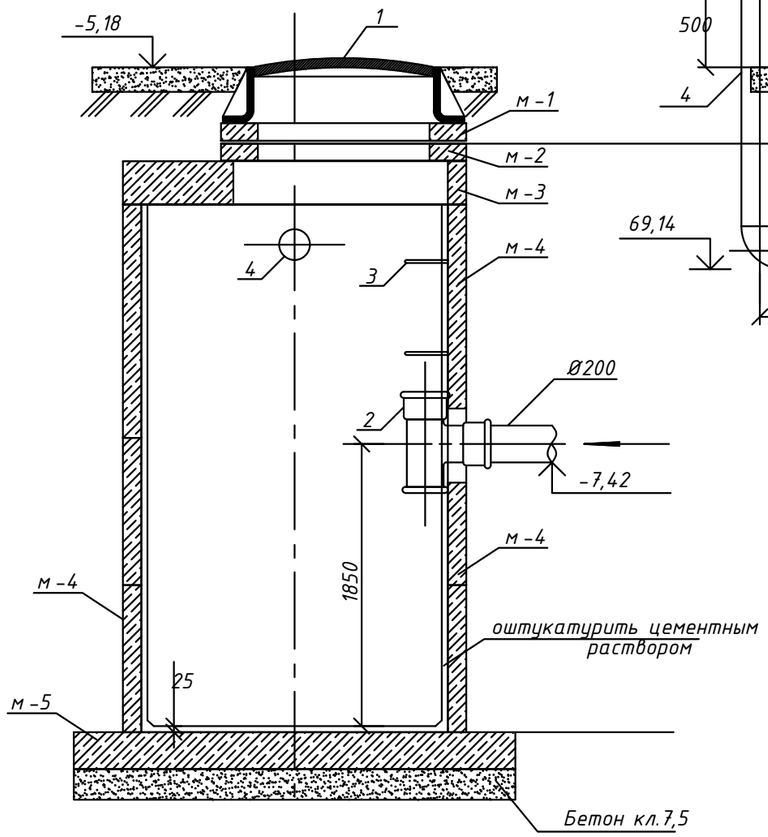

Разрез 2 - 2

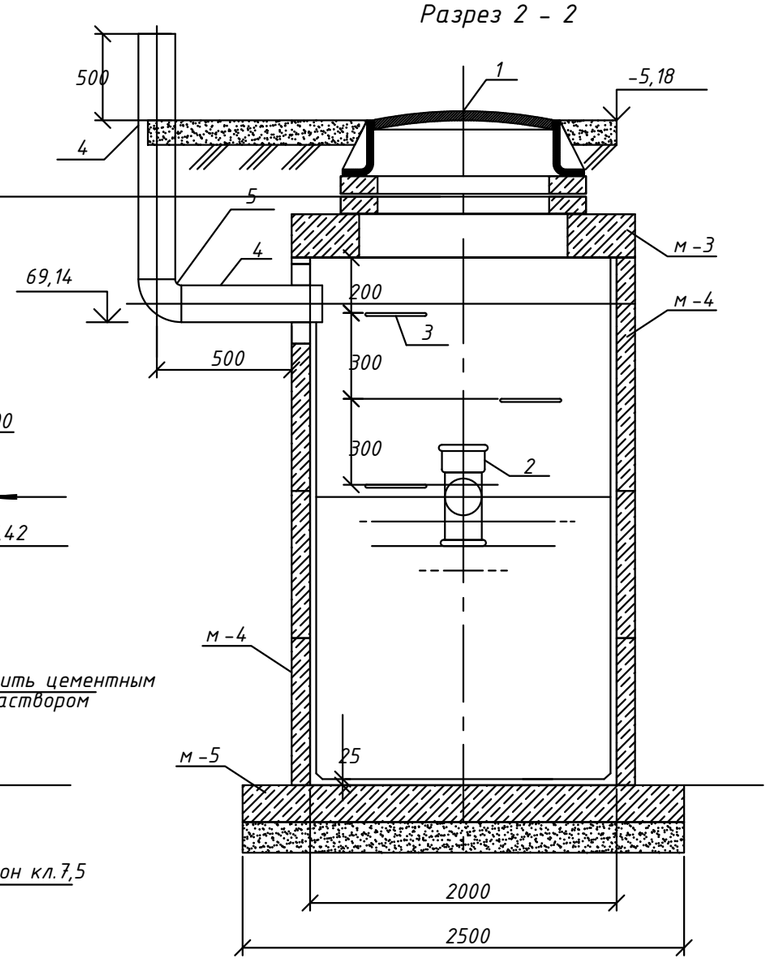

План

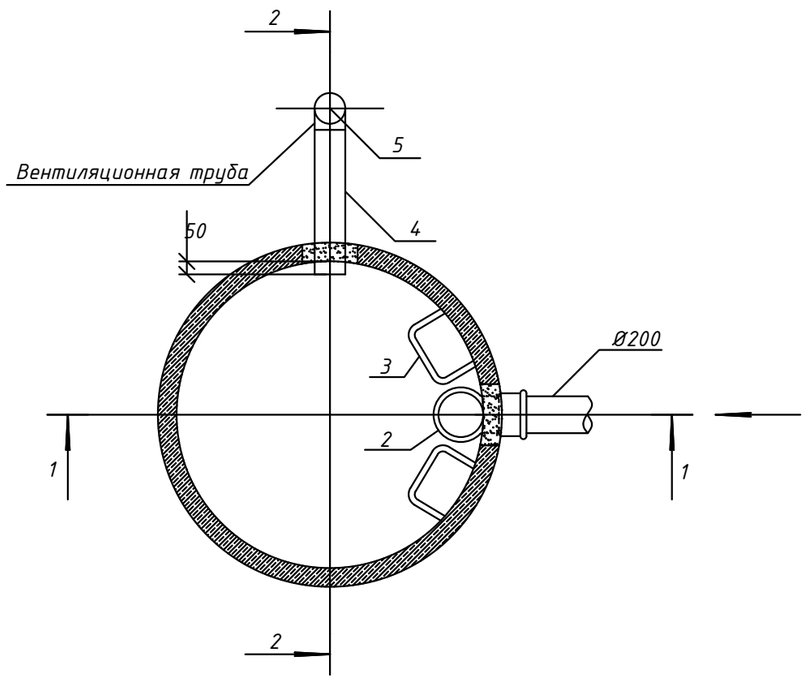

Спецификация оборудования

Поз	Обозначение	Наименование	Ед. изм.	Кол-во
1	ГОСТ 3634-89	Люк чугунный тип ЛК	шт	1
2	ГОСТ 6942.12-80	Тройник чугунный канализационный	шт	1
3	ГОСТ 2590-88	Скобы ходовые Ø16; L=450мм.	шт	3
4	ГОСТ 10704-91	Труба Ø114 х 4; L = 2000мм.	шт	1
5	ГОСТ 17375-2001	Отвод 90-1 - 114,3х3,6	шт	1

Спецификация колодца

Поз	Обозначение	Наименование	Ед. изм.	Кол.	Объем бетона м3	Расход стали на соед. элементы
1	Серия 3.900.1-14	Кольцо опорное КО6	шт	1	0,02	1,1
2	Серия 3.900.1-14	Кольцо стеновое КС7.3	шт	1	0,05	1,64
3	Серия 3.900.1-14	Плита перекрытия 2ПП20-1	шт	1	0,48	63,0
4	Серия 3.900.1-14	Кольцо стеновое КС20.9	шт	3	0,59х2	19,88
5	Серия 3.900.1-14	Кольцо стеновое КС20.6	шт	1	0,39	13,04
6	Серия 3.900.1-14	Плита днища ПН20	шт	1	0,59	79,44
		Итого:			2,71	178,10

Примечания

1. Уплотнить основание под септик.
2. Наружную поверхность септика покрыть горячим битумом по грунтовке из раствора битума в керосине.
3. Внутреннюю поверхность септика оштукатурить цементным раствором с церезитом.
4. Основание под септик забетонировать (бетон класса В 7,5, h=100mm).
5. Швы между железобетонными конструкциями загерметизировать, наклеив полосы из гнилостостойкой ткани шириной 20-30см.
6. Вокруг септика выполнить бетонную отмостку шириной 1,0м.

Изм.	Кол.	Лист	N док.	Подпись	Дата
РАЗРАБ.		Инсенбаев			
ГИП		Токтамисов			
Н. КОНТР.		Аведьян			

RPG-PR-020-23-НВК

Строительство ИКИ медицинского пункта в с.Батырбек Курмангазинского района Атырауской области

Наружные сети водопровода и канализации

Стадия	Лист	Листов
РП	6	6

Выгреб 6,0м3

ТОО "Rise Project Group"

Согласовано

Взам. инв. N

Подп. и дата

Инв. N подл.

Формат А3

Позиция	Наименование и техническая характеристика	Тип, марка, обозначение документа, опросного листа	Код оборудования, изделия, материала	Завод-изготовитель	Единица измерения	Количество	Масса единицы кг	Примечания
1	2	3	4	5	6	7	8	9
	1. Водоснабжение (В1)							
1	Труба полиэтиленовая ПЭ100 SDR17-Ф110х6,6 питьевая	ГОСТ 18599-2001			п.м.	180	0,715	
2	Труба полиэтиленовая ПЭ100 SDR17-Ф63х3,8 питьевая	ГОСТ 18599-2001			п.м.	70	0,715	
3	Задвижка ВЧШГ с обрезиненым клином DN100мм, Ру=1,0МПа, с штурвалом и удлинительным штоком L=1.2м	ГОСТ 5762-2002			шт.	3	11,0	
4	Задвижка ВЧШГ с обрезиненым клином DN50мм, Ру=1,0МПа, с штурвалом и удлинительным штоком L=1.2м	ГОСТ 5762-2002			шт.	1	11,0	
5	Тройники равнопроходные бесшовные приварные из углеродистой и низколегированной стали Ф100	ГОСТ 17376-2001			шт.	1	2,2	
6	Фланцы стальные приварные 1-100-10	ГОСТ 12820-80*			шт.	4	2,14	
7	Фланцы стальные приварные 1-50-10	ГОСТ 12820-80*			шт.	1	2,14	
8	Втулка удлиненная ПЭ100 SDR17- Ф110	ГОСТ 18599-2001			шт.	4		
9	Втулка удлиненная ПЭ100 SDR17- Ф63	ГОСТ 18599-2001			шт.	1		
10	Бетонный упор V=0,2м^3 кл. В7,5				шт.	2		в стенках колодцев
11	Футляр из труб ПЭ100 SDR17 - Ф315 L=0,2м	ГОСТ 18599 - 2001			шт.	5	1,75	
12	Изоляция стальных фасонных частей, находящихся в железобетонных колодцах покрывается лаком хс 074 по огрунтовке 010				м2	1.0		
13	Устройство отмосток вокруг колодцев шириной 1,0м, из бетона марки В7,5, V=0.55м3 и щебня толщиной 100м	ТПР 901-09-11.84,альб.II			шт.	11,0		
14	Промывка с дезинфекцией трубы - Ф110				п.м.	250,0		
15	Футляр из труб ПЭ100 SDR17 - Ф315	по ГОСТ 18599-2001			п.м.	10.00		
16	Патрубок стальной Ф32х2.0, L=0.15м	из трубы ГОСТ 10704-91			шт.	1	0,2	
17	Муфта переходная электросварная с внутренней резьбой ПЭ100 SDR11 Ф32	СТ РК ISO 4427-2-2014			шт.	1		
18	Кран шаровой латунный муфтовый Ф30мм Ру=1,6МПа	11Б27П1 А30			шт.	1		
19	Водопроводные круглые колодцы Ф1500, в мокрых грунтах	ТП 901-09-11.84			шт.	2		смотри привязочную таблицу колодцев
20	Пожарный гидрант высотой 1750 мм	ГОСТ 8220-62	244-404-0205		шт.	1	88	
21	Пожарная колонка КП	ГОСТ 7499-71	244-203-0101		шт.	1	15	
22	Пожарная подставка фланцевая ППФ 100	ГОСТ 5525-88	241-505-0415		шт.	1	142	
23	Рукав пожарный напорный льняной Ф66, L=200м	ГОСТ 7877-7580	261-301-0325		шт.	1	11	Хранится на

Согласовано

Взам. инв. N

Подп. и дата

Инв. N подл.

Изм.	Кол.	Лист	N док.	Подпись	Дата
РАЗРАБ.		Инсенбаев			
ГИП		Токтамисов			
Н. КОНТР.		Аведьян			

RPG-PR-020-23-НВК.СО

Строительство ИКИ медицинского пункта в с.Батырбек Курмангазинского района Атырауской области

Наружные сети водопровода и канализации

Стадия	Лист	Листов
РП	1	2

Спецификация оборудования, изделий и материалов

ТОО "Rise Project Group"

Формат А3

Позиция	Наименование и техническая характеристика	Тип, марка, обозначение документа, опросного листа	Код оборудования, изделия, материала	Завод-изготовитель	Единица измерения	Количество	Масса единицы кг	Примечания
1	2	3	4	5	6	7	8	9
24	Головка рукавная ГР-65;	ГОСТ 2217-76	244-401-0101		шт.	2	0,5	МАПе
25	Головка муфтовая ГМ-65;	ГОСТ 2217-76			шт.	1	16	у диспетчера.
26	Ствол пожарный ручной РС-65	ГОСТ 9923-80	244-403-0101		шт.	1	18	
К1	Канализация бытовая							
1	Колодец канализационный круглый из сборного железобетона Ф1500			Тип. пр. 901,09-11.84	шт	2		лист НВК-5
2	Труба Корсис DN/OD 200/176 P SN8 с уплотнительными кольцами	ТУ 2248-001-73011750-2005		Группа "Полипластик" г.Степногорск	м	60	3,37	
3	Выгреб 6,0м3				шт	1		лист НВК-6

Взам. инв. N

Подп. и дата

Инв. N подл.

Начало таблицы

Ведомость объёмов работ по объекту: «Строительство ИКИ медицинского пункта в с.Батырбек Курмангазинского района Атырауской области»

№ п/п	Наименование	Ед. изм.	Кол-во	Примечание
1	2	3	4	5
	Сети водоснабжения В1			
1.	Общий объем выемки в т.ч.:	$м^3$	748,35	
1.1.	Разработка грунта II группы экскаватором емк. ковша 1,25 м3 для ж/б колодцев и трубопроводов с откосом в т.ч.:	$м^3$	748,35	L=250 м
2.	Укладка трубопроводов в траншею	м	250	
3.	Обратная засыпка траншеи вручную песком без крупных включений Дтр+0,3м с проливкой и трамбованием ручными трамбовками	$м^3$	99,09	
4.	Обратная засыпка бульдозером мощностью 79 кВт местным грунтом с уплотнением пазух траншеи и колодцев по 20-25 см с послойным трамбованием до р=1,65т/м3	$м^3$	540,29	
5.	Распланировка лишнего грунта бульдозером мощностью 79 кВт	$м^3$ т	108,97 207,04	
6.	Установка сборных железобетонных колодцев Ду1500мм	шт	2	
	Сети водоснабжения К1			
1.	Общий объем выемки в т.ч.:	$м^3$	204,90	
	Разработка грунта II группы экскаватором емк. ковша 1,25 м3 для ж/б колодцев и трубопроводов с откосом в т.ч.:	$м^3$	204,90	L=60 м
2.	Укладка трубопроводов в траншею	м	60	
3.	Обратная засыпка траншеи вручную песком без крупных включений Дтр+0,3м с проливкой и трамбованием ручными трамбовками	$м^3$	25,87	
4.	Обратная засыпка бульдозером мощностью 79 кВт местным грунтом с уплотнением пазух траншеи и колодцев по 20-25 см с послойным трамбованием до р=1,65т/м3	$м^3$	132,34	
5.	Распланировка лишнего грунта бульдозером мощностью 79 кВт	$м^3$	46,69	

Взаим.ин.№

Подп. и дата

Инв.№ подл.

Изм.	Кол.	Лист	№док	Подп.	Дата	RPG-PR-020-23-НВ.ВОР		
Разраб.		Инсенбаев				Ведомость объёмов работ	Стадия	Лист	Листов
ГИП		Токтамисов					РП	1	1
Проверил		Аведьян					ТОО " Rise Project Group "		

Продолжение таблицы

№ п/п	Наименование	Ед. изм.	Кол-во	Примечание
1	2	3	4	5
6.		т	88,72	
7.	Установка сборных железобетонных колодцев Ду1500мм	шт	2	