050000, Республика Казахстан,
г.Алматы, ул. Богенбай Батыра,132,оф.311
тел./факс: +7(727) 344 90 34, 344 90 35
моб.: +7 701 993 86 60
e-mail: ags-eng@mail.ru
www.ags-eng.kz

ENVICON

environment & construction

132, Bogenbay Batyr St.,of 311,Almaty,
Republic of Kazakhstan,050000
tel./fax: +7(727) 344 90 34, 344 90 35
cell: +7 701 993 86 60
e-mail: ags-eng@mail.ru
www.ags-eng.kz

Государственная лицензия ГСЛ № 0004949, выданная 24 марта 2009г.

Объект: ***«Реконструкция автомобильных дорог по улице Сатпаева в городе Атырау»***
2 участок строительства

Стадия: ***Рабочий проект***

Раздел: ***Генеральный план***
Шифр: ***ENV-39-2023-1-3-ГП/1***

РАЗДЕЛ 1

АЛЬБОМ 1.3 " Улица Сатпаева. Малые архитектурные формы "

г. Алматы 2023 г.

050000, Республика Казахстан,
г.Алматы, ул. Богенбай Батыра,132,оф.311
тел./факс: +7(727) 344 90 34, 344 90 35
моб.: +7 701 993 86 60
e-mail: ags-eng@mail.ru
www.ags-eng.kz

ENVICON

environment & construction

132, Bogenbay Batyr St.,of 311,Almaty,
Republic of Kazakhstan,050000
tel./fax: +7(727) 344 90 34, 344 90 35
cell: +7 701 993 86 60
e-mail: ags-eng@mail.ru
www.ags-eng.kz

Государственная лицензия ГСЛ № 0004949, выданная 24 марта 2009г.

Объект: ***«Реконструкция автомобильных дорог по улице Сатпаева в городе Атырау»***
2 участок строительства

Стадия: ***Рабочий проект***

Раздел: ***Генеральный план***

Шифр: ***ENV-39-2023-1-3-ГП/1***

Директор Шнайдерман Р.Б.

ГИП Тропин С.А

г. Алматы 2023 г.

ВЕДОМОСТЬ МАЛЫХ ФОРМ АРХИТЕКТУРЫ (2 участок)

усл. обозн.	Обозначение	Наименование	Ед.изм.	Кол.	Примечание
	УСН РК 8.02-03-2022	8601-0302-0604-Скамья со спинкой" Element 4". Металлическая с деревянным композитным сиденьем. Размеры 3.0х0.53х0.45м (Д+Ш+В) Цвет металла белый, дерево- термоясень	шт	73	Деталь 1
	Компания "АРХиТАС"	Скамья полукруглая с отверстием для дерева - из композитного мраморного камня белая, модель «LORENZ», 0.45 высота 2.6х2.0х0.4 (внутр.диаметр не менее 1.0м)	шт	18	Деталь 2
	Компания "АДАНАТ"	Скамья «Дуга радиусная». Материал:металл цвет (Anthracite Grey) ral 7016, дерево - лиственница(светлый дуб). Размеры:9.4х0.5х0.45 (Д+Ш+В). Внешний радиус 1.5м. Внутренний радиус 1.0м (арт. 40002/1)	шт	15	Деталь 3
	Компания "АРХиТАС"	Скамья «Klever» из композитного мраморного камня с деревянным настилом Размеры: 2,40х0,7х0,45 м	шт	6	Деталь 4
	Компания "АДАНАТ"	Скамейка «Галька» овальная, полированный белый бетон(арт.10163-11) Размеры :1.95х0.98х0.46м (Д+Ш+В)	шт	18	Деталь 5
	Компания "АРХиТАС"	Урна из композитного мраморного камня «Artem (у-2)» Размеры: 0,40х0,75м (ДхВ)	шт	111	Деталь 6
	Компания "АРХиТАС"	Приствольная решетка из композитного мраморного камня "PIRAMIDA THREE" (размеры 1.5х1.5м (ДхШ)) диаметр внутреннего отверстия для дерева не менее 1.0м	шт	46	Деталь 7
	Компания "АРХиТАС"	Шезлонг "CHAISE LONGUE 1 Скамейка из композитного мраморного камня "АРХиТАС" с деревянным настилом". Размеры: 2.5х1.0х0,41м (ДхШхВ)	шт	11	Деталь 8
	Компания "АДАНАТ"	Стол «Ландау» (комплект) материал: металл цвет (Anthracite Grey) ral 7016, дерево - лиственница (цвет-светлый дуб). Размеры: 2,28х0,75м (Д+В)(арт .13010/1)	шт	13	Деталь 9
	Компания "АДАНАТ"	Пергола комплектная "Материк" (скамьи+стол) Материалы: лиственница,металл. Каркас 4.0х4.0х3.1 м (ДхШхВ) Цвет металла ral 7016(Anthracite Grey), цвет древесины-светлый дуб (арт.40112/1)	шт	6	Деталь 10
	Компания "VDS GROUP"	Остановка общественного транспорта из линейки «умных» городских остановок Размеры: 5.0х1.5х3.0м (Д+Ш+В)	шт	8	Деталь 12
	Компания "АДАНАТ"	Качели «Пегас» с подлокотниками, Материалы: лиственница, металл. Цвет металла желтый "ral 1018", цвет древесины - "светлый дуб" Размеры: 2.3х1.47х2.75м (Д+Ш+В) (арт .14016)	шт	7	Деталь 13
	Компания "АДАНАТ"	Качели «Радуга» с кольцом, Материал: металл, лиственница - пергола - цвет металла желтый "ral 1018", дерево "светлый дуб"(размеры 3.0х2.2х2.6м (ДхШхВ)) - кольцо с подвесом (арт.14035)	шт	8	Деталь 14
	ТОО "ANOR"	Тип 1. Теневой-навес с подсветкой и водными струями. Размеры: 5.0х6.0х3.5м (Д+Ш+В), Материал: металл, цвет белый	шт	7	Деталь 15
	ТОО "ANOR"	Тип 2. Теневой-навес с подсветкой Размеры: 5.0х6.0х3.5м (Д+Ш+В), Материал: металл, цвет белый	шт	3	Деталь 16
	ТОО "ANOR"	Тип 3. Теневой-навес. Размеры: 4.0х4.0х3.5м (Д+Ш+В), Материал: металл, цвет белый	шт	32	Деталь 17

ВЕДОМОСТЬ МАЛЫХ ФОРМ АРХИТЕКТУРЫ (2 участок)

усл. обозн.	Обозначение	Наименование	Ед.изм.	Кол.	Примечание
	Компания "АДАНАТ"	Навес «Пальма» без поликарбоната Диаметр 4.0м, высота 3.0м Материал: лиственница, металл цвет металла стойки белый ral 9016, древесина - светлый дуб (арт. 40090)	шт	15	Деталь 19.1
	Компания "АДАНАТ"	Навес «Пальма» без поликарбоната Диаметр 3.0м, высота 3.0м Материал: лиственница, металл цвет металла стойки белый ral 9016, древесина - светлый дуб (арт. 40071)	шт	14	Деталь 19.2
	Компания "АДАНАТ"	Скамейка «Эрида» прямая секция (Стол в комплекте со скамейками) Материал: металл, лиственница Цвет металла ral 7016 (Anthracite Grey), дерево- светлый дуб Размеры: 8.0х1.180х0.75м(высота стола)х0.42м(высота сиденья) артикул: 40007/1	шт	2	Деталь 21.1
	Компания "АДАНАТ"	Скамейка «Эрида» прямая секция (Стол в комплекте со скамейками) Материал: металл, лиственница Цвет металла ral 7016 (Anthracite Grey), дерево- светлый дуб Размеры: 10.7х1.180х0.75м(высота стола)х0.42м(высота сиденья) артикул: 40007/1	шт	1	Деталь 21.2
	Компания "АДАНАТ"	Скамейка «Эрида» радиусная секция (Стол в комплекте со скамейками) Материал: металл, лиственница Цвет металла ral 7016 (Anthracite Grey), дерево - светлый дуб, Размеры: 9.0х1.180х0.75м(высота стола)х0.42м(высота сиденья) Радиус по внутренней стороне 5.5м артикул: 40008/1	шт	1	Деталь 22
	Компания "АДАНАТ"	Навес «Лиана» Материалы: металл, лиственница Цвет металла ral 7016(Anthracite Grey), дерево-светлый дуб, Размеры :5.20х2.00х2.75м(h) (артикул: 40016/1)	шт	7	Деталь 23
	Компания "АРХиТАС"	Деревянная скамья без спинки с бетонным основанием. Размеры: 5.0х0.5х0.45м (Д+Ш+В). Дерево - термоясень	шт	1	Деталь 24.1
	Компания "АРХиТАС"	Деревянная скамья без спинки с бетонным основанием. Размеры: 7.8х0.5х0.45м (Д+Ш+В). Дерево - термоясень	шт	1	Деталь 24.3
	Компания "АРХиТАС"	Деревянная скамья без спинки с бетонным основанием. Размеры: 4.6х0.5х0.45м (Д+Ш+В). Дерево - термоясень	шт	1	Деталь 24.4

Примечания:
1. Данный Альбом смотреть совместно с Лист 10 "План благоустройства"
2. Разработка фундамента под сооружения исполняется по факту компанией поставщиком.
3. Приборы наружного освещения см. Лист 8 "План расстановки наружного освещения"
4. Торговые киоски являются инвестиционным проектом, даны как стилистическое решение

изм.	кол.	лист	N-док.	подп.	дата
ГИП		Тропин			
Рук.пр.гр.		Кизиева			
Выполнил		Ахметуалиева			

ENV-39-2023-1-3-ГП/1

Реконструкция автомобильных дорог по улице Сатпаева в городе Атырау

Раздел 1
Альбом 1.3 Улица Сатпаева.
Малые архитектурные формы

Стадия	Лист	Листов
РП	1	42

Ведомость малых форм архитектуры
Ведомость дорожных знаков и разметки

ENVICON environment & construction

Взам инв.N | Подпись и дата | Инв. N подл.

Формат А3

ВЕДОМОСТЬ МАЛЫХ ФОРМ АРХИТЕКТУРЫ (2 участок)

усл. обозн.	Обозначение	Наименование	Ед.изм.	Кол.	Примечание
	Компания "АРХиТАС"	Деревянная скамья без спинки с бетонным основанием. Размеры: 6.0х0.5х0.45м (Д+Ш+В). Дерево - термоясень	шт	5	Деталь 24.5
	Компания "АРХиТАС"	Деревянная скамья без спинки с бетонным основанием. Размеры: 10.0х0.5х0.45м (Д+Ш+В). Дерево - термоясень	шт	1	Деталь 24.7
	Компания "АРХиТАС"	Деревянная скамья без спинки с бетонным основанием. Размеры: 20.0х0.5х0.45м (Д+Ш+В). Дерево - термоясень	шт	1	Деталь 24.8
	Компания "АРХиТАС"	Деревянная скамья без спинки с бетонным основанием. Размеры: 35.4х0.5х0.45м (Д+Ш+В). Дерево - термоясень	шт	2	Деталь 24.9
	Компания "АРХиТАС"	Деревянная скамья без спинки с бетонным основанием. Размеры: 12.0х0.5х0.45м (Д+Ш+В). Дерево - термоясень	шт	1	Деталь 24.10
	Компания "АРХиТАС"	Бетонная скамья с деревянным сиденьем Размеры: 16.3х0.5х0.45м (Д+Ш+В) Дерево - термоясень	шт	4	Деталь 25
	Индивидуальное изготовление	Парклет №1 . Размеры: 11.0х2.5х0.9м (Д+Ш+В). Дерево - лиственница	шт	3	Деталь 26
	Компания "АДАНАТ"	Парклет №3. Модульный амфитеатр Размеры:общая длина 16.4м,ширина 2.0м Материал: металл, лиственница Цвет металла ral 7016(Anthracite Grey), древесина-светлый дуб - Модуль 1 (арт.10213-1),размеры 1.0х0.795х0.45м(Д+Ш+В)- 4шт - Модуль 2 (арт. 10213-2)размеры 1.05х1.92х0.998м(Д+Ш+В)- 4шт - Модуль 3(арт.10213-3)размеры 1.05х1.93х0.998м(Д+Ш+В)-4шт - Модуль 5(арт. 10213-5)размеры 1.0х0.795х0.9м(Д+Ш+В)-4шт	шт	3	Деталь 28
	Индивидуальное изготовление	Парклет №2. Деревянный парклет на металлическом каркасе. Размеры: 4.0х2.4х1.0м (Д+Ш+В)	шт	4	Деталь 29
	Инвестиционный проект, в ведении Заказчика	Торговый киоск 5,0х3,0х3,5(h) м	шт	7	Деталь 30
	Компания "АРХиТАС"	Комплект: - Шахматный стол из композитного мраморного камня с доской, Размер: 0.86х0.86х0.73м (Д+Ш+В) - 1 шт - DOHA (С-1) Скамья из композитного мраморного камня с деревянным настилом Размер: 0.4х0.4х0.4м (Д+Ш+В) - 4шт цвет комплекта- белый	шт	8	Деталь 31
	Компания "АДАНАТ"	Парклет №5. Шезлонг «Новая волна» Материал: металл, лиственница Цвет металла ral 7016(Anthracite Grey), древесина-светлый дуб Размеры: 1.8х1.86х1.07м(Д+Ш+В) (арт.2023)	шт	9	Деталь 36
	УСН РК 8.02-03-2022	8601-0302-0604-8601-0302-0515 - Скамейка из композитного мраморного камня с деревянным настилом, модель: Bench 15. Размеры: 1.8х0.5х0.45м (Д+Ш+В)	шт	10	Деталь 37
	УСН РК 8.02-03-2022	8601-0302-0604-8601-0302-0514 - Скамейка из композитного мраморного камня с деревянным настилом, модель: Bench 14. Размеры: 1.8х0.5х0.45м (Д+Ш+В)	шт	8	Деталь 38
	Компания "АДАНАТ"	Велопарковка «Овада» на 7 мест Артикул: 8008 (1,20х0,915х0,50 м) Материал: металл ral 7016(Anthracite Grey)	шт	11	Деталь 39
	Компания ТО SK-art	Металлическая плоскостная скульптура "На свидании" (2.5х 3.5м)		1	Деталь 40.4

ВЕДОМОСТЬ МАЛЫХ ФОРМ АРХИТЕКТУРЫ (2 участок)

усл. обозн.	Обозначение	Наименование	Ед.изм.	Кол.	Примечание
	Компания ТО SK-art	Металлическая плоскостная скульптура "Пара с покупками" (2.5х 3.5м)		1	Деталь 40.6
	индивидуальное изготовление	Декинг из композитной террасной доски. Тип 1. Размеры: 25х6м, S=87.5м2, цвет Венге.	шт	3	Деталь 41.1
	индивидуальное изготовление	Декинг из композитной террасной доски. Тип 2. Размеры: 11х11х3м, S=57м2, цвет Венге. (Д+Д+Ш)	шт	1	Деталь 41.2
	индивидуальное изготовление	Декинг из композитной террасной доски. Тип 3. Размеры: 10х9м, S=59м2, цвет Венге.	шт	1	Деталь 41.3
	Компания ТО SK-art	Металлическая плоскостная скульптура в виде буквы "А" (2.5х 2.5м)	шт	1	Деталь 45.1
	Компания ТО SK-art	Металлическая плоскостная скульптура в виде буквы"Т" (2.5х 2.5м)	шт	1	Деталь 45.2
	Компания ТО SK-art	Металлическая плоскостная скульптура в виде буквы"Y" (2.5х 2.5м)	шт	1	Деталь 45.3
	Компания ТО SK-art	Металлическая плоскостная скульптура в виде буквы"R" (2.5х 2.5м)	шт	1	Деталь 45.4
	Компания ТО SK-art	Металлическая плоскостная скульптура "в виде буквы"А" (2.5х 2.5м)	шт	1	Деталь 45.5
	Компания ТО SK-art	Металлическая плоскостная скульптура "в виде буквы"U" (2.5х 2.5м)	шт	1	Деталь 45.6
	Компания "АРХиТАС"	Теннисный стол "Olymp"из композитного мраморного камня, белого цвета 2,7х1,5х0,76 м (ДхШхВ)	шт	3	Деталь 46
	ДЕТСКОЕ И СПОРТИВНОЕ ОБОРУДОВАНИЕ				
	ДЕТСКАЯ ПЛОЩАДКА 49/2				
	Компания "АДАНАТ"	Качели двойные (сиденье, люлька и гнездо) Артикул: 18204 (8,3х2,0х2,84(h) м) Дерево - лиственница	шт	1	Деталь 47
	Компания "АДАНАТ"	Игровой комплекс КБИ-19322 Артикул: 19322 (6,8 х4,8х3,7(h) м) Дерево - лиственница	шт	1	Деталь 48
	Компания "АДАНАТ"	Детская лазалка Тип 18 Артикул: 18417 (3,55х2,45х2,8 (h) м) Дерево - лиственница	шт	1	Деталь 49
	Компания "АДАНАТ"	Качалка-балансир Тип 2 Артикул: 18953 (3,09х0,39х1,035(h) м) Дерево - лиственница	шт	1	Деталь 50

Примечания:
1. Данный Альбом смотреть совместно с Лист 10 "План благоустройства"
2. Разработка фундамента под сооружения исполняется по факту компанией поставщиком.
3. Приборы наружного освещения см. Лист 8 "План расстановки наружного освещения"
4. Торговые киоски являются инвестиционным проектом, даны как стилистическое решение

изм.	кол.	лист	N-док.	подп.	дата
ГИП		Тропин			
Рук.пр.гр.		Кизиева			
Выполнил		Ахметуалиева			

ENV-39-2023-1-3-ГП/1

Реконструкция автомобильных дорог по улице Сатпаева в городе Атырау

Раздел 1
Альбом 1.3 Улица Сатпаева.
Малые архитектурные формы

Стадия	Лист	Листов
РП	2	42

Ведомость малых форм архитектуры
Ведомость дорожных знаков и разметки

ENVICON environment & construction

Взам инв.N | Подпись и дата | Инв. N подл.

Формат А3

ВЕДОМОСТЬ МАЛЫХ ФОРМ АРХИТЕКТУРЫ (2 участок)

усл. обозн.	Обозначение	Наименование	Ед.изм.	Кол.	Примечание
		ДЕТСКАЯ ПЛОЩАДКА 59/2			
	Компания "АДАНАТ"	Качалка-балансир Тип 2 Артикул: 18953 (3,09x0,39x1,035(h) м) Дерево - лиственница	шт	1	Деталь 50
	Компания "АДАНАТ"	Качалка на пружине «Мотоцикл» Артикул: 18954 (0,77x0,325x0,735(h) м) Дерево - лиственница	шт	1	Деталь 51
	Компания "АДАНАТ"	Островок на пружинах Артикул: 18001 (1,00x1,00x1,25 м) Дерево - лиственница	шт	1	Деталь 52
	Компания "АДАНАТ"	Качели с люлькой на стойках Артикул: 18207 (2,2x0,3x1,9(h) м) Дерево - лиственница	шт	1	Деталь 53
	Компания "АДАНАТ"	Игровой комплекс «Спорткар» Артикул: 19330 (2,615x0,95x1,245 м)	шт	1	Деталь 64
		СПОРТИВНАЯ ПЛОЩАДКА 60/2			
	Компания "АДАНАТ"	Спортивный комплекс МВРК-23065 Артикул: 23065.1, материал: Металл ral 7016 (2,60x3,3x2,66(h) м)	шт	1	Деталь 55
	Компания "АДАНАТ"	Тренировочный комплекс для подтягиваний Артикул: 23033.1, материал: Металл ral 7016 (3,97x1,84x3,433(h) м)	шт	1	Деталь 56
	УСН РК 8.02-03-2022	Тренажер "Скороход" 8601-0216-0108 (1,02x0,54x1,6(h) м)	шт	1	Деталь 34
	Компания "АДАНАТ"	Скамья с упорами Тип 2 Артикул: 23029.1, материал: Металл ral 7016 (1,96x0,52x0,73(h) м)	шт	1	Деталь 57
	УСН РК 8.02-03-2022	8601-0602-0506 - Ограждение газонов "Дворовое" с 1 столбом. Размеры секции: длина – 2,0 м; высота - 0,83м	секция,шт п.м.	8 16	Деталь 68
		ДЕТСКАЯ ПЛОЩАДКА 61/2			
	Компания "АДАНАТ"	Качели Гнездо Артикул: 18974 (3,65x2,05x2,84(h) м) Дерево - лиственница	шт	1	Деталь 58
	Компания "АДАНАТ"	Игровой комплекс КБИ-19323 Артикул: 19323 (5,85x2,94x4,13(h) м) Дерево - лиственница	шт	1	Деталь 59
	Компания "АДАНАТ"	Полоса препятствий Тип 4 Артикул: 18504(6,565x1,79x2,5(h) м) Дерево - лиственница	шт	1	Деталь 60
	Компания "АДАНАТ"	Балансир «Овал» (арт. 18103) размеры: 2.975x2.2x0.455м(ДхШхВ)	шт	1	Деталь 61
		СПОРТИВНАЯ ПЛОЩАДКА 62/2			
	УСН РК 8.02-03-2022	Тренажер "Скороход" 8601-0216-0108 (1,02x0,54x1,6(h) м)	шт	1	Деталь 34
	УСН РК 8.02-03-2022	Упор для отжиманий двойной 8601-0216-0117 (2,5x0,6 м)	шт	1	Деталь 33
	УСН РК 8.02-03-2022	Тренажер "Тяга верхняя" 8601-0216-0105 (1,3x0,76x1,9(h) м)	шт	1	Деталь 32
	Компания "АДАНАТ"	Спортивный комплекс МВРК-23068 Артикул: 23068.1, материал: Металл ral 7016 (3,31x1,41x2,66(h) м)	шт	1	Деталь 62
		ДЕТСКАЯ ПЛОЩАДКА 63/2			
	Компания "АДАНАТ"	Качалка-балансир Тип 2 Артикул: 18953 (3,09x0,39x1,035(h) м) Дерево - лиственница	шт	1	Деталь 50
	Компания "АДАНАТ"	Балансир БЛС-18325 Артикул: 18325 (2,07x2,27x1,50 м)	шт	1	Деталь 63
	Компания "АДАНАТ"	Игровой комплекс «Спорткар» Артикул: 19330 (2,615x0,95x1,245 м)	шт	1	Деталь 64
	Компания "АДАНАТ"	Игровой комплекс (арт.КБИ-19321) Артикул: 19321 (2,615x0,95x1,245 м) Дерево - лиственница	шт	1	Деталь 65

ВЕДОМОСТЬ МАЛЫХ ФОРМ АРХИТЕКТУРЫ (2 участок)

усл. обозн.	Обозначение	Наименование	Ед.изм.	Кол.	Примечание
		СПОРТИВНАЯ ПЛОЩАДКА 64/2			
	Компания "АДАНАТ"	Скамья с упорами Тип 2 Артикул: 23029.1, материал: Металл ral 7016 (1,96x0,52x0,73(h) м)	шт	1	Деталь 57
	Компания "АДАНАТ"	Спортивный комплекс «Атлант» Артикул: 23015.1 (4,185x4,01x2,46(h) м) Металл ral 7016	шт	1	Деталь 66
		ДЕТСКАЯ ПЛОЩАДКА 65/2			
	Компания "АДАНАТ"	Качели двойные (сиденье, люлька и гнездо) Артикул: 18204 (8,3x2,0x2,84(h) м) Дерево - лиственница	шт	1	Деталь 47
	Компания "АДАНАТ"	Детская лазалка Тип 18 Артикул: 18417 (3,55x2,45x2,8 (h) м) Дерево - лиственница	шт	1	Деталь 49
	Компания "АДАНАТ"	Карусель «Паутина» Артикул: 19208 (1,55x1,55x2,80 м)	шт	1	Деталь 67

Примечания:
1. Данный Альбом смотреть совместно с Лист 10 "План благоустройства"
2. Разработка фундамента под сооружения исполняется по факту компанией поставщиком.
3. Приборы наружного освещения см. Лист 8 "План расстановки наружного освещения"
4. Торговые киоски являются инвестиционным проектом, даны как стилистическое решение

Взам инв.N | Подпись и дата | Инв. N подл.

изм.	кол.	лист	N-док.	подп.	дата
ГИП		Тропин			
Рук.пр.гр.		Кизиева			
Выполнил		Ахметуалиева			

ENV-39-2023-1-3-ГП/1

Реконструкция автомобильных дорог по улице Сатпаева в городе Атырау

Раздел 1
Альбом 1.3 Улица Сатпаева.
Малые архитектурные формы

Стадия	Лист	Листов
РП	3	42

Ведомость малых форм архитектуры
Ведомость дорожных знаков и разметки

ENVICON environment & construction

Формат А3

ВЕДОМОСТЬ ДОРОЖНЫХ ЗНАКОВ И РАЗМЕТКИ (2 участок)

	Типовые дорожные знаки		
1	Дорожный знак 4.4.1 "Велосипедная дорожка"	шт.	20
2	Дорожный знак 5.15 "Место стоянки"	шт.	21
3	Дорожный знак 5.16.1 "Пешеходный переход"	шт.	24
4	Дорожный знак 5.16.2 "Пешеходный переход"	шт.	30
5	Знак дополнительной информации 7.17 "Инвалиды"	шт.	9
	Дорожная разметка		
6	Дорожная разметка 1.1 (цвет - белый)	м2	220,8
7	Дорожная разметка 1.14.1 (цвет - белый)	м2	248,0
8	Дорожная разметка 1.24.3 (цвет - белый)	м2	10,7
9	Дорожная разметка Деталь 1 (цвет - белый)	м2	38,0
10	Дорожная разметка Деталь 2 (цвет - белый)	м2	5,9
	Дополнительные средства организации дорожного движения		
11	Стойка оцинкованная для крепления дорожных знаков, высотой 3500 м.	шт.	65
12	Стойка оцинкованная для крепления дорожных знаков, высотой 3900 м.	шт.	9

РАЗМЕТКА 1.14.1

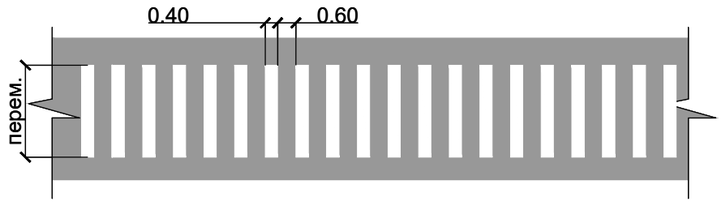

РАЗМЕТКА 1.1

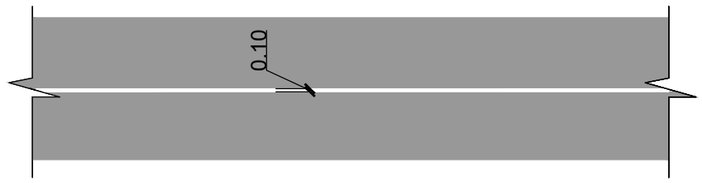

ДЕТАЛЬ 1 ДЕТАЛЬ 2

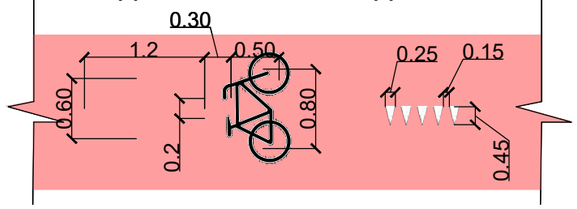

РАЗМЕТКА 1.24.3

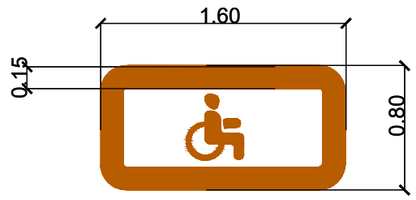

Примечания:
1. Данный Альбом смотреть совместно с Лист 10 "План благоустройства"
2. Разработка фундамента под сооружения исполняется по факту компанией поставщиком.
3. Приборы наружного освещения см. Лист 8 "План расстановки наружного освещения"
4. Торговые киоски являются инвестиционным проектом, даны как стилистическое решение

изм.	кол.	лист	N-док.	подп.	дата
ГИП		Тропин			
Рук.пр.гр.		Кизиева			
Выполнил		Ахметуалиева			

ENV-39-2023-1-3-ГП/1

Реконструкция автомобильных дорог по улице Сатпаева в городе Атырау

Раздел 1
Альбом 1.3 Улица Сатпаева.
Малые архитектурные формы

Стадия	Лист	Листов
РП	4	42

Ведомость малых форм архитектуры
Ведомость дорожных знаков и разметки

ENVICON environment & construction

Взам инв.N | Подпись и дата | Инв. N подл.

Формат А3

Деталь 1.
8601-0302-0604 - Скамья со спинкой" Element 4". Металлическая с деревянным композитным сиденьем.
Размеры 3.0х0.53х0.45м (Д+Ш+В)
Цвет металла белый, дерево - термоясень

Деталь 2.
Скамья полукруглая с отверстием для дерева- из композитного мраморного камня белая, модель«LORENZ», 0.45 высота 2.6х2.0х0.4 (внутр.диаметр не менее 1.0м)

Деталь 3.
Скамья «Дуга радиусная». Материал:металл цвет (Anthracite Grey) ral 7016, дерево - лиственница(светлый дуб). Размеры:9.4х0.5х0.45 (Д+Ш+В). Внешний радиус 1.5м. Внутренний радиус 1.0м
(арт. 40002/1)

Деталь 4.
Скамья «Klever» из композитного мраморного камня с деревянным настилом
Размеры: 2,40х0,7х0,45 м

Деталь 5.
Скамейка «Галька» овальная, полированный белый бетон(арт.10163-11)
Размеры :1.95х0.98х0.46м (Д+Ш+В)

Деталь 6.
Урна из композитного мраморного камня «Artem (у-2)»
Размеры: 0,40х0,75м(ДхВ)

Деталь 1, 2, 3, 4, 5, 6	Раздел 1 Альбом 1.3 Улица Сатпаева. Малые архитектурные формы	Реконструкция автомобильных дорог по улице Сатпаева в городе Атырау 2 участок строительства	Стадия РП	Лист 5

Взам инв.N
Подпись и дата
Инв. N подл.

Формат А3

Деталь 7.
Приствольная решетка из композитного мраморного камня "PIRAMIDA THREE" (размеры 1.5х1.5м (ДхШ)) диаметр внутреннего отверстия для дерева не менее 1.0м

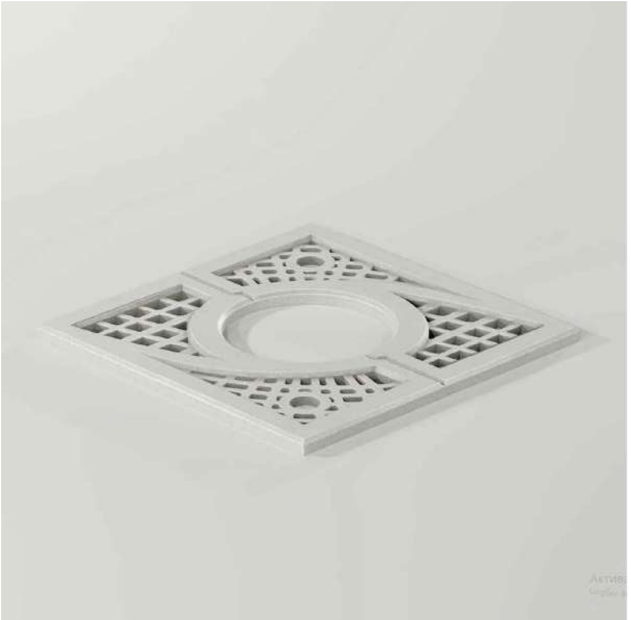

Деталь 8.
Шезлонг "CHAISE LONGUE 1 Скамейка из композитного мраморного камня "АРХиТАС" с деревянным настилом".
Размеры: 2.5х1.0х0.41м (ДхШхВ)

Деталь 9.
Стол «Ландау» (комплект) материал: металл цвет (Anthracite Grey) ral 7016, дерево - лиственница (цвет-светлый дуб).
Размеры: 2,28х0,75м (Д+В)(арт .13010/1)

Деталь 10.
Пергола комплектная "Материк" (скамьи+стол)
Материалы: лиственница,металл.
Каркас 4.0х4.0х3.1 м (ДхШхВ)
Цвет металла ral 7016(Anthracite Grey),
цвет древесины-светлый дуб (арт.40112/1)

Деталь 12.
Остановка общественного транспорта
из линейки «умных» городских остановок
Размеры: 5.0х1.5х3.0м (Д+Ш+В)

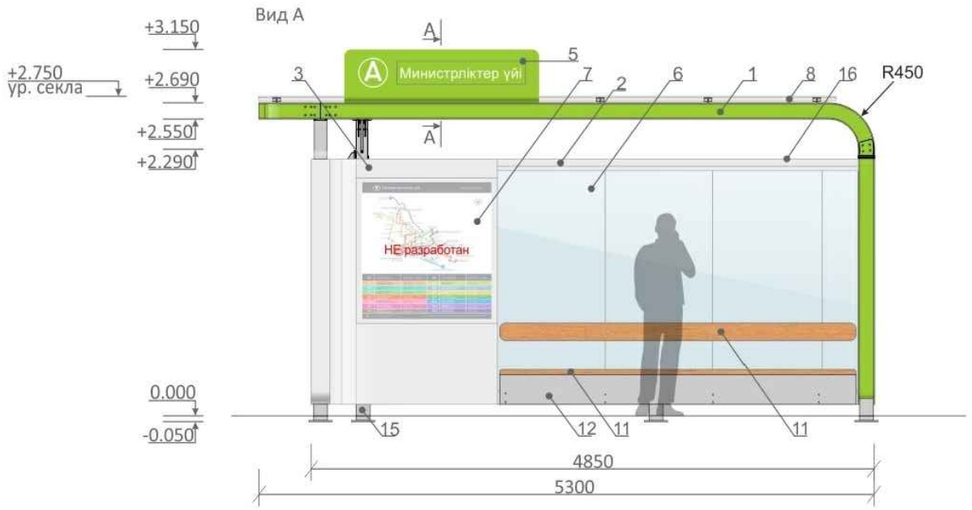

Деталь 7, 8, 9, 10, 11, 12	Раздел 1 Альбом 1.3 Улица Сатпаева. Малые архитектурные формы	Реконструкция автомобильных дорог по улице Сатпаева в городе Атырау 2 участок строительства	Стадия	Лист
			РП	6

Взам инв.N
Подпись и дата
Инв. N подл.

Формат А3

Фундамент под беседку комплектную
(Деталь 10)

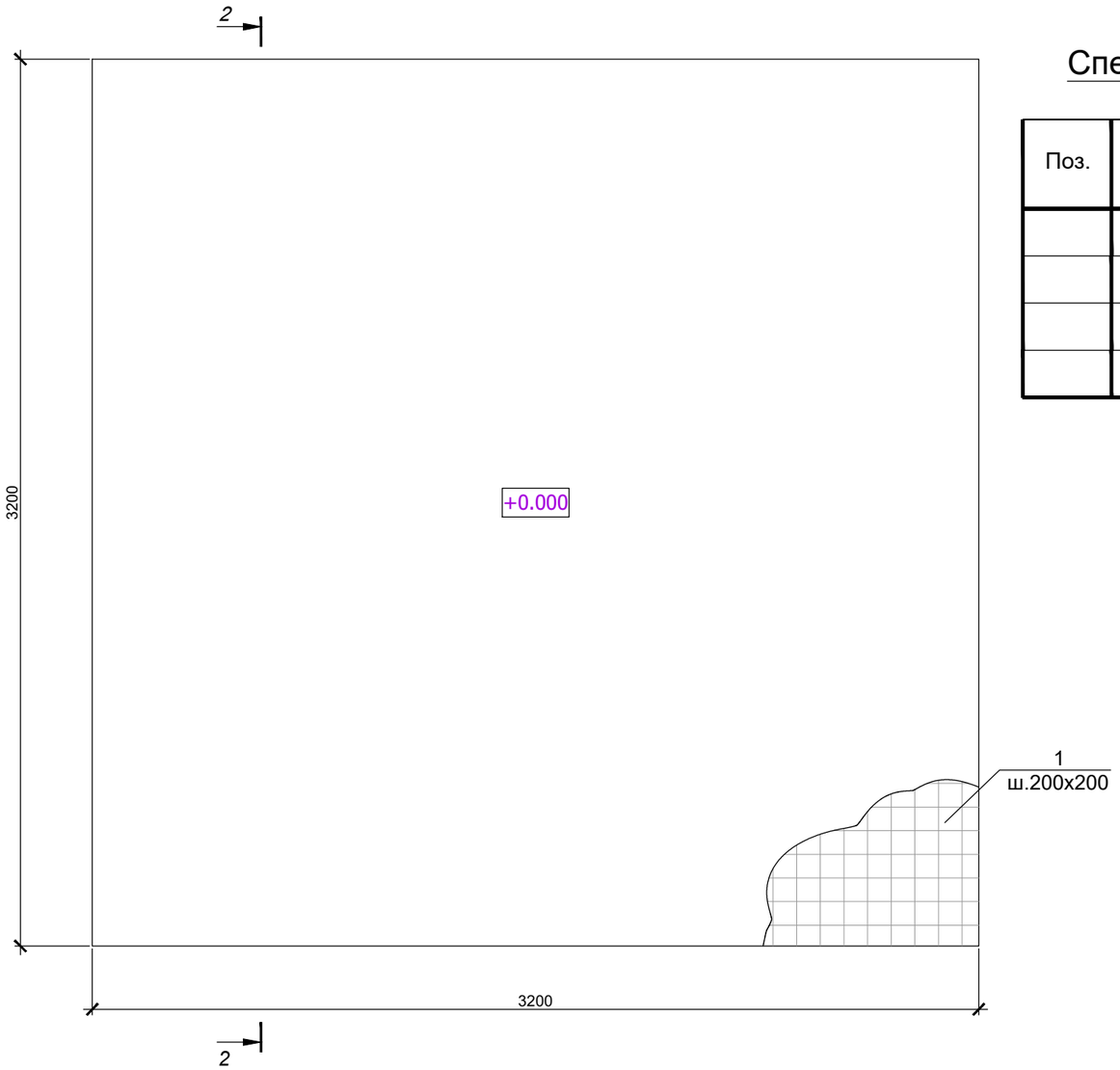

Спецификация расхода материалов на фундамент (на 1 деталь)

Поз.	Обозначение	Наименование	Кол-во	Масса ед.,кг	Общая масса, кг
		Деталь 10	6		
		Ø12 А400 ГОСТ 34028-2016 L=п.м.	109.0	0.888	96.8
		Сульфатостойкий бетон кл.С 20/25, W14, F150 м3	2.05		
		Сульфатостойкий С8/10, W10, F50, м³	1.16		

2 - 2

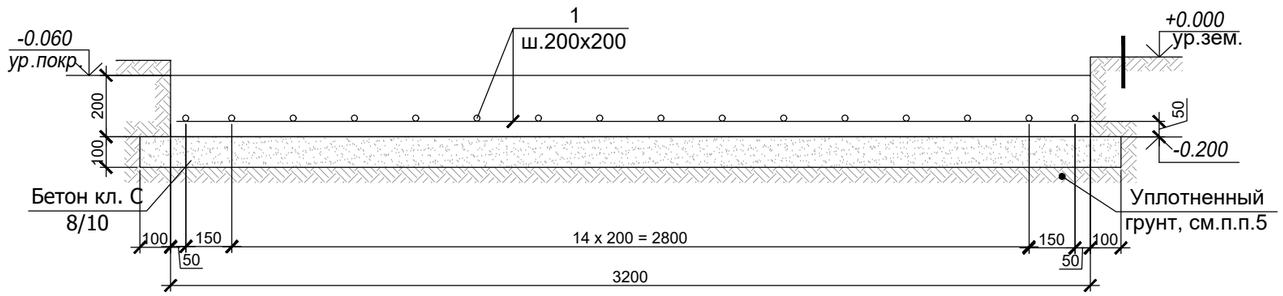

1. Бетонные работы выполнять в соответствии с требованиями СП РК 5.03-107-2013;
2. Армирование выполнять отдельными стержнями;
3. Все бетонные поверхности, соприкасающиеся с грунтом, обмазать горячим битумом за 2 раза;
4. Продольную и поперечную арматуру в каждом пересечении соединять между собой вязальной проволокой диаметром не менее 1 мм;
5. Под бетонную подготовку выполнить слой уплотненной щебеночно-песчаной смеси (60/40%) толщиной 300 мм с коэффициентом уплотнения 0.95;
6. Схему расположения на участке см. лист "План благоустройства";
7. Работать совместно с разделом ГП.

Фундамент под деталь 10	Раздел 1 Альбом 1.3 Улица Сатпаева. Малые архитектурные формы	Реконструкция автомобильных дорог по улице Сатпаева в городе Атырау 2 участок строительства	Стадия	Лист	
			РП	7	

Взам инв.N | Подпись и дата | Инв. N подл.

Формат А3

Деталь 13.
Качели «Пегас» с подлокотниками,
Материалы: лиственница, металл.
Цвет металла желтый "ral 1018", цвет древесины - "светлый дуб"
Размеры: 2.3х1.47х2.75м (Д+Ш+В)
(арт .14016)

Деталь 14.
Качели «Радуга» с кольцом, (арт.14035)
Материал: металл, лиственница
- пергола - цвет металла желтый "ral 1018", дерево "светлый дуб"(размеры 3.0х2.2х2.6м (ДхШхВ))
- кольцо с подвесом

Деталь 19.1
Навес «Пальма» без поликарбоната
Диаметр 4.0м, высота 3.0м
Материал: лиственница, металл
цвет металла стойки белый ral 9016, древесина - светлый дуб
(арт. 40090)

Деталь 19.2
Навес «Пальма» без поликарбоната
Диаметр 3.0м, высота 3.0м
Материал: лиственница, металл
цвет металла стойки белый ral 9016, древесина - светлый дуб
(арт. 40071)

Деталь 21.1. Скамейка «Эрида» прямая секция (Стол в комплекте со скамейками)
Материал: металл, лиственница (артикул: 40007/1)
Цвет металла ral 7016 (Anthracite Grey), дерево- светлый дуб
Размеры: 8.0х1.180х0.75м(высота стола)х0.42м(высота сиденья)

Деталь 21.2. Скамейка «Эрида» прямая секция (Стол в комплекте со скамейками)
Материал: металл, лиственница (артикул: 40007/1)
Цвет металла ral 7016 (Anthracite Grey), дерево- светлый дуб
Размеры: 10.7х1.180х0.75м(высота стола)х0.42м(высота сиденья)

Взам инв.N	
Подпись и дата	
Инв. N подл.	

Деталь 13, 14, 19.1, 19.2, 20, 21.1, 21.2	Раздел 1 Альбом 1.3 Улица Сатпаева. Малые архитектурные формы	Реконструкция автомобильных дорог по улице Сатпаева в городе Атырау 2 участок строительства	Стадия	Лист
			РП	8

Формат А3

Схема расположения фундамента под качели парковые. (Деталь 13)

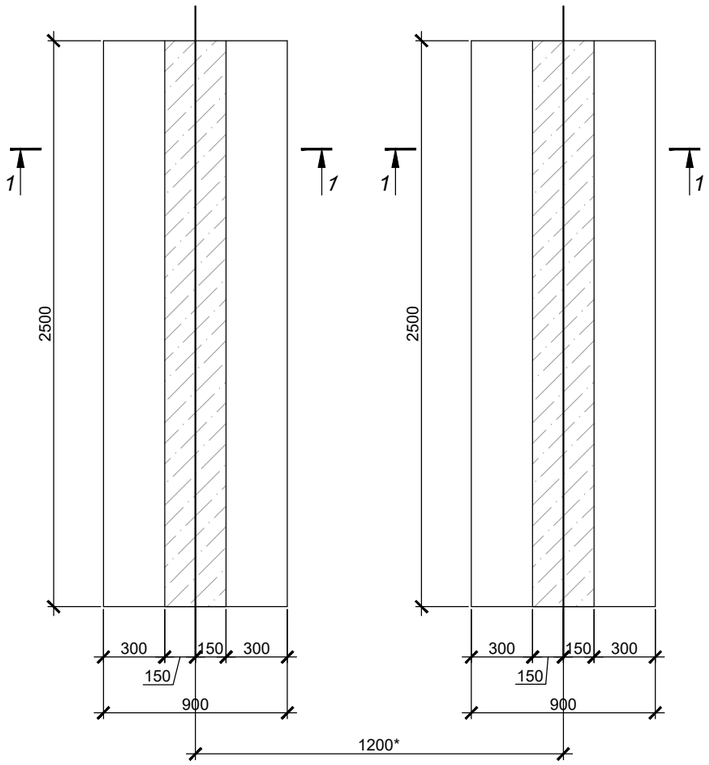

Схема расположения фундамента под качели парковые. (Деталь 14)

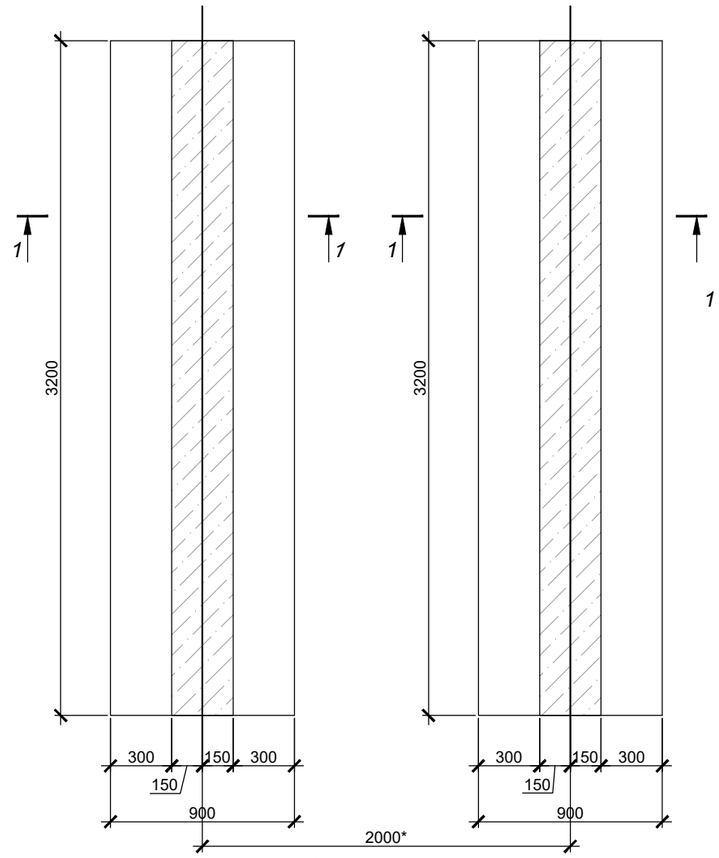

1 - 1

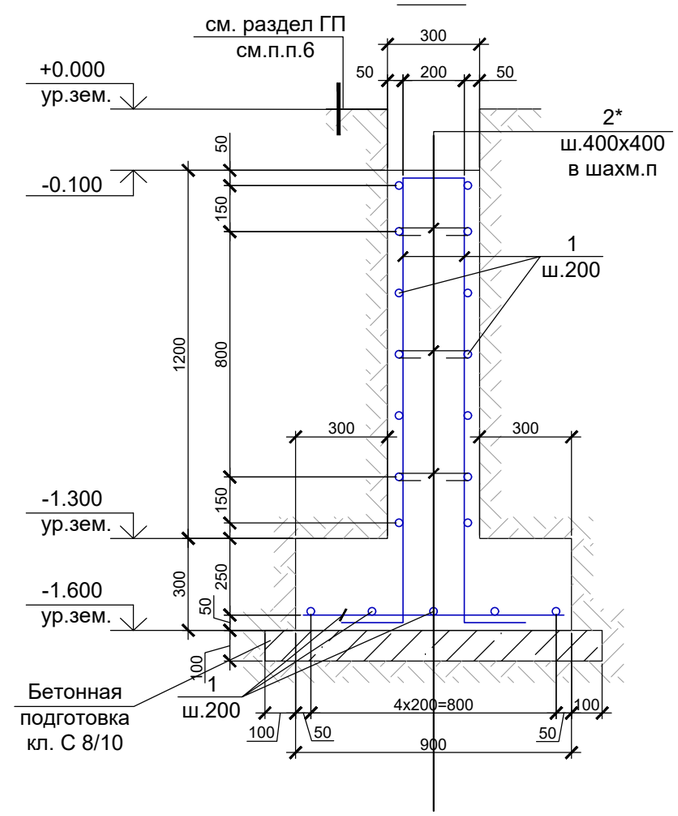

Спецификация расхода материалов на фундамент (на 1 деталь)

Поз.	Обозначение	Наименование	Кол-во	Масса ед.,кг	Общая масса, кг
		Деталь 13	7		
1		Ø12 А400 ГОСТ 34028-2016 L=п.м.	222.22	0.888	197.33
2*		Ø6 А240 ГОСТ 34028-2016 L=395	20	0.1	2.0
		Сульфатостойкий бетон кл.С 20/25, W14, F150 м3	3.15		
		Сульфатостойкий С8/10, W10, F50, м³	0.6		
		Деталь 14	8		
		Ø12 А400 ГОСТ 34028-2016 L=п.м.	233.6	0.888	207.44
		Ø6 А240 ГОСТ 34028-2016 L=395	24	0.1	2.4
		Сульфатостойкий бетон кл.С 20/25, W14, F150 м3	4.03		
		Сульфатостойкий С8/10, W10, F50, м³	0.8		

Ведомость деталей

Поз.	Эскиз
2*	235 L=395мм 80 80 (в.г)

1. Бетонные работы выполнять в соответствии с требованиями СП РК 5.03-107-2013;
2. Армирование выполнять отдельными стержнями;
3. Все бетонные поверхности, соприкасающиеся с грунтом, обмазать горячим битумом за 2 раза;
4. Продольную и поперечную арматуру в каждом пересечении соединять между собой вязальной проволокой диаметром не менее 1 мм;
5. Под бетонную подготовку выполнить слой уплотненной щебеночно-песчаной смеси (60/40%) толщиной 300 мм с коэффициентом уплотнения 0.95;
6. Схему расположения на участке см. лист "План благоустройства";
7. Работать совместно с разделом ГП.

Взам инв.N | Подпись и дата | Инв. N подл.

Фундаменты под детали 13, 14	Раздел 1 Альбом 1.3 Улица Сатпаева. Малые архитектурные формы	Реконструкция автомобильных дорог по улице Сатпаева в городе Атырау 2 участок строительства	Стадия	Лист
			РП	9

Формат А3

Схема расположения фундамента(армирование) под навес. (Деталь 19.1,19.2)

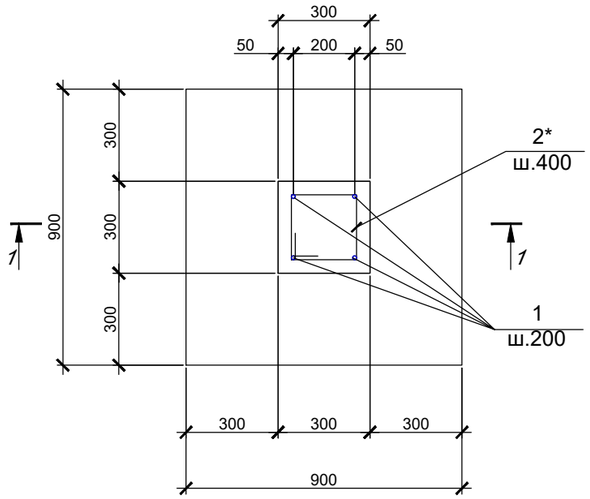

2 - 2

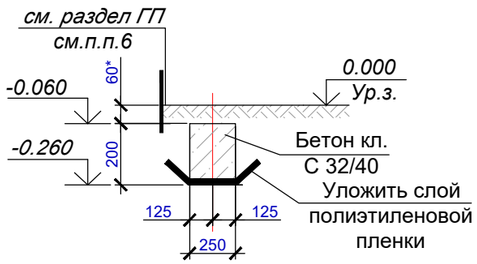

Спецификация расхода материалов на фундамент (на 1 деталь)

Поз.	Обозначение	Наименование	Кол-во	Масса ед.,кг	Общая масса, кг
		Деталь 19.1,19.2	29		
1		Ø12 А400 ГОСТ 34028-2016 L=п.м.	16.0	0.888	14.21
2*		Ø10 А400 ГОСТ 34028-2016 L=1008	3	0.622	1.86
		Сульфатостойкий бетон кл.С 20/25, W14, F150 м3	0.351		
		Сульфатостойкий С8/10, W10, F50, м³	0.121	ед.,кг	
		Деталь 21.1	2		
		Сульфатостойкий бетон кл.С 20/25, W14, F150 м3	0.81		
		Полиэтиленовая пленка, м²	7.5		

1 - 1

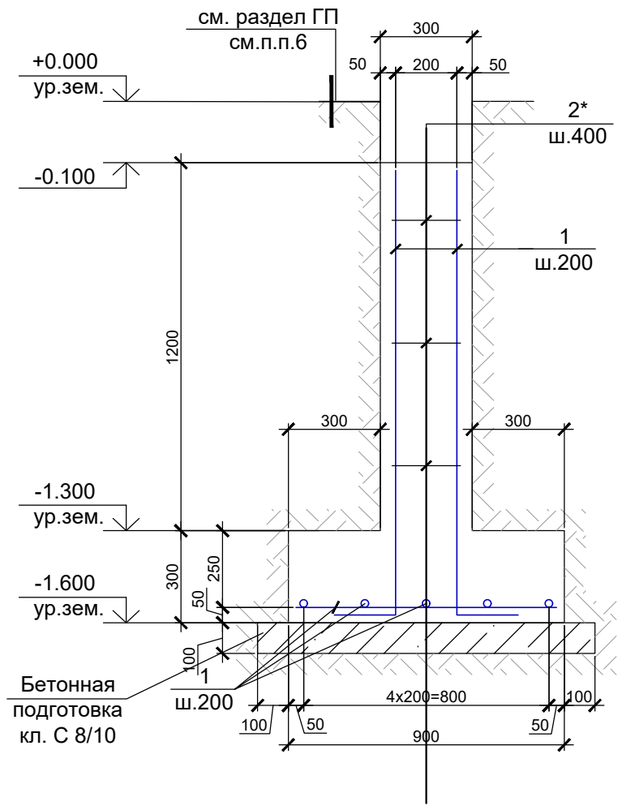

Схема расположения фундамента под скамейку.(Деталь 21.1)

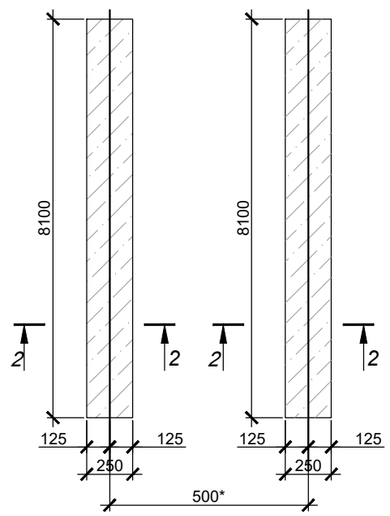

Ведомость деталей

Поз.	Эскиз
2*	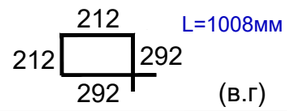

1. Бетонные работы выполнять в соответствии с требованиями СНиП РК 5.03-07-2013;
2. Все бетонные поверхности, соприкасающиеся с грунтом, обмазать горячим битумом за 2 раза;
3.Армирование выполнять отдельными стержнями ;
4. Продольную и поперечную арматуру в каждом пересечении соединять между собой вязальной проволокой диаметром не менее 1 мм;
5.Размеры со знаком "*" уточнить согласно габаритам деталей.
6. Схему расположения элемента на участке см. лист "План благоустройства";

Фундаменты под детали 19.1, 19.2, 21.1	Раздел 1 Альбом 1.3 Улица Сатпаева. Малые архитектурные формы	Реконструкция автомобильных дорог по улице Сатпаева в городе Атырау 2 участок строительства	Стадия	Лист
			РП	10

Взам инв.N | Подпись и дата | Инв. N подл.

Формат А3

Деталь 15. Тип 1. Теневой навес с подсветкой и водными струями

(размеры 5.0х6.0х3.5м)

Материал: металл, цвет белый

План

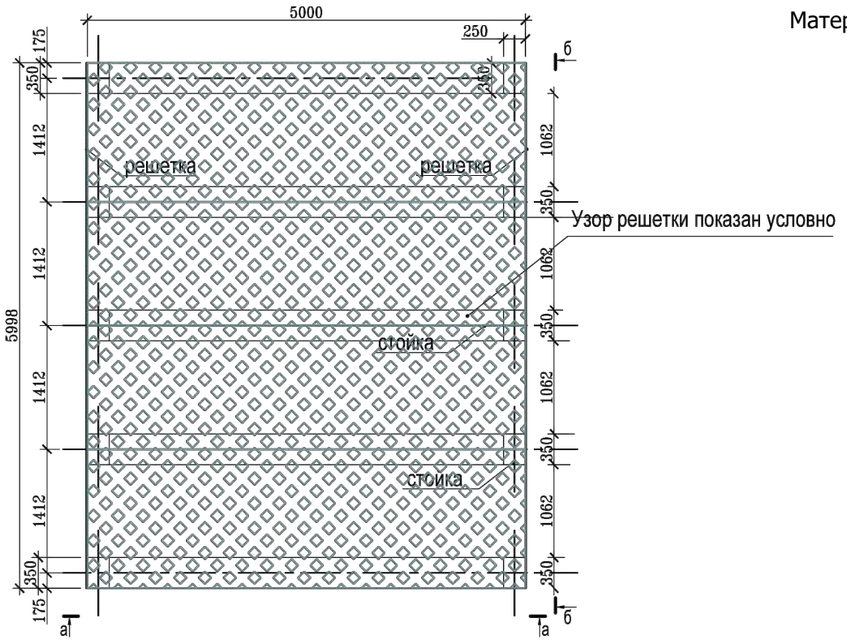

Вид а-а

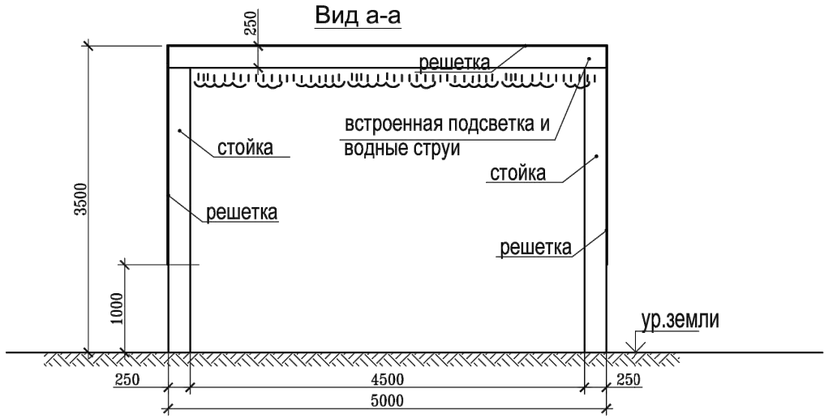

Вид б-б

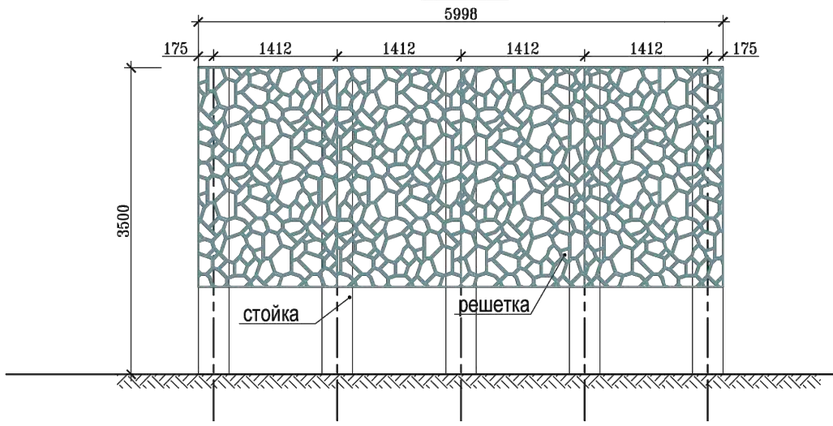

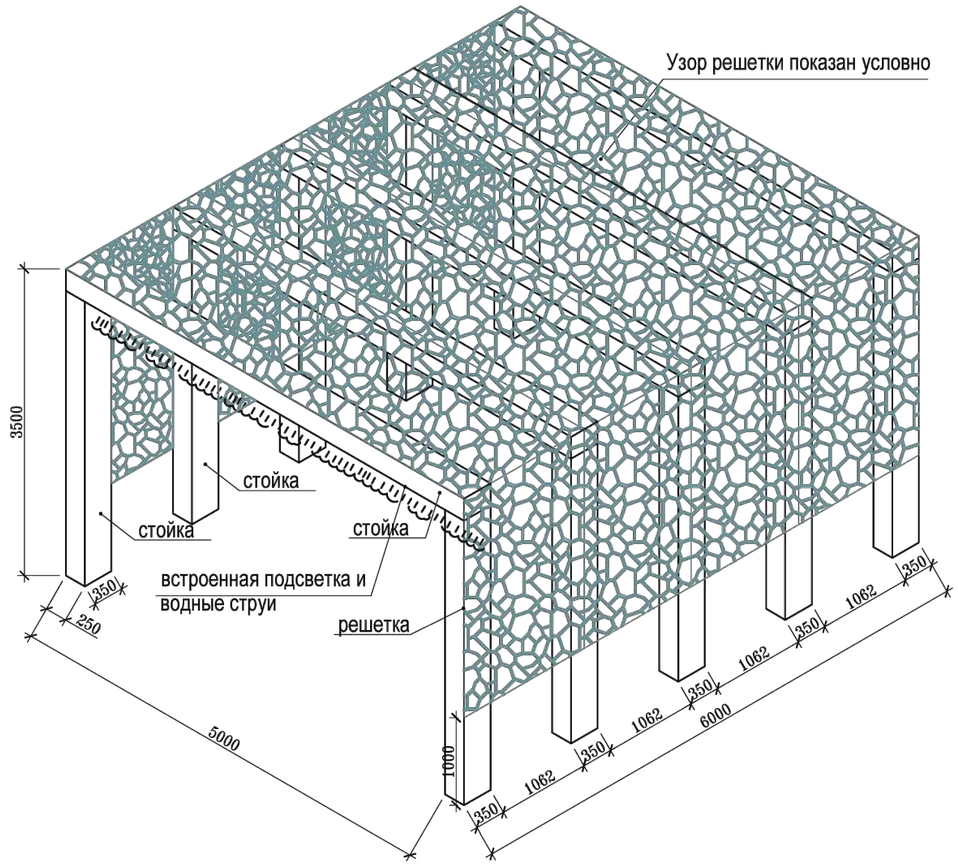

Примечания:

1. Деталь 15 см. совместно с разделом ТХ

Деталь 15	Раздел 1 Альбом 1.3 Улица Сатпаева. Малые архитектурные формы	Реконструкция автомобильных дорог по улице Сатпаева в городе Атырау 2 участок строительства	Стадия	Лист
			РП	11

Взам инв.N

Подпись и дата

Инв. N подл.

Формат А3

Деталь 16. Тип 2. Теневой навес с подсветкой

(размеры 5.0х6.0х3.5м)

Материал: металл, цвет белый

План

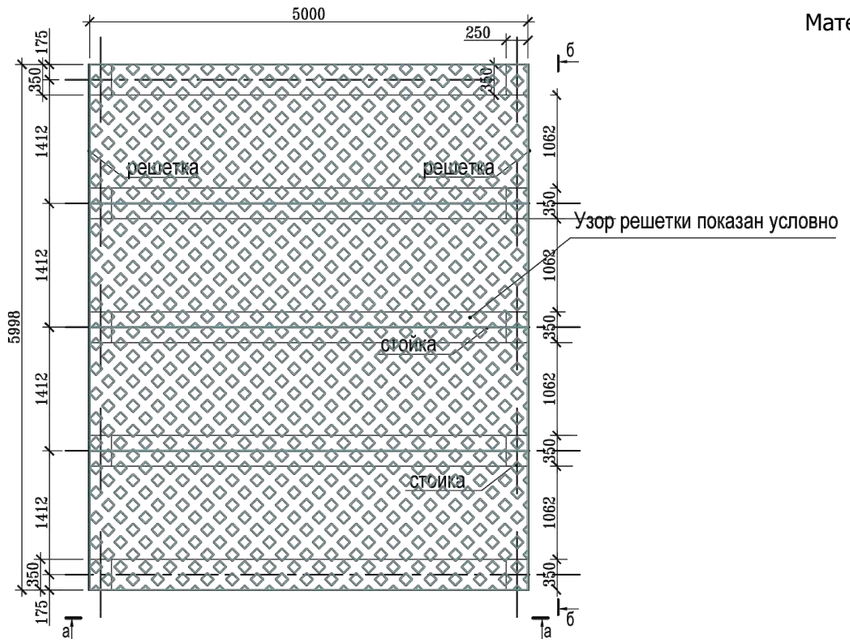

Вид а-а

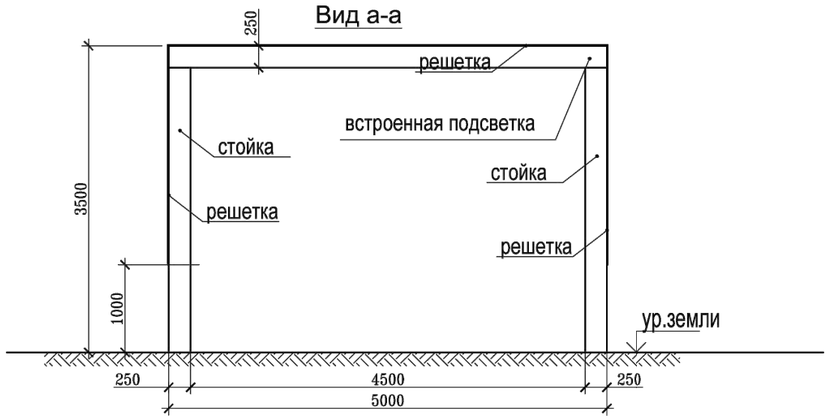

Вид б-б

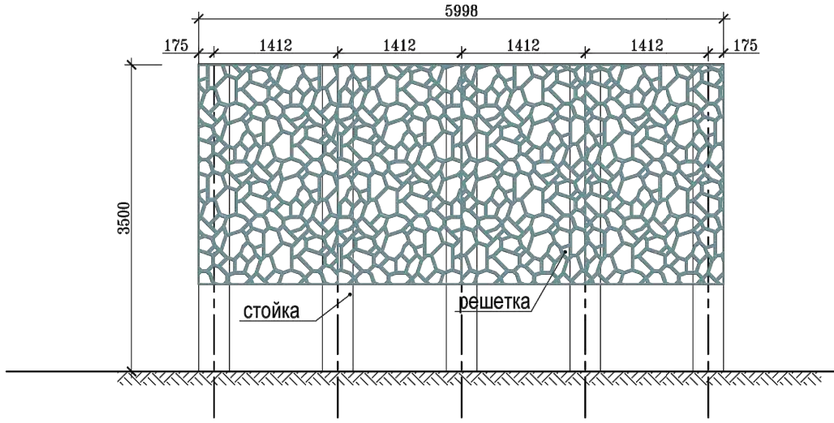

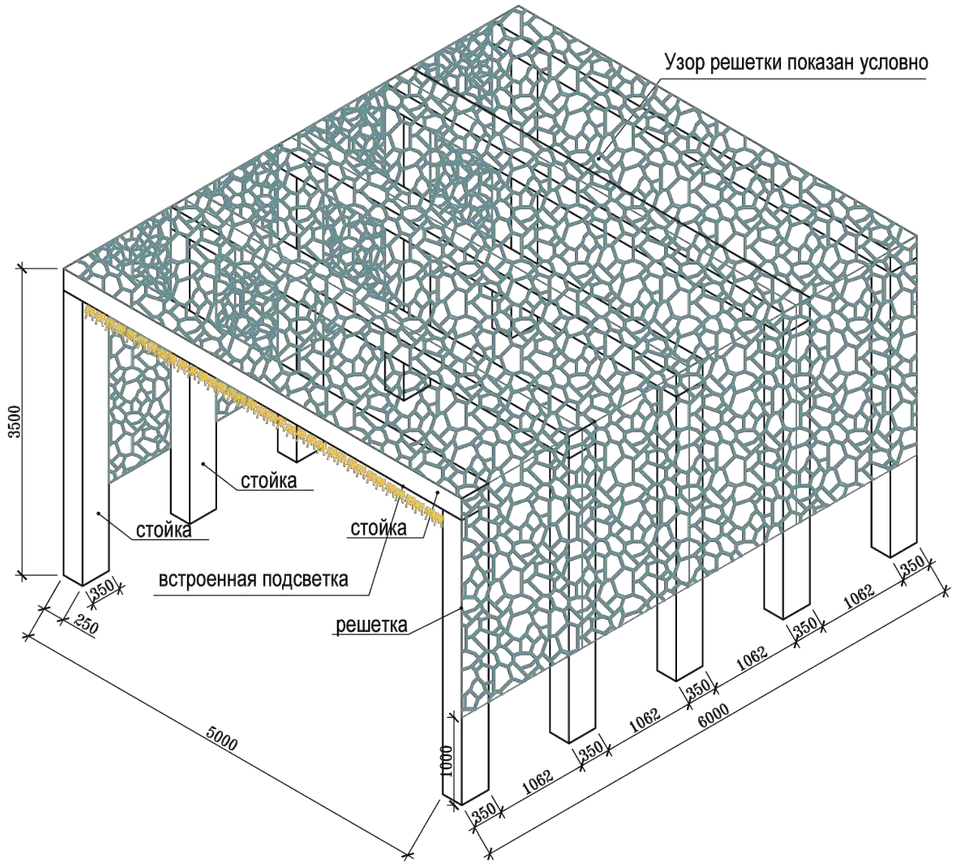

Деталь 16	Раздел 1 Альбом 1.3 Улица Сатпаева. Малые архитектурные формы	Реконструкция автомобильных дорог по улице Сатпаева в городе Атырау 2 участок строительства	Стадия РП	Лист 12

Взам инв.N

Подпись и дата

Инв. N подл.

Формат А3

Деталь 17. Тип3. Теневой навес
(размеры 4.0х4.0х3.5м)
Материал: металл, цвет белый

План

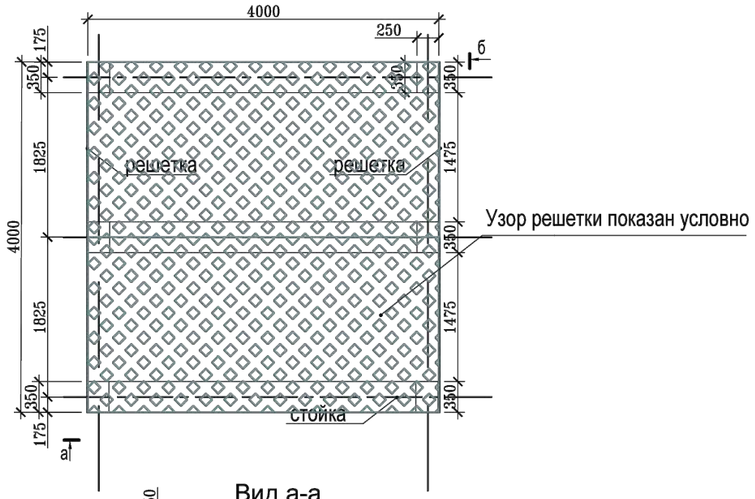

Вид а-а

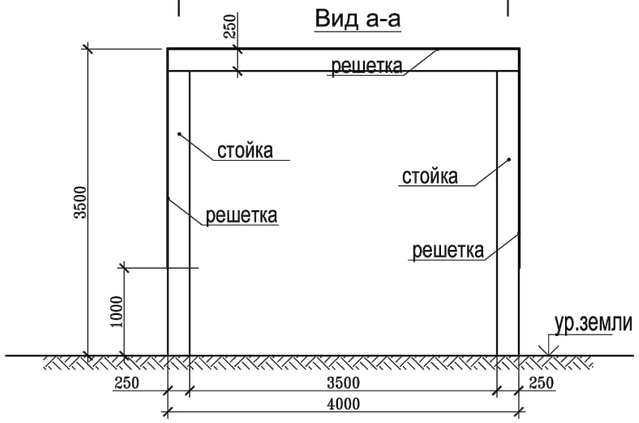

Вид б-б

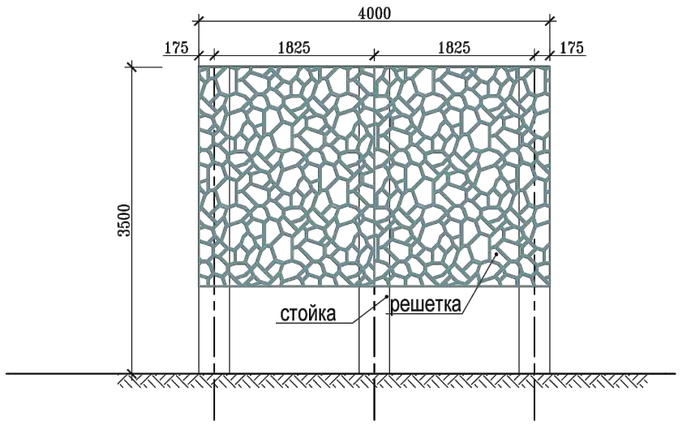

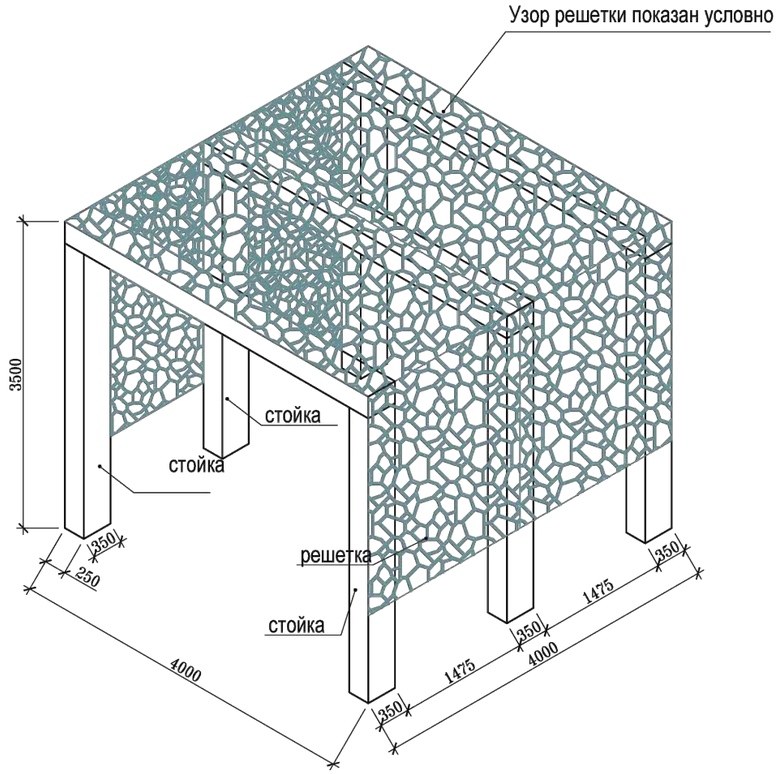

Деталь 17	Раздел 1 Альбом 1.3 Улица Сатпаева. Малые архитектурные формы	Реконструкция автомобильных дорог по улице Сатпаева в городе Атырау 2 участок строительства	Стадия	Лист
			РП	13

Взам инв.N
Подпись и дата
Инв. N подл.

Формат А3

Схема расположения фундамента под теневой навес. (Деталь 17)

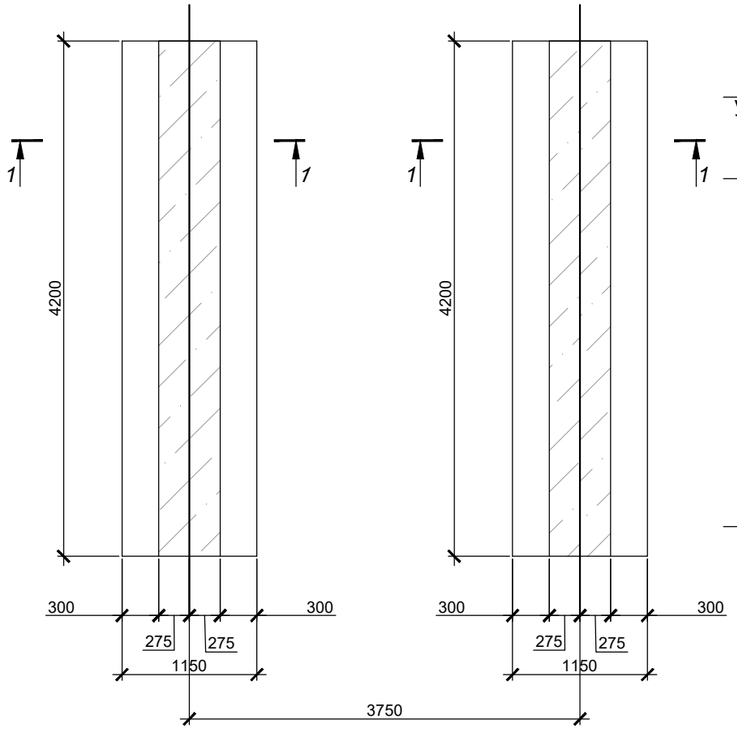

1 - 1

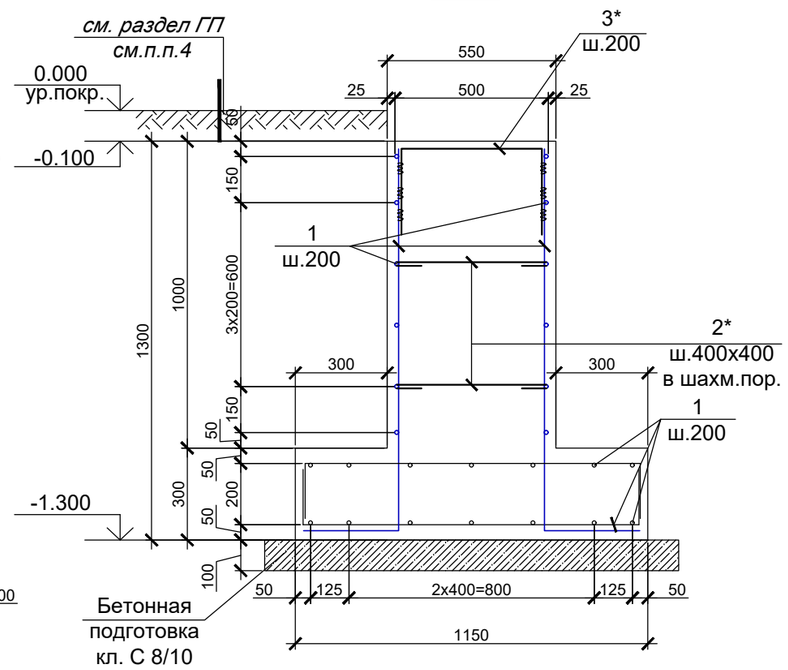

Схема расположения фундамента под теневой навес. (Деталь 15,16)

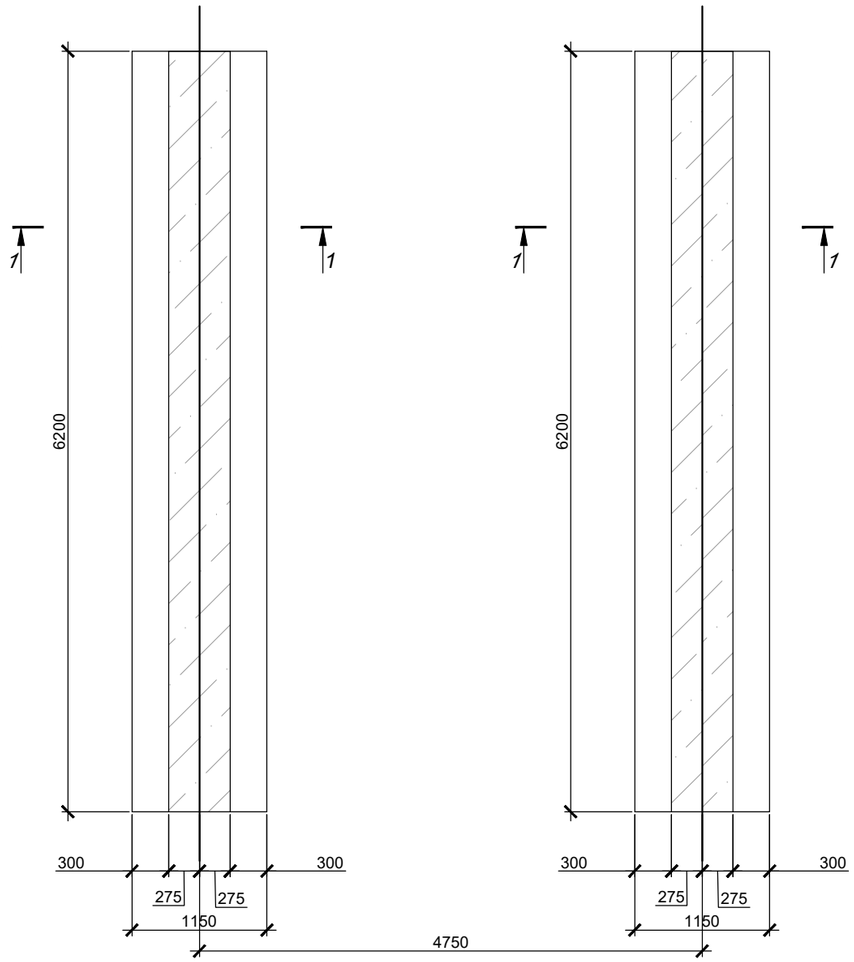

Спецификация расхода материалов (на 1 элемент)

Поз.	Обозначение	Наименование	Кол-во	Масса ед.,кг	Общая масса, кг
		Деталь 15,16	10		
1		Ø12 А400 ГОСТ 34028-2016 L=п.м.	725.3	0.888	644.06
2*		Ø6 А240 ГОСТ 34028-2016 L=670	40	0.15	6.0
3*		Ø12 А400 ГОСТ 34028-2016 L=1105	62	1.0	62.0
		Сульфатостойкий бетон кл.С 20/25, W14, F150 м3	11.1		
		Сульфатостойкий С8/10, W10, F50, м³	1.8		
		Деталь 17	32		
1		Ø12 А400 ГОСТ 34028-2016 L=п.м.	495.0	0.888	439.56
2*		Ø6 А240 ГОСТ 34028-2016 L=670	27	0.15	4.05
3*		Ø12 А400 ГОСТ 34028-2016 L=1105	44	1.0	44.0
		Сульфатостойкий бетон кл.С 20/25, W14, F150 м3	7.52		
		Сульфатостойкий С8/10, W10, F50, м³	1.2		

Ведомость деталей

Поз.	Эскиз	Поз.	Эскиз
2*	510 L=670мм; 80 80	3*	475 L=1105мм; 315 315 (н.г)

1. Бетонные работы выполнять в соответствии с требованиями СП РК 5.03-107-2013;
2. Армирование выполнять отдельными стержнями;
3. Все бетонные поверхности, соприкасающиеся с грунтом, обмазать горячим битумом за 2 раза;
4. Схему расположения на участке см. лист "План благоустройства";
5. Работать совместно с разделом ГП.

Взам инв.N | Подпись и дата | Инв. N подл.

Фундаменты под детали 15, 16, 17	Раздел 1 Альбом 1.3 Улица Сатпаева. Малые архитектурные формы	Реконструкция автомобильных дорог по улице Сатпаева в городе Атырау 2 участок строительства	Стадия	Лист
			РП	14

Формат А3

Деталь 22.
Скамейка «Эрида» радиусная секция (артикул: 40008/1)
(Стол в комплекте со скамейками)
Материал: металл, лиственница
Цвет металла ral 7016 (Anthracite Grey), дерево - светлый дуб,
Размеры: 9.0х1.180х0.75м(высота стола)х0.42м(высота сиденья)
Радиус по внутренней стороне 5.5м

Деталь 23.
Навес «Лиана»
Материалы: металл, лиственница
Цвет металла ral 7016(Anthracite Grey),
дерево-светлый дуб,
Размеры :5.20х2.00х2.75м(h)
(артикул: 40016/1)

Деталь 24.1
Деревянная скамья без спинки с бетонным основанием. Размеры: 5.0х0.5х0.45 м (Д+Ш+В).
Дерево -термоясень

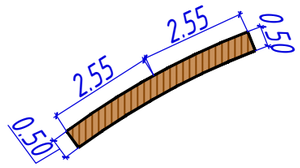

Деталь 24.3
Деревянная скамья без спинки с бетонным основанием.
Размеры: 7.8х0.5х0.45 м (Д+Ш+В).
Дерево - термоясень

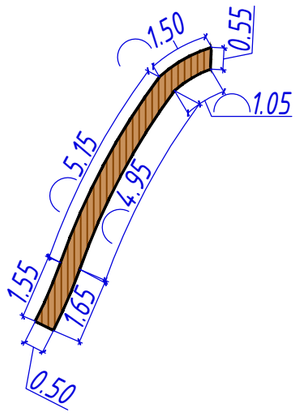

Деталь 24.4
Деревянная скамья без спинки с бетонным основанием.
Размеры: 4.6х0.5х0.45 м (Д+Ш+В).
Дерево - термоясень

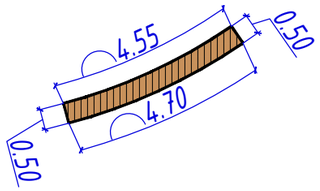

Деталь 24.5
Деревянная скамья без спинки с бетонным основанием.
Размеры: 6.0х0.5х0.45м (Д+Ш+В).
Дерево - термоясень

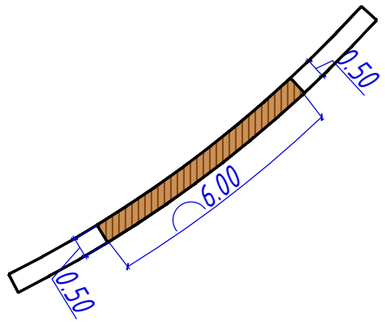

Деталь 24.7.
Деревянная скамья без спинки с бетонным основанием. Размеры: 10.0х0.5х0.45 м (Д+Ш+В).Дерево -термоясень

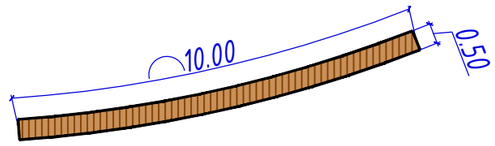

Деталь 22, 23, 24.1, 24.3, 24.4, 24.5, 24.7	Раздел 1 Альбом 1.3 Улица Сатпаева. Малые архитектурные формы	Реконструкция автомобильных дорог по улице Сатпаева в городе Атырау 2 участок строительства	Стадия	Лист
			РП	15

Взам инв.N
Подпись и дата
Инв. N подл.

Формат А3

Схема расположения фундамента под скамейку.(Деталь 22)

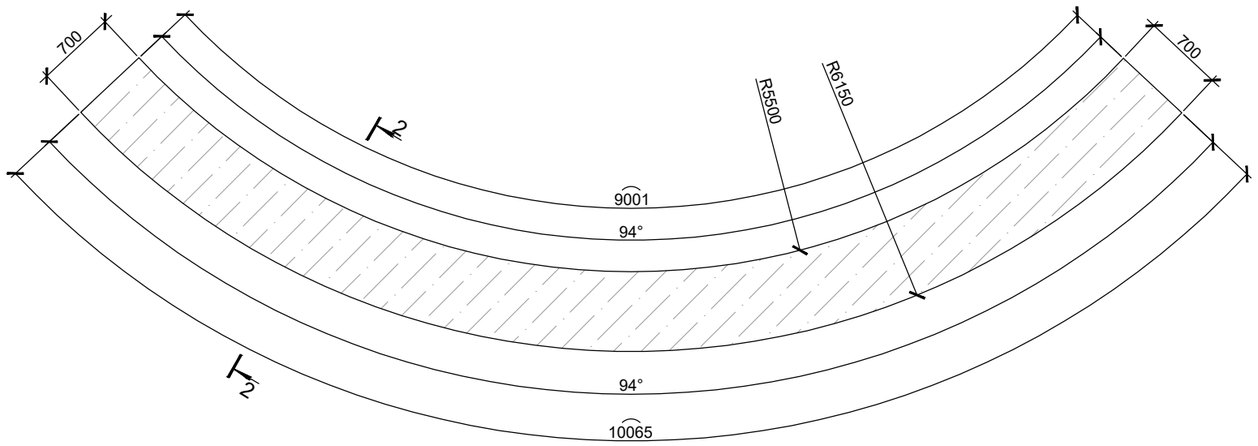

Схема расположения фундамента под скамейку.(Деталь 21.2)

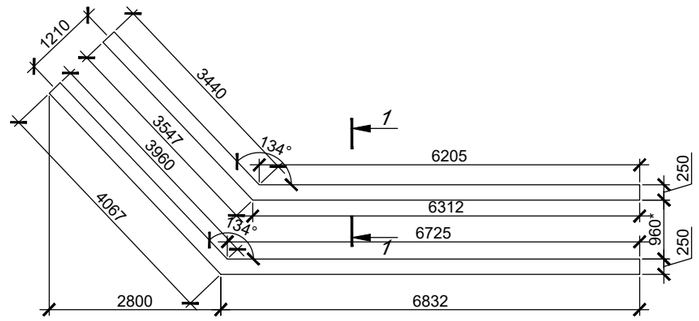

2 - 2

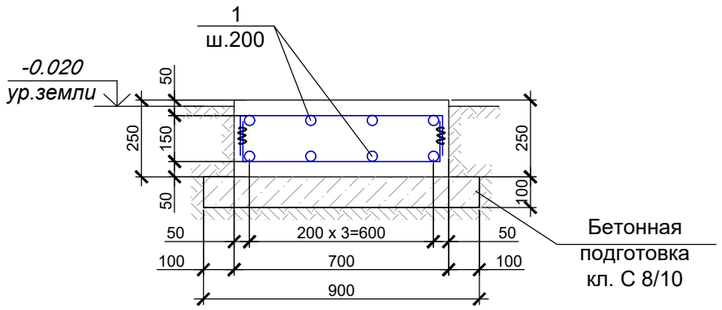

1 - 1

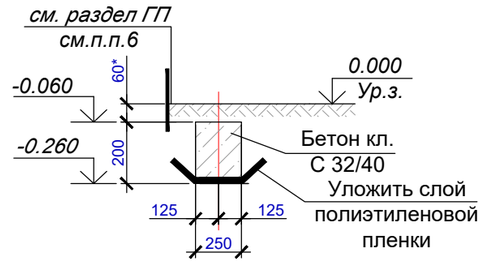

Спецификация расхода материалов на фундамент (на 1 деталь)

Поз.	Обозначение	Наименование	Кол-во	Масса ед.,кг	Общая масса, кг
		Деталь 21.2	1		
		Сульфатостойкий бетон кл.С 20/25, W14, F150 м3	1.1		
		Полиэтиленовая пленка, м²	10.0		
		Деталь 22	1		
1		Ø12 А400 ГОСТ 34028-2016 L=п.м.	178.82	0.888	159.0
		Сульфатостойкий бетон кл.С 20/25, W14, F150 м3	1.7		
		Сульфатостойкий С8/10, W10, F50, м³	0.9		

1. Бетонные работы выполнять в соответствии с требованиями СНиП РК 5.03-07-2013;
2. Все бетонные поверхности, соприкасающиеся с грунтом, обмазать горячим битумом за 2 раза;
3.Армирование выполнять отдельными стержнями ;
4. Продольную и поперечную арматуру в каждом пересечении соединять между собой вязальной проволокой диаметром не менее 1 мм;
5.Размеры со знаком "*" уточнить согласно габаритам деталей.
6. Схему расположения элемента на участке см. лист "План благоустройства";

Взам инв.N | Подпись и дата | Инв. N подл.

Фундаменты под детали 21.2, 22	Раздел 1 Альбом 1.3 Улица Сатпаева. Малые архитектурные формы	Реконструкция автомобильных дорог по улице Сатпаева в городе Атырау 2 участок строительства	Стадия	Лист
			РП	16

Формат А3

Схема расположения фундамента под навес.(Деталь 23)

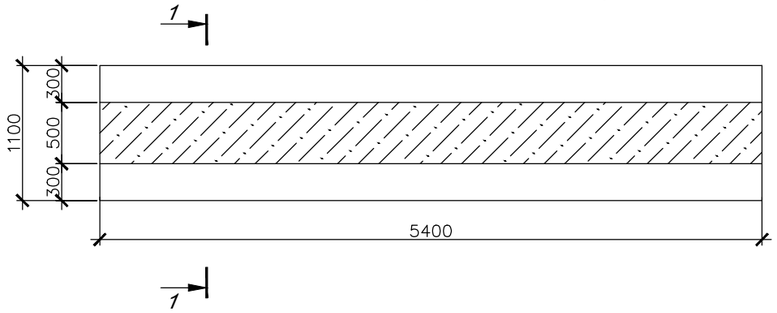

Спецификация расхода материалов (на 1 элемент)

Поз.	Обозначение	Наименование	Кол-во	Масса ед.,кг	Общая масса, кг
		Деталь 23	7		
1		Ø12 А400 ГОСТ 34028-2016 L=п.м.	264.0	0.888	234.43
2*		Ø6 А240 ГОСТ 34028-2016 L=670	14	0.32	1.85
		Сульфатостойкий бетон кл.С 20/25, W14, F150 м3	3.4		
		Сульфатостойкий С8/10, W10, F50, м³	0.73		

Ведомость деталей

Поз.	Эскиз
2*	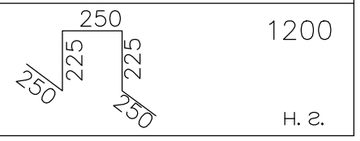

1 - 1

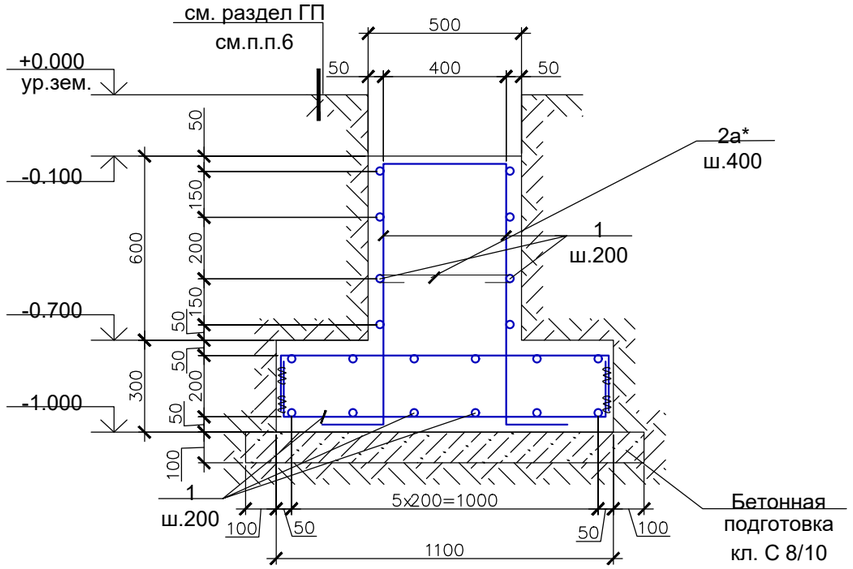

1. Бетонные работы выполнять в соответствии с требованиями СНиП РК 5.03-07-2013;
2. Все бетонные поверхности, соприкасающиеся с грунтом, обмазать горячим битумом за 2 раза;
3.Армирование выполнять отдельными стержнями ;
4. Продольную и поперечную арматуру в каждом пересечении соединять между собой вязальной проволокой диаметром не менее 1 мм;
5.Размеры со знаком "*" уточнить согласно габаритам деталей.
6. Схему расположения элемента на участке см. лист "План благоустройства";

Фундамент под деталь 23	Раздел 1 Альбом 1.3 Улица Сатпаева. Малые архитектурные формы	Реконструкция автомобильных дорог по улице Сатпаева в городе Атырау 2 участок строительства	Стадия	Лист
			РП	17

Взам инв.N | Подпись и дата | Инв. N подл.

Формат А3

Деталь 24.8.
Деревянная скамья без спинки с бетонным основанием. Размеры: 20.0х0.5х0.45 м (Д+Ш+В).Дерево -термоясень

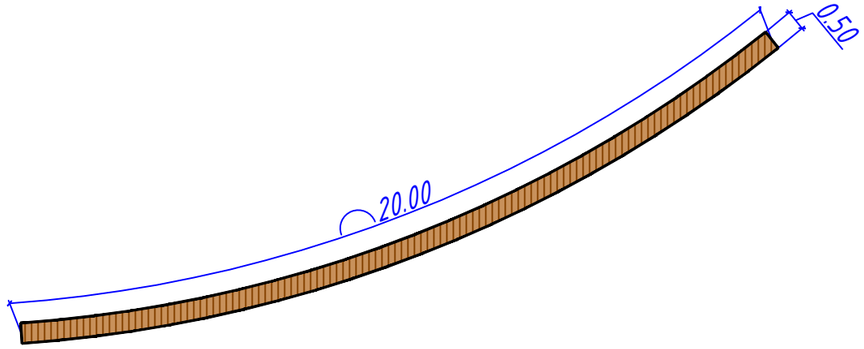

Деталь 24.9.
Деревянная скамья без спинки с бетонным основанием. Размеры: 35.4х0.5х0.45 м (Д+Ш+В).Дерево -термоясень

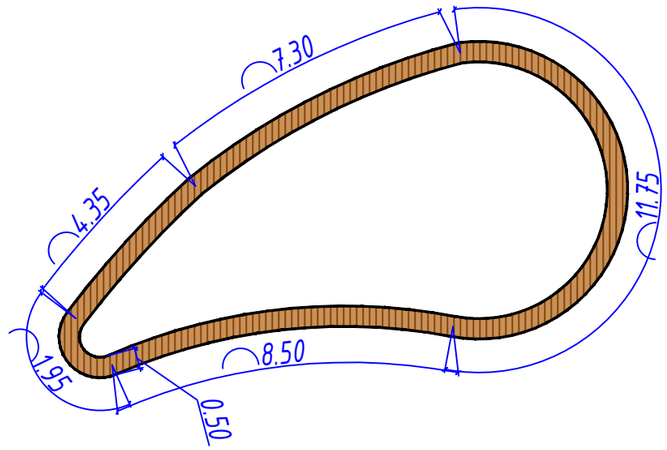

Деталь 25.
Бетонная скамья с деревянным сиденьем
Размеры: 16.3х0.5х0.45м (Д+Ш+В)
Дерево - термоясень

Деталь 24.10.
Деревянная скамья без спинки с бетонным основанием. Размеры: 12.0х0.5х0.45 м (Д+Ш+В).Дерево -термоясень

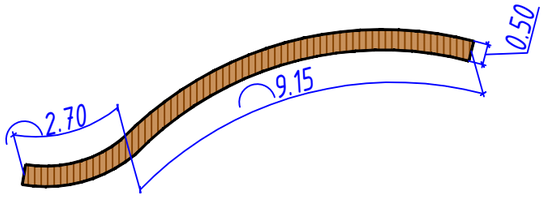

Деталь 26.
Парклет №1.
Размеры: 11.0х2.5х0.9м (Д+Ш+В)
Дерево - лиственница.

Деталь 28.
Парклет №3. Модульный амфитеатр
Размеры:общая длина 16.4м,ширина 2.0м
Материал: металл, лиственница
Цвет металла ral 7016(Anthracite Grey),
древесина-светлый дуб

- Модуль 1 (арт.10213-1),размеры 1.0х0.795х0.45м(Д+Ш+В)- 4шт

- Модуль 2 (арт. 10213-2)размеры 1.05х1.92х0.998м(Д+Ш+В)- 4шт

- Модуль 3(арт.10213-3)размеры 1.05х1.93х0.998м(Д+Ш+В)-4шт

- Модуль 5(арт. 10213-5)размеры 1.0х0.795х0.9м(Д+Ш+В)-4шт

Взам инв.N	Подпись и дата	Инв. N подл.

Деталь 24.8, 24.9, 24.10, 26, 28	Раздел 1 Альбом 1.3 Улица Сатпаева. Малые архитектурные формы	Реконструкция автомобильных дорог по улице Сатпаева в городе Атырау 2 участок строительства	Стадия	Лист
			РП	18

Формат А3

План скамейки (Деталь 26).
М1:75

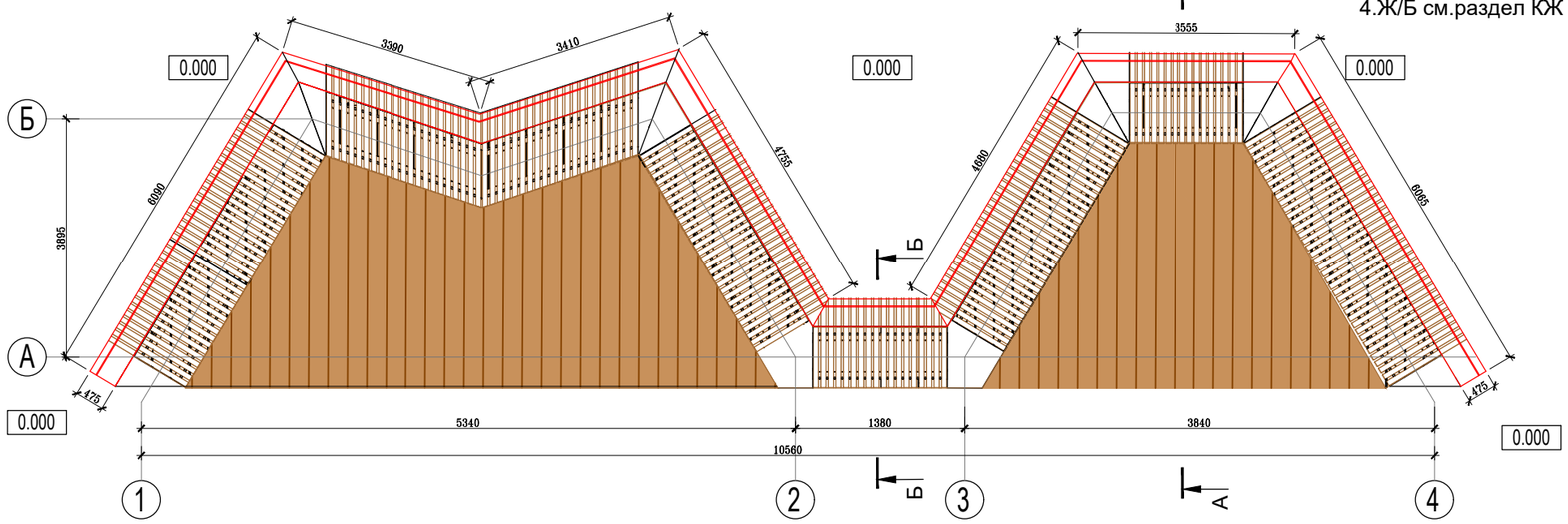

1.Брус из лиственницы 50х85мм (поз.1)
2.Уголок 30х3 мм,Дт-1 (поз.3)
4.Ж/Б см.раздел КЖ

Разрез А-А
М 1:50

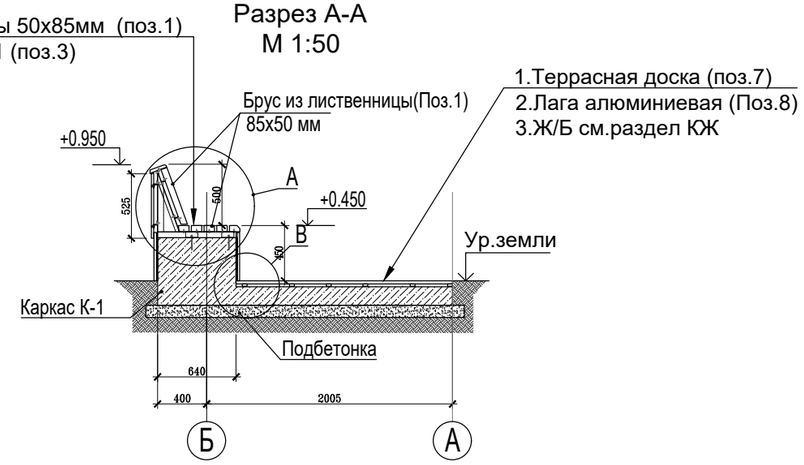

Разрез Б-Б
М 1:50

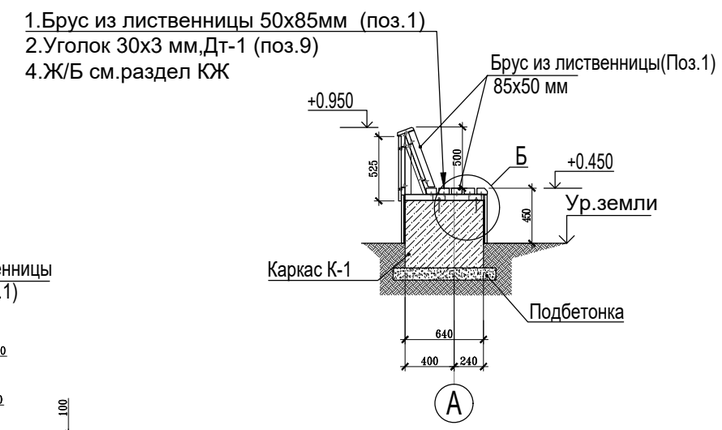

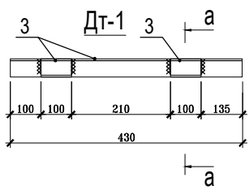

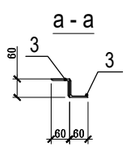

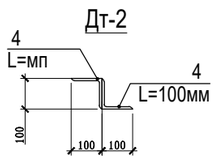

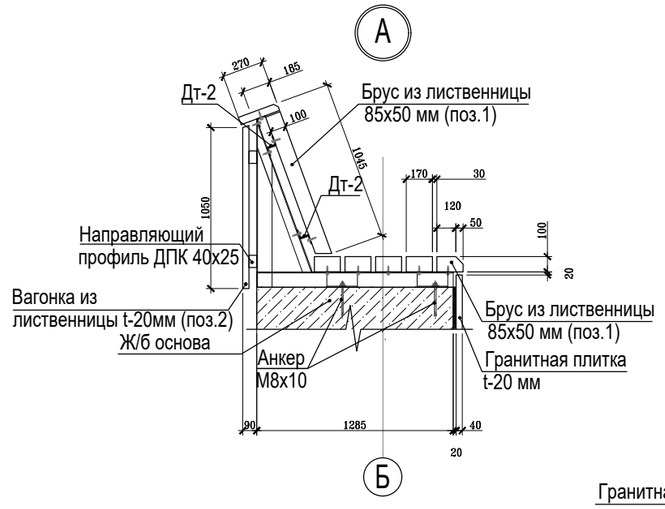

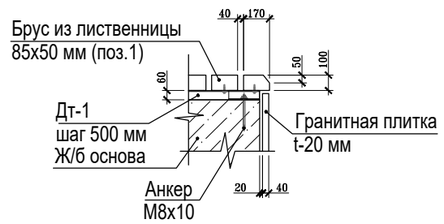

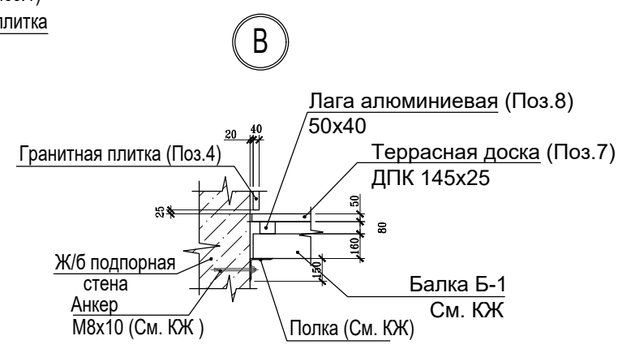

Спецификация расхода материалов на скамейку Деталь 26

Поз.	Обозначение	Наименование	Кол-во	Масса ед. кг	Масса всего	Приме-чание
1	План скамейкий Узел А, Б; Вид А, Б	Брус из лиственницы 50х85мм (сорт А) ГОСТ 8486-86 п.м	176	15м2	0.75м3	
2	План подпорной стенки со скамейкой Узел А, Б; Вид А, Б	Вагонка из лиственницы 100х20мм (сорт А) ГОСТ 8486-86 м²	6.4	85п.м	0.17м3	
3	ГОСТ 8509-93	Накрывочный камень, гранит t-80 мм, м²	3			
4		Гранитная плитка t-20 мм м²	12.6			
5		Сморезы 70х6мм шт	300			
6		Направляющий профиль ДПК 40х25 п.м	41			
7		Терраснаа доска ДПК 145х25мм м²	13			
8		Лаги алюминиевые 40х40х2 мм АМГ6М п.м	37	0.824кг	31кг	
		Дт-1				
9		Уголок 30х3 мм, п.м п.м	36	1.35	108кг	
10		Анкер НАМ М8Х80, Hilti шт	45	0.3кг	13.5кг	
		Дт-2				
11		Уголок 50х3 мм, п.м	80	2.32	185.6кг	
12		Анкер НАМ М8Х80, Hilti шт	80	0.3кг	24кг	

Взам инв.N
Подпись и дата
Инв. N подл.

Деталь 26	Раздел 1 Альбом 1.3 Улица Сатпаева. Малые архитектурные формы	Реконструкция автомобильных дорог по улице Сатпаева в городе Атырау 2 участок строительства	Стадия РП	Лист 20

Формат А3

Схема расположения фундамента под скамейку (Деталь 26).

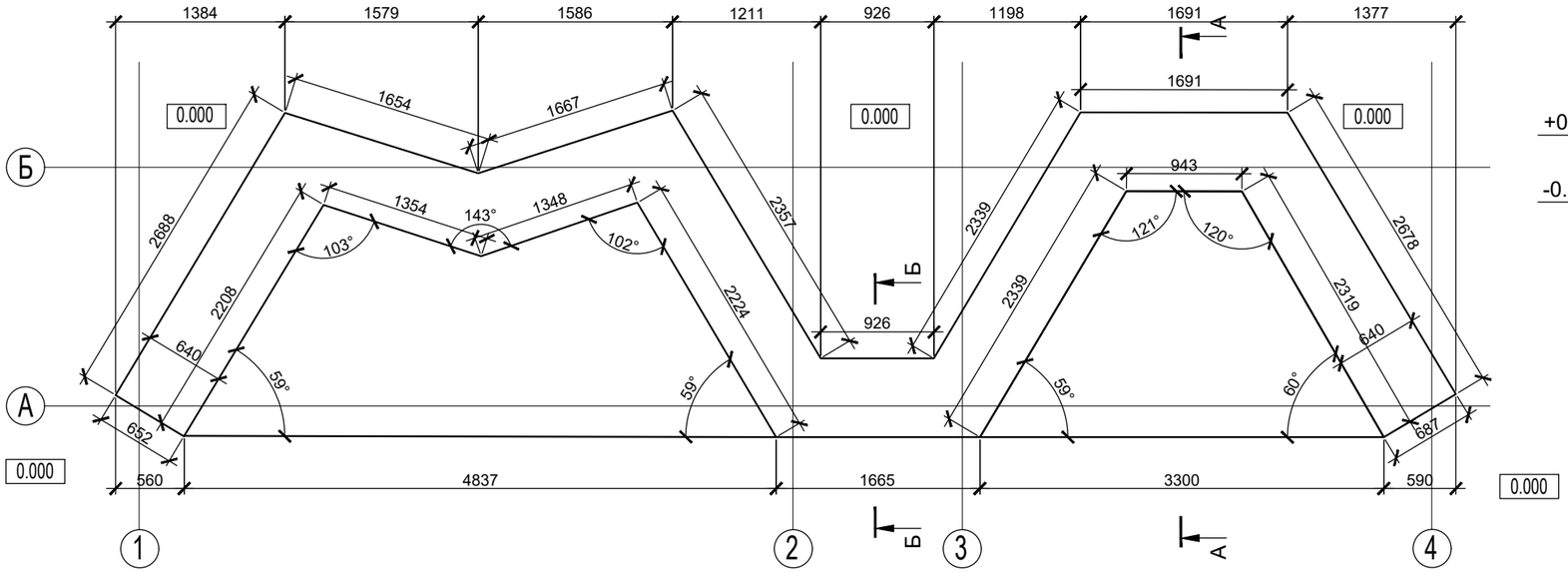

Разрез А-А

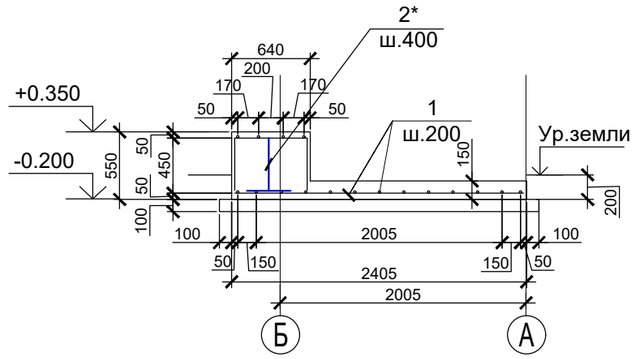

Ведомость деталей

Поз.	Эскиз
2*	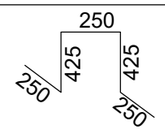

Спецификация расхода материалов на фундамент (на 1 деталь)

Поз.	Обозначение	Наименование	Кол-во	Масса ед.,кг	Общая масса, кг
		Деталь 26	3		
1		Ø12 А400 ГОСТ 34028-2016 L=п.м.	424.0	0.888	376.51
2*		Ø10 А400 ГОСТ 34028-2016 L=1600	40	1.0	40.0
		Сульфатостойкий бетон кл.С 20/25, W14, F150 м3	7.1		
		Сульфатостойкий С8/10, W10, F50, м³	2.4		

1. Бетонные работы выполнять в соответствии с требованиями СНиП РК 5.03-07-2013;
2.Все бетонные поверхности, соприкасающиеся с грунтом, обмазать горячим битумом за 2 раза;
3.Армирование выполнять отдельными стержнями ;
4. Продольную и поперечную арматуру в каждом пересечении соединять между собой вязальной проволокой диаметром не менее 1 мм;
5.Размеры со знаком "*" уточнить согласно габаритам деталей.
6. Схему расположения элемента на участке см. лист "План благоустройства";

Взам инв.N | Подпись и дата | Инв. N подл.

Фундамент под деталь 26	Раздел 1 Альбом 1.3 Улица Сатпаева. Малые архитектурные формы	Реконструкция автомобильных дорог по улице Сатпаева в городе Атырау 2 участок строительства	Стадия	Лист
			РП	22

Формат А3

Деталь 29.
Парклет №4. Деревянный парклет на металлическом каркасе.
Размеры: 4.1х1.4х1.0м (Д+Ш+В)
План М 1:50

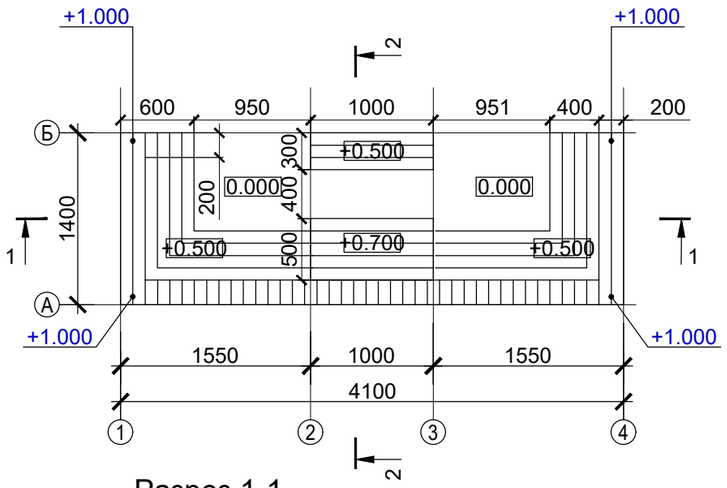

Разрез 1-1
М 1:50

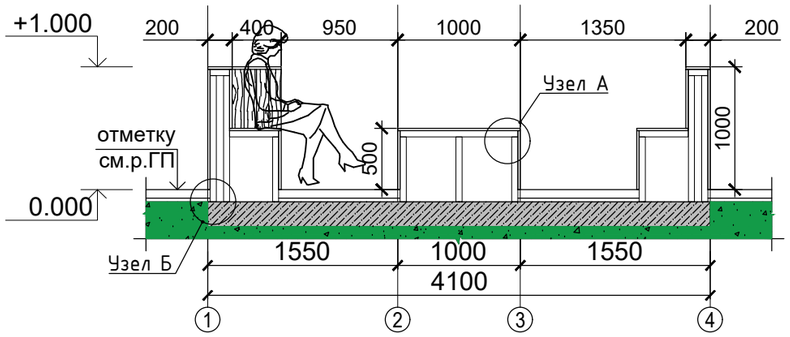

Разрез 2-2
М 1:50

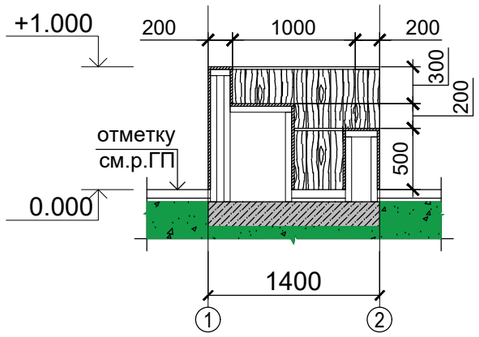

Спецификация расхода материалов на деревянный парклет на металлическом каркасе

Поз.	Обозначение	Наименование	Кол.	Масса, ед.,кг	Приме-чание
		Деревянный парклет на металлическом каркасе	4		
1		Деревянный брус 100х20 мм, $м^3$	0.4		
2		Стальные оцинкованные саморезы с прессшайбой 4,2х35мм шт.	1300		
3	ГОСТ 30245-2003	Труба □50х50х3мм п.м.	120	4,25	510 кг
4	ГОСТ 103-2006	Пластина 150х150х4мм шт.	39	0.7 кг	27.3 кг
5	Торговая сеть	Анкерный болт М8, L=100мм, шт.	156		

Узел А
М 1:10

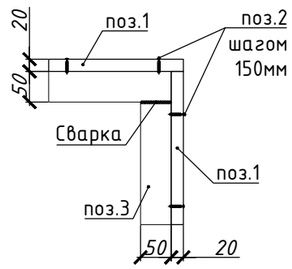

Узел Б
М 1:10

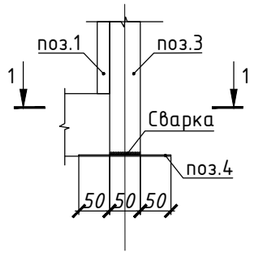

1-1
М 1:10

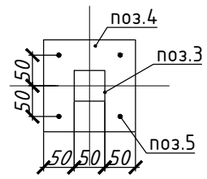

Примечание:
1. Элементы поз.3-4 крепить с помощью сварки. Сварку выполнить электродами Э42А по ГОСТ 9467-75*, высоту шва принимать по наименьшей толщине свариваемых элементов. Все металлические элементы перед монтажем окрасить двумя слоями эмали ПФ 115 ГОСТ 6465-76 по слою грунтовки ГФ 021 ГОСТ 25129 - 82.
2. Древесина лиственница 1 категории с влажностью не более 20%. Очистить поверхность от грязи и пыли, зашкурить, зашпаклевать повреждения.
3. Нанести антисептик 2 слоя. Обязательно соблюдайте время межслойной сушки. Когда пропитка высохнет, зашкурьте поверхность мелкой шкуркой.
4. Нанести грунтовку, Грунтовка водно-дисперсионная глубокого проникновения для внутренних и наружных работ СТ РК ГОСТ Р 52020-2007.
5. Нанести краску для древесины, совместимую с пропиткой масленной, 2 слоя.
Общая площадь поверхности древесины - 20 кв.2
6. Расположение Детали №29 см.раздел ГП План благоустройства
7. Расход материалов дан без учета на раскрой

Взам инв.N	Подпись и дата	Инв. N подл.

Деталь 29	Раздел 1 Альбом 1.3 Улица Сатпаева. Малые архитектурные формы	Реконструкция автомобильных дорог по улице Сатпаева в городе Атырау 2 участок строительства	Стадия	Лист
			РП	23

Схема расположения фундамента под модульный амфитеатр.(Деталь 28)

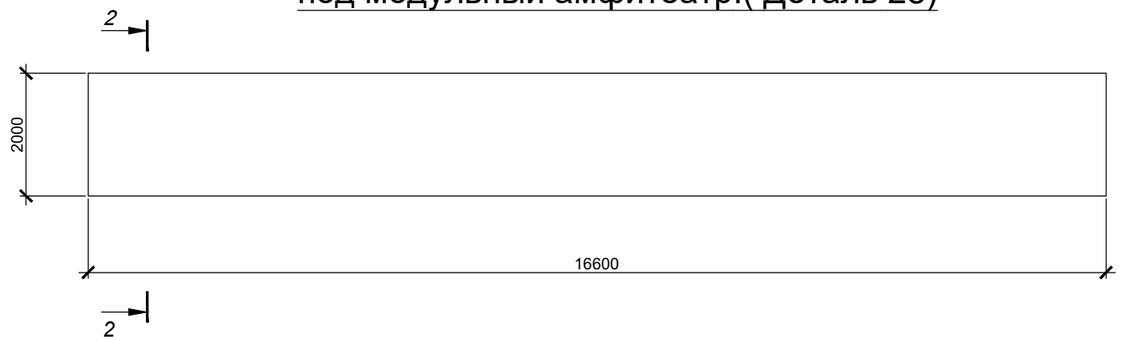

2 - 2

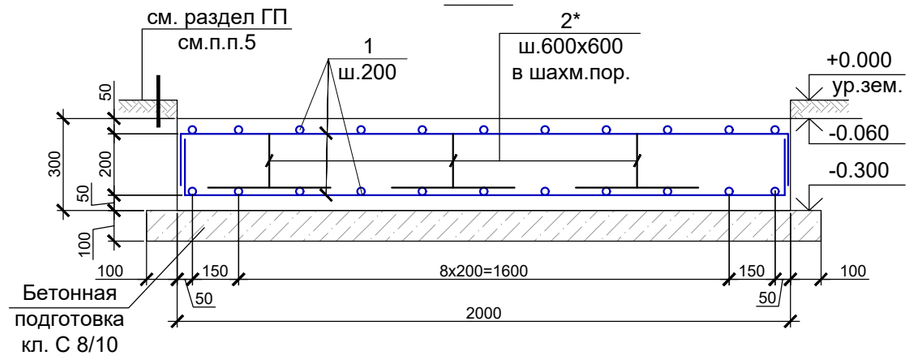

Схема расположения фундамента под парклет (Деталь 29)

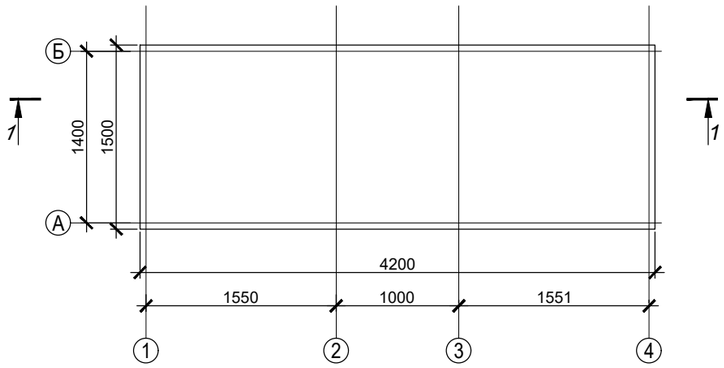

1 - 1

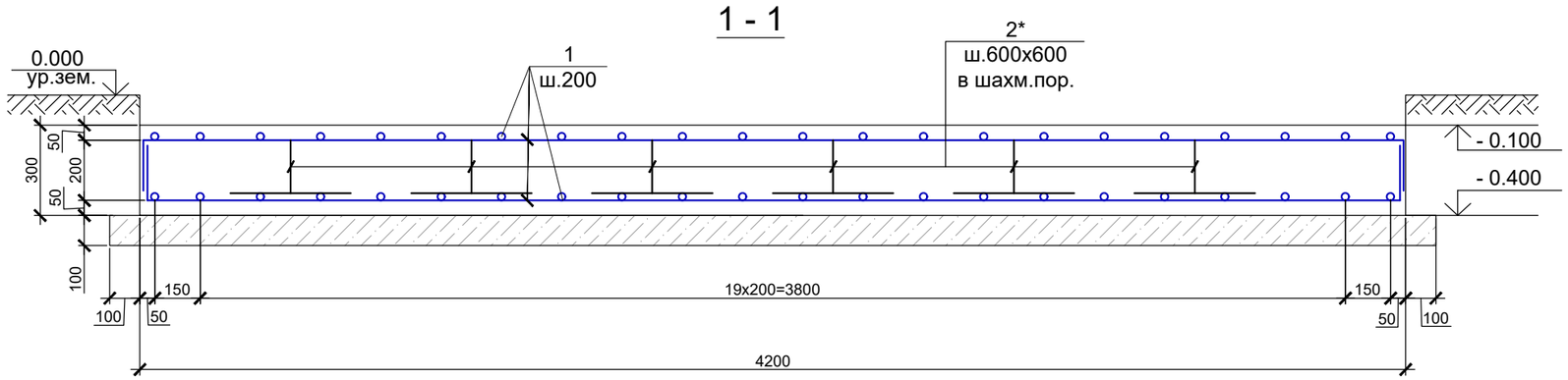

Спецификация расхода материалов на фундамент (на 1 деталь)

Поз.	Обозначение	Наименование	Кол-во	Масса ед.,кг	Общая масса, кг
		Деталь 28	3		
1		Ø12 А400 ГОСТ 34028-2016 L=п.м.	757.0	0.888	672.22
2*		Ø10 А400 ГОСТ 34028-2016 L=1200	56	0.74	41.44
		Сульфатостойкий бетон кл.С 20/25, W14, F150 м3	10.0		
		Сульфатостойкий С8/10, W10, F50, м³	3.7		
		Деталь 29	4		
1		Ø12 А400 ГОСТ 34028-2016 L=п.м.	157.23	0.888	226.46
2*		Ø10 А400 ГОСТ 34028-2016 L=1200	45	0.74	33.3
		Сульфатостойкий бетон кл.С 20/25, W14, F150 м3	2.0		
		Сульфатостойкий С8/10, W10, F50, м³	0.8		

Ведомость деталей

Поз.	Эскиз
2*	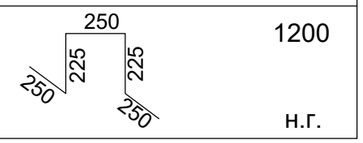

1. Бетонные работы выполнять в соответствии с требованиями СНиП РК 5.03-07-2013;
2. Все бетонные поверхности, соприкасающиеся с грунтом, обмазать горячим битумом за 2 раза;
3.Армирование выполнять отдельными стержнями ;
4. Продольную и поперечную арматуру в каждом пересечении соединять между собой вязальной проволокой диаметром не менее 1 мм;
5. Схему расположения элемента на участке см. лист "План благоустройства";

Взам инв.N | Подпись и дата | Инв. N подл.

Фундаменты под детали 28, 29	Раздел 1 Альбом 1.3 Улица Сатпаева. Малые архитектурные формы	Реконструкция автомобильных дорог по улице Сатпаева в городе Атырау 2 участок строительства	Стадия	Лист
			РП	24

Формат А3

Деталь 30.
Торговый киоск 5,0х3,0х3,5(h) м

Деталь 31.
Комплект:
- Шахматный стол из композитного мраморного камня с доской,

Размер: 0.86х0.86х0.73м(Д+Ш+В) - 1 шт
- DOHA (С-1) Скамья из композитного мраморного камня с деревянным настилом

Размер: 0.4х0.4х0.4м(Д+Ш+В) - 4шт цвет комплекта- белый

Деталь 32.
Тренажер "Тяга верхняя"
8601-0216-0105 (1,3х0,76х1,9(h) м)

Деталь 33.
Упор для отжиманий двойной
8601-0216-0117 (2,5х0,6 м)

Деталь 34.
Тренажер "Скороход"
8601-0216-0108 (1,02х0,54х1,6(h) м)

Деталь 30, 31, 32, 33, 34	Раздел 1 Альбом 1.3 Улица Сатпаева. Малые архитектурные формы	Реконструкция автомобильных дорог по улице Сатпаева в городе Атырау 2 участок строительства	Стадия	Лист
			РП	25

Взам инв.N
Подпись и дата
Инв. N подл.

Формат А3

Деталь 35.
Спортивный комплекс МВРК-23068
Артикул: 23068/1, материал: Металл ral 7016
(3,60х0,73х2,30(h) м)

Деталь 36.
Парклет №5. Шезлонг «Новая волна»
Материал: металл, лиственница
Цвет металла ral 7016(Anthracite Grey),
древесина-светлый дуб
Размеры: 1.8х1.86х1.07м(Д+Ш+В)
(арт.2023)

Деталь 37.
8601-0302-0604-8601-0302-0515 -
Скамейка из композитного мраморного камня с
деревянным настилом, модель: Bench 15.
Размеры 1.8х0.5х0.45м(Д+Ш+В)

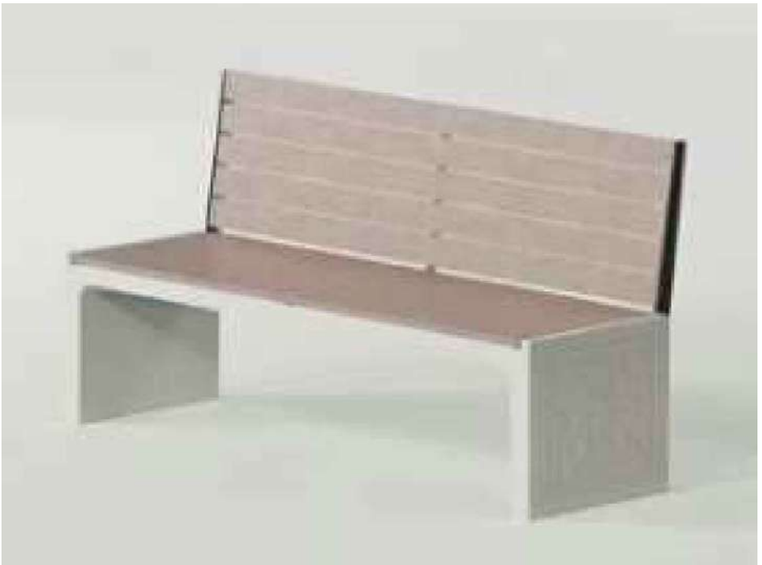

Деталь 38.
8601-0302-0604-8601-0302-0514 -
Скамейка из композитного мраморного камня с
деревянным настилом, модель: Bench 14.
Размеры 1.8х0.5х0.45м(Д+Ш+В)

Деталь 39.
Велопарковка «Овада» на 7 мест
Артикул: 8008 (1,20х0,915х0,50 м)
Материал: металл ral 7016(Anthracite Grey)

Взам инв.N	
Подпись и дата	
Инв. N подл.	

Деталь 35, 36, 37, 38, 39	Раздел 1 Альбом 1.3 Улица Сатпаева. Малые архитектурные формы	Реконструкция автомобильных дорог по улице Сатпаева в городе Атырау 2 участок строительства	Стадия	Лист
			РП	26

Формат А3

Схема расположения фундамента под парклет.(Деталь 36)

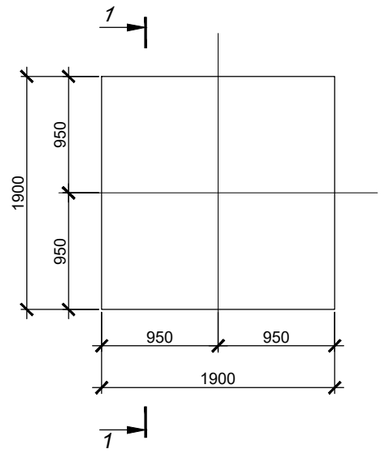

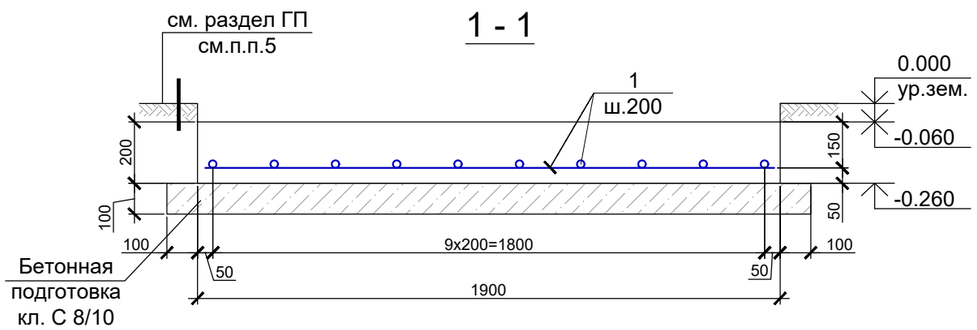

Схема расположения фундамента под велопарковку.(Деталь 39)

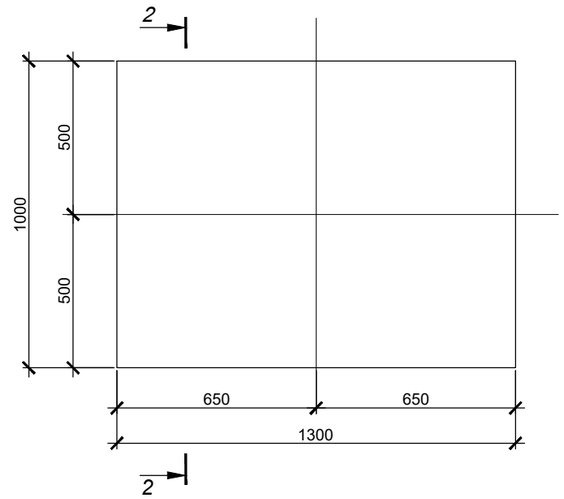

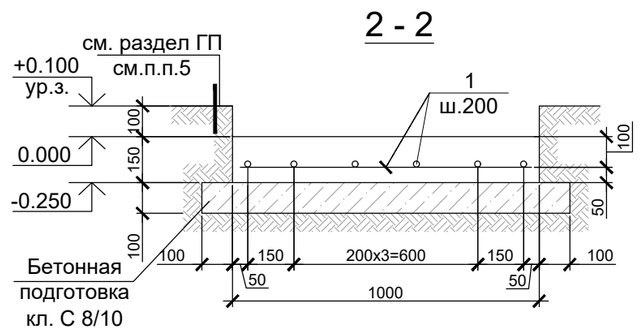

Спецификация расхода материалов на фундамент (на 1 деталь)

Поз.	Обозначение	Наименование	Кол-во	Масса ед.,кг	Общая масса, кг
		Деталь 36	9		
1		Ø12 А400 ГОСТ 34028-2016 L=1850	38	1.643	62.43
		Сульфатостойкий бетон кл.С 20/25, W14, F150 м3	0.722		
		Сульфатостойкий С8/10, W10, F50, м³	0.441		
		Деталь 39	11		
1		Ø12 А400 ГОСТ 34028-2016 L=п.м.	15.0	0.888	13.32
		Сульфатостойкий бетон кл.С 20/25, W14, F150 м3	0.195		
		Сульфатостойкий С8/10, W10, F50, м³	0.2		

1. Бетонные работы выполнять в соответствии с требованиями СНиП РК 5.03-07-2013;
2. Все бетонные поверхности, соприкасающиеся с грунтом, обмазать горячим битумом за 2 раза;
3.Армирование выполнять отдельными стержнями ;
4. Продольную и поперечную арматуру в каждом пересечении соединять между собой вязальной проволокой диаметром не менее 1 мм;
5. Схему расположения элемента на участке см. лист "План благоустройства";

Взам инв.N | Подпись и дата | Инв. N подл.

Фундаменты под детали 36, 39	Раздел 1 Альбом 1.3 Улица Сатпаева. Малые архитектурные формы	Реконструкция автомобильных дорог по улице Сатпаева в городе Атырау 2 участок строительства	Стадия РП	Лист 27

Формат А3

План

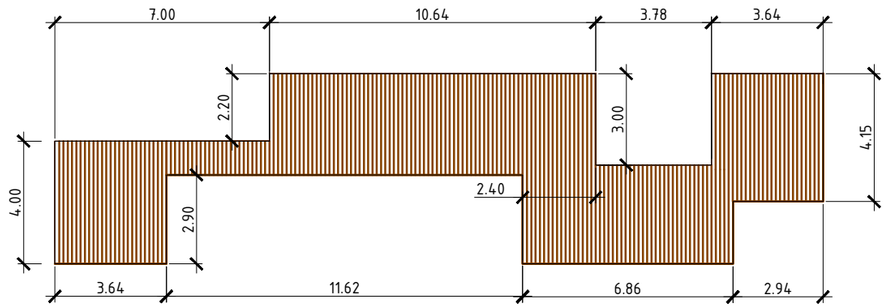

Схема размещения лаг

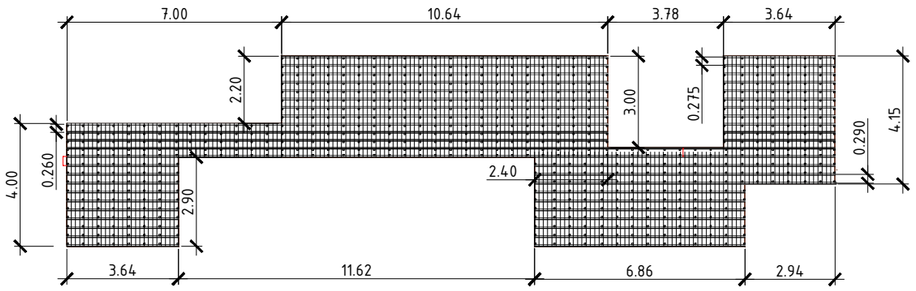

1 - 1
М 1:2

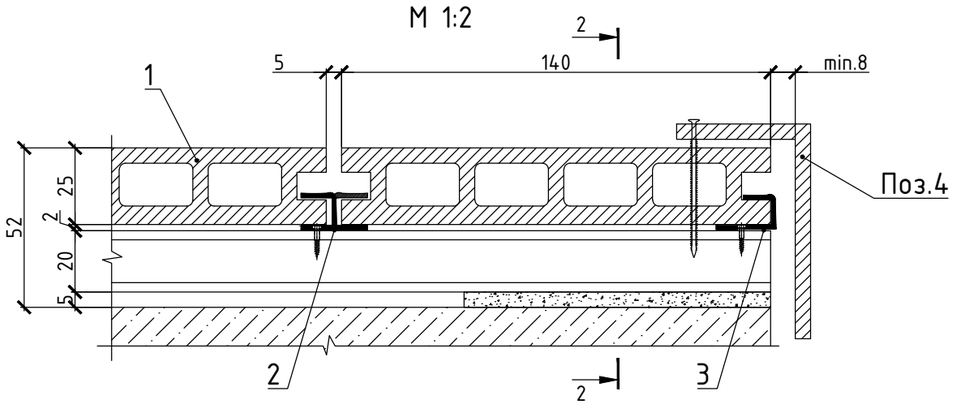

2 - 2

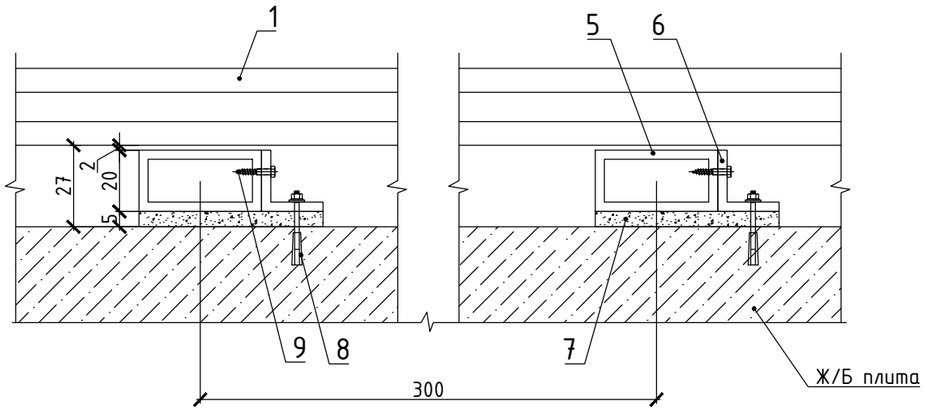

СПЕЦИФИКАЦИЯ РАСХОДА МАТЕРИАЛОВ ДАНО НА ОДИН ДЕТАЛЬ (3ШТ.)

Поз.	Обозначение	Наименование		Кол.	Масса, ед.,кг	Приме-чание
1		Доска террасная CM Decking ZEBRANO 3000x138x23 мм BROWN (коричневый)	$м^2$	89,0		215 шт
2		Монтажный набор CM Decking HC SOLID (в пачке 100 винтов и 100 клипс из нержавеющей стали)	шт.	23		
3		Набор стартовых клипс CM Decking (в пачке 10 клипс и саморезов HC) 22 мм	шт.	5		
4		Угловой профиль CM Decking 2000x50-38x8 мм, цвет BROWN (Коричневый)	шт.	38		
5	ГОСТ 32931-2015	Лага, труба ◻40x20x2мм шагом 300мм,	п.м.	342	1,704	582.77
6	ГОСТ 8509-93	Уголок 20x20x3, L=50мм, с шагом не более 500мм,	шт.	712	0.045	32.04
7		Резиновая прокладка 100x100x5мм,	шт.	712		
8		Анкерный болт М8, L=100мм,	шт.	712		
9		Саморезы 4,0x35мм,	шт.	712		

Монтаж лаги к бетону

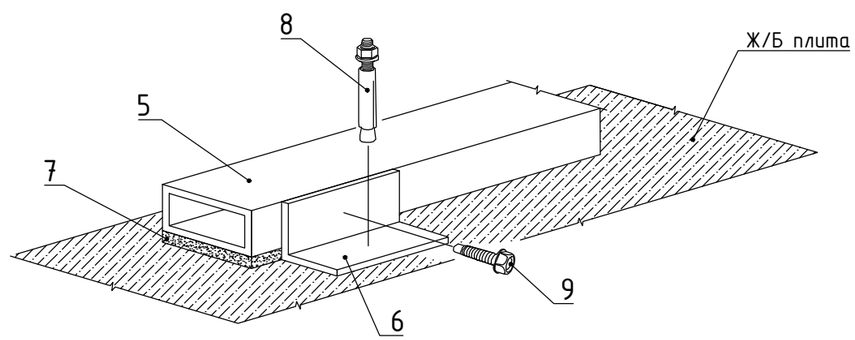

Поз.2
Клипса рядовой

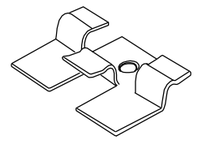

Поз.3
Клипса стартовый

Примечание:

1. Площадь террасной доски ДПК с монтажным наборами дано с запасом
(Количество будет корректироваться после получения финальной раскладки террасной доски.)
Саморезы для крепления террасной доски, торцевой профиль и метал. кляймер идут в комплекте с террасой доской.
2. Общая площадь поверхность лаги, для обработки - 41,0 $м^2$.
Металлоконструкций должны быть огрунтованы грунтом ГФ 021 и окрашены за 2 раза эмалью ПФ 115 (ПФ 133), цвет - черный.
3. За отметку 0.000 на ДЕТАЛЬ 41.1, принят уровень верх покрытия, что соответствует абсолютной отметке площадка 1 -23.10 (1 шт.), площадка 2 -23.40 (2 шт.)
4. Расположение деталей см._ лист "План благоустройства"
5. Расход материалов дан с учетом на раскрой
6. Сварку вести электродами типа Э42А по ГОСТ 9467-75.

Деталь 41.1	Раздел 1 Альбом 1.3 Улица Сатпаева. Малые архитектурные формы	Реконструкция автомобильных дорог по улице Сатпаева в городе Атырау 2 участок строительства	Стадия РП	Лист 28

Взам инв.N | Подпись и дата | Инв. N подл.

Формат А3

План

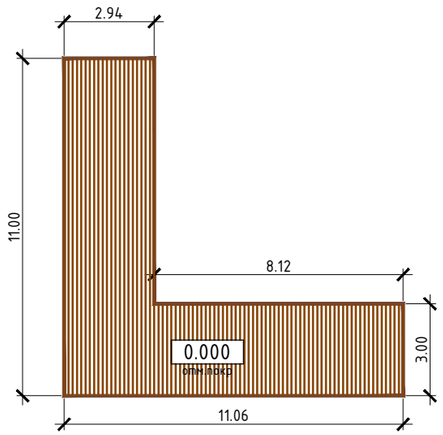

Схема размещения лаг

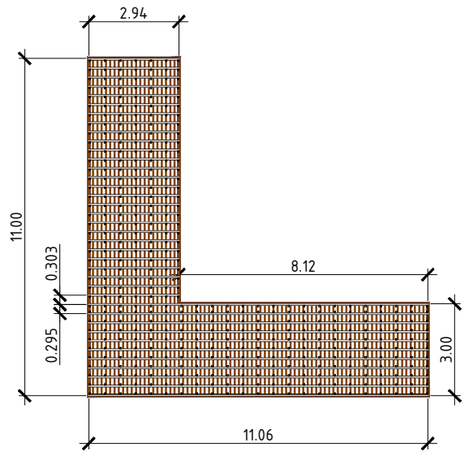

СПЕЦИФИКАЦИЯ РАСХОДА МАТЕРИАЛОВ

Поз.	Обозначение	Наименование		Кол.	Масса, ед.,кг	Приме-чание
1		Доска террасная CM Decking ZEBRANO 3000x138x23 мм BROWN (коричневый)	$м^2$	56,7		137 шт
2		Монтажный набор CM Decking HC SOLID (в пачке 100 винтов и 100 клипс из нержавеющей стали)	шт.	15		
3		Набор стартовых клипс CM Decking (в пачке 10 клипс и саморезов HC) 22 мм	шт.	6		
4		Угловой профиль CM Decking 2000x50-38x8 мм, цвет BROWN (Коричневый)	шт.	19		
5	ГОСТ 32931-2015	Лага, труба ◻40x20x2мм шагом 300мм,	п.м.	79,4	1,704	135.30
6	ГОСТ 8509-93	Уголок 20x20x3, L=50мм, с шагом не более 500мм,	шт.	442	0.045	19.89
7		Резиновая прокладка 100x100x5мм,	шт.	442		
8		Анкерный болт M8, L=100мм,	шт.	442		
9		Саморезы 4,0x35мм,	шт.	442		

1 - 1
М 1:2

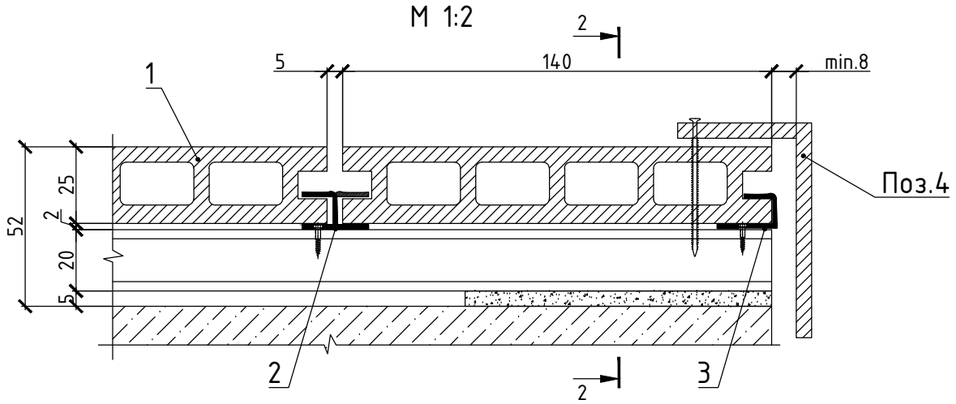

Монтаж лаги к бетону

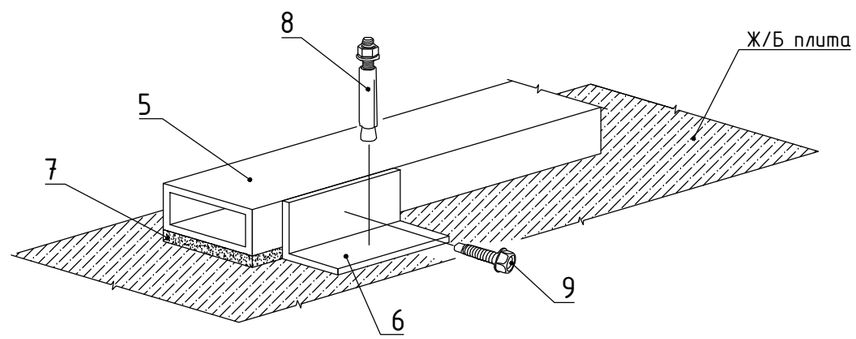

Поз.2
Клипса рядовой

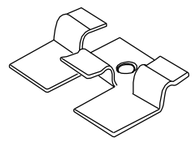

Поз.3
Клипса стартовый

2 - 2

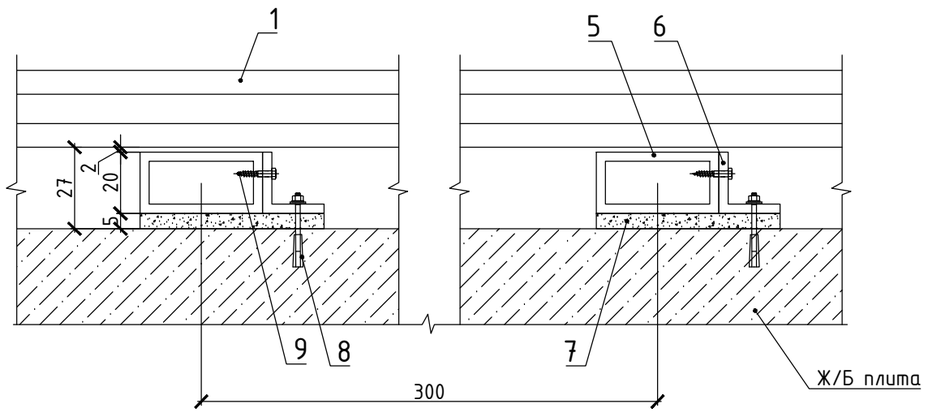

Примечание:

1. Площадь террасной доски ДПК с монтажным наборами дано с запасом
(Количество будет корректироваться после получения финальной раскладки террасной доски.)
Саморезы для крепления террасной доски, торцевой профиль и метал. кляймер идут в комплекте с террасой доской.
2. Общая площадь поверхность лаги, для обработки - 10,0 $м^2$.
Металлоконструкций должны быть огрунтованы грунтом ГФ 021 и окрашены за 2 раза эмалью ПФ 115 (ПФ 133), цвет - черный.
3. За отметку 0.000 на ДЕТАЛЬ 41.2, принят уровень верх покрытия, что соответствует абсолютной отметке -23.20
4. Расположение деталей см._ лист "План благоустройства"
5. Расход материалов дан с учетом на раскрой
6. Сварку вести электродами типа Э42А по ГОСТ 9467-75.

Деталь 41.2	Раздел 1 Альбом 1.3 Улица Сатпаева. Малые архитектурные формы	Реконструкция автомобильных дорог по улице Сатпаева в городе Атырау 2 участок строительства	Стадия РП	Лист 29

Взам инв.N | Подпись и дата | Инв. N подл.

Формат А3

План

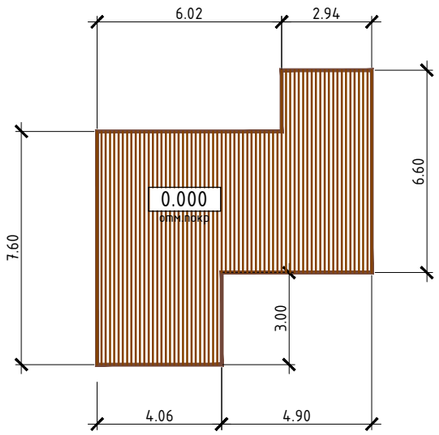

Схема размещения лаг

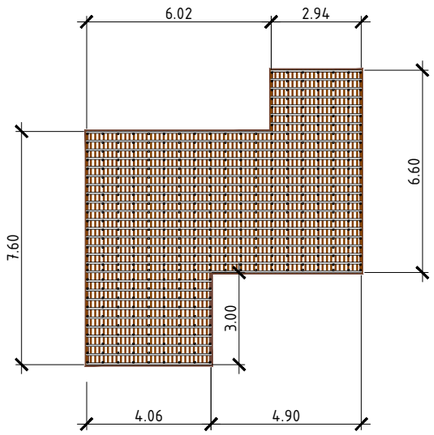

СПЕЦИФИКАЦИЯ РАСХОДА МАТЕРИАЛОВ

Поз.	Обозначение	Наименование		Кол.	Масса, ед.,кг	Приме-чание
1		Доска террасная CM Decking ZEBRANO 3000x138x23 мм BROWN (коричневый)	$м^2$	59,3		144 шт
2		Монтажный набор CM Decking HC SOLID (в пачке 100 винтов и 100 клипс из нержавеющей стали)	шт.	15		
3		Набор стартовых клипс CM Decking (в пачке 10 клипс и саморезов HC) 22 мм	шт.	6		
4		Угловой профиль CM Decking 2000x50-38x8 мм, цвет BROWN (Коричневый)	шт.	16		
5	ГОСТ 32931-2015	Лага, труба ◻40x20x2мм шагом 300мм,	п.м.	213,5	1,704	363.80
6	ГОСТ 8509-93	Уголок 20x20x3, L=50мм, с шагом не более 500мм,	шт.	462	0.045	20.79
7		Резиновая прокладка 100x100x5мм,	шт.	462		
8		Анкерный болт M8, L=100мм,	шт.	462		
9		Саморезы 4,0x35мм,	шт.	462		

1 - 1
М 1:2

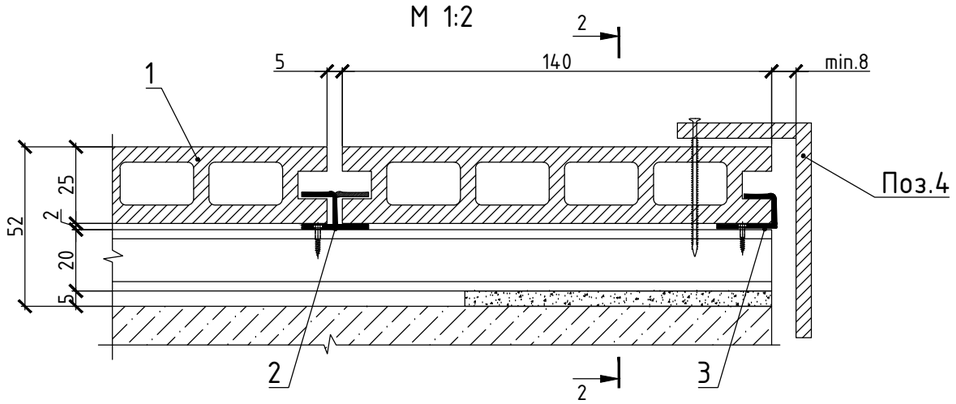

Монтаж лаги к бетону

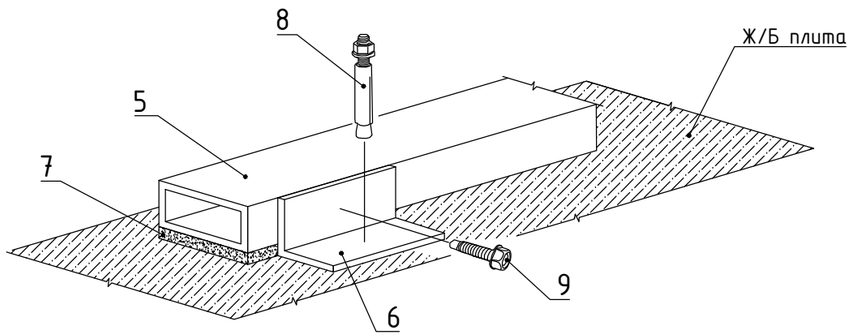

Поз.2
Клипса рядовой

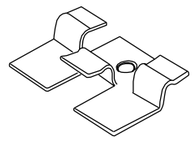

Поз.3
Клипса стартовый

2 - 2

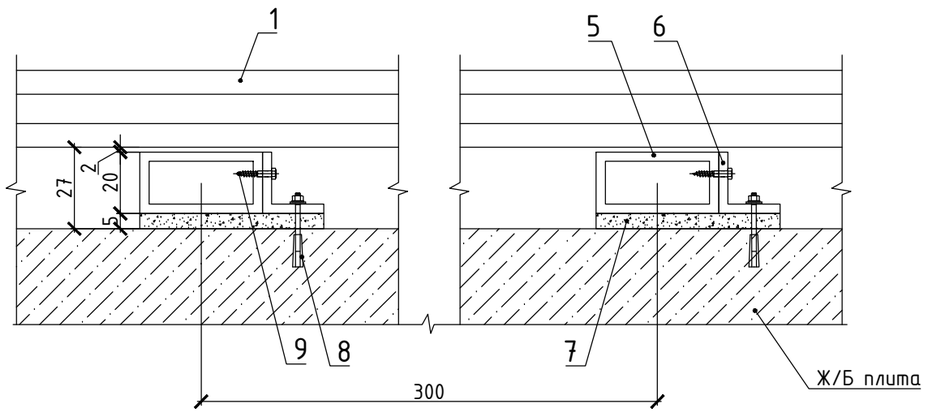

Примечание:

1. Площадь террасной доски ДПК с монтажным наборами дано с запасом
(Количество будет корректироваться после получения финальной раскладки террасной доски.)
Саморезы для крепления террасной доски, торцевой профиль и метал. кляймер идут в комплекте с террасой доской.

2. Общая площадь поверхность лаги, для обработки - 26,0 $м^2$.

Металлоконструкций должны быть огрунтованы грунтом ГФ 021 и окрашены за 2 раза эмалью ПФ 115 (ПФ 133), цвет - черный.

3. За отметку 0.000 на ДЕТАЛЬ 41.3, принят уровень верх покрытия, что соответствует абсолютной отметке -23.40
4. Расположение деталей см._ лист "План благоустройства"
5. Расход материалов дан с учетом на раскрой
6. Сварку вести электродами типа Э42А по ГОСТ 9467-75.

Деталь 41.3	Раздел 1 Альбом 1.3 Улица Сатпаева. Малые архитектурные формы	Реконструкция автомобильных дорог по улице Сатпаева в городе Атырау 2 участок строительства	Стадия РП	Лист 30

Взам инв.N | Подпись и дата | Инв. N подл.

Формат А3

Поз.	Эскиз
2*	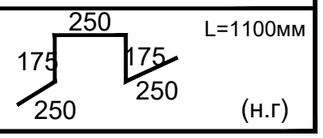

Спецификация расхода материалов на фундамент (на 1 деталь)

Поз.	Обозначение	Наименование	Кол-во	Масса ед.,кг	Общая масса, кг
		Деталь 41.1	3		
1*		Ø12 А400 ГОСТ 34028-2016 L=п.м.	2 045.3	0.888	1 816.2
2*		Ø10 А400 ГОСТ 34028-2016 L=1100	279	0.678	189.16
		Сульфатостойкий бетон кл.С 20/25, W14, F150 м3	26.7		
		Сульфатостойкий бетон кл.С8/10, W10, F50, м³	9.6		

Поз.со знаком (*) см. ведомость деталей

Схема расположения фундамента под площадку (Деталь 41.1)

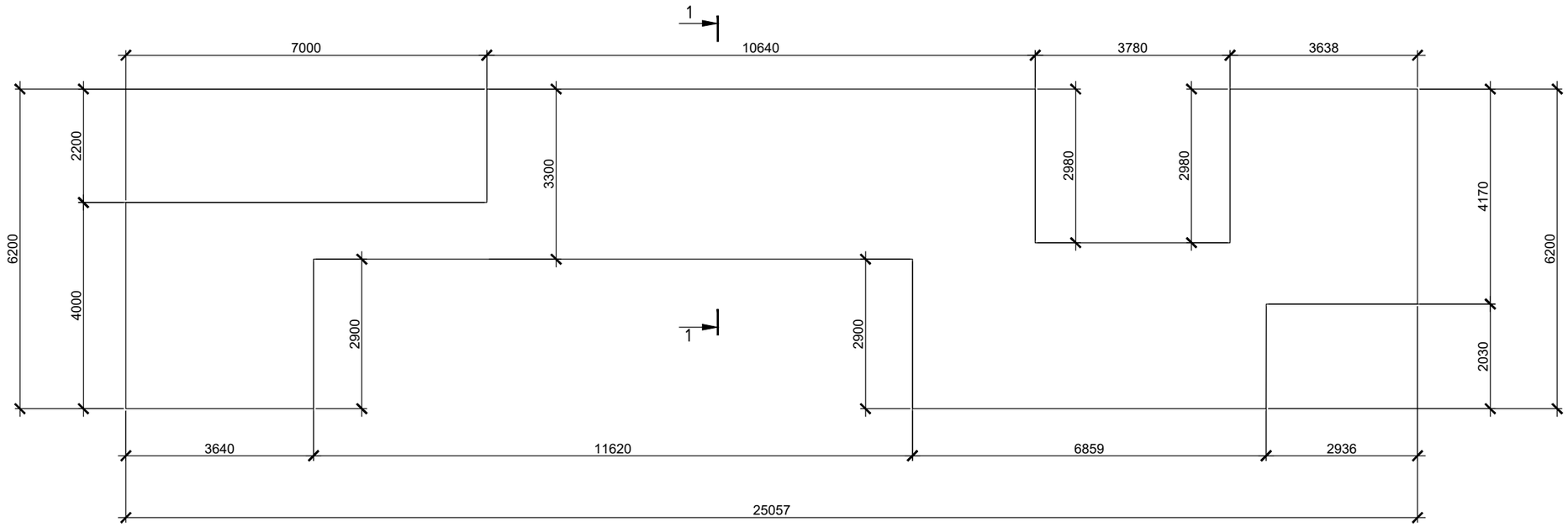

1 - 1

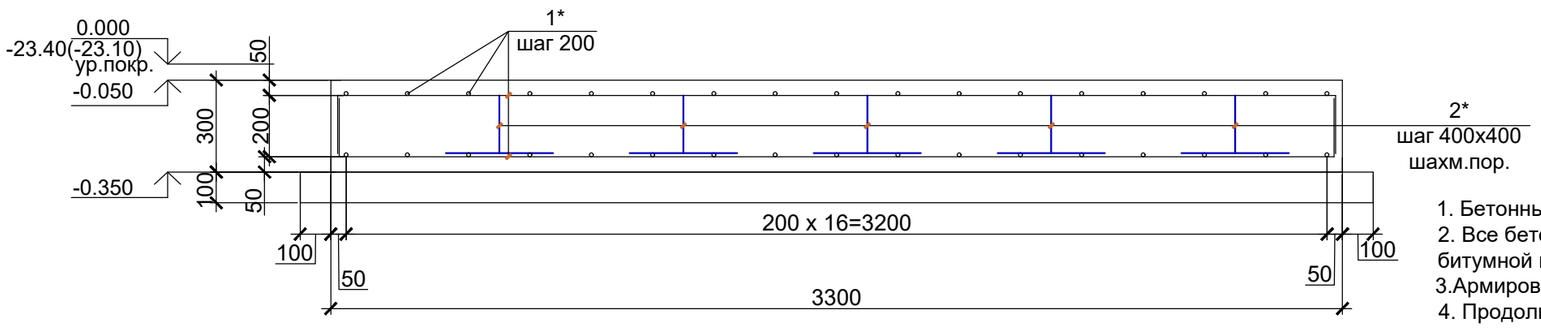

1. Бетонные работы выполнять в соответствии с требованиями СНиП РК 5.03-07-2013;
2. Все бетонные поверхности, соприкасающиеся с грунтом, обмазать гидроизоляцией битумной мастикой за 2 раза;
3.Армирование выполнять отдельными стержнями ;
4. Продольную и поперечную арматуру в каждом пересечении соединять между собой вязальной проволокой диаметром не менее 1 мм;

Фундаменты под деталь 41.1	Раздел 1 Альбом 1.3 Улица Сатпаева. Малые архитектурные формы	Реконструкция автомобильных дорог по улице Сатпаева в городе Атырау 2 участок строительства	Стадия	Лист
			РП	31.1

Взам инв.N | Подпись и дата | Инв. N подл.

Формат А3

Схема расположения фундамента под площадку (Деталь 41.2)

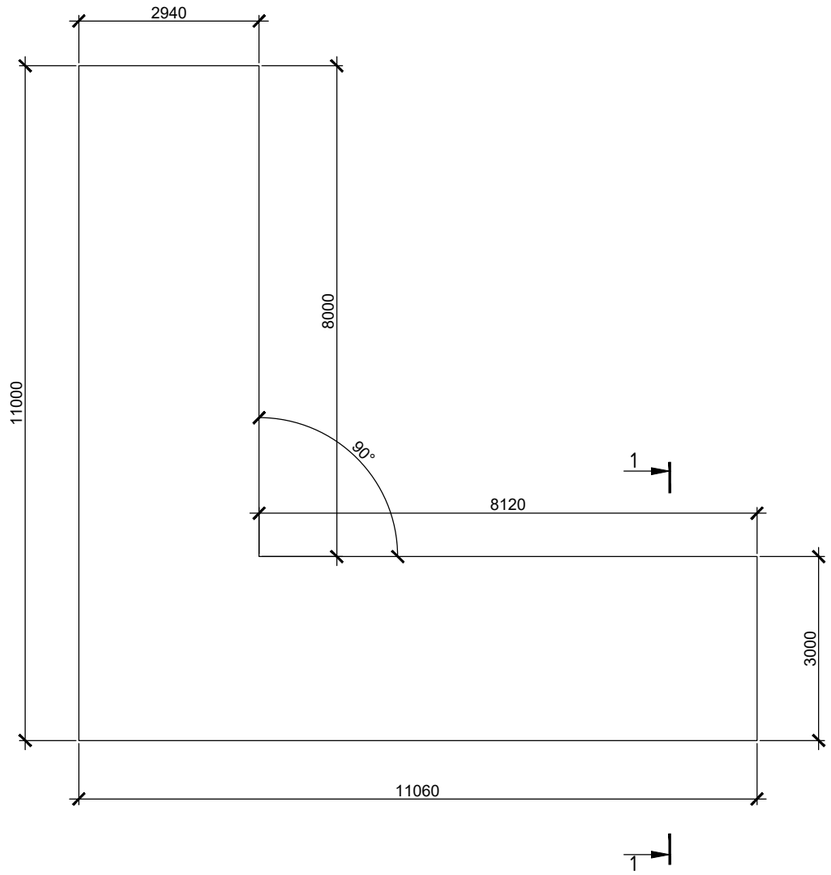

Спецификация расхода материалов на фундамент (на 1 деталь)

Поз.	Обозначение	Наименование	Кол-во	Масса ед.,кг	Общая масса, кг
		Деталь 41.2	1		
1*		Ø12 А400 ГОСТ 34028-2016 L=п.м.	1 257.2	0.888	1 116.3
2*		Ø10 А400 ГОСТ 34028-2016 L=1100	178	0.678	120.7
		Сульфатостойкий бетон кл.С 20/25, W14, F150 м3	17.01		
		Сульфатостойкий бетон кл.С8/10, W10, F50, м³	6.1		

Поз.со знаком (*) см. ведомость деталей

Поз.	Эскиз
2*	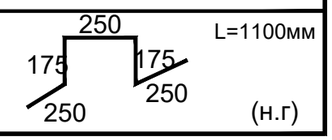

1 - 1

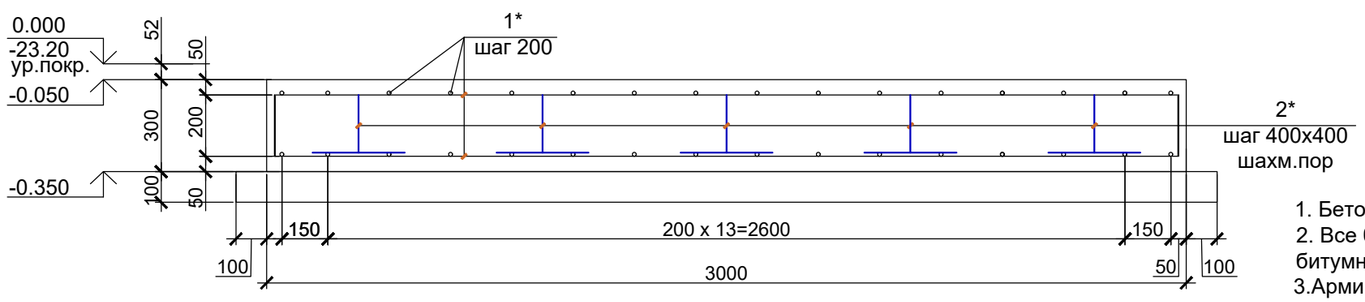

1. Бетонные работы выполнять в соответствии с требованиями СНиП РК 5.03-07-2013;
2. Все бетонные поверхности, соприкасающиеся с грунтом, обмазать гидроизоляцией битумной мастикой за 2 раза;
3.Армирование выполнять отдельными стержнями ;
4. Продольную и поперечную арматуру в каждом пересечении соединять между собой вязальной проволокой диаметром не менее 1 мм;

Фундаменты под деталь 41.2	Раздел 1 Альбом 1.3 Улица Сатпаева. Малые архитектурные формы	Реконструкция автомобильных дорог по улице Сатпаева в городе Атырау 2 участок строительства	Стадия	Лист
			РП	31.2

Взам инв.N | Подпись и дата | Инв. N подл.

Формат А3

Схема расположения фундамента под площадку (Деталь 41.3)

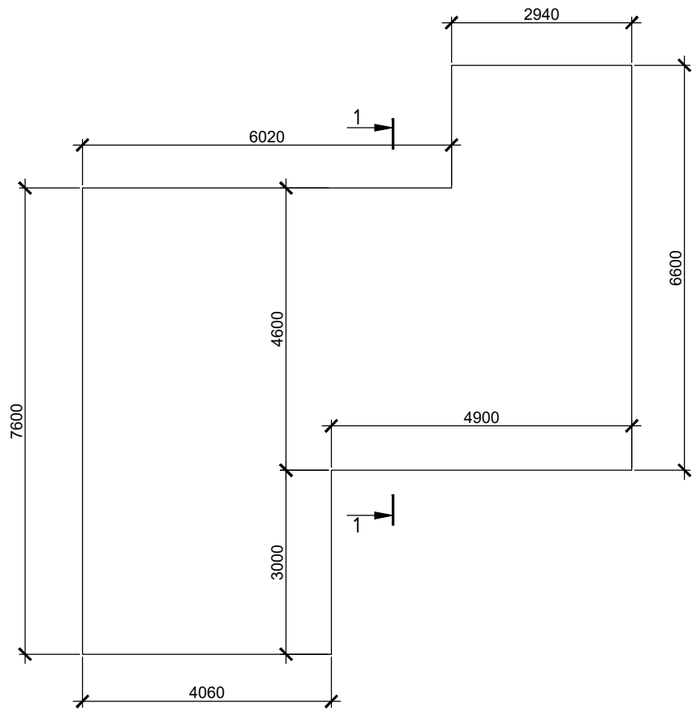

Спецификация расхода материалов на фундамент (на 1 деталь)

Поз.	Обозначение	Наименование	Кол-во	Масса ед.,кг	Общая масса, кг
		Деталь 41.3	1		
1*		Ø12 А400 ГОСТ 34028-2016 L=п.м.	1293.0	0.888	1 148.18
2*		Ø10 А400 ГОСТ 34028-2016 L=1100	178	0.678	120.7
		Сульфатостойкий бетон кл.С 20/25, W14, F150 м3	17.78		
		Сульфатостойкий бетон кл.С8/10, W10, F50, м³	6.3		

Поз.со знаком (*) см. ведомость деталей

Поз.	Эскиз
2*	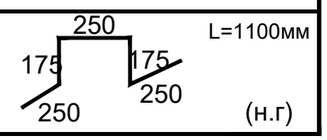

1 - 1

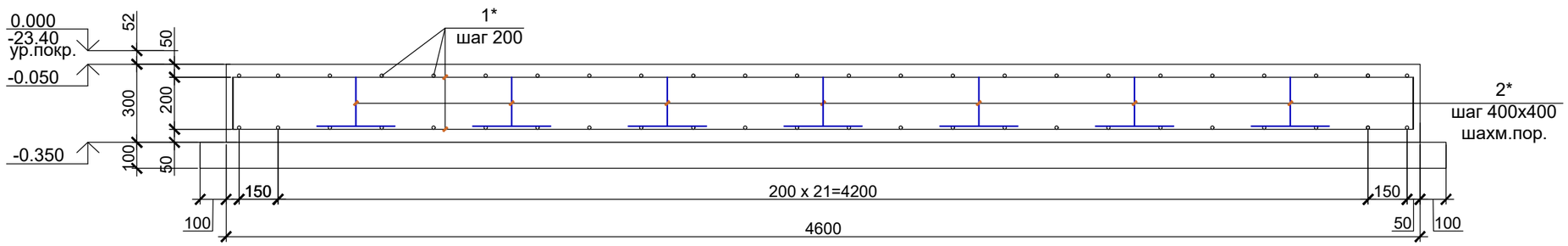

1. Бетонные работы выполнять в соответствии с требованиями СНиП РК 5.03-07-2013;
2. Все бетонные поверхности, соприкасающиеся с грунтом, обмазать гидроизоляцией битумной мастикой за 2 раза;
3.Армирование выполнять отдельными стержнями ;
4. Продольную и поперечную арматуру в каждом пересечении соединять между собой вязальной проволокой диаметром не менее 1 мм;

Фундаменты под деталь 41.3	Раздел 1 Альбом 1.3 Улица Сатпаева. Малые архитектурные формы	Реконструкция автомобильных дорог по улице Сатпаева в городе Атырау 2 участок строительства	Стадия	Лист
			РП	31.3

Взам инв.N

Подпись и дата

Инв. N подл.

Формат А3

Деталь 40.4.
Металлическая плоскостная скульптура "Свидание" (2.5х 3.5м)

Деталь 40.6.
Металлическая плоскостная скульптура "Пара с покупками" (2.5х 3.5м)

Металлическая плоскостная скульптура в виде буквы, размером (2.0х 2.0х3.5м):

- Деталь 45.1. "А";
- Деталь 45.2. "Т";
- Деталь 45.3. "Ч";
- Деталь 45.4. "R";
- Деталь 45.5. "А";
- Деталь 45.6. "U".

Деталь 46.
Теннисный стол "Olymp"из композитного мраморного камня, белого цвета 2,7х1,5х0,76 м (ДхШхВ)

Деталь 68.
8601-0602-0506 - Ограждение газонов "Дворовое" с 1 столбом.
Размеры секции: длина – 2,0 м; высота -0,83м

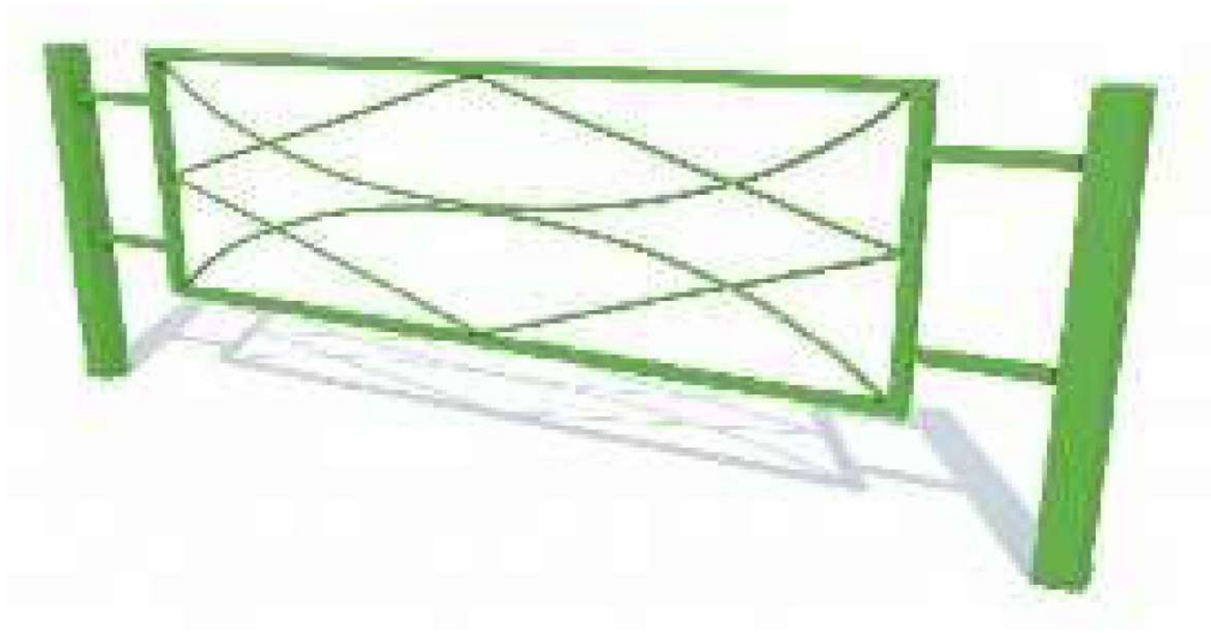

Деталь 40.4, 40.6, 45.1- 45.6, 46, 68	Раздел 1 Альбом 1.3 Улица Сатпаева. Малые архитектурные формы	Реконструкция автомобильных дорог по улице Сатпаева в городе Атырау 2 участок строительства	Стадия	Лист
			РП	32

Взам инв.N

Подпись и дата

Инв. N подл.

Формат А3

Фундамент под металлические скульптуры "На свидании", "Пара с покупками". (Деталь 40.4, 40.6)

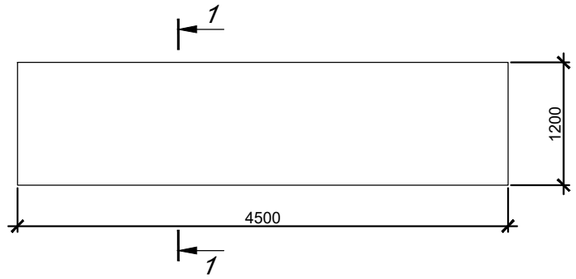

Фундамент под металлическую скульптуры буквы (Деталь 45.1-45.6)

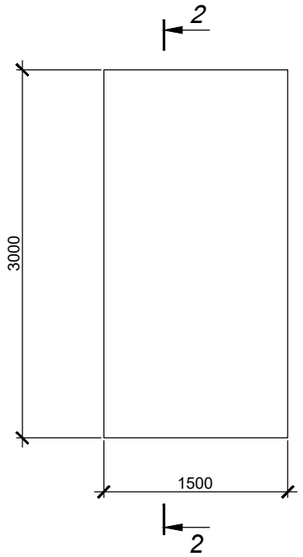

1 - 1

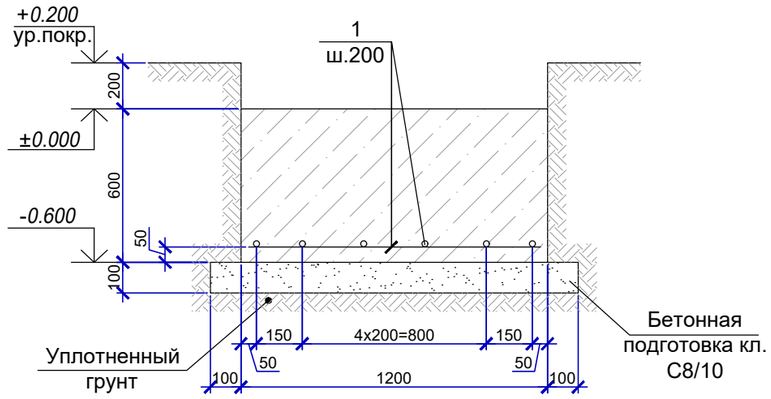

2 - 2

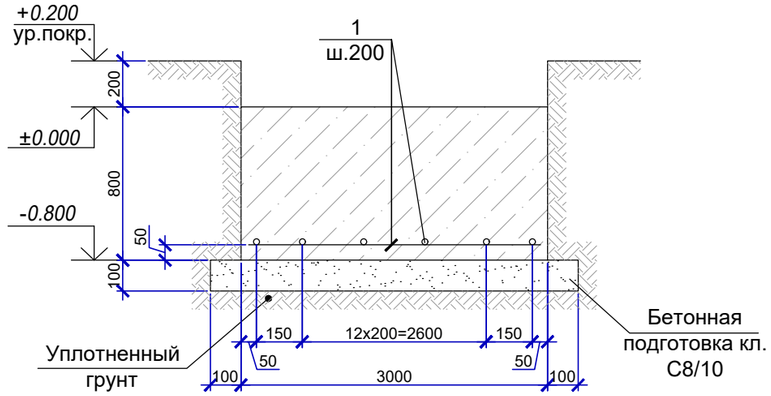

Спецификация расхода материалов на фундамент (на 1 элемент)

Поз.	Обозначение	Наименование	Кол-во	Масса ед.,кг	Общая масса, кг
		(Деталь 40.4, 40.6)	2		
1	ГОСТ 34028-2016	Ø12 А400 L=п.м.	60.5	0.888	53.72
		Сульфатостойкий бетон кл.С 20/25, W14, F150 м3	3.24		
		Сульфатостойкий С8/10, W10, F50, м³	0.66		
		(Деталь 45.1-45.6)	6		
2	ГОСТ 34028-2016	Ø12 А400 L=п.м.	53.0	0.888	47.1
		Сульфатостойкий бетон кл.С 20/25, W14, F150 м3	3.6		
		Сульфатостойкий С8/10, W10, F50, м³	0.544		

1. Бетонные работы выполнять в соответствии с требованиями СП РК 5.03-107-2013;
2. Армирование выполнять отдельными стержнями;
3. Продольную и поперечную арматуру в каждом пересечении соединять между собой вязальной проволокой диаметром не менее 1 мм;
4. Все бетонные поверхности, соприкасающиеся с грунтом, обмазать горячим битумом за 2 раза;
5. Состав покрытия см. лист "Узлы и детали покрытий";
6. Работать совместно с разделами ГП.
7. Расход материалов посчитан на один элемент.
8. Крепежные элементы входят в комплект поставки
9. Бетонные работы вести при присутствии монтажной организации.

Взам инв.N

Подпись и дата

Инв. N подл.

Фундаменты под детали 40.4, 40.6, 45.1-45.6	Раздел 1 Альбом 1.3 Улица Сатпаева. Малые архитектурные формы	Реконструкция автомобильных дорог по улице Сатпаева в городе Атырау 2 участок строительства	Стадия	Лист
			РП	33

Формат А3

Уличные тренажеры Экспл № 49/2
Детали 47, 48, 49, 50
План: М 1:150

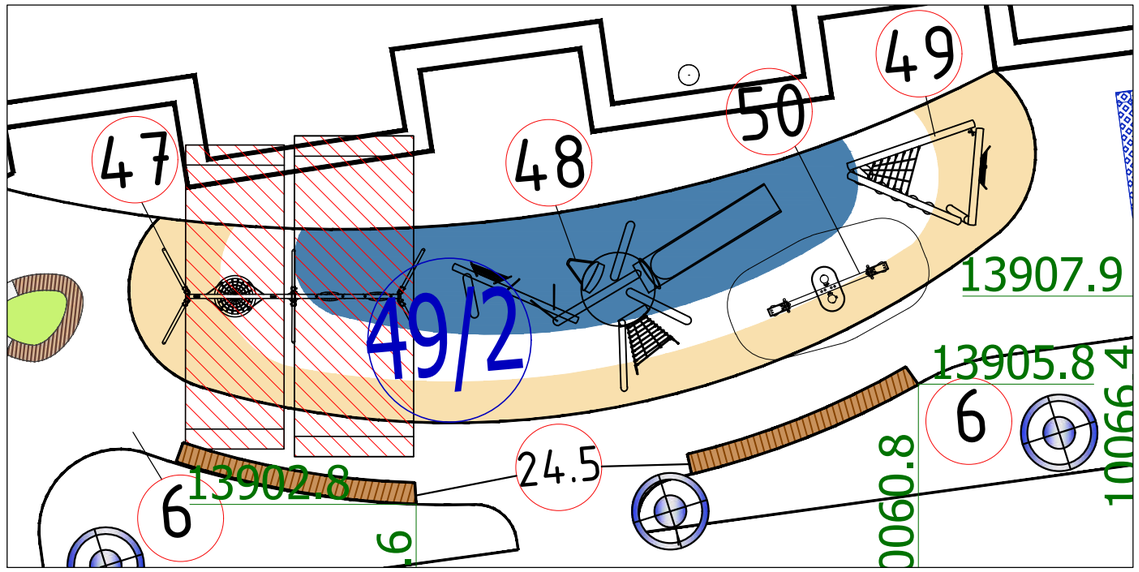

Деталь 47.
Качели двойные (сиденье, люлька и гнездо)
Артикул: 18204 (8,3х2,0х2,84(h) м)
Дерево - лиственница

Деталь 48.
Игровой комплекс КБИ-19322
Артикул: 19322 (6,8 х4,8х3,7(h) м)
Дерево - лиственница

Деталь 49.
Детская лазалка Тип 18
Артикул: 18417 (3,55х2,45х2,8 (h) м)
Дерево - лиственница

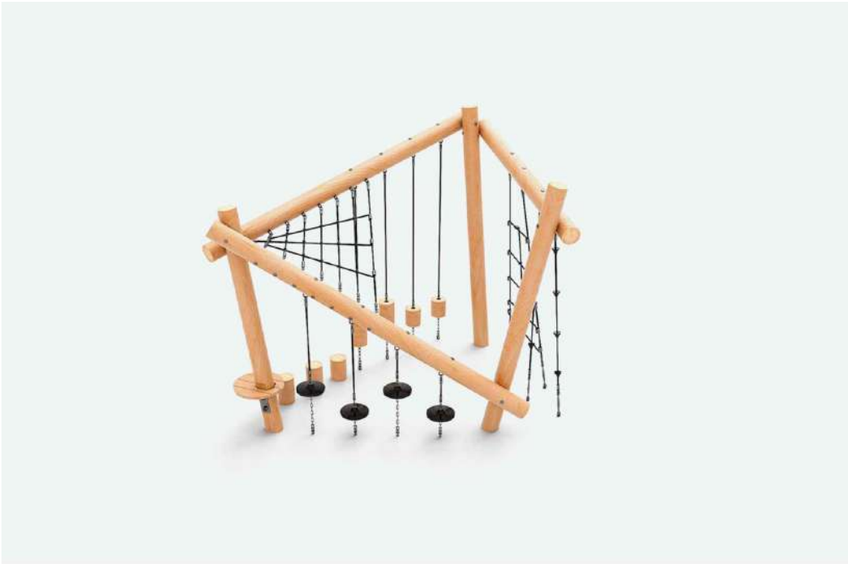

Деталь 50.
Качалка-балансир Тип 2
Артикул: 18953 (3,09х0,39х1,035(h) м)
Дерево - лиственница

Взам инв.N	
Подпись и дата	
Инв. N подл.	

Деталь 47, 48, 49, 50	Раздел 1 Альбом 1.3 Улица Сатпаева. Малые архитектурные формы	Реконструкция автомобильных дорог по улице Сатпаева в городе Атырау 2 участок строительства	Стадия	Лист
			РП	34

Формат А3

Уличные тренажеры Экспл № 59/2
Детали 50, 51, 52, 53, 64
План: М 1:150

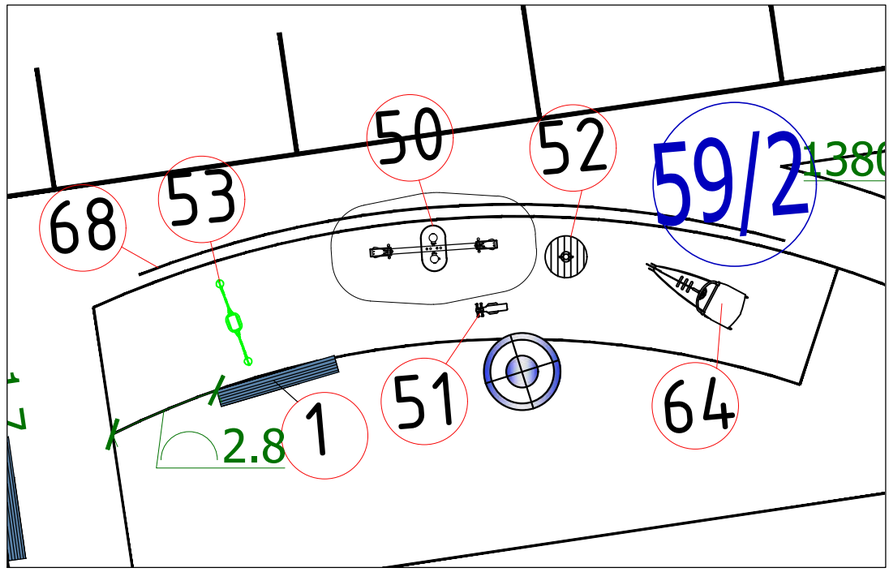

Деталь 50.
Качалка-балансир Тип 2
Артикул: 18953 (3,09х0,39х1,035(h) м)
Дерево - лиственница

Деталь 51.
Качалка на пружине «Мотоцикл»
Артикул: 18954 (0,77х0,325х0,735(h) м)
Дерево - лиственница

Деталь 52.
Островок на пружинах
Артикул: 18001 (1,00х1,00х1,25 м)
Дерево - лиственница

Деталь 53.
Качели с люлькой на стойках
Артикул: 18207 (2,2х0,3х1,9(h) м)
Дерево - лиственница

Деталь 64.
Игровой комплекс «Спорткар»
Артикул: 19330 (2,615х0,95х1,245 м)

Взам инв.N	
Подпись и дата	
Инв. N подл.	

Деталь 50, 51, 52, 53, 64	Раздел 1 Альбом 1.3 Улица Сатпаева. Малые архитектурные формы	Реконструкция автомобильных дорог по улице Сатпаева в городе Атырау 2 участок строительства	Стадия	Лист
			РП	35

Формат А3

Уличные тренажеры Экспл № 60/2
Детали 34, 55, 56, 57
План: М 1:150

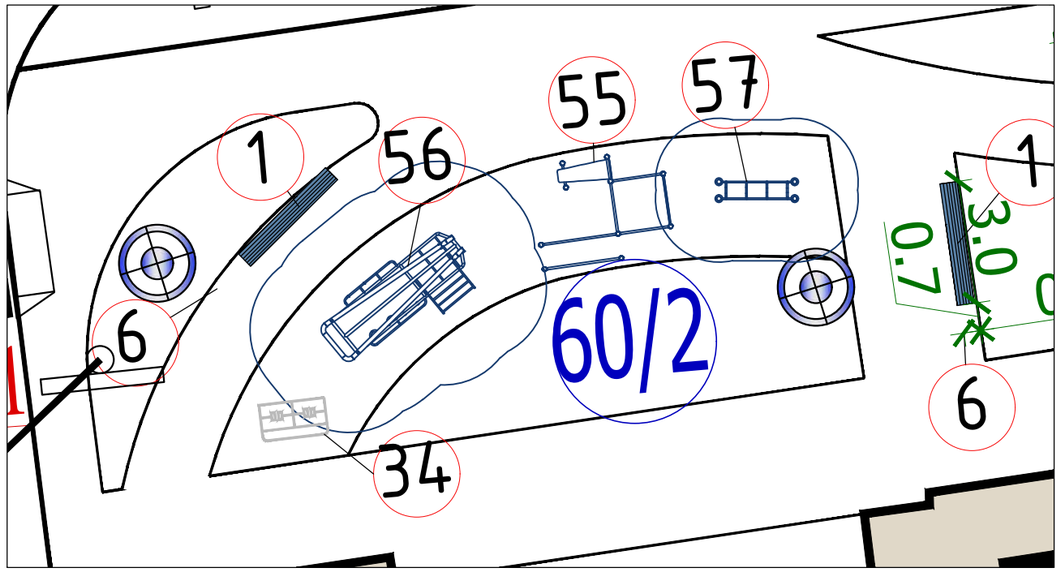

Деталь 55.
Спортивный комплекс МВРК-23065
Артикул: 23065.1, материал: Металл ral 7016
(2,60x3,3x2,66(h) м)

Деталь 56.
Тренировочный комплекс для подтягиваний
Артикул: 23033.1, материал: Металл ral 7016
(3,97x1,84x3,433(h) м)

Деталь 34.
Тренажер "Скороход"
8601-0216-0108 (1,02x0,54x1,6(h) м)

Деталь 57.
Скамья с упорами Тип 2
Артикул: 23029.1, материал: Металл ral 7016
(1,96x0,52x0,73(h) м)

Взам инв.N	
Подпись и дата	
Инв. N подл.	

Деталь 55, 56, 34, 57	Раздел 1 Альбом 1.3 Улица Сатпаева. Малые архитектурные формы	Реконструкция автомобильных дорог по улице Сатпаева в городе Атырау 2 участок строительства	Стадия	Лист
			РП	36

Формат А3

Уличные тренажеры Экспл № 61/2
Детали 58, 59, 60, 61
План: М 1:150

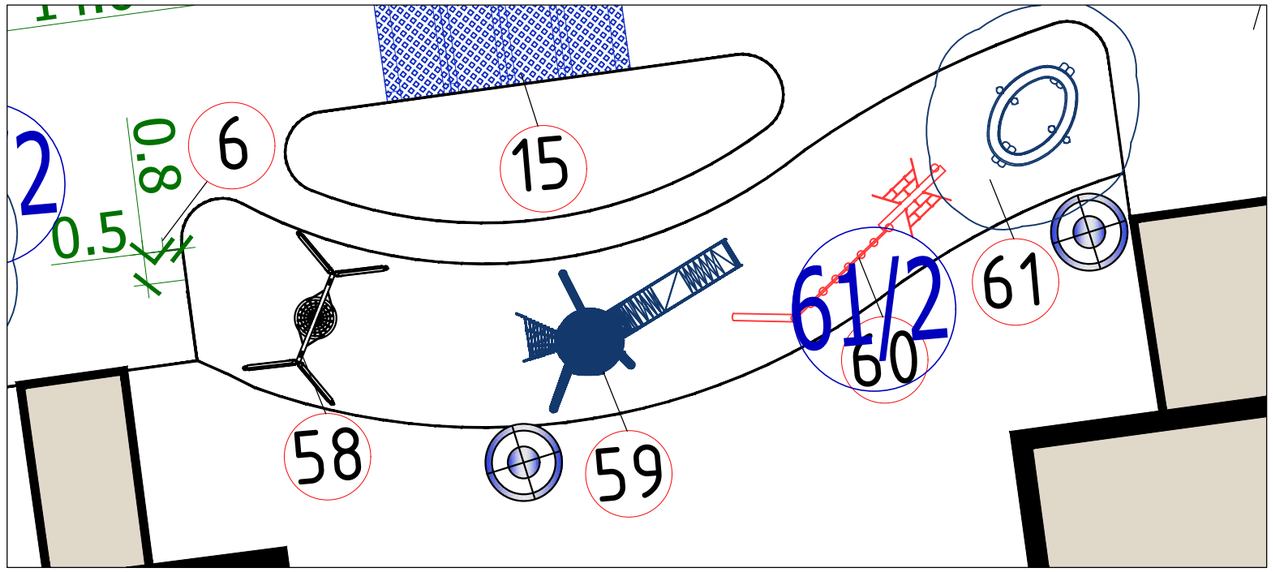

Деталь 58.
Качели Гнездо
Артикул: 18974 (3,65х2,05х2,84(h) м)
Дерево - лиственница

Деталь 59.
Игровой комплекс КБИ-19323
Артикул: 19323 (5,85х2,94х4,13(h) м)
Дерево - лиственница

Деталь 60.
Полоса препятствий Тип 4
Артикул: 18504(6,565х1,79х2,5(h) м)
Дерево - лиственница

Деталь 61.
Балансир «Овал» (арт. 18103)
размеры: 2.975х2.2х0.455м(ДхШхВ)

Взам инв.N	
Подпись и дата	
Инв. N подл.	

Деталь 58, 59, 60, 61	Раздел 1 Альбом 1.3 Улица Сатпаева. Малые архитектурные формы	Реконструкция автомобильных дорог по улице Сатпаева в городе Атырау 2 участок строительства	Стадия	Лист
			РП	37

Формат А3

Уличные тренажеры Экспл № 62/2
Детали 34, 33, 32, 62
План: М 1:150

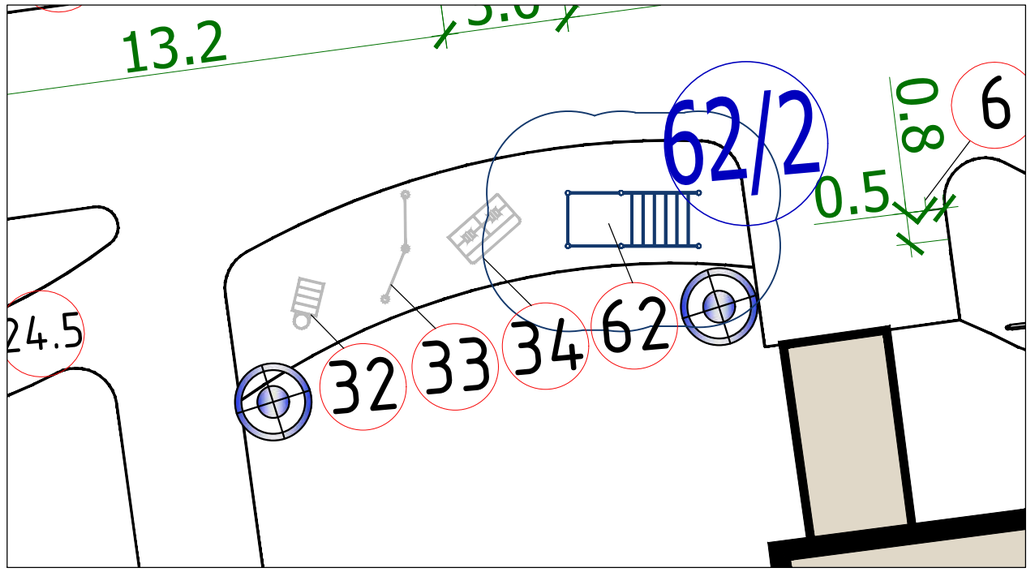

Деталь 34.
Тренажер "Скороход"
8601-0216-0108 (1,02х0,54х1,6(h) м)

Деталь 33.
Упор для отжиманий двойной
8601-0216-0117 (2,5х0,6 м)

Деталь 32.
Тренажер "Тяга верхняя"
8601-0216-0105 (1,3х0,76х1,9(h) м)

Деталь 62.
Спортивный комплекс МВРК-23068
Артикул: 23068.1, материал: Металл ral 7016
(3,31х1,41х2,66(h) м)

Взам инв.N	
Подпись и дата	
Инв. N подл.	

Деталь 34, 33, 32, 62	Раздел 1 Альбом 1.3 Улица Сатпаева. Малые архитектурные формы	Реконструкция автомобильных дорог по улице Сатпаева в городе Атырау 2 участок строительства	Стадия	Лист
			РП	38

Формат А3

Уличные тренажеры Экспл № 63/2
Детали 50, 63, 64, 65
План: М 1:150

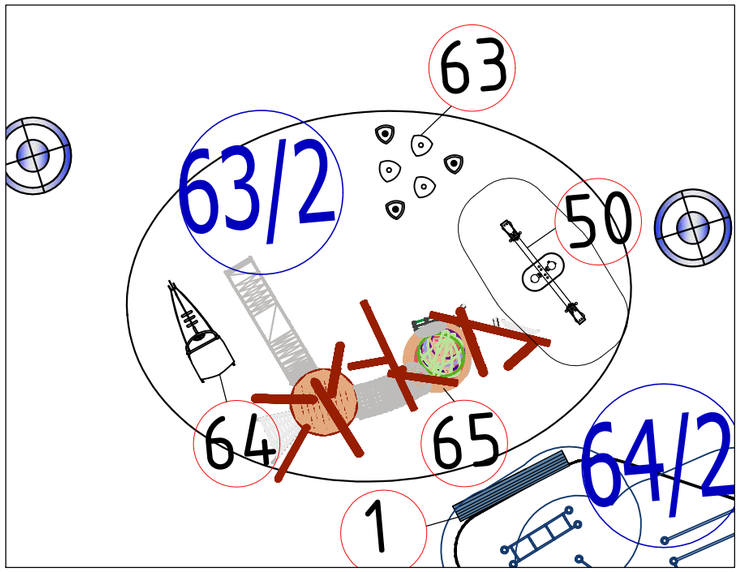

Деталь 50.
Качалка-балансир Тип 2
Артикул: 18953 (3,09х0,39х1,035(h) м)
Дерево - лиственница

Деталь 63.
Балансир БЛС-18325
Артикул: 18325 (2,07х2,27х1,50 м)

Деталь 64.
Игровой комплекс «Спорткар»
Артикул: 19330 (2,615х0,95х1,245 м)

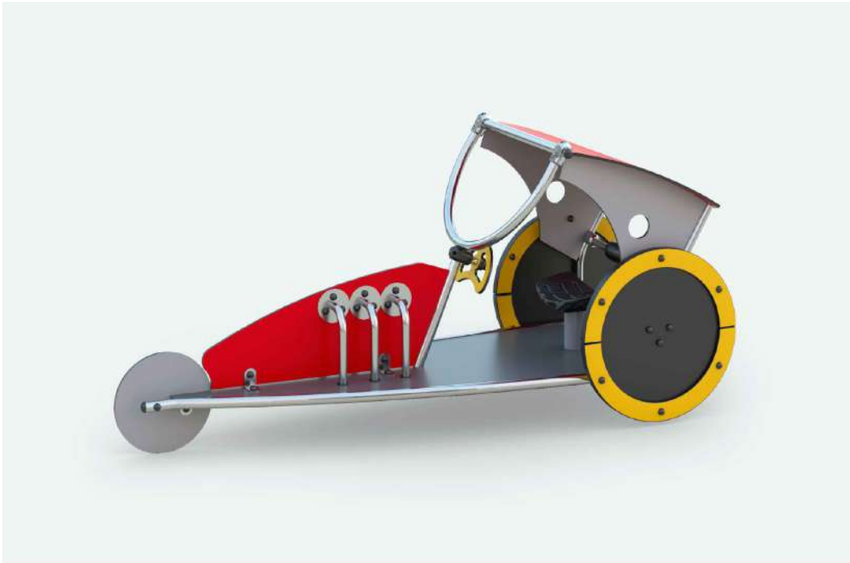

Деталь 65.
Игровой комплекс (арт.КБИ-19321)
Артикул: 19321 (2,615х0,95х1,245 м)
Дерево - лиственница

Взам инв.N	
Подпись и дата	
Инв. N подл.	

Деталь 50, 63, 64, 65	Раздел 1 Альбом 1.3 Улица Сатпаева. Малые архитектурные формы	Реконструкция автомобильных дорог по улице Сатпаева в городе Атырау 2 участок строительства	Стадия	Лист
			РП	39

Формат А3

Уличные тренажеры Экспл № 64/2
Детали 57, 66
План: М 1:150

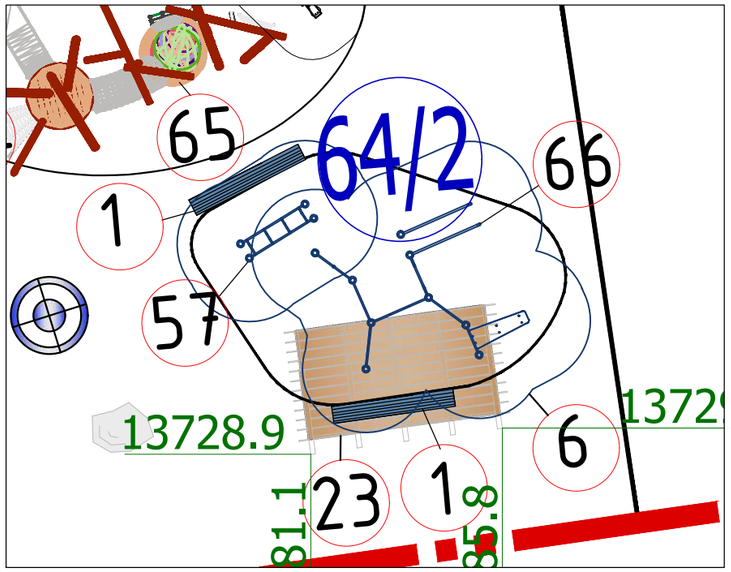

Деталь 57.
Скамья с упорами Тип 2
Артикул: 23029.1, материал: Металл ral 7016
(1,96x0,52x0,73(h) м)

Деталь 66.
Спортивный комплекс «Атлант»
Артикул: 23015.1 (4,185x4,01x2,46(h) м)
Металл ral 7016

Уличные тренажеры Экспл № 65/2
Детали 47, 49, 67, 68
План: М 1:150

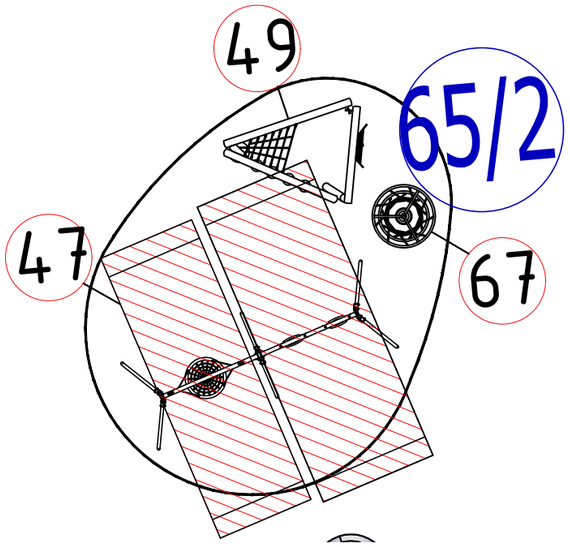

Деталь 47.
Качели двойные (сиденье, люлька и гнездо)
Артикул: 18204 (8,3x2,0x2,84(h) м)
Дерево - лиственница

Деталь 49.
Детская лазалка Тип 18
Артикул: 18417 (3,55x2,45x2,8 (h) м)
Дерево - лиственница

Деталь 67.
Карусель «Паутина»
Артикул: 19208 (1,55x1,55x2,80 м)

Взам инв.N	
Подпись и дата	
Инв. N подл.	

Деталь 57, 66, 47, 49, 67	Раздел 1 Альбом 1.3 Улица Сатпаева. Малые архитектурные формы	Реконструкция автомобильных дорог по улице Сатпаева в городе Атырау 2 участок строительства	Стадия	Лист
			РП	40

Формат А3

Стойка оцинкованная для крепления дорожных знаков h=3500мм

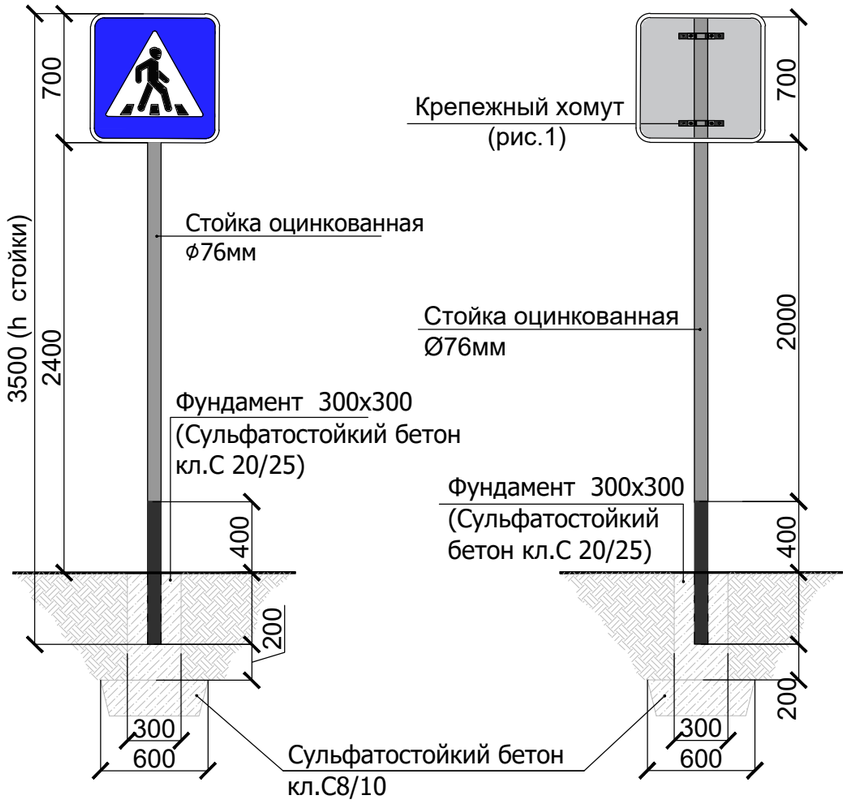

Стойка оцинкованная для крепления дорожных знаков h=3900мм

Дорожный знак 5.16.1
"Пешеходный переход"

Рисунок 1

Дорожный знак 5.16.2
"Пешеходный переход"

Дорожный знак 5.15
"Место стоянки"

Дорожный знак 4.4.1
"Велосипедная дорожка"

Знак дополнительной информации 7.17
"Инвалиды"

Спецификация расхода материалов на 1 дорожный знак (h стойки=3900мм)

Поз.	Обозначение	Наименование	Кол.	Масса, ед., кг	Приме-чание
		Фундамент 600х400мм	9		
		Сульфатостойкий бетон кл.С 20/25, W14, F150 м3	0,144м³		
		Сульфатостойкий бетон кл.С8/10, W10, F50, м³	0,05м³		
		Крепежный хомут (рисунок 1)	3 шт.		

Спецификация расхода материалов на 1 дорожный знак (h стойки=3500мм)

Поз.	Обозначение	Наименование	Кол.	Масса, ед., кг	Приме-чание
		Фундамент 300х300мм	65		
		Сульфатостойкий бетон кл.С 20/25, W14, F150 м3	0,054м³		
		Сульфатостойкий бетон кл.С8/10, W10, F50, м³	0,025м³		
		Крепежный хомут (рисунок 1)	2 шт.		

Примечания:
1. Расстояние от нижнего края знака до поверхности дорожного покрытия (высота установки) должно составлять 2400мм. при установке сбоку от дороги.При расположении знаков друг под другом высота установки определяется по нижнему знаку.
2. Минимальное расстояние при установке знаков сбоку от проезжей части 0.5 м
3. Применяемые дорожные знаки относятся ко второму типоразмеру.

Взам инв.N
Подпись и дата
Инв. N подл.

Дорожная разметка Знаки дорожные	Раздел 1 Альбом 1.3 Улица Сатпаева. Малые архитектурные формы	Реконструкция автомобильных дорог по улице Сатпаева в городе Атырау 2 участок строительства	Стадия	Лист
			РП	41

Формат А3

Фундамент под осветительный элемент (Тип 1)

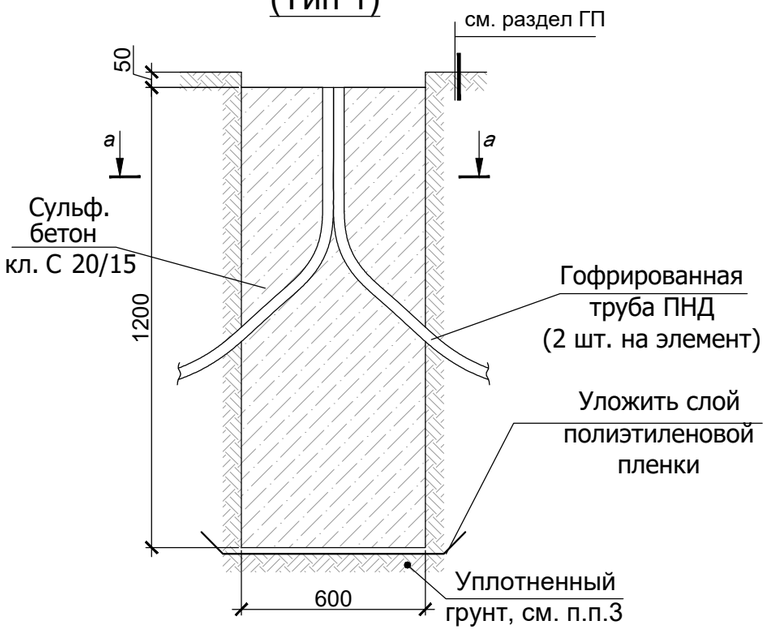

а - а

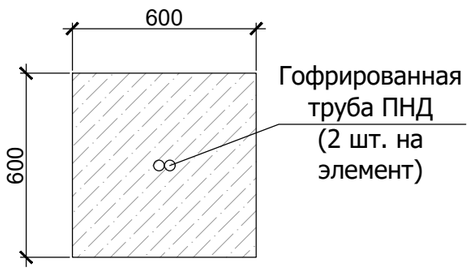

Спецификация расхода материалов на фундамент под осветительный элемент тип 1 (на 1 элемент)

Поз.	Обозначение	Наименование	Кол-во	Масса ед.,кг	Общая масса, кг
		Тип 1 (0.6х0.6х1.2м)	141		
		Сульфатостойкий бетон кл.С 20/25, W14, F150 м3	0.44		
	ТУ 3491-011-47022248-2003	Гофрированная труба ПНД Ø 32мм тяж. (серия 7), L=1000мм	2		
		Полиэтиленовая пленка, м²	0.65		

Наименование типов

№ п\п	*Обозначение типов фундамента*	*Наименование и тип фонаря* *(согласно ведомости осветительного оборудования)*
1	Тип 1	Фонарь, h=5.0м (тип 2)
2		
3		

1. Состав покрытия см. лист "Узлы и детали покрытий";
2. Все бетонные поверхности, соприкасающиеся с грунтом, обмазать гидроизоляцией горячей битумной мастикой за 2 раза;
3. При бетонировании фундамента заложить 2 гофрированные трубы ПНД Ø32мм для укладки кабеля;
4. Анкерная группа и крепежи для установки осветительных приборов входят в комплект поставки;
5. Перед началом бетонирования убедиться, что габариты фундамента позволяют разместить анкерную группу данного типа фонаря;
6. Расположение фонарей см. лист "План расстановки наружного освещения"

Взам инв.N | Подпись и дата | Инв. N подл.

Фундамент под фонари тип 2	Раздел 1 Альбом 1.3 Улица Сатпаева. Малые архитектурные формы	Реконструкция автомобильных дорог по улице Сатпаева в городе Атырау 2 участок строительства	Стадия	Лист
			РП	42

Формат А3