050000, Республика Казахстан,
г.Алматы, ул. Богенбай Батыра,132,оф.311
тел./факс: +7(727) 344 90 34, 344 90 35
моб.: +7 701 993 86 60
e-mail: envicon@bk.ru
www.envicon.kz

ENVICON
environment & construction

132, Bogenbay Batyr St.,of 311,Almaty,
Republic of Kazakhstan,050000
tel./fax: +7(727) 344 90 34, 344 90 35
cell: +7 701 993 86 60
e-mail: envicon@bk.ru
www.envicon.kz

Государственная лицензия ГСЛ № 0004949, выданная 09 марта 2021г.

Объект: «Реконструкция автомобильных дорог по улице Сатпаева в городе Атырау»

Стадия: Рабочий проект

Раздел: Архитектурные решения

Шифр: ENV-39-2023-1-2-АР/2

Раздел 2.
Альбом 2. Фонтан Фн1 и Фн2 с отделкой тех. помещением (пятно 15, пятно 16 и 16/1) ул. Студенческий

г. Алматы 2023 г.

050000, Республика Казахстан,
г.Алматы, ул. Богенбай Батыра,132,оф.311
тел./факс: +7(727) 344 90 34, 344 90 35
моб.: +7 701 993 86 60
e-mail: envicon@bk.ru
www.envicon.kz

ENVICON

environment & construction

132, Bogenbay Batyr St.,of 311,Almaty,
Republic of Kazakhstan,050000
tel./fax: +7(727) 344 90 34, 344 90 35
cell: +7 701 993 86 60
e-mail: envicon@bk.ru
www.envicon.kz

Государственная лицензия ГСЛ № 0004949, выданная 09 марта 2021г.

Объект: «Реконструкция автомобильных дорог по улице Сатпаева в городе Атырау»

Стадия: Рабочий проект

Раздел: Архитектурные решения

Шифр: ENV-39-2023-1-2-АР/2

Директор Шнайдерман Р.Б.

ГИП Тропин С.А.

г. Алматы 2023 г.

Ведомость ссылочных и прилагаемых документов

Обозначение	Обозначение	Наименование
СП РК 2.02-101-2014	Пожарная безопасность зданий и сооружений	
СП РК 1.03-106-2012	Охрана труда и техника безопасности в строительстве	
СП РК 2.01-101-2013	Защита строительных конструкций от коррозии	
СП РК 2.04-108-2014	Изоляционные и отделочные покрытия	
СП РК 2.04-01-2017	Строительная климатология	
СП РК 3.04-01-2013 СП РК 3.04-101-2013	Гидротехнические сооружения	

Технико-экономические показатели

№	Обозначение	Ед. изм.	Итого	Примеч.
1	Фонтан-чаша №1	$м^2$	93.6	пл.застр.
2	Сухой-фонтан №2	$м^2$	57.0	пл.застр.
3	Тех. помещение	$м^2$	43	пл.застр.
	Всего	$м^2$	188.8	пл.застр.

Ведомость спецификаций

Лист	Наименование	Примечание
2	Спецификация расхода элементов решетчатого настила	
3	Спецификация расхода материалов на накрывочные плиты Спецификация расхода материалов	
4	Спецификация расхода материалов облицовки чаши фонтана	

Ведомость рабочих чертежей основного комплекта

Лист	Наименование	Примечание
1	Общие данные.	
2	План чаши Спецификация расхода материалов	
3	Разрез 1-1 Узел А. Детали накрывочных плит Спецификация расхода материалов	
4	Схема заполненением мозаичным покрытием дная чаши. Спецификация расхода материалов.	
5	План М 1:50 Разрез 1-1 М 1:50 Разрез 2-2 1:5	
6	Узел А М 1:5 Узел Б 1:5 Спецификация расхода материалов	
7	Отделка тех.помещение (пятно16/1) План. Разрез. Ведомость	

ОБЩИЕ ДАННЫЕ

1. Исходные данные.

Объект: «Реконструкция автомобильных дорог по улице Сатпаева в городе Атырау» разработан на основании задания на проектирования ТОО "Envicon" (Государственная лицензия ГСЛ №0004949, выданная 24 марта 2021г.)

Архитектурные решения приняты на основании:
- технологического задания на проектирование,
- генерального плана;
- а так же с учетом требований действующей нормативной документации РК.

2. Местоположение:

Объект расположен в г. Атырау.

Район строительства характеризуется следующими природно-климатическими условиями, принятыми для расчета несущих конструкций:
- Климатический район строительства -IVГ (СП РК 2.04-01-2017)
- Температура наиболее холодной пятидневки с обеспеченностью 0,92 -24,9°С (СП РК 2.04-01-2017)
- Температура наиболее холодных суток с обеспеченностью 0,92 -29,0°С (СП РК 2.04-01-2017)
- Нормативное значение ветрового давления - 0.38 кПа (СНиП РК 2.01.07-85*)
- Нормативные значения веса снегового покрова - 1.8 кПа (СНиП РК 2.01.07-85*)
- Сейсмичность района строительства 5 баллов по данным инженерно - геологических ихысканий.

3. Архитектурные решения:

В проекте запроектирован фонтан чаша с скульптурной группой. Фонтан запроектирован в уровне покрытия с устройством по периметру накрывочного камня из гранита высотою 100 мм служащего тактильным ограничителем.
Чаша выложена мозаичной плиткой по асбтрактному рисунку.
Глубина зеркала воды - 220 мм. За отм. 0,000 принят вверх отделочного слоя дна чаши, что ссотвествует абсолютной отметке -23.10

ПРОТИВОПОЖАРНЫЕ МЕРОПРИЯТИЯ.

При разработке рабочего проекта учтены требования СП РК 2.02-101-2014 "Пожарная безопасность зданий и сооружений".

Пожарную безопасность и необходимую степень огнестойкости здания обеспечивают принятые в рабочем проекте несгораемые несущие
и ограждающие конструкции и материалы.

ОХРАНА ТРУДА И ТЕХНИКА БЕЗОПАСНОСТИ ТРУДА В СРОИТЕЛЬСТВЕ.

При разработке рабочего проекта учтены требования СП РК 1.03-106-2012 "Охрана труда и техника безопасности в строительстве".

АНТИКОРРОЗИЙНЫЕ МЕРОПРИЯТИЯ.

Антикоррозийные мероприятия выполнены согласно СП РК 2.01-101-2013 "Защита строительных конструкций от коррозии".

Монолитные железобетонные конструкции, соприкасающиеся с грунтом, выполнить на сульфатостойком цементе из бетона марки W6.

Необетонированные стальные закладные детали и соединительные элементы окрасить эмалью ПФ-115 ГОСТ 6465-76* за два раза по грунтовке ГФ 021 ГОСТ 25129-82.

Лакокрасочное покрытие наносится 2 слоями. Общая толщина покрытия 55 мкм, выполненных в заводских условиях.

Нарушенные в процессе электросварочных работ цинковые или лакокрасочные покрытия должны быть восстановлены. Цинковое - толщиной 120 мкм, а лакокрасочные покрытие- покраской за 2 раза.
Перед выполнением работ по восстановлению антикоррозиного покрытия, поврежденная поверхность должна быть зачищена щетками и произведено обеспылевание поверхности.

Перечень видов работ для актов освидетельствования скрытых работ:

1. Разбивка осей сооружений на стройплощадке
2. Устройство слоев под гранитных плит
3. Устройство стяжки М150, 30-130 мм под покрытия фонтана
4. Устройства гидроизоляции
5. Устройство затирку швов гранитной плитки
6. Устройство подстилающего слоя под полы тех.помещений
7. Устройство слоев отделки стен и потолка

Схема блокировки

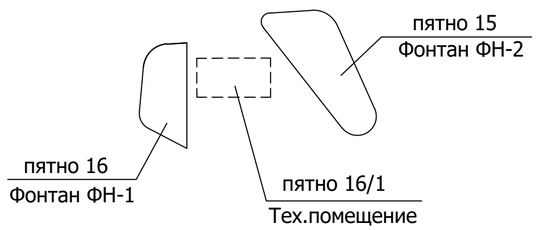

Согласовано:

Взам. инв. №

Подп. и дата

Инв. № подл.

Технические решения, принятые в рабочих чертежах, соответствуют требованиям экологических, санитарно-гигиенических, противопожарных и других норм, действующих на территории Республики Казахстан и обеспечивают безопасную для жизни и здоровья людей эксплуатацию объект при соблюдении мероприятий, предусмотренных чертежами.

ГИП Тропин С.А.

изм.	кол.	лист	N-док.	подп.	дата	ENV-39-2023-1-2-АР/2			
						"Реконструкция автомобильных дорог по улице Сатпаева в городе Атырау"			
ГИП		Тропин С.А.				Фонтан Фн1 и Фн2 (пятно 15, 16) с отделкой тех.помещением (пятно16/1) ул. Студенческий	Стадия	Лист	Листов
Рук. пр.гр.		Ханжазов					РП	1	
Выполнил		Мамыров				Общие данные	ENVICON environment & construction		
Проверил		Ханжазов							

Формат !ФОРМАТ

План чаши
М 1:50

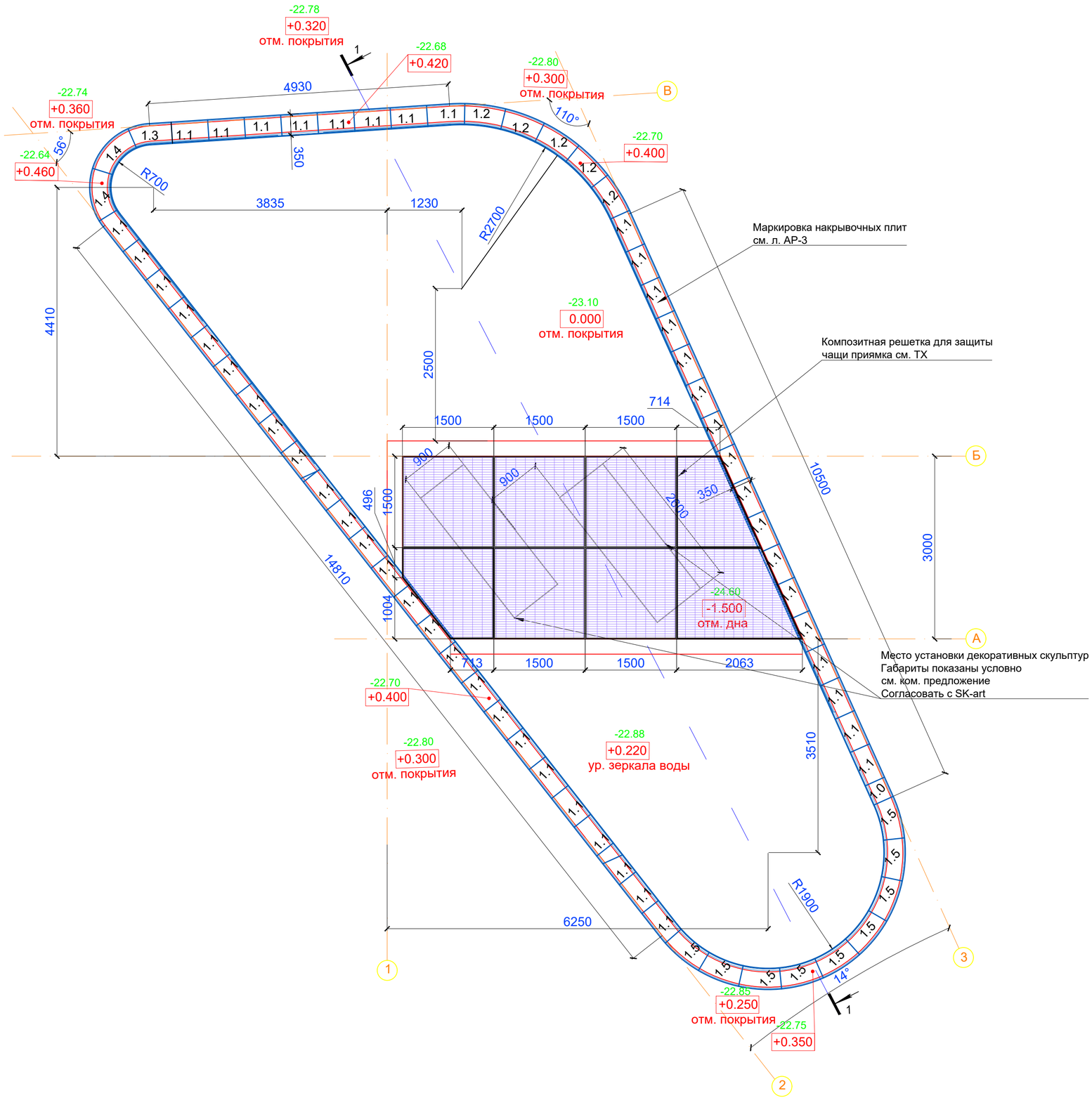

Спецификация расхода материалов элементов решетчатого настила

Поз.	Обозначение	Наименование	Кол.	Масса ед.,кг.	Примечание
		Решетчатый настил			
Р1		Композитная решетка для защиты чащи приямка м2	20		См. ТХ, КП

1. Данный лист смотреть с листами АР-2, АР-3, так же с разделами ТХ, ГП и КЖ.
2. Цвет облицовочной гранитной плиты предварительно согласовать с заказчиком.
3. *За отм. 0,000 принят вверх отделочного слоя дна чаши, что ссотвествует абсолютной отметке -23.10*

изм.	кол.	лист	N-док.	подп.	дата	ENV-39-2023-1-2-АР/2			
						"Реконструкция автомобильных дорог по улице Сатпаева в городе Атырау"			
ГИП		Тропин С.А.				Фонтан Фн1 и Фн2 (пятно 15, 16) с отделкой тех.помещением (пятно16/1) ул. Студенческий	Стадия	Лист	Листов
Рук. пр.гр.		Ханжазов					РП	2	
Выполнил		Мамыров				План чаши Спецификация расхода материалов	ENVICON environment & construction		
Проверил		Ханжазов							

Разрез 1-1
M1:50

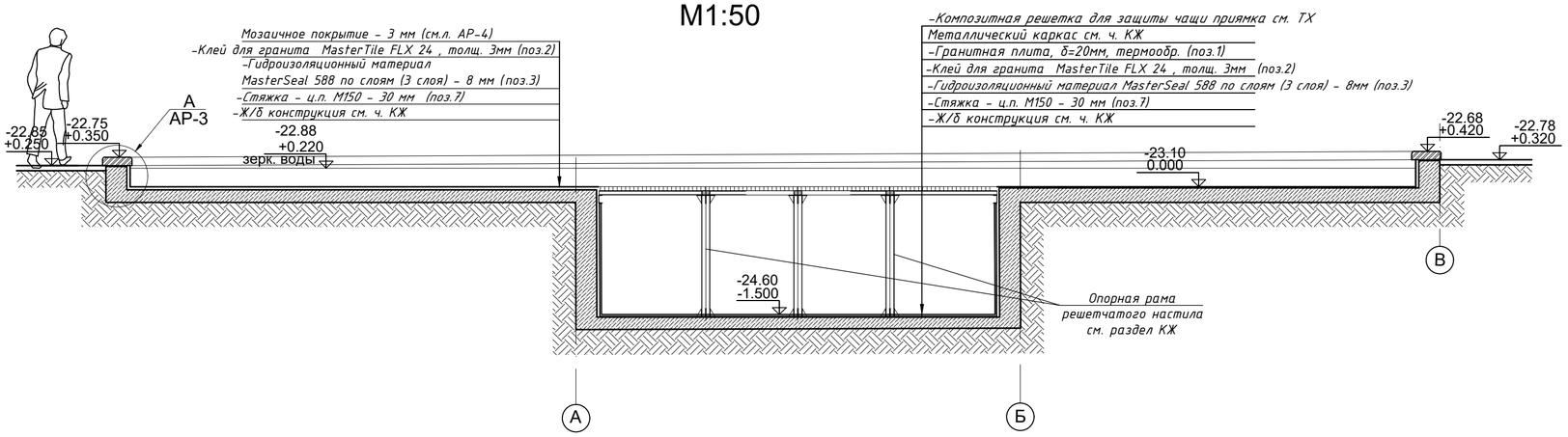

Спецификация расхода материалов

Поз.	Обозначение	Наименование	Кол.	Масса ед.,кг.	Примечание
1		Гранитная плита, б=20 мм, термообр., м2	41		Светло-серый
2	Каталог BASF	Эластичный клей для гранита и мрамора MasterTile FLX 24 (под цвет гранита) толщина не более 8мм,м2	118		
3	Каталог BASF	Эластичный гидроизоляционный материал MasterSeal 588 в 3-слоя, м2	118		
4	Каталог BASF	Водостойкая затирка для швов Mastertile 700 в, м2	105.4		
5		Клин из цем-песч р-р М100 , м3	0.2	40.5 п.м	
6	ГОСТ 5781-82	Крепеж накрывочного камня Ø8 AIII анкер L=300мм, шаг 600мм, шт.	72	0.395 кг	8.69 кг
7		Цем. песч. раствор М150 - 30 мм, м2	118		
8	см. лист 3	Гранитная плита (термообработанный) 600х350х100мм, Тип 1.1 шт.	42		Светло-серый
9	см. лист 3	Гранитная плита (термообработанный) 667х350х100мм, радиусн., Тип 1.2 шт.	5		Светло-серый
10	см. лист 3	Гранитная плита (термообработанный) 710х350х100мм, радиусн. Тип 1.3 шт.	1		Светло-серый
11	см. лист 3	Гранитная плита (термообработанный) 857х350х100мм, радиусн. Тип 1.4 шт.	2		Светло-серый
12	см. лист 3	Гранитная плита (термообработанный) 695х350х100мм, радиусн. Тип 1.5 шт.	9		Светло-серый

Детали накрывочного камня

Тип 1.1

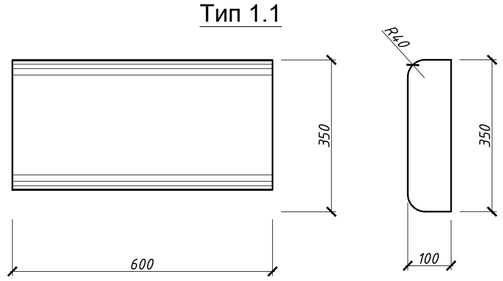

Тип 1.2

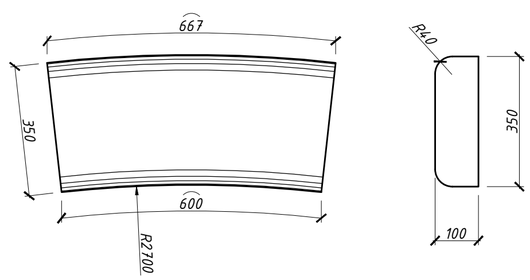

Тип 1.3

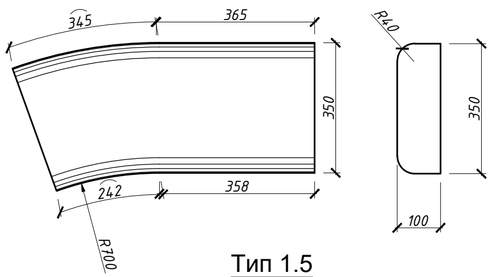

Тип 1.4

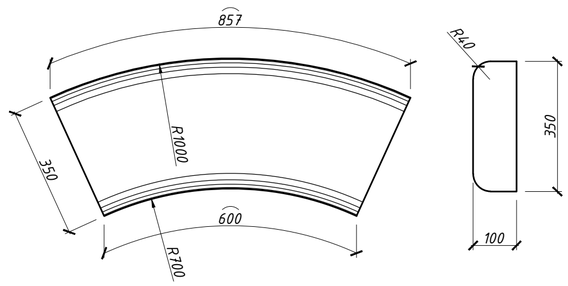

Тип 1.5

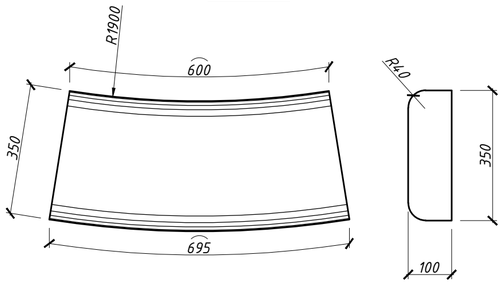

А

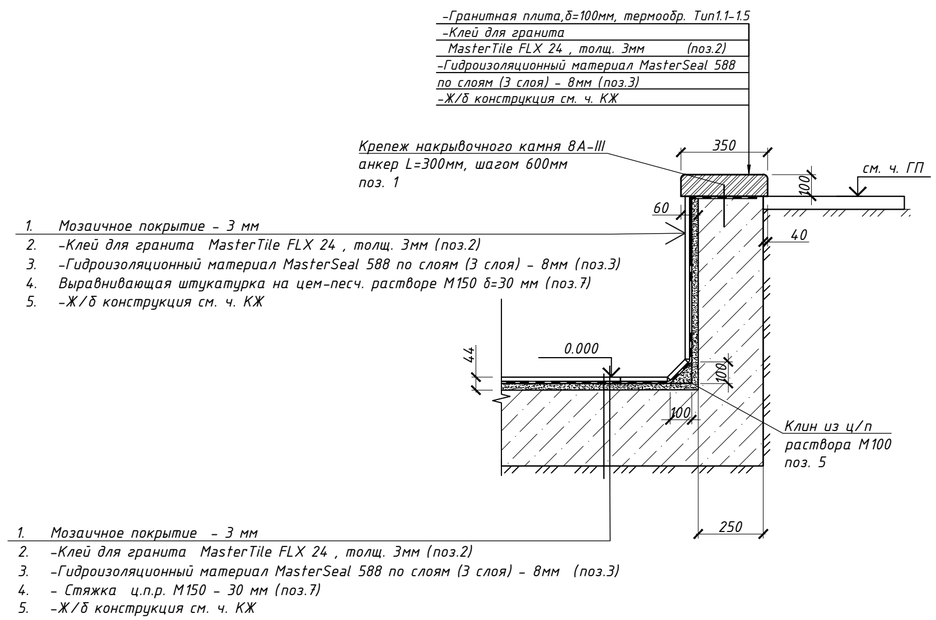

1. Данный лист смотреть с листами АР-1, АР-2, так же с разделами ТХ, ГП и КЖ.
2. Цвет облицовочной гранитной плиты согласовать с заказчиком.
3. Края накрывочных камней подрезать фаской R=40мм в заводских условиях для формирования радиуса бортов.
4. В местах прохода инженерных коммуникаций (см. ч. ТХ и КЖ) обеспечить примыкание и соединение гидроизоляции MasterSeal 588 (поз.3) к гидроизоляции прохода инженерных коммуникаций (см. ч. КЖ).
5. Расход дан без учета на раскрой
6. Все отверстия выполнить согласно разделу ТХ
7. За отм. 0,000 принят вверх отделочного слоя дна чаши, что ссотвествует абсолютной отметке -23.10

изм.	кол.	лист	N-док.	подп.	дата	ENV-39-2023-1-2-АР/2		
						"Реконструкция автомобильных дорог по улице Сатпаева в городе Атырау"		
ГИП		Тропин С.А.				Фонтан Фн1 и Фн2 (пятно 15, 16) с отделкой тех.помещением (пятно16/1) ул. Студенческий	Стадия: РП	Лист: 3 / Листов:
Рук. пр.гр.		Ханжазов						
Выполнил		Мамыров				Разрез 1-1 Узел А. Детали накрывочных плит Спецификация расхода материалов	ENVICON environment & construction	
Проверил		Ханжазов						

Взам. инв. №
Подп. и дата
Инв. № подл.

Схема заполнения мозаичным покрытием дна чаши
М 1:50

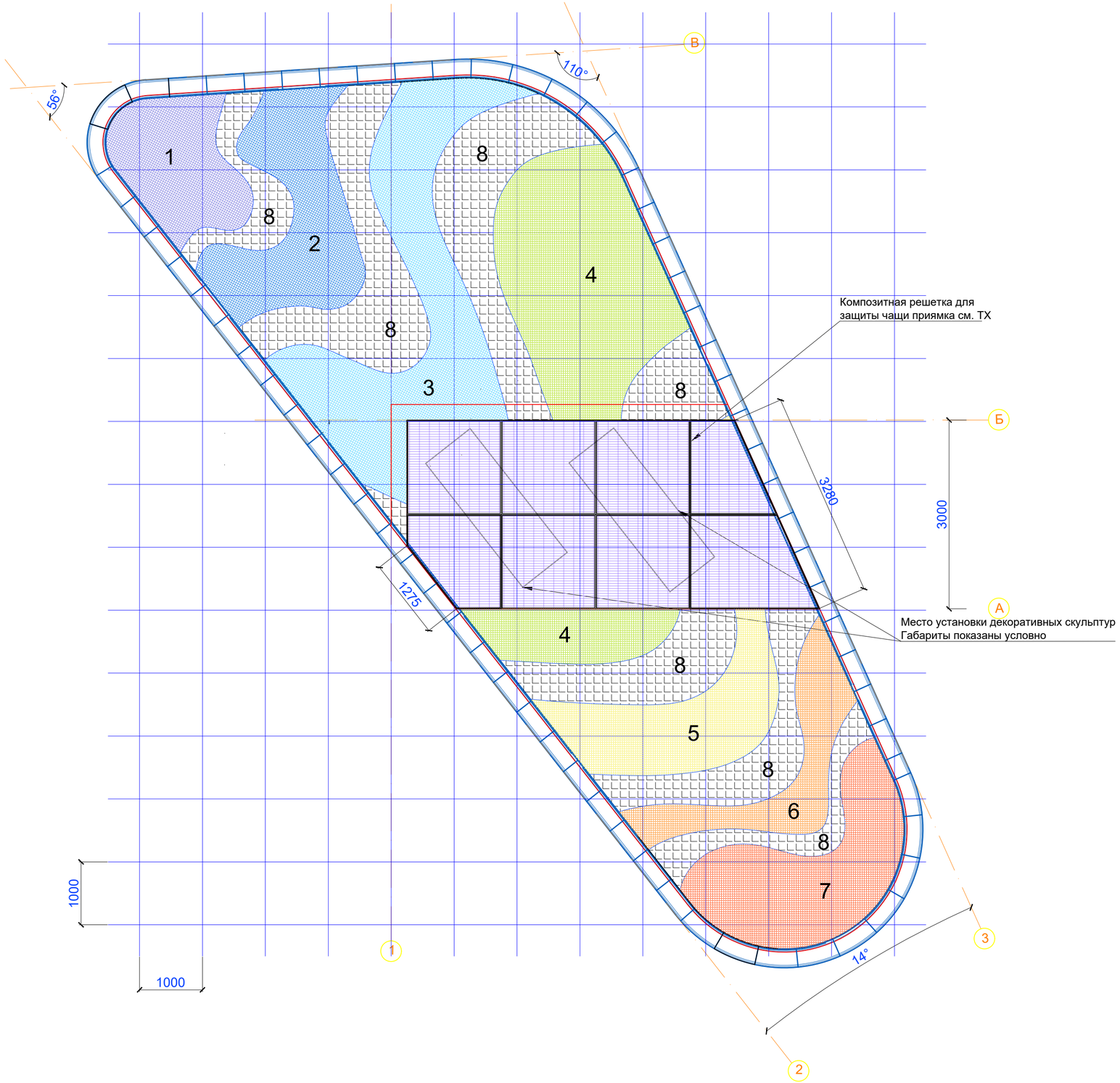

Спецификация расхода материалов облицововки чаши фонтана

Поз.	Обозначение	Наименование	Кол.	Масса ед.,кг.	Примечание
1		мозаичное покрытие, цвет - фиолетовый м2	4		см.п.п.7
2		мозаичное покрытие, цвет - синий. м2	5.3		см.п.п.7
3		мозаичное покрытие, цвет - светло - синий. м2	9.2		см.п.п.7
4		мозаичное покрытие, цвет - зеленный. м2	12		см.п.п.7
5		мозаичное покрытие, цвет - желтый. м2	5		см.п.п.7
6		мозаичное покрытие, цвет - оранжевый м2	3.3		см.п.п.7
7		мозаичное покрытие, цвет - красный. м2	6		
8		мозаичное покрытие, цвет - белый. м2	20.3		

Типовой фрагмент раскладки мозаичной плитки внутренних бортов фонтана

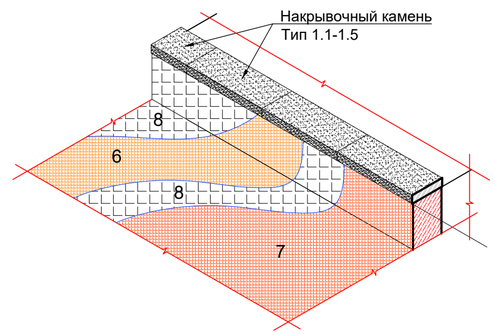

Условные обозначения

- мозаичное покрытие, цвет - фиолетовый
- мозаичное покрытие, цвет- синий
- мозаичное покрытие, цвет - светло - синий
- мозаичное покрытие, цвет - зеленный
- мозаичное покрытие, цвет - желтый
- мозаичное покрытие, цвет - оранжевый
- мозаичное покрытие, цвет - красный
- мозаичное покрытие, цвет - белый

1. Данный лист смотреть с листами АР-2, АР-3, так же с разделами ТХ, ГП и КЖ.
2. Цвет облицовочной гранитной плиты, мозаики согласовать с заказчиком.
3. Края накрывочных камней подрезать фаской R=40мм в заводских условиях для формирования радиуса бортов.
4. В местах прохода инженерных коммуникаций (см. ч. ТХ и КЖ) обеспечить примыкание и соединение гидроизоляции MasterSeal 588 (поз.3) к гидроизоляции прохода инженерных коммуникаций (см. ч. КЖ).
5. Расход дан без учета на раскрой
6. Все отверстия выполнить согласно разделу ТХ
7. Мозаику применить с антислиповым покрытием. Цвета мозаики предварительно согласовать с заказчиком.

изм.	кол.	лист	N-док.	подп.	дата	ENV-39-2023-1-2-АР/2			
						"Реконструкция автомобильных дорог по улице Сатпаева в городе Атырау"			
ГИП		Тропин С.А.				Фонтан Фн1 и Фн2 (пятно 15, 16) с отделкой тех.помещением (пятно16/1) ул. Студенческий	Стадия	Лист	Листов
Рук. пр.гр.		Ханжазов					РП	4	
Выполнил		Мамыров				Схема заполненением мозаичным покрытием дная чаши. Спецификация расхода материалов.	ENVICON environment & construction		
Проверил		Ханжазов							

Взам. инв. №
Подп. и дата
Инв. № подл.

План сухой фонтан №2
М 1:50

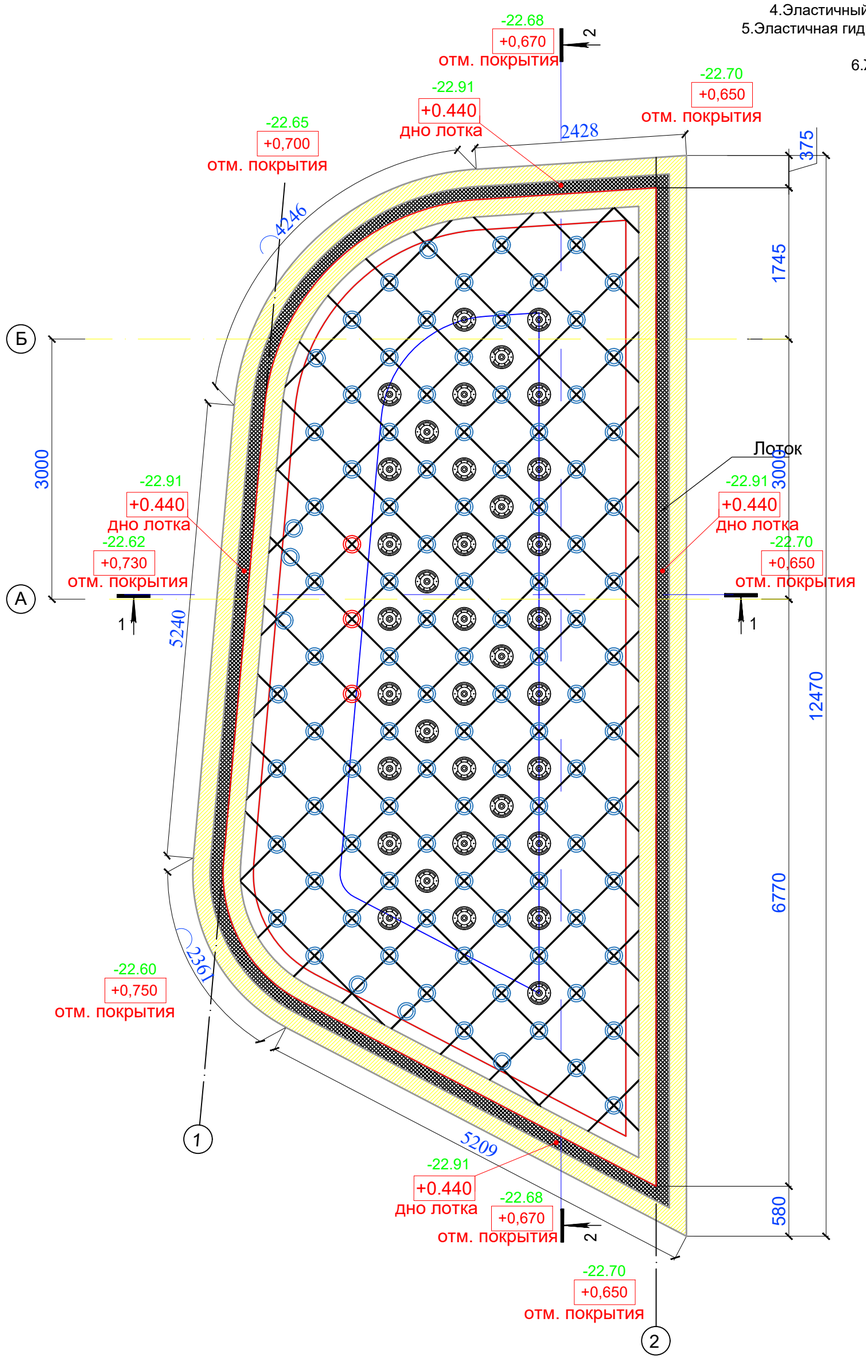

Разрез 1-1
М 1:50

1. Гранитные плиты δ=60 мм поз 1
2. Опоры для композитного решетчатого настила в комплекте (см.ч ТХ)
3. Гранитные плиты δ=20 мм поз 2
4. Эластичный клей MasterTile FLX 24 - 3 мм поз 3
5. Эластичная гидроизоляция MasterSeal 588 в 3-слоя 8 мм, поз 4
6. Ж/б конструкция фонтана см. ч. КЖ

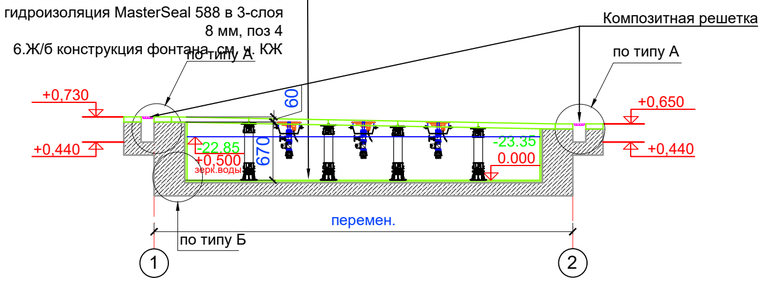

Спецификация расхода материалов на сухой фонтан

Марка поз.	Обозначение	Наименование	Кол-во,	Масса ед. кг.	Приме-чание
1	Тип 1	Гранитная плитка термообработ. 600х600х60мм,Тип 1. шт	43 шт.		Марка гранита Курты см.п.п.3
2	Тип 2	Гранитная плитка термообработ. 600х600х60мм,Тип 2. шт	35 шт.		Марка гранита Курты см.п.п.3
3	Тип 3	Гранитная плита термообработ. δ=60 Тип 3. м2	11.19м2		Марка гранита Курты см.п.п.3 см.п.п.5

Разрез 2-2
М 1:50

1. Гранитные плиты δ=60 мм поз. 1
2. Опоры для композитного решетчатого настила в комплекте
3. Гранитные плиты δ=20 мм поз. 2
4. Эластичный клей MasterTile FLX 24 - 3мм поз. 3
5. Эластичная гидроизоляция MasterSeal 588 в 3-слоя 8 мм, поз. 4
6. Ж/б конструкция фонтана см. ч. КЖ

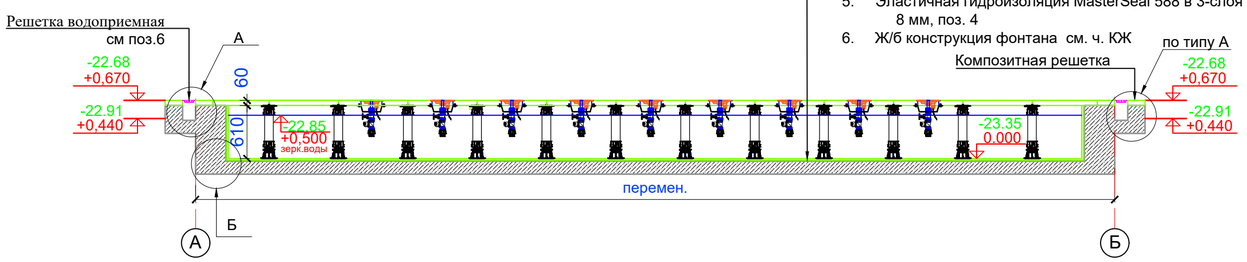

Тип 1

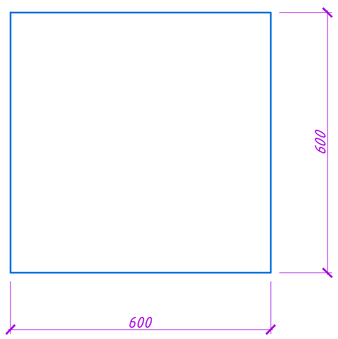

Тип 2

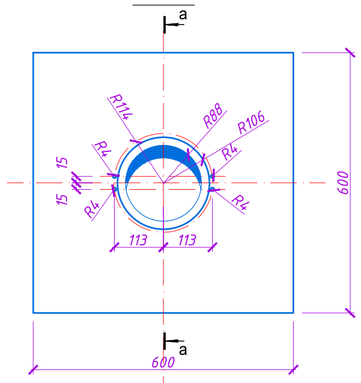

а-а

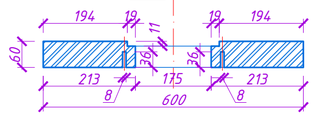

Тип 3

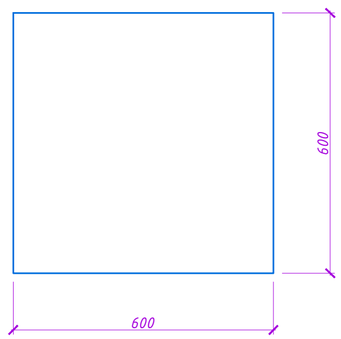

1. Данный лист смотреть с листами АР-1, АР-2, так же с разделами ТХ, ГП и КЖ.
2. За отметку 0,000 принята отметка низа чаши фонтана что соответствует -23.35.
3. Цвет облицовочной гранитной плиты согласовать с заказчиком.
4. В местах прохода инженерных коммуникаций (см. ч. ТХ и КЖ) обеспечить примыкание и соединение гидроизоляции MasterSeal 588 (поз.4) к гидроизоляции прохода инженерных коммуникаций (см. ч. КЖ).
5. Расход дан без учета на раскрой
6. Все отверстия выполнить согласно разделу ТХ, КЖ
7. Отверстия под форсунки в гранитных плитах, а также плиты изготовить в заводских условиях.

изм.	кол.	лист	N-док.	подп.	дата	ENV-39-2023-1-2-АР/2			
						"Реконструкция автомобильных дорог по улице Сатпаева в городе Атырау"			
ГИП		Тропин С.А.				Фонтан Фн1 и Фн2 (пятно 15, 16) с отделкой тех.помещением (пятно16/1) ул. Студенческий	Стадия	Лист	Листов
Рук. пр.гр.		Ханжазов					РП	5	
Выполнил		Мамыров				План М 1:50 Разрез 1-1 М 1:50 Разрез 2-2 1:50	ENVICON environment & construction		
Проверил		Ханжазов							

Взам. инв. №

Подп. и дата

Инв. № подл.

Спецификация расхода материалов сухой фонтан

Марка поз.	Обозначение	Наименование	Кол-во,	Масса ед. кг.	Приме-чание
1		Гранитные плиты 200х100х60 м2	12	61 п.м	
2		Гранитные плиты 300х150х20 м2	53.4		
3	Каталог BASF	Эластичный клей MasterTile FLX 24 м2	80		
4	Каталог BASF	Эластичная гидроизоляция MasterSeal 588 в 3-слоя м2	80		
5	Каталог HILTI или аналог	Анкер сталь-й нержавеющий М8х60/10, шаг 500мм,шт.	121	0.034кг	4.1кг
6		Композитная решетка для водосборного лотка м²	6,0		см.ТХ
7		∟80х50х5 мм,ГОСТ 8510-93 AISI 304 ГОСТ 5632-2014; шт.	60.6	4.99кг	302.6кг
8		— 50х50х4мм, ГОСТ 103-2006 AISI 304 ГОСТ 5632-2014; м.п.	121	1.96кг	237.6кг
9		Клин из ц/п раствора М100 м3	0.14	28 п.м	
10		Стеклянная мозаика 5х5 мм, δ=3 мм , м2	14.4		

А

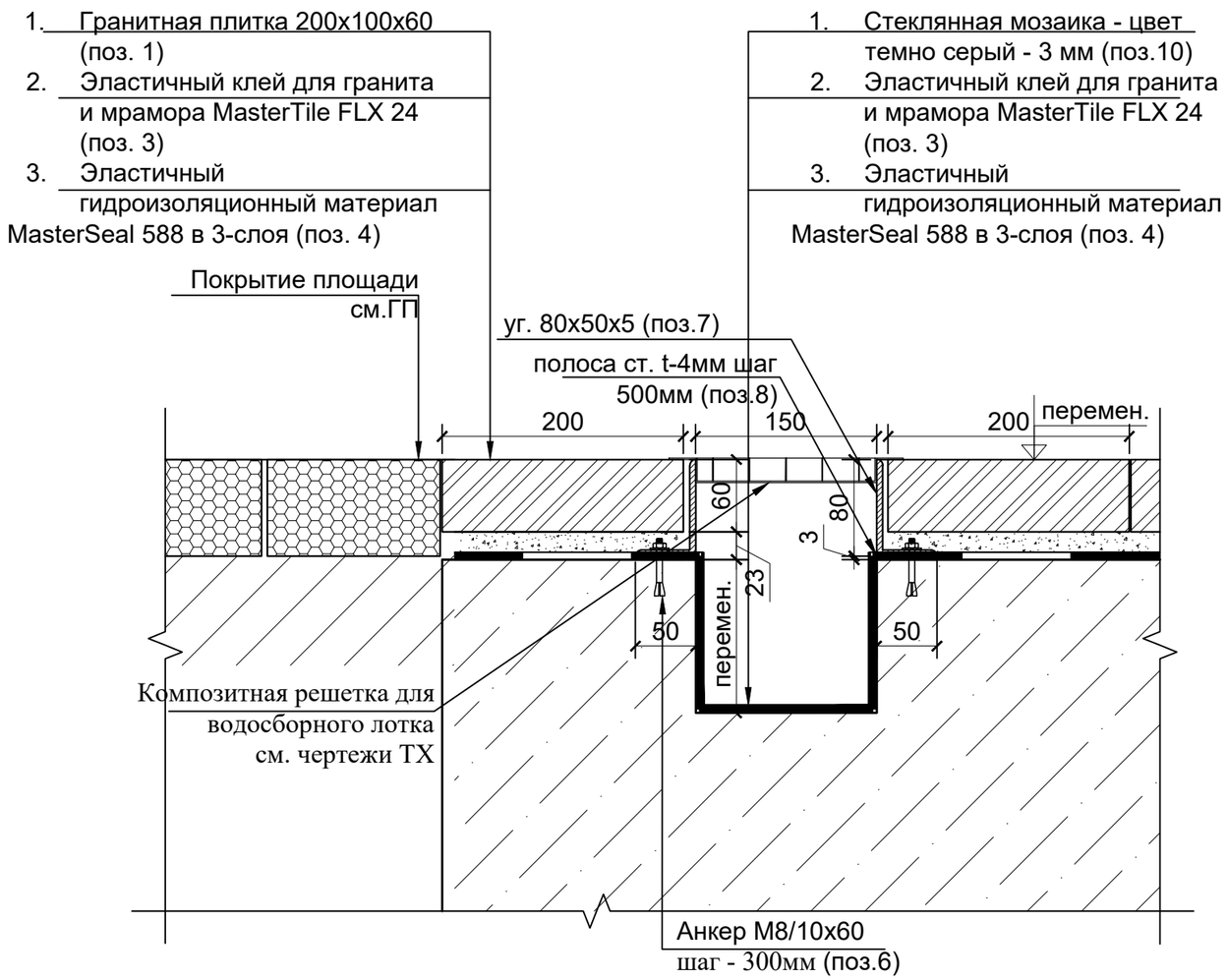

Б

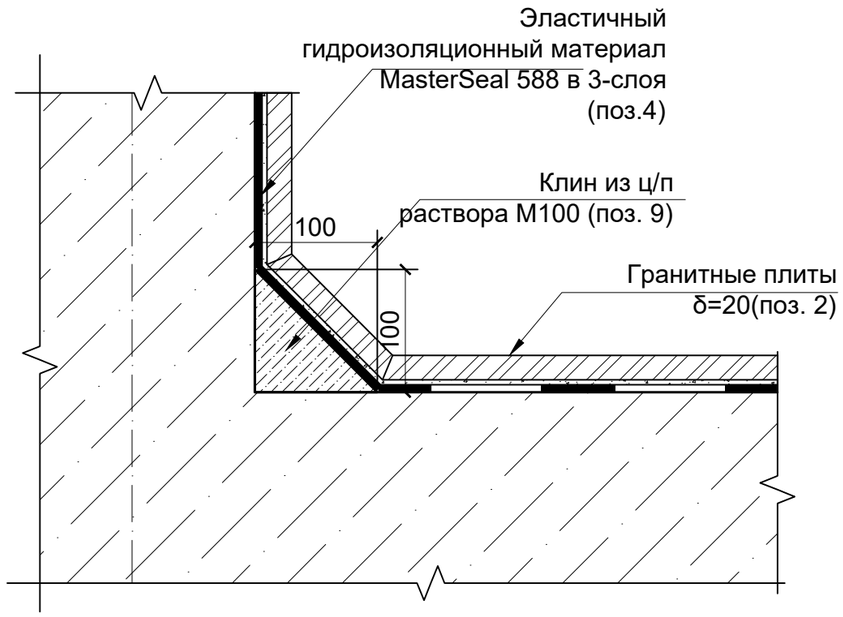

1. Данный лист смотреть с листами АР-5 так же с разделами ТХ, ГП и КЖ.
2. За отметку 0,000 принята отметка низа чаши фонтана что соответствует -23.35.
3. Цвет облицовочной гранитной плиты согласовать с заказчиком.
4. В местах прохода инженерных коммуникаций (см. ч. ТХ и КЖ) обеспечить примыкание и соединение гидроизоляции MasterSeal 588 (поз.4) к гидроизоляции прохода инженерных коммуникаций (см. ч. КЖ).
5. Расход дан без учета на раскрой
6. Все отверстия выполнить согласно разделу ТХ, КЖ

изм.	кол.	лист	N-док.	подп.	дата	ENV-39-2023-1-2-АР/2
						"Реконструкция автомобильных дорог по улице Сатпаева в городе Атырау"
ГИП		Тропин С.А.				Фонтан Фн1 и Фн2 (пятно 15, 16) с отделкой тех.помещением (пятно16/1) ул. Студенческий
Рук. пр.гр.		Ханжазов				Стадия: РП; Лист: 6; Листов:
Выполнил		Мамыров				Узел А М 1:5 Узел Б 1:5 Спецификация расхода материалов
Проверил		Ханжазов				ENVICON environment & construction

Взам. инв. №

Подп. и дата

Инв. № подл.

Формат А3

ПЛАН НА ОТМЕТКЕ -3.060
М 1:100

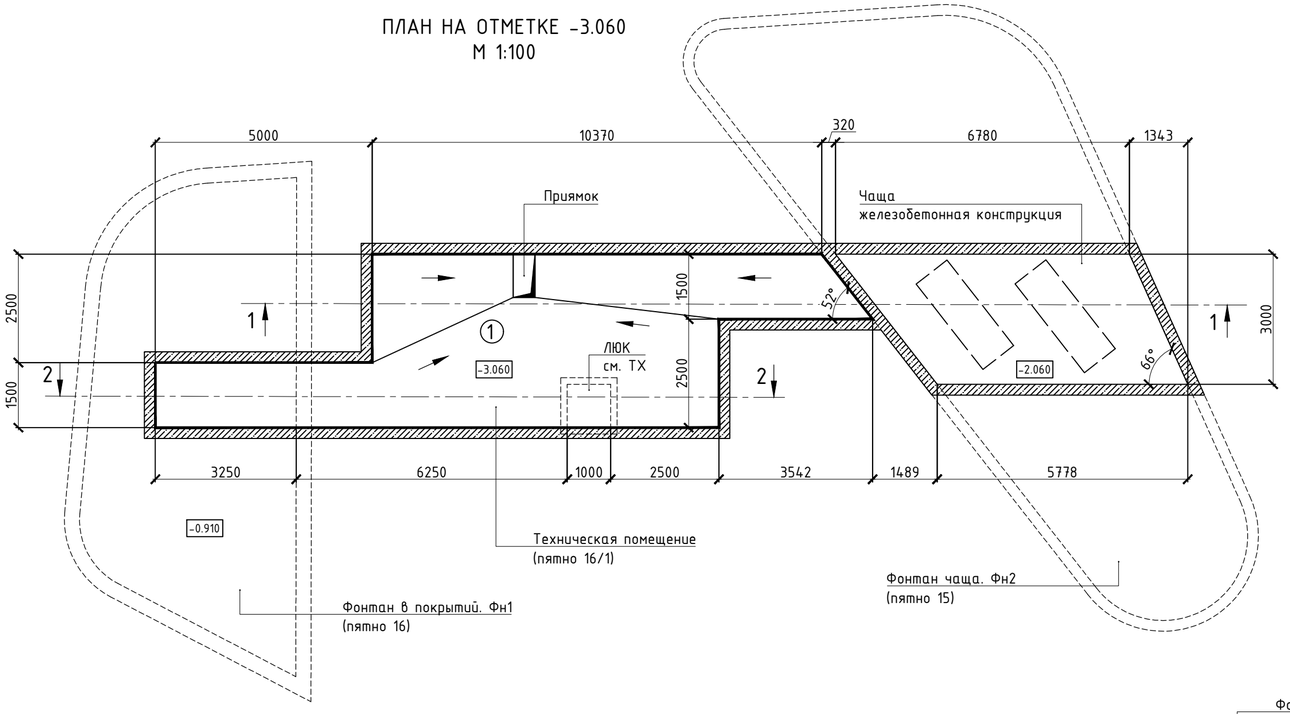

Экспликация полов

Наименование помещения №	Тип пола	Схема пола	Данные элементов пола (наименование, толщина, основание и др.), мм	Площадь пола, $м^2$
Тех.помещение	1	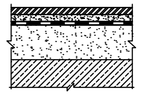	-Керамогранитная плита 300x300x8 мм. -Эластичный клей для гранита и мрамора MasterTile FLX 24 толщина не более 8мм -Обмазочная гидроизоляция с заведением на стены на 1000 мм, "BASF" или аналог -Стяжка из ПЦР М150-40 мм -Ж/Б основание см.раздел КЖ	83,4

Ведомость отделки технического помещения

Наименование помещения №	Вид отделки элементов интерьера, Н отделки = 1500 мм							
	Потолок	$м^2$	Стен и перегородки	$м^2$	Высот, м	Низ стены и перегородок	$м^2$	Примечание
Тех.помещение 2	Покраска акриловой краской для бетона 2 слоя цвет светло-серый	44,0	Покраска акриловой краской для бетона 2 слоя, цвет светло-серый	61,0	1,5			ГОСТ 28196-89

Спецификация элементов

Поз.	Наименование	Размер проема	Кол/шт	Примечание
ЛЮК	Металлический люк под брусчатку для доступа в тех.помещ.	1200x1200	1	КП.ТХ

1 - 1
М 1:50

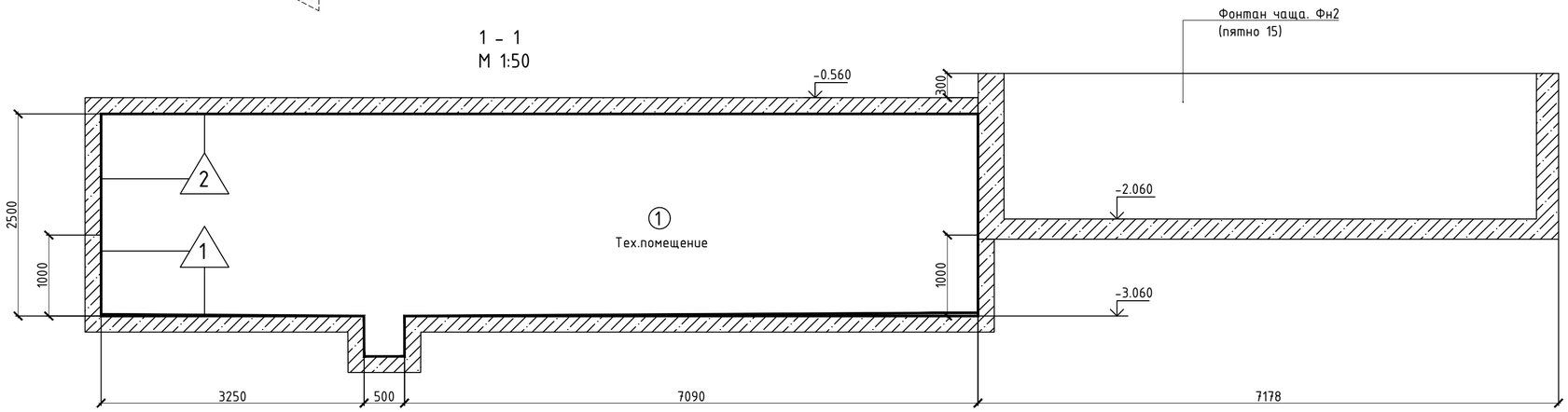

2 - 2

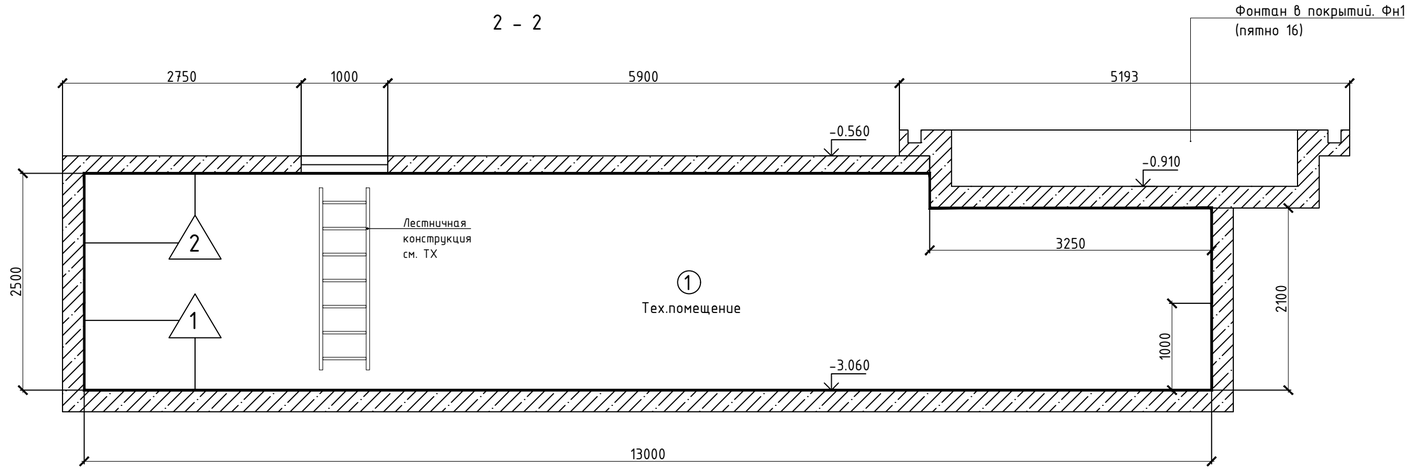

Экспликация

Поз.	Наименование помещения	Площ. $м^2$
1	Технические помещения фонтана Фн1 и Фн2	43,1
	Общая площадь:	43.10

Примечания

1. По коммерческому предложению (КП) предусмотрено люк под брусчатку для доступа на тех.помещении с размерами 1200x1200 мм
2. За отметку 0.000 принят уровень покрытия, что соответствует абсолютной отметке на генплане -23.10
3. Расположение и привязку на местности см. раздел ГП
4. Цвет гранитной плитки предварительно согласовать с заказчиком.
5. Все отверстия выполнить согласно разделу ТХ, КЖ
6. Расход материалов дан без учета на раскрой

изм.	кол.	лист	N-док.	подп.	дата	ENV-39-2023-1-2-АР/2
						"Реконструкция автомобильных дорог по улице Сатпаева в городе Атырау"
ГИП		Тропин				Фонтан Фн1 и Фн2 (пятно 15, 16) с отделкой тех.помещением (пятно16/1) ул. Студенческий
Рук. пр.гр.		Ханжазов				Стадия: РП; Лист: 7; Листов:
Выполнил		Мамыров				Отделка тех.помещение (пятно16/1) План. Разрез. Ведомость
Проверил		Ханжазов				ENVICON environment & construction

Формат А2