050000, Республика Казахстан,
г.Алматы, ул. Богенбай Батыра,132,оф.311
тел./факс: +7(727) 344 90 34, 344 90 35
моб.: +7 701 993 86 60
e-mail: ags-eng@mail.ru
www.ags-eng.kz

ENVICON

environment & construction

132, Bogenbay Batyr St.,of 311,Almaty,
Republic of Kazakhstan,050000
tel./fax: +7(727) 344 90 34, 344 90 35
cell: +7 701 993 86 60
e-mail: ags-eng@mail.ru
www.ags-eng.kz

Государственная лицензия ГСЛ № 0004949, выданная 24 марта 2009г.

Объект: ***«Реконструкция автомобильных дорог по улице Сатпаева в городе Атырау»***

Стадия: ***Рабочий проект***

Раздел: ***Генеральный план***

Шифр: ***ENV-39-2023-1-3-ГП/3***

РАЗДЕЛ 1

АЛЬБОМ 3.3" Улица Байтурсынова.Малые архитектурные формы"

г. Алматы 2023 г.

050000, Республика Казахстан,
г.Алматы, ул. Богенбай Батыра,132,оф.311
тел./факс: +7(727) 344 90 34, 344 90 35
моб.: +7 701 993 86 60
e-mail: ags-eng@mail.ru
www.ags-eng.kz

ENVICON

environment & construction

132, Bogenbay Batyr St.,of 311,Almaty,
Republic of Kazakhstan,050000
tel./fax: +7(727) 344 90 34, 344 90 35
cell: +7 701 993 86 60
e-mail: ags-eng@mail.ru
www.ags-eng.kz

Государственная лицензия ГСЛ № 0004949, выданная 24 марта 2009г.

***Объект*: «Реконструкция автомобильных дорог по улице Сатпаева в городе Атырау»**

***Стадия*: Рабочий проект**

***Раздел*: Генеральный план**

***Шифр:* ENV-39-2023-1-3-ГП/3**

Директор Шнайдерман Р.Б.

ГИП Тропин С.А

г. Алматы 2023 г.

ВЕДОМОСТЬ МАЛЫХ ФОРМ АРХИТЕКТУРЫ

усл. обозн.	Обозначение	Наименование	Ед.изм.	Кол.	Примечание
	УСН РК 8.02-03-2022	8601-0302-0604-Скамья со спинкой" Element 4". Металлическая с деревянным композитным сиденьем. Размеры 3.0х0.53х0.45м (Д+Ш+В) Цвет металла белый, дерево- термоясень	шт	12	Деталь 1
	Компания "АРХиТАС"	Скамья из композитного бетона "архитас" - цвет белый.ДПК- дуб золотой(комбинированная :со спинкой,без спинки) Размеры: 6.8х0.5х0.5м (ДхШхВ)	шт	8	Деталь 2
	Компания "АРХиТАС"	Скамья полукруглая с отверстием для дерева - из композитного мраморного камня белая, модель «LORENZ», 0.45 высота 2.6х2.0х0.4 (внутр.диаметр не менее 1.0м)	шт	7	Деталь 3
	Компания "АДАНАТ"	Скамейка «Галька» овальная, полированный белый бетон (арт.10163-11) Размеры: 1.95х0.98х0.46м (Д+Ш+В)	шт	5	Деталь 4.1
	Компания "АДАНАТ"	Скамейка «Галька» овальная, серый гладкий бетон (арт.10163) Размеры: 1.95х0.98х0.46м (Д+Ш+В)	шт	5	Деталь 4.2
	Компания "АДАНАТ"	Скамейка «Галька» овальная, темно-серый гладкий бетон (арт.10163-1) Размеры: 1.95х0.98х0.46м (Д+Ш+В)	шт	5	Деталь 4.3
	Компания "АРХиТАС"	Урна из композитного мраморного камня «Artem (у-2)» Размеры: 0,40х0,75м (ДхВ)	шт	23	Деталь 5
	Компания "АРХиТАС"	Приствольная решетка из композитного мраморного камня "PIRAMIDA THREE" (размеры 1.5х1.5м (ДхШ)) диаметр внутреннего отверстия для дерева не менее 1.0м	шт	18	Деталь 6
	Компания "АДАНАТ"	Стол «Ландау» (комплект) материал: металл цвет (Anthracite Grey) ral 7016, дерево - лиственница (цвет-светлый дуб). Размеры: 2,28х0,75м (Д+В)(арт .13010/1)	шт	4	Деталь 7
	Компания "АДАНАТ"	- Пергола "Грация" (арт. 11024/1) Размеры - 3.0х3.0х2.54м(ДхШхВ) - Стол "Лидия" (комплект) без спинки Размеры - 1.8х0.77х0.76м(ДхШхВ) (стол) 1.8х0.543х0.46м (ДхШхВ) (скамья) (арт.13043) Материалы - металл цвет ral 7016, дерево лиственница цвет светлый дуб	шт шт	1 1	Деталь 8
	Компания "АДАНАТ"	Качели «Радуга» с сиденьем (арт. 14048) Материал: металл, лиственница - пергола - цвет металла желтый "ral 1018", дерево "светлый дуб"(размеры 3.0х2.2х2.6м (ДхШхВ)) - сиденье с подвесом	шт	4	Деталь 9
	Компания "АДАНАТ"	Качели «Радуга» с кольцом, (арт.14035) Материал: металл, лиственница - пергола - цвет металла желтый "ral 1018", дерево "светлый дуб"(размеры 3.0х2.2х2.6м (ДхШхВ)) - кольцо с подвесом	шт	5	Деталь 10
	Компания "АРХиТАС"	Деревянная скамья без спинки с бетонным основанием. Размеры: 5.0х0.5х0.45м (Д+Ш+В). Дерево - термоясень	шт	6	Деталь 11.1
	Компания "АРХиТАС"	Деревянная скамья без спинки с бетонным основанием. Размеры: 6.2х0.5х0.45м (Д+Ш+В). Дерево - термоясень	шт	1	Деталь 11.2

ВЕДОМОСТЬ МАЛЫХ ФОРМ АРХИТЕКТУРЫ

усл. обозн.	Обозначение	Наименование	Ед.изм.	Кол.	Примечание
	Компания "АДАНАТ"	Парклет №3. Модульный амфитеатр Размеры:общая длина 16.4м,ширина 2.0м Материал: металл, лиственница Цвет металла ral 7016(Anthracite Grey), древесина-светлый дуб - Модуль 1 (арт.10213-1),размеры 1.0х0.795х0.45м(Д+Ш+В)- 4шт - Модуль 2 (арт. 10213-2)размеры 1.05х1.92х0.998м(Д+Ш+В)- 4шт - Модуль 3(арт.10213-3)размеры 1.05х1.93х0.998м(Д+Ш+В)-4шт - Модуль 5(арт. 10213-5)размеры 1.0х0.795х0.9м(Д+Ш+В)-4шт	шт	1	Деталь 12
	Компания "АРХиТАС"	Комплект: - Шахматный стол из композитного мраморного камня с доской, Размер: 0.86х0.86х0.73м (Д+Ш+В) - 1 шт - DOHA (С-1) Скамья из композитного мраморного камня с деревянным настилом Размер: 0.4х0.4х0.4м (Д+Ш+В) - 4шт цвет комплекта- белый	шт	4	Деталь 13
	Компания "АДАНАТ"	Парклет №5. Шезлонг «Новая волна» Материал: металл, лиственница Цвет металла ral 7016(Anthracite Grey), древесина-светлый дуб Размеры: 1.8х1.86х1.07м(Д+Ш+В) (арт. 2023)	шт	3	Деталь 14
	Компания "АДАНАТ"	Велопарковка «Овада» на 7 мест Артикул: 8008 (1,20х0,915х0,50 м) Материал: металл ral 7016(Anthracite Grey)	шт	4	Деталь 15
	Компания ТО SK-art	Металлическая плоскостная скульптура "Байтурсынов" (2.5х 3.5м)		1	Деталь 16
	индивидуальное изготовление	Декинг из композитной террасной доски. Тип 1. Размеры: 5х6,4м, S=32.0м2, цвет Венге.	шт	1	Деталь 17
	Компания "АРХиТАС"	Теннисный стол "Olymp" из композитного мраморного камня, белого цвета 2,7х1,5х0,76 м (ДхШхВ)	шт	2	Деталь 18
	ТОО "ANOR"	Тип 1. Арка теневая Размеры: 5.0х0.35х3.5м (Д+Ш+В), Материал: металл, цвет белый (комплект из 3 шт)	шт	18	Деталь 19

Примечания:
1. Данный Альбом смотреть совместно с Лист 10"План благоустройства"
2. Разработка фундамента под сооружения исполняется по факту компанией поставщиком.
3. Приборы наружного освещения см. Лист 8"План расстановки наружного освещения"

изм.	кол.	лист	N-док.	подп.	дата
ГИП		Тропин			
Рук.пр.гр.		Кизиева			
Выполнил		Азаракова			
Проверил		Тропин			

ENV-39-2023-1-3-ГП/3

Реконструкция автомобильных дорог по улице Сатпаева в городе Атырау

Раздел 1
Альбом 3.3 Улица Байтурсынова. Малые архитектурные формы

Стадия	Лист	Листов
РП	1.1	18

Ведомость малых форм архитектуры
Ведомость дорожных знаков и разметки

ENVICON environment & construction

Взам инв.N | Подпись и дата | Инв. N подл.

Формат А3

ВЕДОМОСТЬ МАЛЫХ ФОРМ АРХИТЕКТУРЫ

усл. обозн.	Обозначение	Наименование	Ед.изм.	Кол.	Примечание
	Компания "АДАНАТ"	Библиомодуль без подсветки Артикул: 7010 Размеры: 1.25x0.696x2.25м (Д+Ш+В), Материал: металл цвет белый ral 9016, дерево - сосна	шт	1	Деталь 20
	Компания "АДАНАТ"	Ограждение "Коломбо" (Артикул: 16019-1) несимметричный рисунок, цвет - RAL 7016 Размеры: 2.00x0,12x1,00 м (ДхШхВ)	шт п.м.	8 16	Деталь 21
		ДЕТСКОЕ И СПОРТИВНОЕ ОБОРУДОВАНИЕ			
		ДЕТСКАЯ ПЛОЩАДКА 18			
	Компания "АДАНАТ"	Качели тройные МКЧ-18218 (сиденье, люлька и гнездо), металл Артикул: 18218(6,6x1,8x2,3(h) м)	шт	1	Деталь 22
	Компания "АДАНАТ"	Игровой башня "Куб-3", цвет - зеленый Артикул: 18619 Размеры: 9,915 x6,565x7,10(h) м	шт	1	Деталь 23
	Компания "АДАНАТ"	Карусель "Гнездо", цвет - серый Артикул: 18628.3 Размеры: 1,04x1,01x0,63 (h) м	шт	1	Деталь 24
	Компания "АДАНАТ"	Качалка-балансир "Лодочка"(металл,пластик) Артикул: 18112 Размеры:4,0x1,25x1,20(h) м	шт	1	Деталь 25
	Компания "АДАНАТ"	Карусель «Паутина», (металл,пластик) Артикул: 19208 Размеры:1,55x1,55x2,80 м	шт	1	Деталь 26
	Компания "АДАНАТ"	Качалка на пружине «Гонка» на 1 Артикул: 19118 (металл, пластик) Размеры:0,60x0,53x0,80(h) м	шт	2	Деталь 27
		ДЕТСКАЯ ПЛОЩАДКА 22			
	Компания "АДАНАТ"	Качалка на пружине «Гонка» на 1 Артикул: 19118 (металл, пластик) Размеры:0,60x0,53x0,80(h) м	шт	2	Деталь 27
	Компания "АДАНАТ"	Игровой комплекс ДКМ-19332 Артикул: 19332 (металл, пластик) Размеры:2,945x2,34x2,10(h) м	шт	1	Деталь 28
	Компания "АДАНАТ"	Песочница с раздвижной крышкой, цвет - синий. Артикул:18851 (дерево - лиственница, пластик) Размеры:3,00x1,56x0,37(h) м	шт	1	Деталь 29
	Компания "АДАНАТ"	Карусель со спинкой Тип 2, цвет - черный Артикул:18613.1 (металл, пластик) Размеры:1,54x1,54x0,72(h) м	шт	1	Деталь 30
	Компания "АДАНАТ"	Меловая доска малая, Артикул:18157.5 (металл) Размеры:1,108x0,140x1,150(h) м	шт	1	Деталь 31
		СПОРТИВНАЯ ПЛОЩАДКА 24			
	Компания "АДАНАТ"	Спортивный комплекс МВРК-23065 Артикул: 23065.1, материал: металл цвет ral 7016 (2,60x3,3x2,66(h) м)	шт	1	Деталь 32
	Компания "АДАНАТ"	Брусья гнутые Артикул: 23027.1, материал: металл цвет ral 7016 (1,955x0,665x1,05(h) м)	шт	1	Деталь 33
	Компания "АДАНАТ"	Скамья с упорами Тип 2 Артикул: 23029.1, материал: металл цвет ral 7016 (1,96x0,52x0,73(h) м)	шт	1	Деталь 34

ВЕДОМОСТЬ ДОРОЖНЫХ ЗНАКОВ И РАЗМЕТКИ

	Типовые дорожные знаки		
1	Дорожный знак 5.15 "Место стоянки"	шт.	4
2	Дорожный знак 5.16.1 "Пешеходный переход"	шт.	16
3	Дорожный знак 5.16.2 "Пешеходный переход"	шт.	16
4	Знак дополнительной информации 7.17 "Инвалиды"	шт.	1
5	Знак дополнительной информации 7.6.1 "Способ постановки транспортного средства на стоянку"	шт.	3
	Дорожная разметка		
6	Дорожная разметка 1.3 (проезды)(цвет - белый)	м2	11,0
7	Дорожная разметка 1.1 (парковочное место)(цвет - белый)	м2	5,0
8	Дорожная разметка 1.14.1 (цвет - белый)	м2	96,0
9	Дорожная разметка 1.24.3 (цвет - белый)	м2	1,3
10	Дорожная разметка 1.5 (проезды)(цвет - белый)	м2	24,7
	Дополнительные средства организации дорожного движения		
11	Стойка оцинкованная для крепления дорожных знаков, высотой 3500 м.	шт.	16
12	Стойка оцинкованная для крепления дорожных знаков, высотой 3900 м.	шт.	4

Примечания:
1. Данный Альбом смотреть совместно с Лист 10"План благоустройства"
2. Разработка фундамента под сооружения исполняется по факту компанией поставщиком.
3. Приборы наружного освещения см. Лист 8"План расстановки наружного освещения"

Взам инв.N | Подпись и дата | Инв. N подл.

изм.	кол.	лист	N-док.	подп.	дата
ГИП		Тропин			
Рук.пр.гр.		Кизиева			
Выполнил		Азаракова			
Проверил		Тропин			

ENV-39-2023-1-3-ГП/3

Реконструкция автомобильных дорог по улице Сатпаева в городе Атырау

Раздел 1
Альбом 3.3 Улица Байтурсынова. Малые архитектурные формы

Стадия	Лист	Листов
РП	1.2	18

Ведомость малых форм архитектуры
Ведомость дорожных знаков и разметки

ENVICON environment & construction

Формат А3

Деталь 1.
8601-0302-0604-Скамья со спинкой"Element 4".
Металлическая с деревянным композитным сиденьем.
Размеры 3.0х0.53х0.45м (Д + Ш + В)
Цвет металла белый, дерево-термоясень
УСН РК 8.02-03-2022

Деталь 2.
Скамья из композитного бетона"архитас"-цвет белый. ДПК - дуб золотой (комбинированная: со спинкой, без спинки)
Размеры: 6.8х0.5х0.5м (ДхШхВ)
Компания: "АРХиТАС"

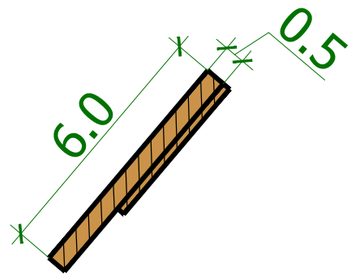

Деталь 3.
Скамья полукруглая с отверстием для дерева - из композитного мраморного камня белая, модель «LORENZ», 0.45 высота 2.6х2.0х0.4м (внутр . диаметр не менее 1.0м)
Компания: "АРХиТАС"

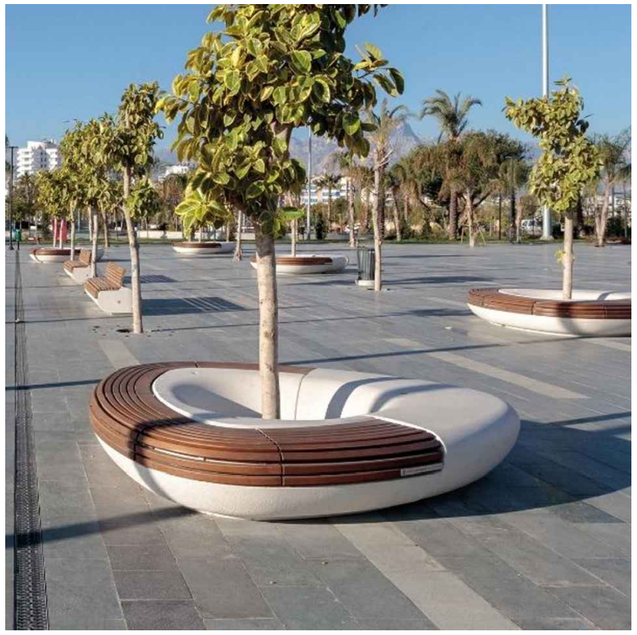

Деталь 4.1. Скамейка « Галька » овальная, полированный белый бетон (арт .10163-11)
Деталь 4.2. Скамейка « Галька » овальная, серый гладкий бетон (арт .10163)
Деталь 4.3. Скамейка « Галька » овальная, темно-серый гладкий бетон (арт .10163-1)
Размеры: 1.95х0.98х0.46 м (Д+Ш+В)

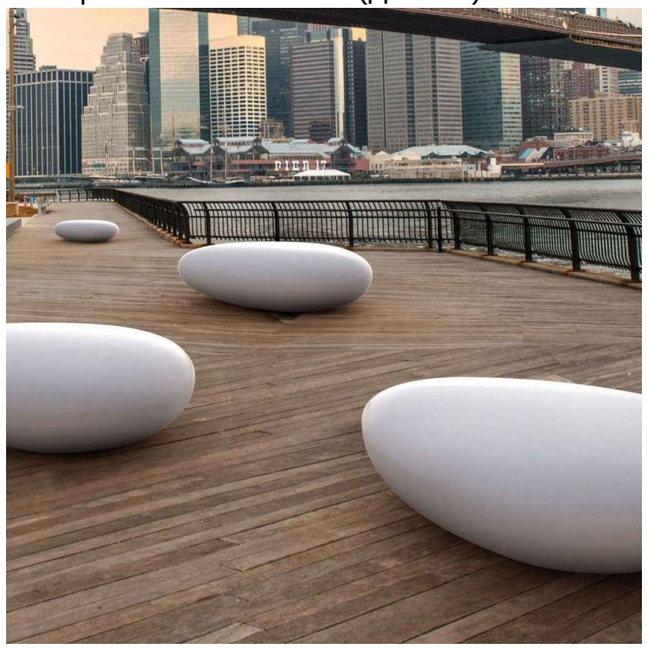

Деталь 5.
Урна из композитного мраморного камня «Artem (у -2)»
Размеры: 0,40х0,75 м (ДхВ)
Компания: "АРХиТАС"

Деталь 6.
Приствольная решетка из композитного мраморного камня"PIRAMIDA THREE"(размеры 1.5х1.5м (ДхШ)) диаметр внутреннего отверстия для дерева не менее 1.0м
Компания: "АРХиТАС"

Деталь 1, 2, 3, 4.1-4.3, 5, 6	Альбом 3.3 ул. Байтурсынова Элементы МАФ	Реконструкция автомобильных дорог по улице Сатпаева в городе Атырау ENV-39-2023-1-3-ГП/3	Стадия РП	Лист 2

Взам инв.N
Подпись и дата
Инв. N подл.

Формат А3

Деталь 7.
Стол «Ландау» (комплект) материал: металл цвет (Anthracite Grey) ral 7016, дерево - лиственница (цвет-светлый дуб).
Размеры: 2,28х0,75м (Д+В)(арт .13010/1)
Компания: "АДАНАТ"

Деталь 8.
- Пергола"Грация"(арт. 11024/1).
Размеры 3.0х3.0х2.54м(ДхШхВ)
- Стол"Лидия"(комплект) без спинки
Размеры - 1.8х0.77х0.76м(ДхШхВ) (стол)
1.8х0.543х0.46м (ДхШхВ) (скамья) (арт.13043)
Материалы - металл цвет ral 7016, дерево лиственница цвет светлый дуб
Компания: "АДАНАТ"

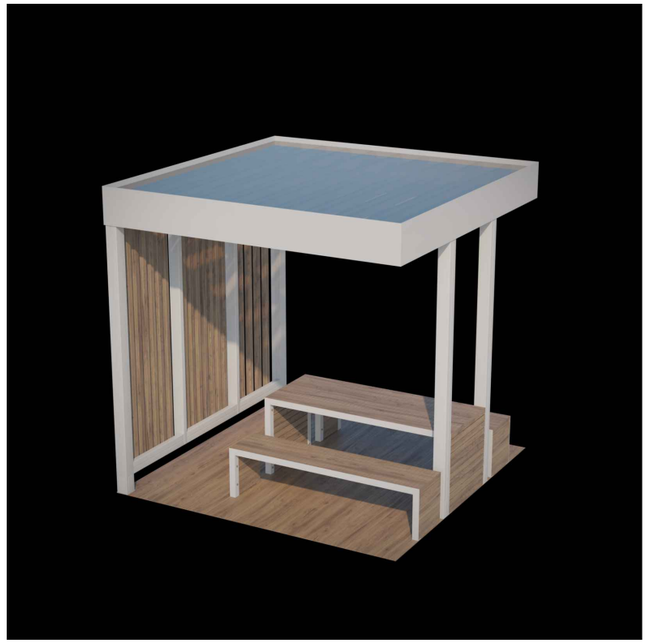

Деталь 9.
Качели «Радуга» с сиденьем, металл с деревом,
- пергола, цвет металла желтый "ral 1018", дерево "термоясень" (размеры 3.0х2.2х2.6м (ДхШхВ)) (арт. 14027)
- сиденье с подвесом
Компания: "АДАНАТ"

Деталь 10.
Качели «Радуга» с кольцом, (арт.14035)
Материал: металл, лиственница
- пергола - цвет металла желтый"ral 1018", дерево"светлый дуб"(размеры 3.0х2.2х2.6м (ДхШхВ))
- кольцо с подвесом
Компания: "АДАНАТ"

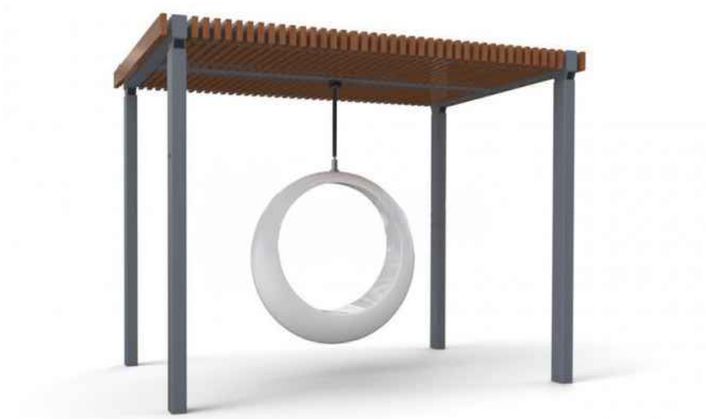

Деталь 11.1.
Деревянная скамья без спинки с бетонным основанием. Размеры: 5.0х0.5х0.45м (Д+Ш+В).
Дерево - термоясень
Компания: "АРХиТАС"

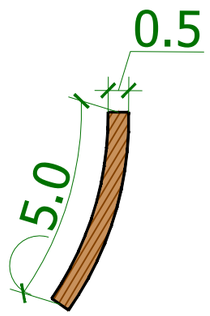

Деталь 11.2.
Деревянная скамья без спинки с бетонным основанием .
Размеры : 6.2х0.5х0.45 м (Д+Ш+В).
Дерево - термоясень
Компания : " АРХиТАС "

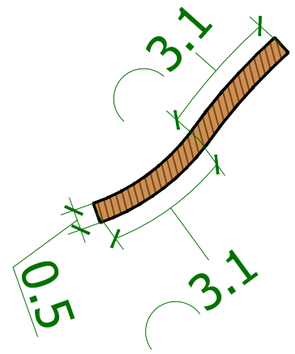

Деталь 7, 8, 9, 10, 11.1, 11.2	Альбом 3.3 ул. Байтурсынова Элементы МАФ	Реконструкция автомобильных дорог по улице Сатпаева в городе Атырау ENV-39-2023-1-3-ГП/3	Стадия РП	Лист 3

Взам инв.N
Подпись и дата
Инв. N подл.

Формат А3

Фундамент под беседку (Деталь 8)

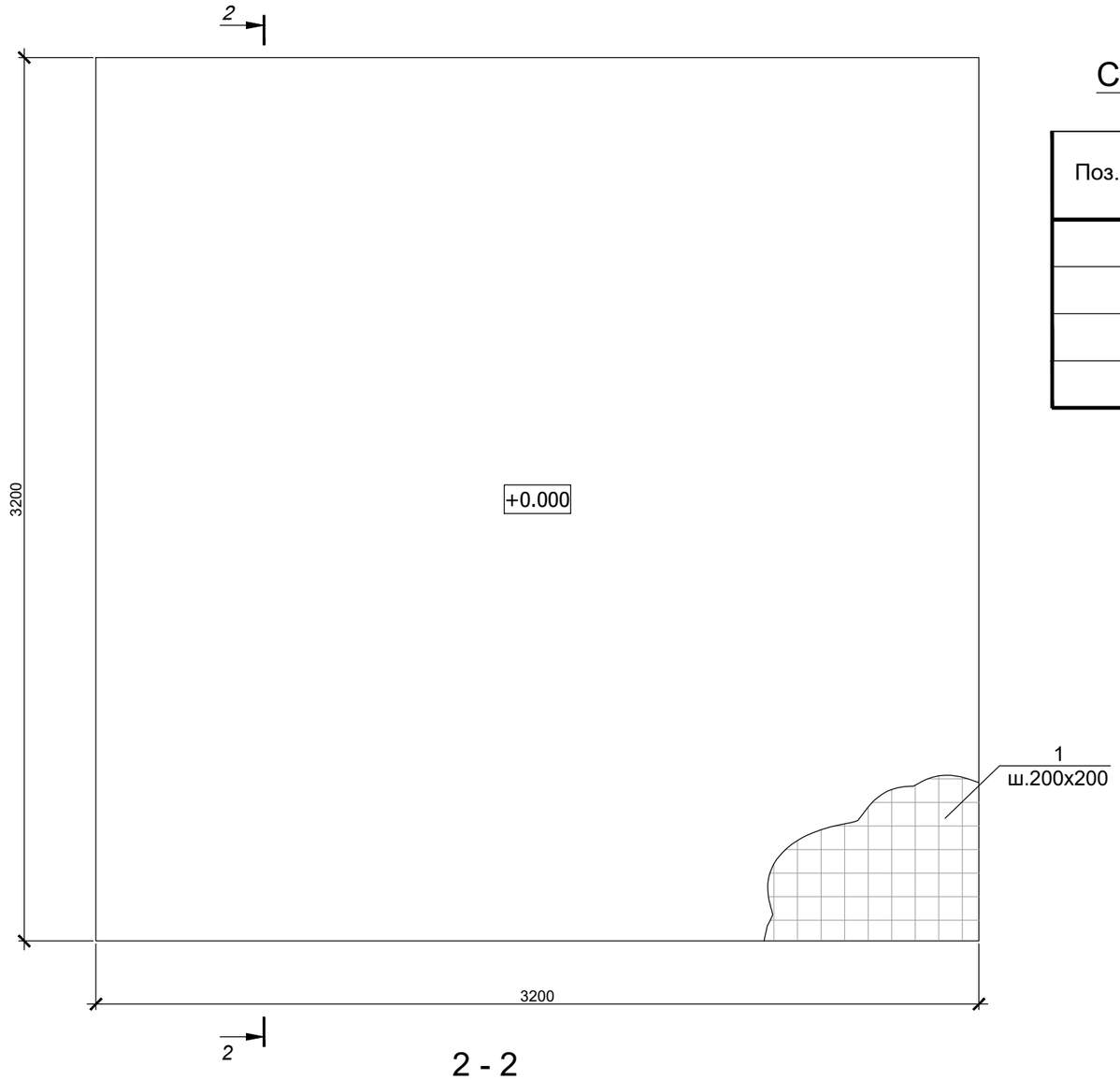

2 - 2

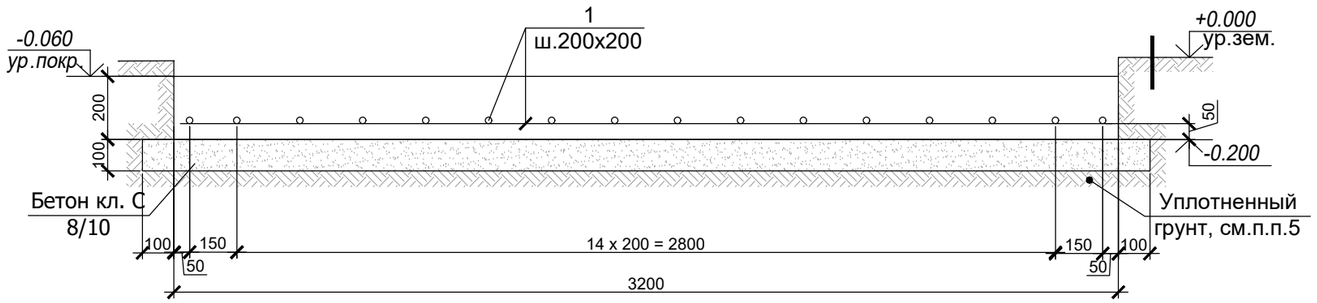

Спецификация расхода материалов на фундамент (на 1 деталь)

Поз.	Обозначение	Наименование	Кол-во	Масса ед.,кг	Общая масса, кг
		Деталь 8	1		
		Ø12 А400 ГОСТ 34028-2016 L=п.м.	109.0	0.888	96.8
		Сульфатостойкий бетон кл.С 20/25, W14, F150 м3	2.05		
		Сульфатостойкий бетон кл.С8/10, W10, F50, м³	1.16		

1. Бетонные работы выполнять в соответствии с требованиями СП РК 5.03-107-2013;
2. Армирование выполнять отдельными стержнями;
3. Все бетонные поверхности, соприкасающиеся с грунтом, обмазать горячим битумом за 2 раза;
4. Продольную и поперечную арматуру в каждом пересечении соединять между собой вязальной проволокой диаметром не менее 1 мм;
5. Под бетонную подготовку выполнить слой уплотненной щебеночно-песчаной смеси (60/40%) толщиной 300 мм с коэффициентом уплотнения 0.95;
6. Схему расположения на участке см. лист "План благоустройства";
7. Работать совместно с разделом ГП.

Фундамент под деталь 8	Альбом 3.3 ул. Байтурсынова Элементы МАФ	Реконструкция автомобильных дорог по улице Сатпаева в городе Атырау ENV-39-2023-1-3-ГП/3	Стадия РП	Лист 4

Взам инв.N | Подпись и дата | Инв. N подл.

Формат А3

Схема расположения фундамента под качели парковые. (Деталь 9,10)

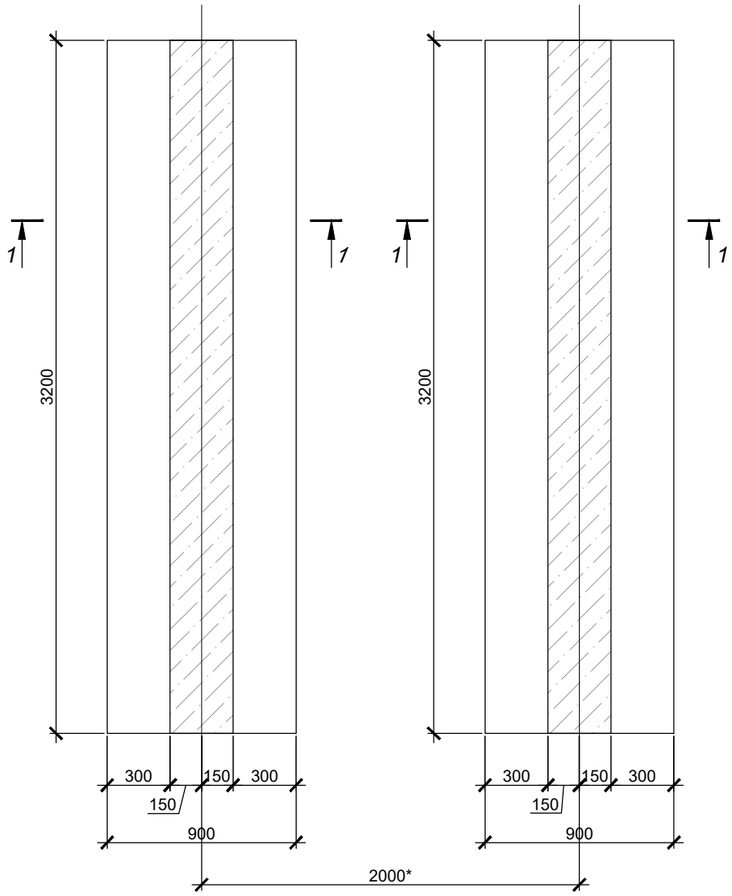

1 - 1

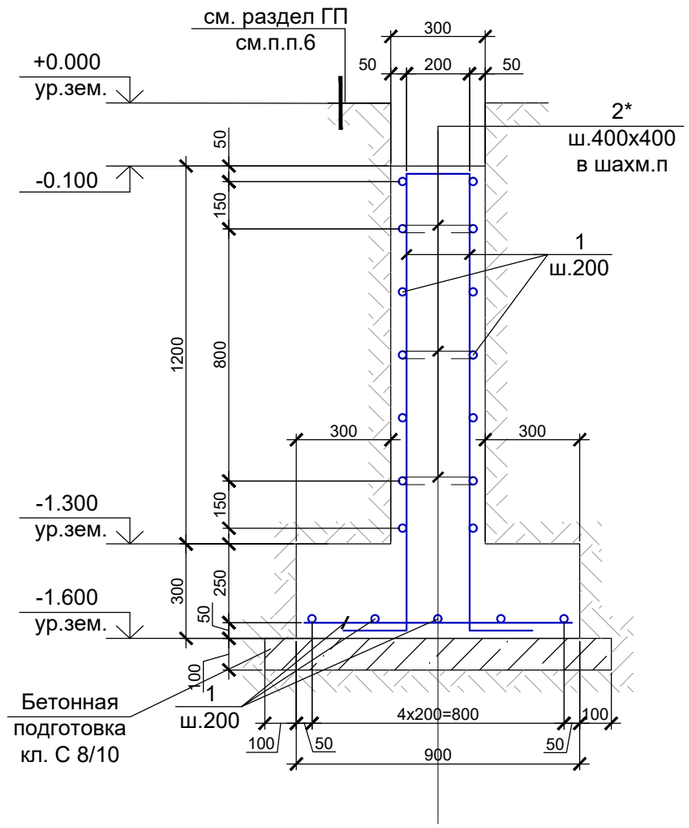

Ведомость деталей

Поз.	Эскиз
2*	235 L=395мм 80 80 (в.г)

Спецификация расхода материалов на фундамент (на 1 деталь)

Поз.	Обозначение	Наименование	Кол-во	Масса ед.,кг	Общая масса, кг
		Деталь 9,10	9		
1		Ø12 А400 ГОСТ 34028-2016 L=п.м.	233.6	0.888	207.44
2*		Ø6 А240 ГОСТ 34028-2016 L=395	24	0.1	2.4
		Сульфатостойкий бетон кл.С 20/25, W14, F150 м3	4.03		
		Сульфатостойкий бетон кл.С8/10, W10, F50, м³	0.8		

1. Бетонные работы выполнять в соответствии с требованиями СНиП РК 5.03-07-2013;
2. Все бетонные поверхности, соприкасающиеся с грунтом, обмазать горячим битумом за 2 раза;
3.Армирование выполнять отдельными стержнями ;
4. Продольную и поперечную арматуру в каждом пересечении соединять между собой вязальной проволокой диаметром не менее 1 мм;
5.Размеры со знаком "*" уточнить согласно габаритам деталей.
6. Схему расположения элемента на участке см. лист "План благоустройства";

Взам инв.N | Подпись и дата | Инв. N подл.

Фундамент под деталь 9, 10	Альбом 3.3 ул. Байтурсынова Элементы МАФ	Реконструкция автомобильных дорог по улице Сатпаева в городе Атырау ENV-39-2023-1-3-ГП/3	Стадия	Лист
			РП	5

Формат А3

Деталь 12.
Парклет №3. Модульный амфитеатр
Размеры:общая длина 16.4м,ширина 2.0м
Материал: металл, лиственница
Цвет металла ral 7016(Anthracite Grey), древесина-светлый дуб
Компания: "АДАНАТ"

- Модуль 1 (арт.10038-1),размеры 1.0х0.795х0.45м(Д+Ш+В)- 4шт

- Модуль 2 (арт. 10038-2)размеры 1.05х1.92х0.998м(Д+Ш+В)- 4шт

- Модуль 5(арт. 10038-5)размеры 1.0х0.795х0.9м(Д+Ш+В)-4шт

- Модуль 3(арт.10038-3)размеры 1.05х1.93х0.998м(Д+Ш+В)-4шт

Взам инв.N	
Подпись и дата	
Инв. N подл.	

Деталь 12	Альбом 3.3 ул. Байтурсынова Элементы МАФ	Реконструкция автомобильных дорог по улице Сатпаева в городе Атырау ENV-39-2023-1-3-ГП/3	Стадия РП	Лист 6

Формат А3

Деталь 13.
Комплект:
- Шахматный стол из композитного мраморного камня с доской, размер: 0.86х0.86х0.73м (Д+Ш+В) - 1 шт
- DOHA (С-1) Скамья из композитного мраморного камня с деревянным настилом Размер: 0.4х0.4х0.4м (Д+Ш+В) - 4шт

цвет комплекта- белый
Компания: "АРХиТАС"

Деталь 14.
Парклет №5. Шезлонг «Новая волна»
Материал: металл, лиственница
Цвет металла ral 7016(Anthracite Grey), древесина-светлый дуб
Размеры: 1.8х1.86х1.07м(Д+Ш+В)
(арт. 2023)
Компания: "АДАНАТ"

Деталь 15.
Велопарковка «Овада» на 7 мест
Артикул: 8008 (1,20х0,915х0,50 м)
Материал: металл ral 7016 (Anthracite Grey)
Компания: "АДАНАТ"

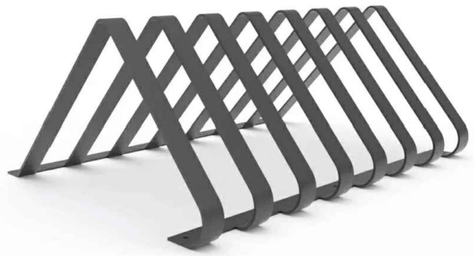

Деталь 16
Металлическая плоскостная скульптура"Байтурсынов"(2.5х 3.5м)
Компания ТО SK-art

Деталь 18.
Теннисный стол "Olymp" из композитного мраморного камня, белого цвета
2,7х1,5х0,76 м (ДхШхВ).
Компания: "АРХиТАС"

Деталь 20.
Библиомодуль без подсветки
Артикул: 7010
Размеры: 1.25х0.696х2.25м (Д+Ш+В),
Материал: металл цвет белый ral 9016, дерево - сосна
Компания: "АДАНАТ"

Деталь 21.
Ограждение"Коломбо"(Артикул: 16019-1)
несимметричный рисунок, цвет - RAL 7016
Размеры: 2.00х0,12х1,00 м (ДхШхВ)
Компания: "АДАНАТ"

Взам инв.N	
Подпись и дата	
Инв. N подл.	

Деталь 13, 14, 15, 16, 18, 20, 21	Альбом 3.3 ул. Байтурсынова Элементы МАФ	Реконструкция автомобильных дорог по улице Сатпаева в городе Атырау ENV-39-2023-1-3-ГП/3	Стадия	Лист
			РП	7

Формат А3

Схема расположения фундамента под модульный амфитеатр.(Деталь 12)

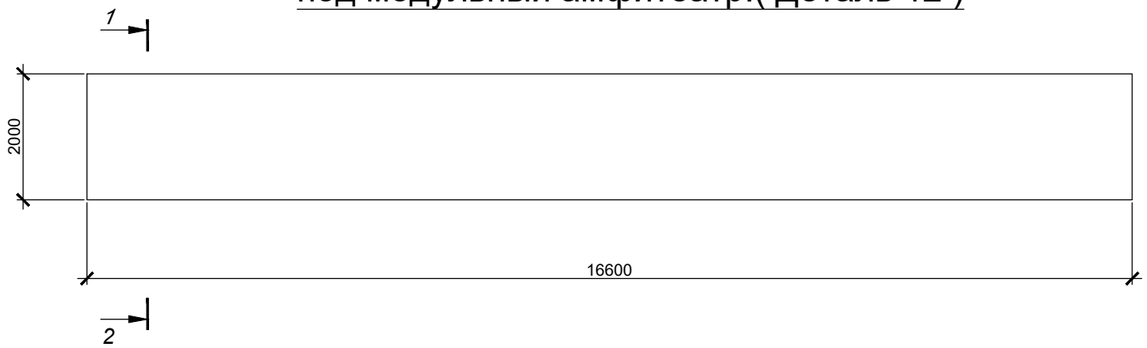

1 - 1

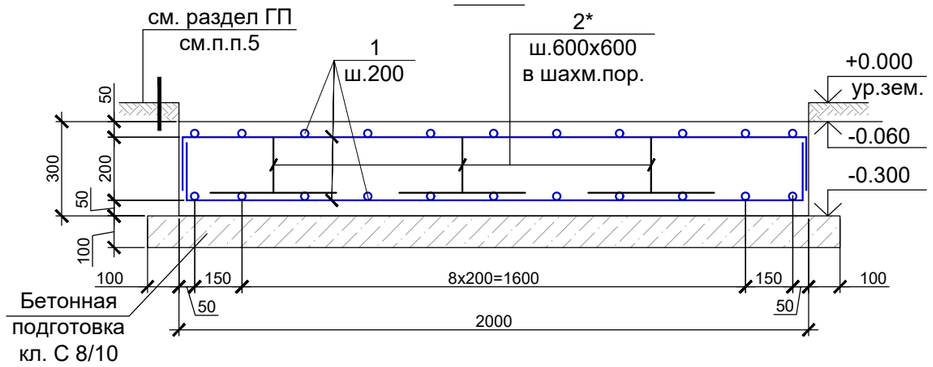

Схема расположения фундамента под парклет.(Деталь 14)

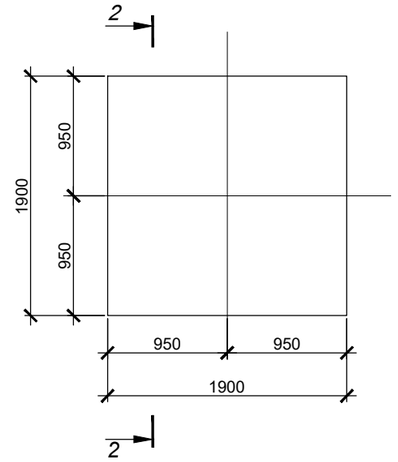

2 - 2

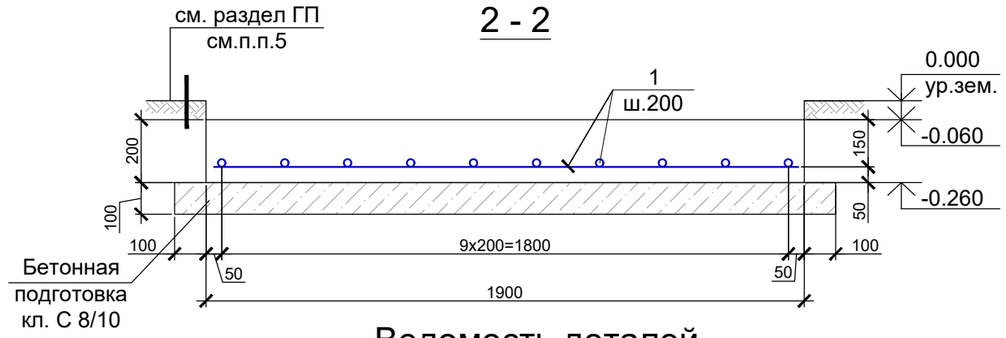

Спецификация расхода материалов на фундамент (на 1 деталь)

Поз.	Обозначение	Наименование	Кол-во	Масса ед.,кг	Общая масса, кг
		Деталь 12	1		
1		Ø12 А400 ГОСТ 34028-2016 L=п.м.	757.0	0.888	672.22
2*		Ø10 А400 ГОСТ 34028-2016 L=1200	56	0.74	41.44
		Сульфатостойкий бетон кл.С 20/25, W14, F150 м3	10.0		
		Сульфатостойкий бетон кл.С8/10, W10, F50, м³	3.7		
		Деталь 14	3		
1		Ø12 А400 ГОСТ 34028-2016 L=п.м.	38	1.643	62.43
		Сульфатостойкий бетон кл.С 20/25, W14, F150 м3	0.722		
		Сульфатостойкий бетон кл.С8/10, W10, F50, м³	0.441		

Ведомость деталей

Поз.	Эскиз
2*	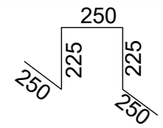

1. Бетонные работы выполнять в соответствии с требованиями СНиП РК 5.03-07-2013;
2. Все бетонные поверхности, соприкасающиеся с грунтом, обмазать горячим битумом за 2 раза;
3.Армирование выполнять отдельными стержнями ;
4. Продольную и поперечную арматуру в каждом пересечении соединять между собой вязальной проволокой диаметром не менее 1 мм;
5. Схему расположения элемента на участке см. лист "План благоустройства";

Взам инв.N | Подпись и дата | Инв. N подл.

Фундамент под деталь 12, 14	Альбом 3.3 ул. Байтурсынова Элементы МАФ	Реконструкция автомобильных дорог по улице Сатпаева в городе Атырау ENV-39-2023-1-3-ГП/3	Стадия РП	Лист 8

Формат А3

Схема расположения фундамента под велопарковку.(Деталь 15)

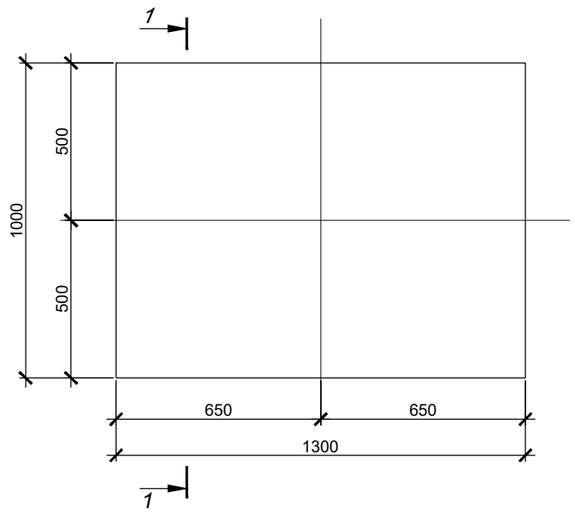

Спецификация расхода материалов на фундамент (на 1 деталь)

Поз.	Обозначение	Наименование	Кол-во	Масса ед.,кг	Общая масса, кг
		Деталь 15	4		
1		Ø12 А400 ГОСТ 34028-2016 L=1850	15.0	0.888	13.32
		Сульфатостойкий бетон кл.С 20/25, W14, F150 м3	0.195		
		Сульфатостойкий бетон кл.С8/10, W10, F50, м³	0.2		
		Деталь 16	1		
1	ГОСТ 34028-2016	Ø12 А400 ГОСТ 34028-2016 L=м.п.	60.5	0.888	53.72
		Сульфатостойкий бетон кл.С 20/25, W14, F150 м3	3.24		
		Сульфатостойкий бетон кл.С8/10, W10, F50, м³	0.66		

1 - 1

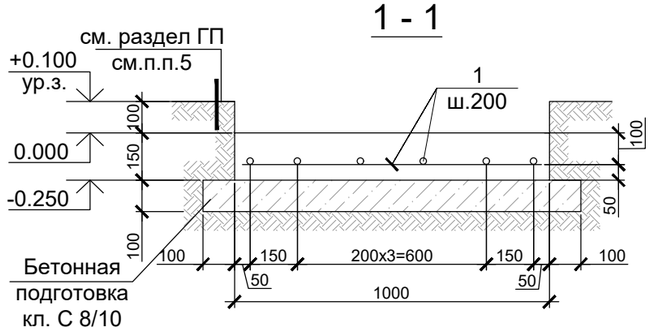

2 - 2

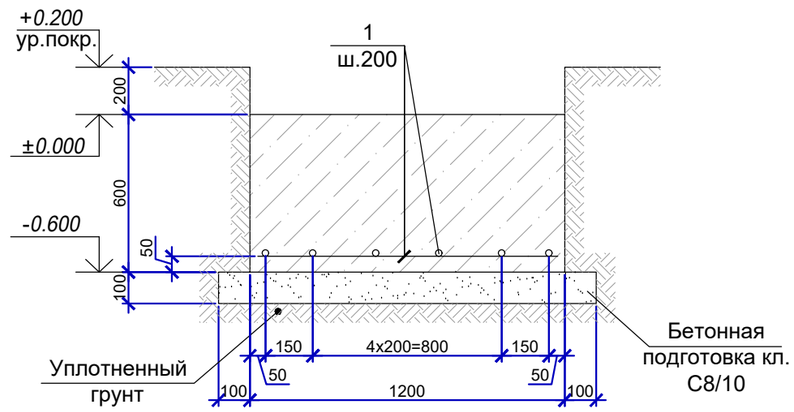

Фундамент под металлическую скульптуру "Байтурсынова ". Деталь 16

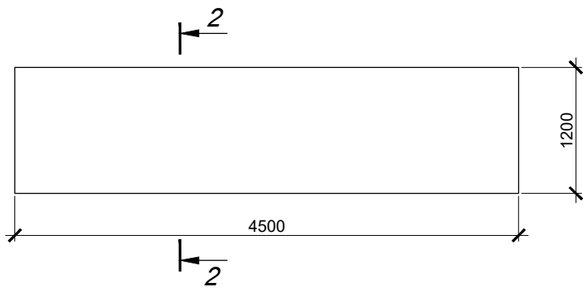

1. Бетонные работы выполнять в соответствии с требованиями СНиП РК 5.03-07-2013;
2. Все бетонные поверхности, соприкасающиеся с грунтом, обмазать горячим битумом за 2 раза;
3.Армирование выполнять отдельными стержнями ;
4. Продольную и поперечную арматуру в каждом пересечении соединять между собой вязальной проволокой диаметром не менее 1 мм;
5. Схему расположения элемента на участке см. лист "План благоустройства";

Фундамент под деталь 15, 16	Альбом 3.3 ул. Байтурсынова Элементы МАФ	Реконструкция автомобильных дорог по улице Сатпаева в городе Атырау ENV-39-2023-1-3-ГП/3	Стадия РП	Лист 9

Взам инв.N

Подпись и дата

Инв. N подл.

Формат А3

ДЕТАЛЬ 17

ПЛАН 1:100

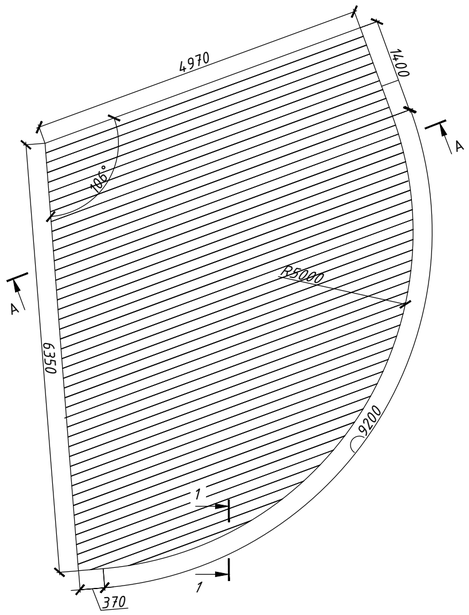

ДЕТАЛЬ 17

Схема расположение лаг М 1:50

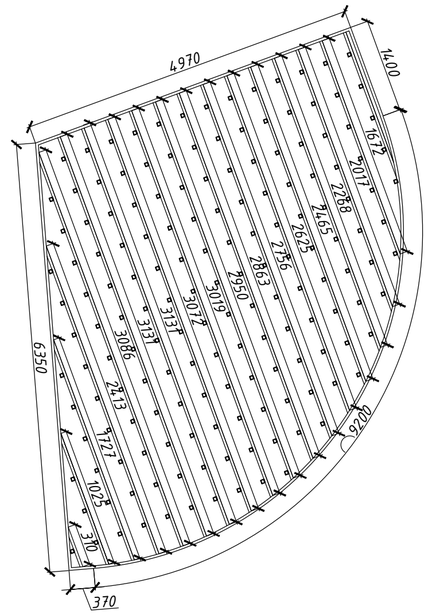

СПЕЦИФИКАЦИЯ РАСХОДА МАТЕРИАЛОВ НА ДЕТАЛЬ 17

Поз.	Обозначение	Наименование		Кол.	Масса, ед.,кг	Приме-чание
1		Доска террасная СМ Decking ZEBRANO 3000x138x23 мм BROWN (коричневый)	$м^2$	32		78 шт
2		Монтажный набор СМ Decking HC SOLID (в пачке 100 винтов и 100 клипс из нержавеющей стали)	шт.	8		
3		Набор стартовых клипс СМ Decking (в пачке 10 клипс и саморезов HC) 22 мм	шт.	4		
4		Угловой профиль СМ Decking 2000x50-38x8 мм, цвет BROWN (Коричневый)	шт.	23		
5	ГОСТ 32931-2015	Лага, труба □40x20x2мм шагом 300мм,	п.м.	104	1,704	177.22
6	ГОСТ 8509-93	Уголок 20x20x3, L=50мм, с шагом не более 500мм,	шт.	208	0.045	9.36
7		Резиновая прокладка 100x100x5мм,	шт.	208		
8		Анкерный болт М8, L=100мм,	шт.	208		
9		Саморезы 4,0x35мм,	шт.	208		

Монтаж лаги к бетону

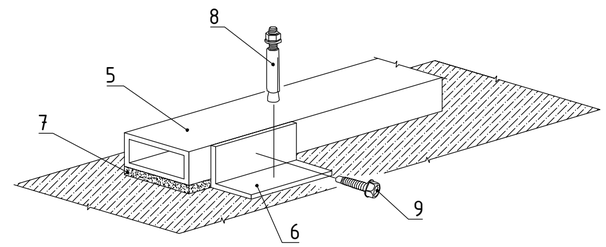

Разрез А-А

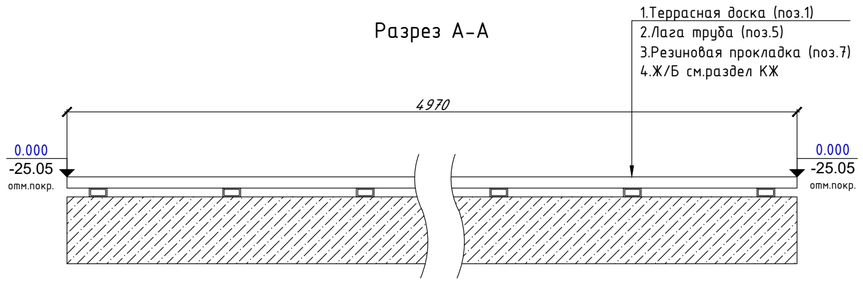

2 - 2

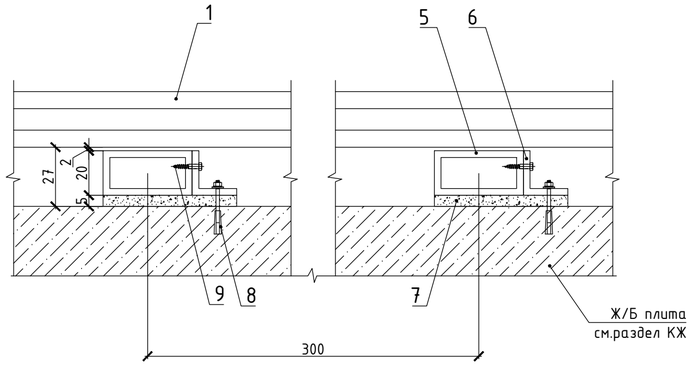

Поз.2
Клипса рядовой

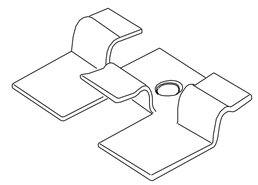

Поз.3
Клипса стартовый

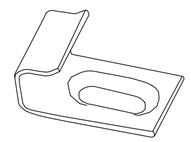

1 - 1

М 1:2

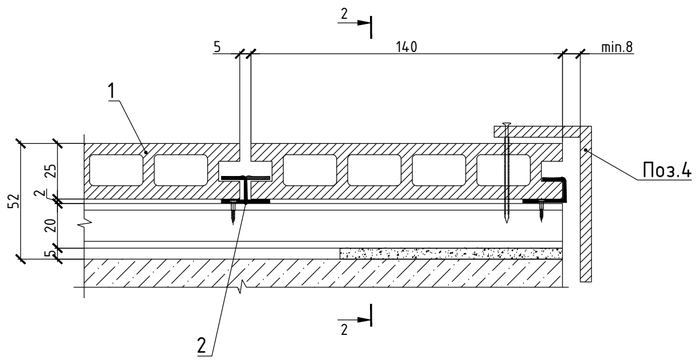

Монтаж (ДПК) доски

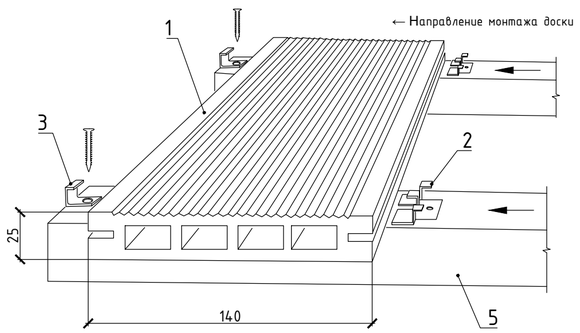

Примечание:

1. Площадь террасной доски ДПК с монтажным наборами дано с запасом
(Количество будет корректироваться после получения финальной раскладки террасной доски.)
Саморезы для крепления террасной доски, торцевой профиль и метал. кляймер идут в комплекте с террасой доской.
2. Общая площадь поверхность лаги, для обработки - 13,0 $м^2$.
Металлоконструкций должны быть огрунтованы грунтом ГФ 021 и окрашены за 2 раза эмалью ПФ 115 (ПФ 133), цвет - черный.
3. За отметку 0.000 на ДЕТАЛИ 17, принят уровень верх покрытия, что соответствует абсолютной отметке -25.05
4. Расположение деталей см._ лист "План благоустройства"
5. Расход материалов дан с учетом на раскрой
6. Сварку вести электродами типа Э42А по ГОСТ 9467-75.

Фундамент под деталь 17	Альбом 3.3 ул. Байтурсынова Элементы МАФ	Реконструкция автомобильных дорог по улице Сатпаева в городе Атырау ENV-39-2023-1-3-ГП/3	Стадия РП	Лист 10

Взам инв.N | Подпись и дата | Инв. N подл.

Формат А2

Схема расположения фундамента под площадку (Деталь 17)

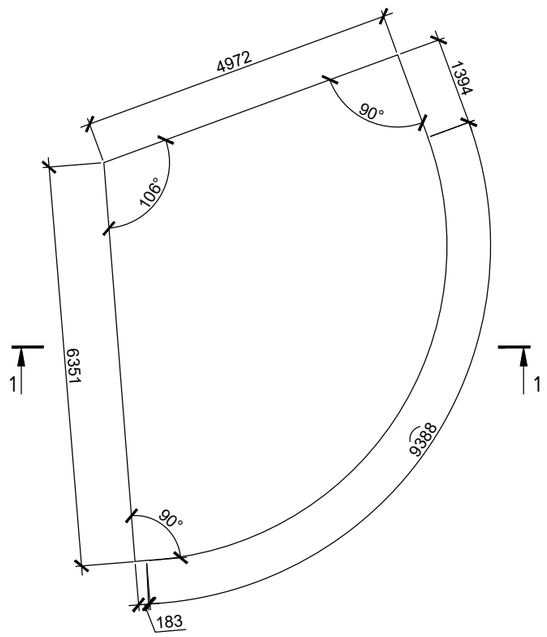

Спецификация расхода материалов на фундамент (на 1 деталь)

Поз.	Обозначение	Наименование	Кол-во	Масса ед.,кг	Общая масса, кг
		Деталь 17	1		
1*		Ø12 А400 ГОСТ 34028-2016 L=п.м.	720.0	0.888	639.4
2*		Ø10 А400 ГОСТ 34028-2016 L=1100	100	0.678	67.8
		Сульфатостойкий бетон кл.С 20/25, W14, F150 м3	9.6		
		Сульфатостойкий бетон кл.С8/10, W10, F50, м³	3.42		

Поз.со знаком (*) см. ведомость деталей

Поз.	Эскиз
2*	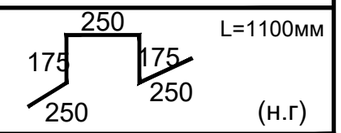

1 - 1

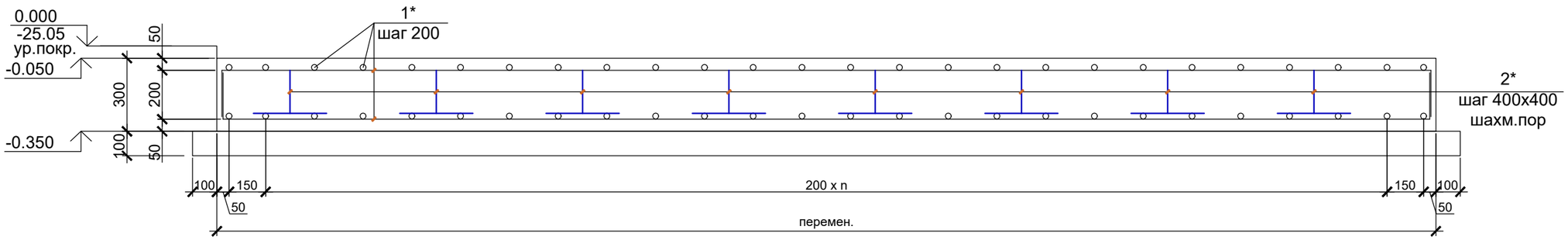

1. Бетонные работы выполнять в соответствии с требованиями СНиП РК 5.03-07-2013;
2. Все бетонные поверхности, соприкасающиеся с грунтом, обмазать гидроизоляцией битумной мастикой за 2 раза;
3.Армирование выполнять отдельными стержнями ;
4. Продольную и поперечную арматуру в каждом пересечении соединять между собой вязальной проволокой диаметром не менее 1 мм;

Фундамент под деталь 17	Альбом 3.3 ул. Байтурсынова Элементы МАФ	Реконструкция автомобильных дорог по улице Сатпаева в городе Атырау ENV-39-2023-1-3-ГП/3	Стадия РП	Лист 11

Взам инв.N | Подпись и дата | Инв. N подл.

Формат А3

Деталь 19. Теневой навес

(размеры 5.0х3.2х3.5м)

Материал: металл, цвет белый

ТОО "ANOR"

План

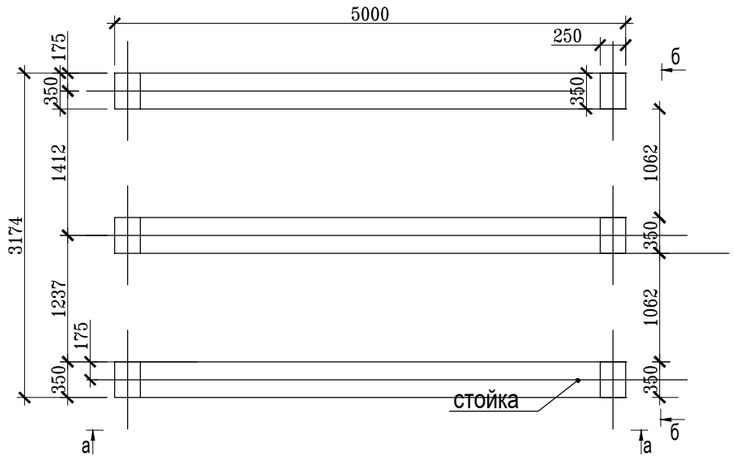

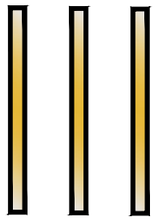

(комплект из 3 шт)

Вид а-а

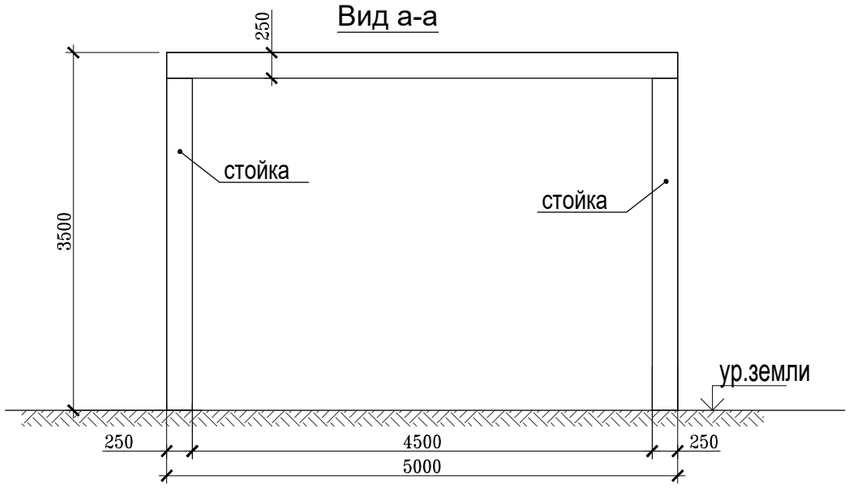

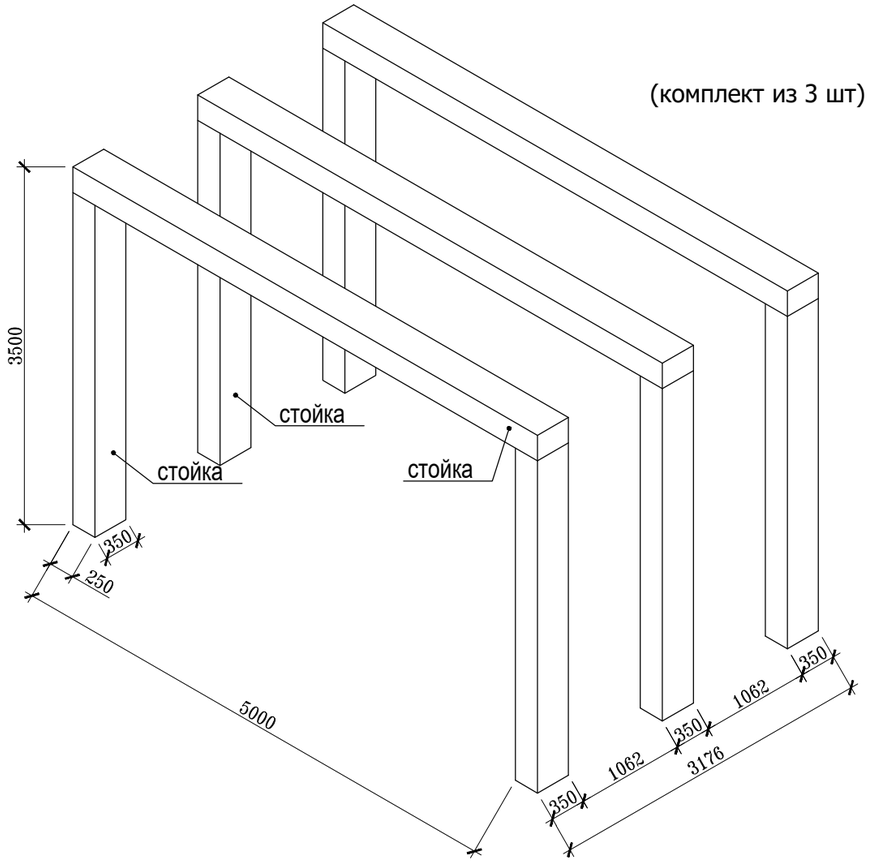

Вид б-б

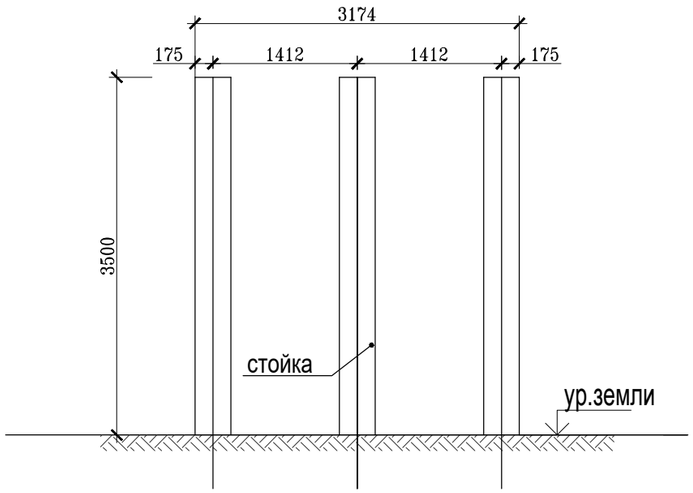

Деталь 19	Альбом 3.3 ул. Байтурсынова Элементы МАФ	Реконструкция автомобильных дорог по улице Сатпаева в городе Атырау ENV-39-2023-1-3-ГП/3	Стадия РП	Лист 12

Взам инв.N

Подпись и дата

Инв. N подл.

Формат А3

Схема расположения фундамента под теневой навес. (Деталь 19)

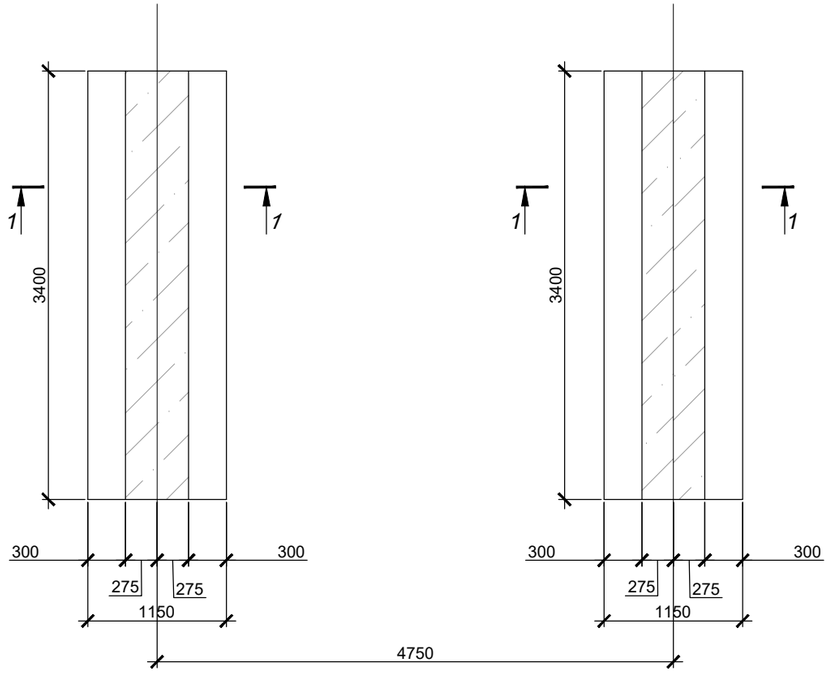

1 - 1

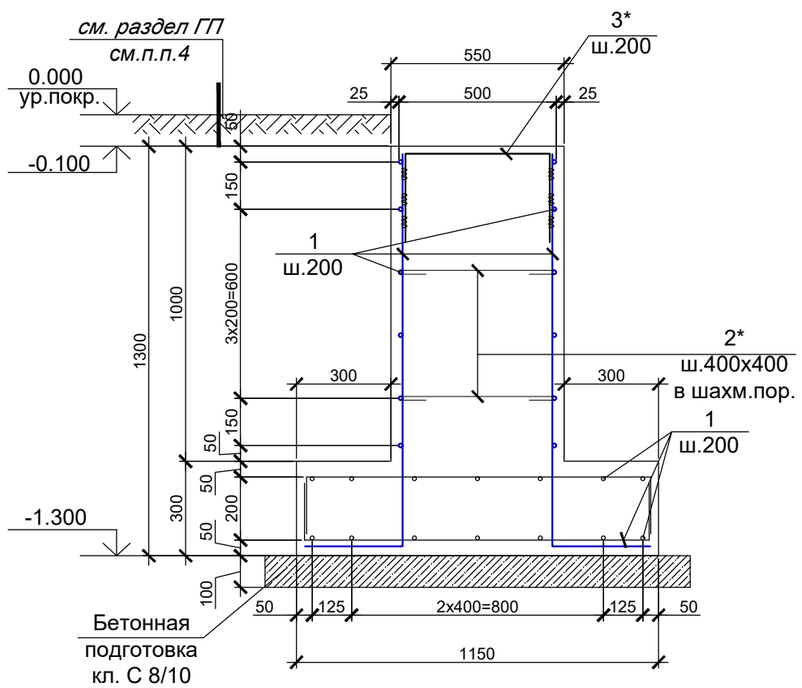

Спецификация расхода материалов на фундамент (на 1 деталь)

Поз.	Обозначение	Наименование	Кол-во	Масса ед.,кг	Общая масса, кг
		Деталь 19	6		
1		Ø12 А400 ГОСТ 34028-2016 L=п.м.	403.0	0.888	358.0
2*		Ø6 А240 ГОСТ 34028-2016 L=670	22	0.15	3.3
3*		Ø12 А400 ГОСТ 34028-2016 L=1105	36	1.0	36.0
		Сульфатостойкий бетон кл.С 20/25, W14, F150 м3	6.1		
		Сульфатостойкий бетон кл.С8/10, W10, F50, м³	1.0		

Ведомость деталей

Поз.	Эскиз
2*	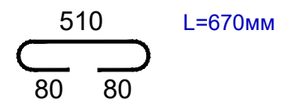
3*	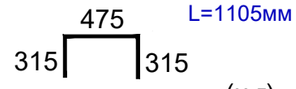

1. Бетонные работы выполнять в соответствии с требованиями СП РК 5.03-107-2013;
2. Армирование выполнять отдельными стержнями;
3.Все бетонные поверхности, соприкасающиеся с грунтом, обмазать горячим битумом за 2 раза;
4. Продольную и поперечную арматуру в каждом пересечении соединять между собой вязальной проволокой диаметром не менее 1 мм;
5. Под бетонную подготовку выполнить слой уплотненной щебеночно-песчаной смеси (60/40%) толщиной 300 мм с коэффициентом уплотнения 0.95;
6. Схему расположения на участке см. лист "План благоустройства";
7. Работать совместно с разделом ГП.

Фундамент под деталь 19	Альбом 3.3 ул. Байтурсынова Элементы МАФ	Реконструкция автомобильных дорог по улице Сатпаева в городе Атырау ENV-39-2023-1-3-ГП/3	Стадия РП	Лист 13

Взам инв.N | Подпись и дата | Инв. N подл.

Формат А3

Детская площадка Экспл № 18
Детали 22, 23, 24, 25, 26, 27
План: М 1:250

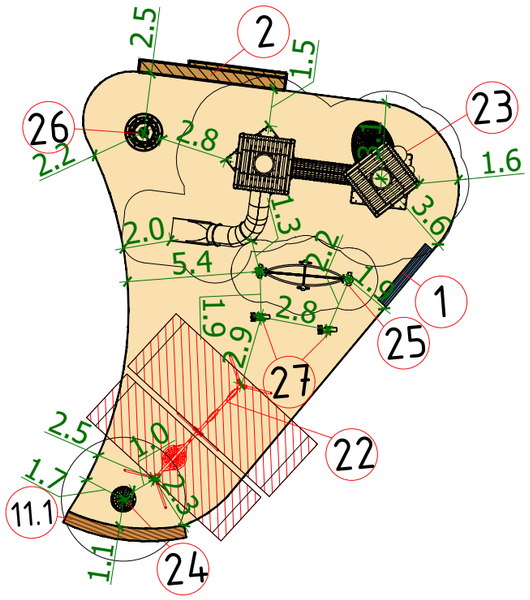

Деталь 22. Качели тройные МКЧ -18218
(сиденье, люлька и гнездо), металл
Артикул: 18218 (6,6х1,8х2,3(h)м)
Компания: " АДАНАТ "

Деталь 23.
Игровой башня " Куб -3", цвет - зеленый
Артикул: 18619
Размеры: 9,915 х 6,565 х 7,10(h) м
Компания: " АДАНАТ "

Деталь 24.
Карусель "Гнездо", цвет - серый
Артикул: 18628.3
Размеры: 1,04 х 1,01 х 0,63 (h) м
Компания: "АДАНАТ"

Деталь 26.
Карусель « Паутина », (металл , пластик)
Артикул: 19208
Размеры:1,55 х 1,55 х 2,80 м
Компания: " АДАНАТ "

Деталь 27. Качалка на пружине « Гонка » на 1
Артикул : 19118 (металл , пластик)
Размеры :0,60 х 0,53 х 0,80(h) м
Компания : " АДАНАТ "

Деталь 25.
Качалка - балансир "Лодочка" (металл, пластик)
Артикул: 18112
Размеры: 4,0 х 1,25 х 1,20(h) м
Компания: "АДАНАТ"

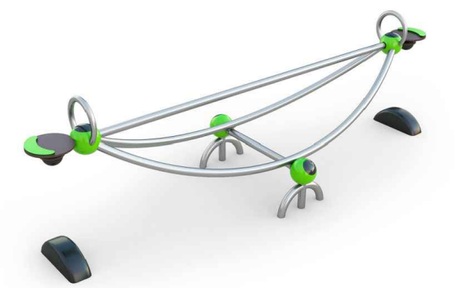

Взам инв.N	
Подпись и дата	
Инв. N подл.	

Детская площадка 18 Деталь 22, 23, 24, 25, 26, 27	Альбом 3.3 ул. Байтурсынова Элементы МАФ	Реконструкция автомобильных дорог по улице Сатпаева в городе Атырау ENV-39-2023-1-3-ГП/3	Стадия	Лист
			РП	14

Формат А3

Детская площадка Экспл № 22
Детали 27, 28, 29, 30, 31
План: М 1:250

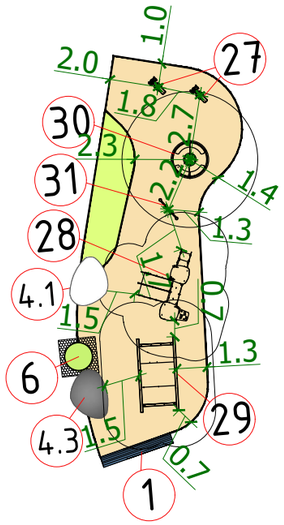

Деталь 27.
Качалка на пружине « Гонка » на 1
Артикул: 19118 (металл, пластик)
Размеры: 0,60 x 0,53 x 0,80(h) м
Компания: "АДАНАТ"

Деталь 28.
Игровой комплекс ДКМ -19332
Артикул : 19332 (металл , пластик)
Размеры :2,945 x 2,34 x 2,10(h) м
Компания : " АДАНАТ "

Деталь 29.
Песочница с раздвижной крышкой, цвет - синий. Артикул:18851 (дерево - лиственница, пластик)
Размеры:3,00x1,56x0,37(h) м
Компания: "АДАНАТ"

Деталь 30.
Карусель со спинкой Тип 2, цвет - черный
Артикул:18613.1 (металл, пластик)
Размеры:1,54x1,54x0,72(h) м
Компания: "АДАНАТ"

Деталь 31.
Меловая доска малая, цвет - серый
Артикул:18157.5 (металл)
Размеры:1,108x0,140x1,150(h) м
Компания: "АДАНАТ"

Детская площадка 22 Деталь 27, 28, 29, 30, 31	Альбом 3.3 ул. Байтурсынова Элементы МАФ	Реконструкция автомобильных дорог по улице Сатпаева в городе Атырау ENV-39-2023-1-3-ГП/3	Стадия РП	Лист 15

Взам инв.N
Подпись и дата
Инв. N подл.

Формат А3

Спортивная площадка Экспл № 24
Детали 32, 33, 34
План: М 1:250

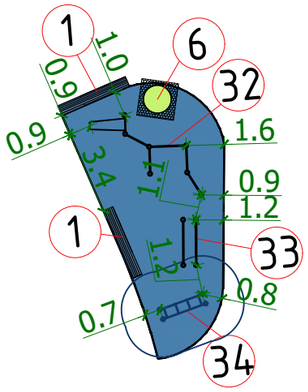

Деталь 32.
Спортивный комплекс МВРК-23065
Артикул: 23065.1, материал: металл цвет ral 7016 (2,60x3,3x2,66(h) м)
Компания: "АДАНАТ"

Деталь 33.
Брусья гнутые
Артикул: 23027.1, материал: металл цвет ral 7016 (1,955x0,665x1,05(h) м)
Компания: "АДАНАТ"

Деталь 34.
Скамья с упорами Тип 2
Артикул: 23029.1, материал: металл цвет ral 7016 (1,96x0,52x0,73(h) м)
Компания: "АДАНАТ"

Взам инв.N	
Подпись и дата	
Инв. N подл.	

Спортивная площадка 24 Деталь 32, 33, 34	Альбом 3.3 ул. Байтурсынова Элементы МАФ	Реконструкция автомобильных дорог по улице Сатпаева в городе Атырау ENV-39-2023-1-3-ГП/3	Стадия	Лист
			РП	16

Формат А3

Стойка оцинкованная для крепления дорожных знаков h=3500мм

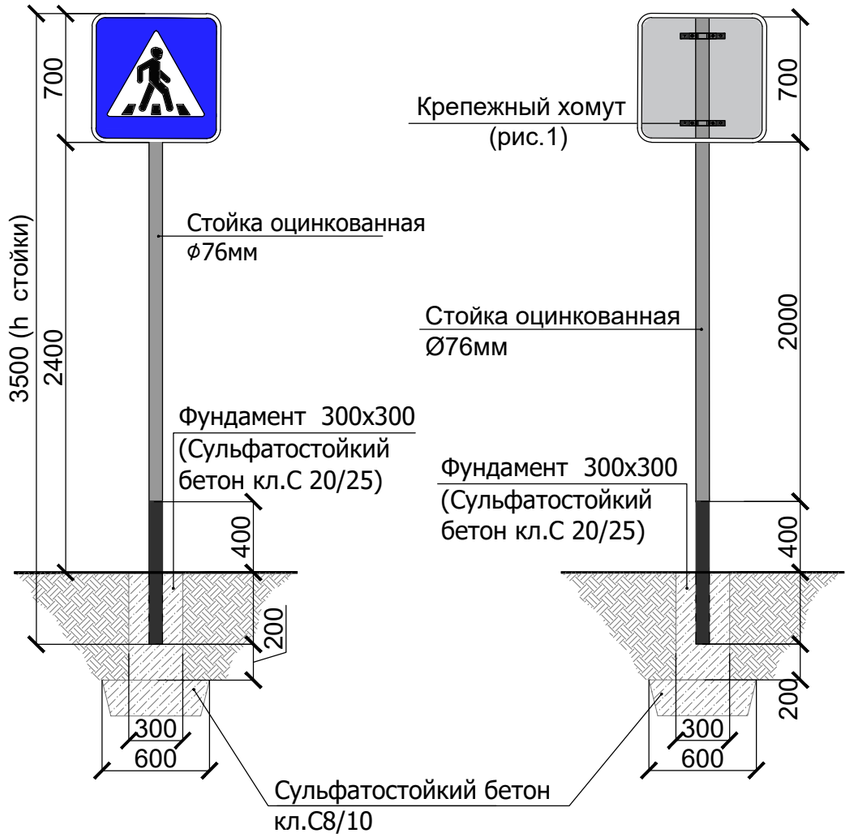

Стойка оцинкованная для крепления дорожных знаков h=3900мм

Дорожный знак 5.16.1
"Пешеходный переход"

Дорожный знак 5.16.2
"Пешеходный переход"

Знаки дополнительной информации (таблички)
7.6.1 "Способ постановки транспортного средства на стоянку"

Рисунок 1

Дорожный знак 5.15
"Место стоянки"

Знак дополнительной информации 7.17
"Инвалиды"

РАЗМЕТКА 1.14.1

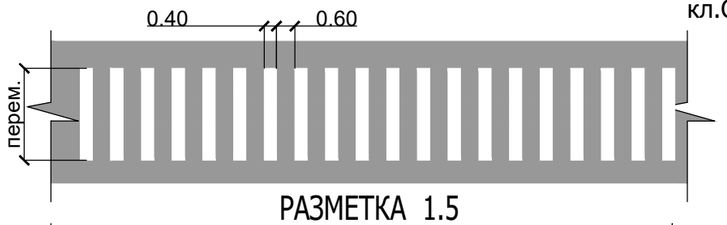

РАЗМЕТКА 1.24.3

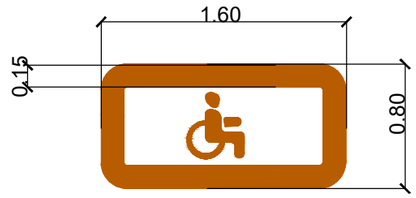

РАЗМЕТКА 1.5

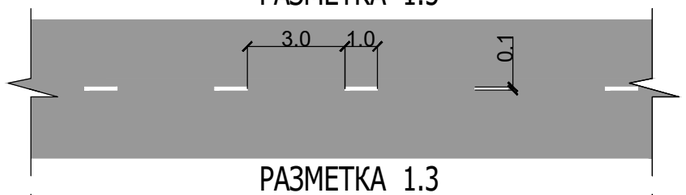

РАЗМЕТКА 1.3

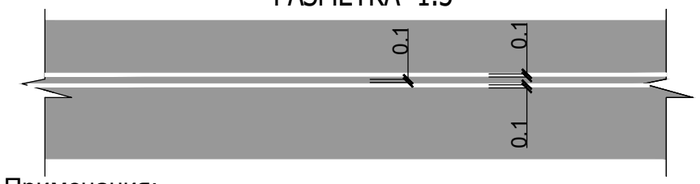

РАЗМЕТКА 1.1

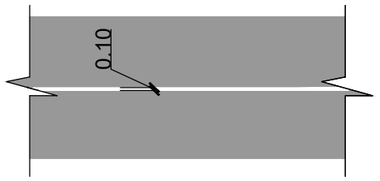

Примечания:

1. Расстояние от нижнего края знака до поверхности дорожного покрытия (высота установки) должно составлять 2400мм. при установке сбоку от дороги.При расположении знаков друг под другом высота установки определяется по нижнему знаку.
2. Минимальное расстояние при установке знаков сбоку от проезжей части 0.5 м
3. Применяемые дорожные знаки относятся ко второму типоразмеру.

Спецификация расхода материалов на 1 дорожный знак (h стойки=3900мм)

Поз.	Обозначение	Наименование	Кол.	Масса, ед., кг	Приме-чание
		Фундамент 600х400мм	4		
		Сульфатостойкий бетон кл.С 20/25, W14, F150 м3	0,144м³		
		Сульфатостойкий бетон кл.С8/10	0,05м³		
		Крепежный хомут (рисунок 1)	3 шт.		

Спецификация расхода материалов на 1 дорожный знак (h стойки=3500мм)

Поз.	Обозначение	Наименование	Кол.	Масса, ед., кг	Приме-чание
		Фундамент 300х300мм	16		
		Сульфатостойкий бетон кл.С 20/25, W14, F150 м3	0,054м³		
		Сульфатостойкий бетон кл.С8/10	0,025м³		
		Крепежный хомут (рисунок 1)	2 шт.		

Дорожная разметка Знаки дорожные	Альбом 3.3 ул. Байтурсынова Элементы МАФ	Реконструкция автомобильных дорог по улице Сатпаева в городе Атырау ENV-39-2023-1-3-ГП/3	Стадия РП	Лист 17

Взам инв.N | Подпись и дата | Инв. N подл.

Формат А3

Фундамент под осветительный элемент (Тип 1)

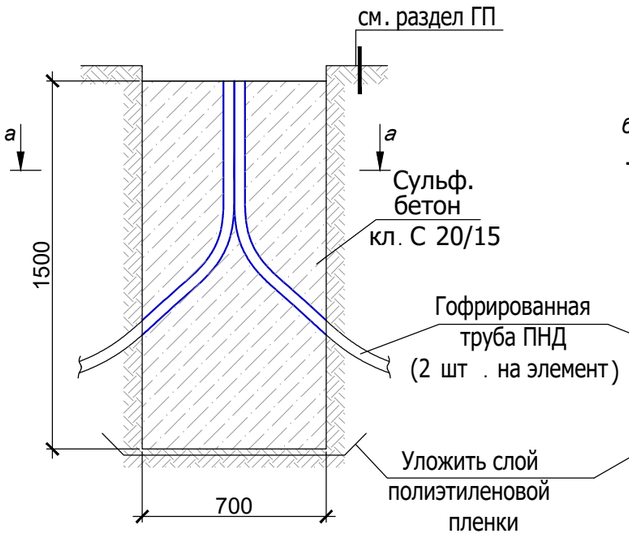

Фундамент под осветительный элемент (Тип 2)

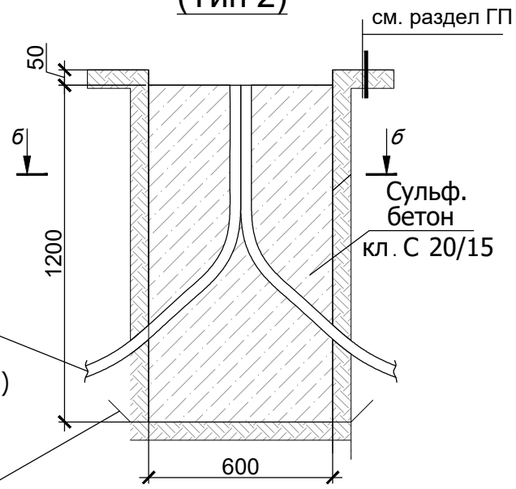

Спецификация расхода материалов на фундамент под осветительный элемент тип 1, тип 2 (на 1 элемент)

Поз.	Обозначение	Наименование	Кол-во	Масса ед.,кг	Общая масса, кг
		Тип 1 (0.7х0.7х1.5м)	17		
		Сульфатостойкий бетон кл.С 20/25, W14, F150 м3	0.735		
	ТУ 3491-011-47022248-2003	Гофрированная труба ПНД Ø 32мм тяж. (серия 7), L=1000мм	2		
		Полиэтиленовая пленка, м²	0.81		
		Тип 2 (0.6х0.6х1.2м)	17		
		Сульфатостойкий бетон кл.С 20/25, W14, F150 м3	0.44		
	ТУ 3491-011-47022248-2003	Гофрированная труба ПНД Ø 32мм тяж. (серия 7), L=1000мм	2		
		Полиэтиленовая пленка, м²	0.65		

а - а

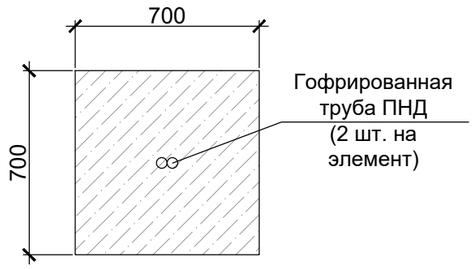

б - б

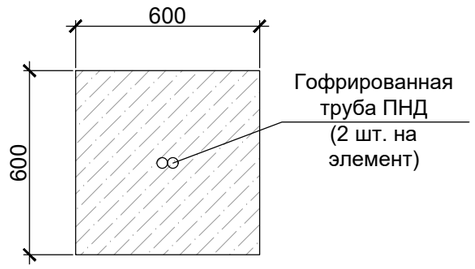

Наименование типов

№ п\п	*Обозначение типов фундамента*	*Наименование и тип фонаря* *(согласно ведомости осветительного оборудования)*
1	Тип 1	Фонарь, h=6.6 м, 5 м (тип 1)
2	Тип 2	Фонарь, h=5 м (тип 2)
3		

1. Состав покрытия см. лист "Узлы и детали покрытий";
2. Все бетонные поверхности, соприкасающиеся с грунтом, обмазать гидроизоляцией горячей битумной мастикой за 2 раза;
3. При бетонировании фундамента заложить 2 гофрированные трубы ПНД Ø32мм для укладки кабеля;
4. Анкерная группа и крепежи для установки осветительных приборов входят в комплект поставки;
5. Перед началом бетонирования убедиться, что габариты фундамента позволяют разместить анкерную группу данного типа фонаря;
6. Расположение фонарей см. лист "План расстановки наружного освещения"

Взам инв.N | Подпись и дата | Инв. N подл.

Фундамент под фонари тип 1, 2	Альбом 3.3 ул. Байтурсынова Элементы МАФ	Реконструкция автомобильных дорог по улице Сатпаева в городе Атырау ENV-39-2023-1-3-ГП/3	Стадия: РП	Лист: 18

Формат А3