Республика Казахстан
Западно-Казахстанская область

ТОО "СРБ-А"
ЛИЦЕНЗИЯ: ГСЛ-№19004455
ЗАКАЗ: П-00-20-32

РАБОЧИЙ ПРОЕКТ

Привязка ПСД на строительство трехэтажного 60-ти квартирного жилого дома №2 в ауле Аккистау Исатайского района Атырауской области

ТОМ IV. АЛЬБОМ 4

ВК-ВОДОПРОВОД И КАНАЛИЗАЦИЯ

ДИРЕКТОР — ИПАТОВ Н.С.

ГЛАВНЫЙ ИНЖЕНЕР ПРОЕКТА — АХМЕТОВА А.К.

г.Уральск-2020 г.

Ведомость рабочих чертежей основного комплекта марки ВК

Лист	Наименование	Примечание
1	Общие данные	
2	План 1-го этажа с сетями водопровода и канализации	
3	План 2,3-го этажа с сетями водопровода и канализации	
4	План технического подполья с сетями водопровода и канализации	
5	Схема водопроводной сети, Водомерный узел	
6	Схема канализационной сети	
4,1	План чердака. Схемы системы К1	

Ведомость ссылочных и прилагаемых документов

Обозначение	Наименование	Примечание
СНиП РК 4.01-41-2006	Ссылочные документы	
~~СНиП РК 4.01-02-2011~~	Внутренний водопровод и канализация зданий	
Серия 4.900-10	Альбом оборудования, фасонных частей и арматуры	
	для сетей и сооружений водопровода и канализации	
Серия 4.904-69	Детали крепления санитарно-технических приборов	
	и трубопроводов	
Серия 5.901-1	Водомерные узлы	
	Прилагаемые документы	3 листа
А-00-272-ВК,С	Спецификация оборудования	~~2 лист~~

Условные обозначения

Обозначение	Наименование
В1	Водопровод хозяйственно-питьевой
Т3	Трубопровод горячего водоснабжения
К1	Канализация бытовая
ВУ	Водомерный узел

				Привязан: П-00-20-32-ВК	
Инженер	Дельмухаметов		10.2020		
Н.конр.	Ипатов		10.2020	Привязка ПСД на строительство трехэтажного 60-ти квартирного жилого дома №2 в ауле Аккистау Исатайского района Атырауской области	
ГИП	Ахметова		10.2020		
Инв.№					

Настоящий проект соответствует требованиям нормативных, экологических, санитарно-гигиенических, противопожарных документов и других норм, действующих на территории Республики Казахстан и обеспечивает безопасность продукции для жизни, здоровья людей, имущества.

Главный инженер проекта : Спирина Т.А.

Согласовано: АС Вельмяйкин; ОВ Абилова; ЭО Кармина

ВЗАМ. ИНВ. N° | ПОДП. И ДАТА | ИНВ. N° ПОДЛ.

ТОО "СпецСтрой Согласование"

Привязан 71-15/08/2017-ВК "Привязка ПСД "Строительство трех 3 этажных 60-ти квартирных жилых домов в с.Аккистау Исатайского района"

Привязал Кострыгина

Инв №

Основные показатели по чертежам водоснабжения и канализации

Наименование системы	Потребный напор на вводе, м.вод.ст	Расчетный расход				Установленная мощность электро-двигателей кВт	Примечание
		м3/сут	м3/час	л/с	при пож. л/с		
Хоз-пит. водопровод В1	~~18~~ 21	45,6	6,3	2,68			
Канализация К1		45,6	6,3	~~2,68~~ 4,28			

Общие данные

Чертежи марки "ВК" ~~по объекту "Разработка проектно-сметной документации на строительство 3-х этажного 60-ти квартирного жилого дома N1и N26 п.Индерборский, Индерского района, Атырауской области" разработаны на основании~~

~~- тех.условия N172 от 08.05.2013г. №10-13-01/524 от 19.10.2016г.~~

-задания на проектирование;

-архитектурно-строительных и технологических решений;

-в соответствии с требованиями ~~СНиП РК 4.01-02-2011~~ СНиП РК 4.01-41-2006 "Внутренний водопровод и канализация зданий", СНиП РК 3.02-43-2007 "Жилые здания".

Холодное водоснабжение

Сеть хозяйственно-питьевого водопровода запроектирована для подачи воды к санитарным приборам. После ввода в здание установлен общедомовой водомерный узел, и в каждой квартире установлен поквартирный водомерный узел.

Предусмотрен один ввод водопровода ф75х4,5 мм из напорных полиэтиленовых труб ПЭ100 SDR17 по ГОСТ 18599-2001.

Магистральные и разводящие сети прокладываются открыто в техническом подполье, стояки -скрыто в шахтах и коробах, выполняются из полипропиленовых труб по СТ РК ГОСТ Р 52134-2010. Подводки к сантехническим приборам выполняются при скрытой прокладке: под кафельной плиткой, в штробах, в коробах. Трубопроводы в технической подполье изолируются от конденсации влаги гибкой изоляцией типа "K-Flex-ST".

Горячее водоснабжение

Горячее водоснабжение предусматривается от настенных котлов Baxi Fourteen F Подводки к сантехническим приборам выполняются из п~~олиэтиленовых труб типа "Питьевые" по ГОСТ 18599-2001~~ полипропиленовых труб PP-R напорные (PN20) по ГОСТ Р 52134-2010, при скрытой прокладке: под кафельной плиткой, в штробах, в коробах.

Канализация

Система канализации принята самотечной с отводом сточных вод по внутренней сети в наружные сети канализации. Хоз-бытовой канализации К1 отводятся стоки от сантехнических приборов.

Магистральные и разводящие сети, стояки и отводные трубопроводы от санитарных приборов, проектируются из полиэтиленовых канализационных труб раструбного соединения с резиновыми уплотнительными кольцами типа "Техническая" по ГОСТ 22689-2014. Для прочистки сети установлены ревизии и прочистки.

При прокладке пластмассовых труб через перекрытия их следует обертывать гидроизоляционным материалом без зазора, места прохода стояков заделывают цементным раствором на всю толщину перекрытия.

Примечания. Трубопроводы, прокладываемые в техподполье, изолировать трубчатой изоляцией K-FLEX ST, толщиной 13мм.

1. На чертежах даны условные диаметры трубопроводов.
2. Монтаж внутренних систем холодного и горячего водоснабжения и канализации вести в соответствии с требованиями СНиП3.05.01-85.

Изм	Кол.уч	Лист	N°док.	Подпись	Дата	А-00-272-01,02-ВК		
						Разработка проектно-сметной документации на строительство 3-х этажного 60-ти квартирного жилого дома N1 и N2 в п.Индерборский, Индерского района, Атырауской области		
Разработал		Даулетова				Водопровод и канализация	Стадия	Лист	Листов
Проверил		Спирина					РП	1	6
Гл.спец.									
Н.контроль						Общие данные	ТОО «АдияСтройПроект» г.Уральск		
ГИП		Спирина							

ФОРМАТ

План 1-го этажа с сетями водопровода и канализации

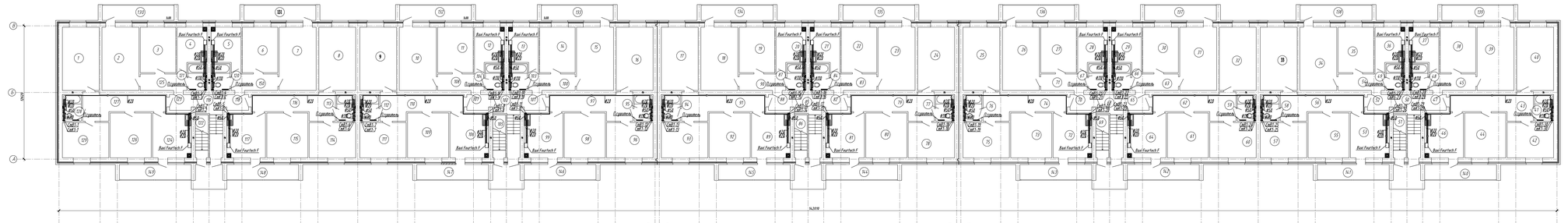

Экспликация помещений 1-го этажа (начало)

Номер помещения	Наименование	Площадь, м²
1	Зал	20,97
2	Зал	21,02
3	Спальная	14,57
4	Кухня	9,47
5	Кухня	9,47
6	Спальная	14,57
7	Зал	21,02
8	Зал	20,97
9	Зал	20,97
10	Зал	21,02
11	Спальная	14,57
12	Кухня	9,47

Экспликация помещений 1-го этажа (продолжение)

Номер помещения	Наименование	Площадь, м²
13	Кухня	9,47
14	Спальная	14,57
15	Зал	21,02
16	Зал	20,97
17	Зал	20,97
18	Зал	21,02
19	Спальная	14,57
20	Кухня	9,47
21	Кухня	9,47
22	Спальная	14,57
23	Зал	21,02
24	Зал	20,97

Экспликация помещений 1-го этажа (продолжение)

Номер помещения	Наименование	Площадь, м²
25	Зал	20,97
26	Зал	21,02
27	Спальная	14,57
28	Кухня	9,47
29	Кухня	9,47
30	Спальная	14,57
31	Зал	21,02
32	Зал	20,97
33	Зал	20,97
34	Зал	21,02
35	Спальная	14,57
36	Кухня	9,47

Экспликация помещений 1-го этажа (продолжение)

Номер помещения	Наименование	Площадь, м²
37	Кухня	9,47
38	Спальная	14,57
39	Зал	21,02
40	Зал	20,97
41	С/У	4,55
42	Спальная	14,74
43	Прихожая	15,66
44	Спальная	16,54
45	Прихожая	7,88
46	Кухня	15,58
47	Тамбур	3,1
48	С/У	4,55

Экспликация помещений 1-го этажа (продолжение)

Номер помещения	Наименование	Площадь, м²
49	С/У	4,55
50	Л/К	9,92
51	Л/К	5,0
52	Тамбур	3,1
53	Кухня	15,58
54	Прихожая	7,88
55	Спальная	16,54
56	Прихожая	15,66
57	Спальная	14,74
58	С/У	4,55
59	С/У	4,55
60	Спальная	14,74

Экспликация помещений 1-го этажа (продолжение)

Номер помещения	Наименование	Площадь, м²
61	Спальная	16,54
62	Прихожая	15,66
63	Прихожая	7,88
64	Кухня	15,58
65	Тамбур	3,1
66	С/У	4,55
67	С/У	4,55
68	Л/К	9,92
69	Л/К	5,0
70	Тамбур	3,1
71	Прихожая	7,88
72	Кухня	15,58

Экспликация помещений 1-го этажа (продолжение)

Номер помещения	Наименование	Площадь, м²
73	Спальная	16,54
74	Прихожая	15,66
75	Спальная	14,74
76	С/У	4,55
77	С/У	4,55
78	Спальная	14,74
79	Прихожая	15,66
80	Спальная	16,54
81	Кухня	15,58
82	Тамбур	3,1
83	Прихожая	7,88
84	С/У	4,55

Экспликация помещений 1-го этажа (продолжение)

Номер помещения	Наименование	Площадь, м²
85	Л/К	9,92
86	Л/К	5,0
87	С/У	4,55
88	Тамбур	3,1
89	Кухня	15,58
90	Прихожая	7,88
91	Прихожая	15,66
92	Спальная	16,54
93	Спальная	14,74
94	С/У	4,55
95	С/У	4,55
96	Спальная	14,74

Экспликация помещений 1-го этажа (продолжение)

Номер помещения	Наименование	Площадь, м²
97	Прихожая	15,66
98	Спальная	16,54
99	Кухня	15,58
100	Прихожая	7,88
101	Тамбур	3,1
102	Л/К	9,92
103	С/У	4,55
104	С/У	4,55
105	Л/К	5,0
106	Кухня	15,58
107	Тамбур	3,1
108	Прихожая	7,88

Экспликация помещений 1-го этажа (продолжение)

Номер помещения	Наименование	Площадь, м²
109	Спальная	16,54
110	Прихожая	15,66
111	Спальная	14,74
112	С/У	4,55
113	С/У	4,55
114	Спальная	14,74
115	Спальная	16,54
116	Прихожая	15,66
117	Кухня	15,58
118	Тамбур	3,1
119	Л/К	9,92
120	С/У	4,55

Экспликация помещений 1-го этажа (продолжение)

Номер помещения	Наименование	Площадь, м²
121	С/У	4,55
122	Л/К	5,0
123	Тамбур	3,1
124	Кухня	15,58
125	Прихожая	7,88
126	Спальная	16,54
127	Прихожая	15,66
128	С/У	4,55
129	Спальная	14,74
130	Балкон	9,68
131	Балкон	9,68
132	Балкон	9,68

Экспликация помещений 1-го этажа (окончание)

Номер помещения	Наименование	Площадь, м²
133	Балкон	9,68
134	Балкон	9,68
135	Балкон	9,68
136	Балкон	9,68
137	Балкон	9,68
138	Балкон	9,68
139	Балкон	9,68
140	Балкон	9,68
141	Балкон	9,68
142	Балкон	9,68
143	Балкон	9,68
144	Балкон	9,68
145	Балкон	9,68
146	Балкон	9,68
147	Балкон	9,68
148	Балкон	9,68
149	Балкон	9,68
150	Прихожая	7,88
	Всего	1605,2

Привязан: П-00-20-32-ВК

Инженер	Дельмухаметов		19.2020
Н.конр.	Ипатов		19.2020
ГИП	Ахметова		19.2020
Инв. №			

Привязан: 71-15/08/2017- ВК

Привязал: Костылина

Инв. №

Изм	Кол.уч.	Лист	№ док.	Подпись	Дата
Разработал					
Проверил					
Н.стр.					
Н.контроль					
ГИП					

А-00-20-01.01-ВК

Разработка проектно-сметной документации на строительство 3-х этажного 60-ти квартирного жилого дома №3 и №2 в г.Нижнеудинске, Нижнеудинского района, Аннаудского области

Вводопровод и канализация	Стадия	Лист	Листов
	РП	2	

План 1-го этажа с сетями водопровода и канализации

ТОО «АлдинСтройТрансИнвест»

Формат А2х3

План 2-3-го этажа с сетями водопровода и канализации

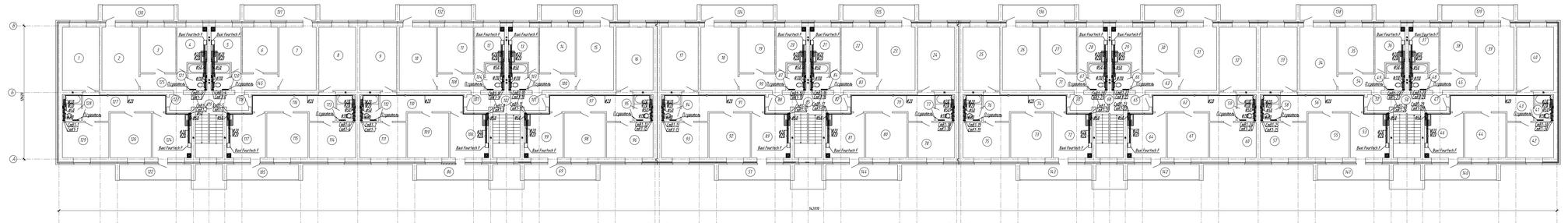

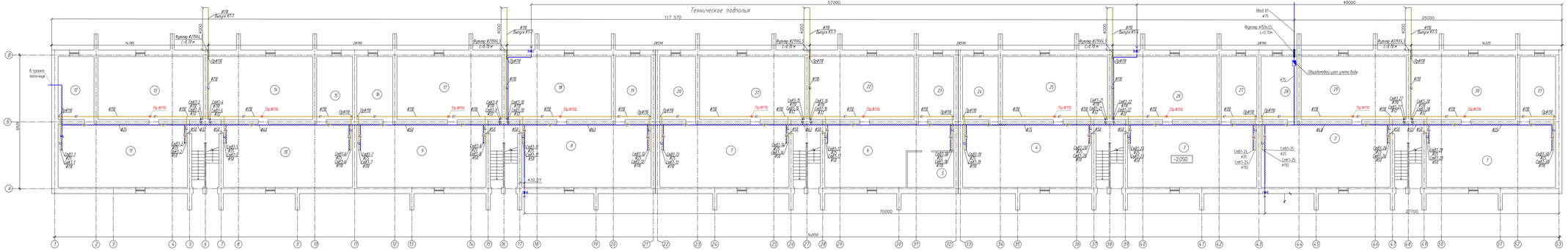

Примечание:
1. Расстояние между прочистками не должно превышать 10м.
2. Выпуски канализации предусмотреть чугунной трубой ТЧК-100 ГОСТ 6942-98.

Экспликация помещений тех. подполья

Номер помещения	Наименование	Площадь, м²
1	Тех. подполье	73,84
2	Тех. подполье	72,98
3	Тех. подполье	72,98
4	Тех. подполье	72,98
5	Эл. щитовая	14,66
6	Тех. подполье	57,31
7	Тех. подполье	72,98
8	Тех. подполье	72,98
9	Тех. подполье	72,98
10	Тех. подполье	72,98
11	Тех. подполье	73,84
12	Тех. подполье	28,25
13	Тех. подполье	59,34
14	Тех. подполье	59,34
15	Тех. подполье	28,75
16	Тех. подполье	28,15
17	Тех. подполье	59,34
18	Тех. подполье	59,34
19	Тех. подполье	28,69
20	Тех. подполье	28,69
21	Тех. подполье	59,34
22	Тех. подполье	59,34
23	Тех. подполье	28,12
24	Тех. подполье	28,12
25	Тех. подполье	59,34
26	Тех. подполье	59,34
27	Тех. подполье	28,98
28	Водомерный цокол	28,98
29	Тех. подполье	59,34
30	Тех. подполье	59,34
31	Тех. подполье	28,25
	Всего	1524,79

Привязан: П-00-20-32-ВК

Инженер	Светлыкаев	10.2020
Н.контр.	Ипатов	10.2020
ГИП	Кузметова	10.2020
Инв.№		

						А-00-272-0102-ВК	
						Разработка проектно-сметной документации на строительство 3-х этажного 60-ти квартирного жилого дома №1 и №2 в г.Жайворонск, Жайворонского района, Алтайского края	
Изм.	Кол.уч.	Лист	№док.	Подпись	Дата		
Разработал	Задунайский					Водопровод и канализация	Стадия: РП; Лист: 1; Листов: 1
Проверил	Старцев						
Гл.спец.						План технического подполья с сетями водопровода и канализации	ООО "АлтайПроектСтрой" г.Горняк
Н.контроль	Кузнецова						
ГИП	Старцев						

Привязан: 71-15/08/2017-ВК
Инв.№

Копировал
Формат А1

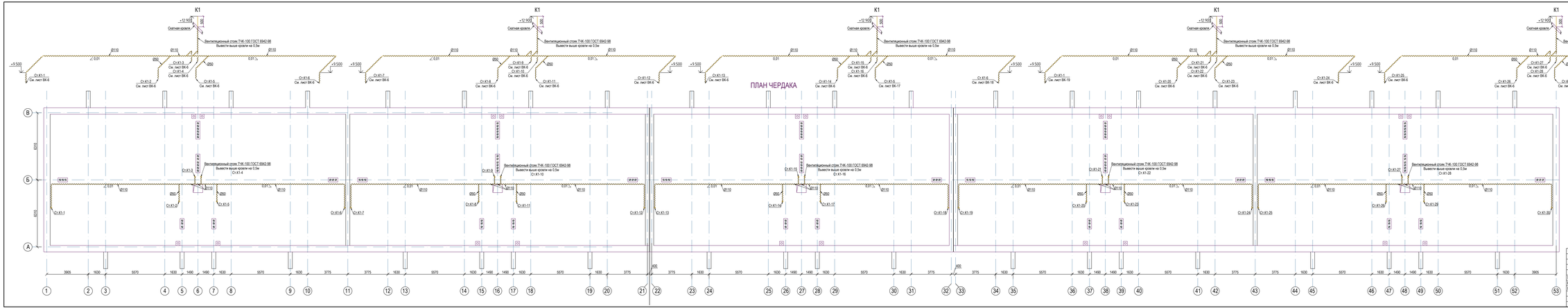

Привязан: П-00-20-32-ВК

Инженер	Дельмухаметов		19.2020
Н.конр.	Илатов		19.2020
ГИП	Ахметова		19.2020
Инв.№			

Условные обозначения:
Трубопровод в изоляции, K-FLEX ST, толщина 9мм

71-15/08/2017-ВК

Привязка проектно-сметной документации на строительство трех 3 этажных 60-ти квартирных жилых домов в с.Акмистау Исатайского района

Изм.	Кол.уч.	Лист	№ док.	Подпись	Дата
ГИП		Бурумбаев			01.18
Проверил		Татакин			01.18
Выполнил		Костригина			01.18

Водопровод и канализация

Стадия	Лист	Листов
РП	4.1	

План чердака. Схемы системы К1

ТОО "СпецСтрой Согласование" г.Актобе

Копировал

Аз4

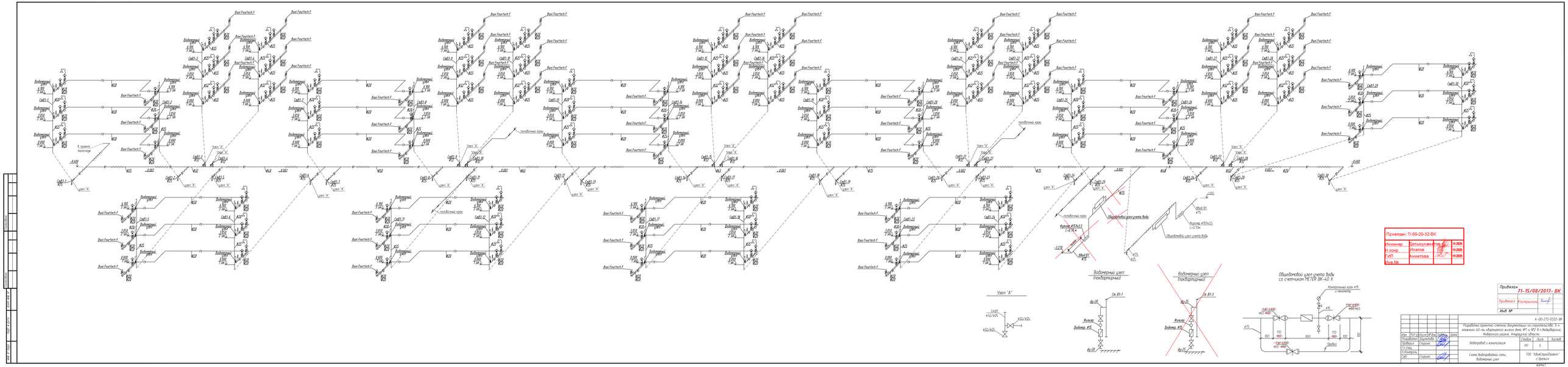
Узел "А"
Водомерный узел (поквартирный)
Общедомовой узел учета воды со счетчиком METER BK-40 X
Привязан: П-00-20-32-ВК
Инженер Дельмухаметова 10.2020
Н. контр. Игнатов 10.2020
ГИП Хаметова 10.2020
Инв.№
Привязан 71-15/08/2017-ВК
Инв.№
А-00-272-0032-ВК
Разработка проектно-сметной документации на строительство 3-х этажного 60-ти квартирного жилого дома №1 и №2 в п.Виноградное, Инвалидного района, Амурской области
Водопровод и канализация
Схема водоснабжения сети, водомерный узел
ООО "АЛмаСтрой Групп" г.Зеленогорск

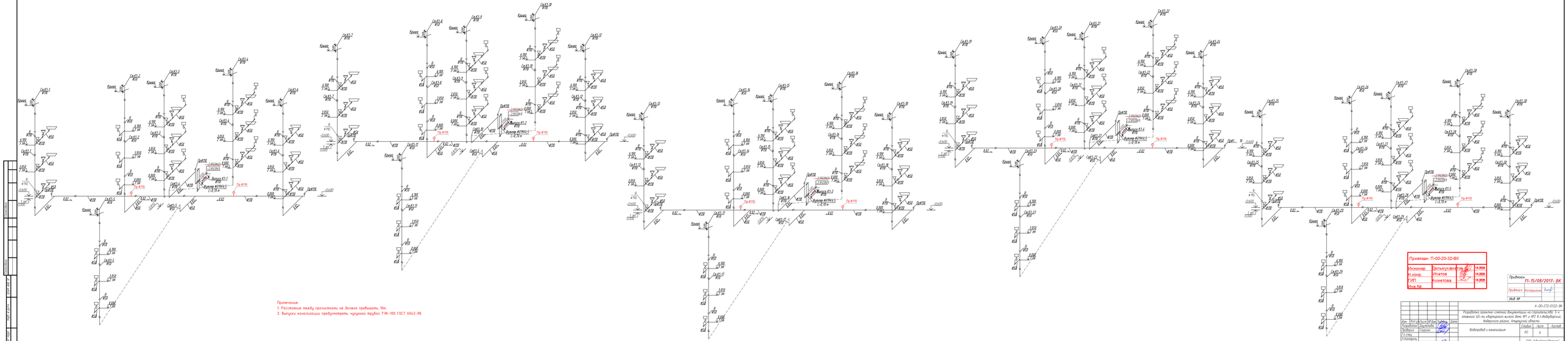

Примечание:
1. Расстояние между прочистками не должно превышать 10м.
2. Выпуски канализации предусмотреть чугунной трубой ТЧК-100 ГОСТ 6942-98.

Привязан: П-00-20-32-ВК

Инженер	Дельмухаметов		10.2020
Н.конр.	Хлатов		10.2020
ГИП	Ахметова		10.2020
Инв №:			

Привязан: 71-15/08/2017-ВК

Прибивал: Кострыгин

Инв №

А-00-272-0102-ВК

Разработка проектно-сметной документации на строительство 3-х этажного 60-ти квартирного жилого дома №1 и №2 в г.Ивдеборгах, Ивдеборгская районе, Амурской области

Изм.	Кол.уч.	Лист	№ док.	Подпись	Дата
Разработал	Дауметова				
Проверил	Старина				
Гл.спец.					
Н.контроль					
ГИП	Старина				

Водопровод и канализация

Схема канализационной сети

Стадия	Лист	Листов
Р1	6	

ТОО "АлмСтройПроект" г.Зрельск

Формат

Позиция	Наименование и техническая характеристика	Тип, марка, обозначение документа, опросного листа	Код оборудования, изделия, материала	Завод изготовитель	Единица измерения	Количество	Масса единицы,кг	Примечание
1	2	3	4	5	6	7	8	9
	Водопровод хоз.-питьевой -В1-	ГОСТ Р 52134-2010						
	Трубы ~~HDPE100 SDR11 "Питьевые" ф75х4,5~~ PN20∅90х15мм(∅75)	~~ГОСТ 18599-2001~~			п.м.	60,0/60,0	1,49	
	Трубы ~~HDPE100 SDR11 "Питьевые" ф63х3,8~~ PN20∅75х12,5мм(∅63)	~~ГОСТ 18599-2001~~			п.м.	33,0/33,0	1,06	
	Трубы ~~HDPE100 SDR11 "Питьевые" ф50х3,0~~ PN20∅63х10,5мм(∅50)	~~ГОСТ 18599-2001~~			п.м.	16,0/16,0	0,669	
	Трубы ~~HDPE100 SDR11 "Питьевые" ф40х2,4~~ PN20∅50х8,3мм(∅40)	~~ГОСТ 18599-2001~~			п.м.	27,0/27,0	0,432	
	Трубы ~~HDPE100 SDR11 "Питьевые" ф32х2,0~~ PN20∅40х6,7мм(∅32)	~~ГОСТ 18599-2001~~			п.м.	62,0/16,0	0,280	
	Трубы ~~HDPE100 SDR11 "Питьевые" ф25х2,9~~ PN20∅32х5,4мм(∅25)	~~ГОСТ 18599-2001~~			п.м.	270,0/~~50,0~~ 95,0	0,172	
	Трубы ~~HDPE100 SDR11 "Питьевые" ф20х1,9~~ PN20∅25х4,2мм(∅20)	~~ГОСТ 18599-2001~~			п.м.	420,0	0,118	
	Трубы ~~HDPE100 SDR11 "Питьевые" ф15х1,3~~ PN20∅20х3,4мм(∅15)	~~ГОСТ 18599-2001~~			п.м.	120,0	0,112	
	Кран шаровый стальные Ру=1.6МПа,ф15	FAF 1270		Запорная арматура FAF "Эргономика"	шт	240		
	Кран шаровый стальные Ру=1.6МПа,ф20	FAF 1270		Запорная арматура FAF "Эргономика"	шт	60		
	Кран шаровый стальные Ру=1.6МПа,ф25	FAF 1270		Запорная арматура FAF "Эргономика"	шт	~~20~~ 42		
	Кран шаровый стальные Ру=1.6МПа,ф32	FAF 1270		Запорная арматура FAF "Эргономика"	шт	~~10~~ 20		
	Кран шаровый стальный Ру=1.6МПа, ф75	FAF 1270		Запорная арматура FAF "Эргономика"	шт	1		
	Гильзы стальные L=350мм ф25-50(через перекрыт.)				шт	90		
	Крепления для труб				шт	504		
	Водомерный узел, комплект:				компл	60		
	а) Кран шаровый стальные Ру=1.6МПа,ф20	FAF 1270			шт	2		
	б) Счетчик холодной воды с антимагнитной защитой ф15	Бетар			шт	1		
	в) Фильтр сетчатый муфтовый ф20	Arco			шт	1		
	~~Водомерный узел, комплект:~~				~~компл~~	~~30~~		
	~~а) Кран шаровый стальные Ру=1.6МПа,ф25~~	~~FAF 1270~~			~~шт~~	~~2~~		
	~~б) Счетчик холодной воды с антимагнитной защитой ф15~~	~~Бетар~~			~~шт~~	~~1~~		
	~~в) Фильтр сетчатый муфтовый ф25~~	~~Arco~~			~~шт~~	~~1~~		

Примечание. В графе 7 "Количество" в числителе дано общее количество труб, в знаменателе - количество изолируемых труб (гибкая трубчатая изоляция "K-Flex EC", b=13мм)

Привязан: П-00-20-32-ВК

Инжинер	Дельмухаметов		10.2020
Н.конр.	Ипатов		10.2020
ГИП	Ахметова		10.2020
Инв.№			

Привязан 71-15/08/2017- ВК

Привязал	Костыгина		
Инв №			

Изм	Кол.уч	Лист	N°док.	Подпись	Дата
Разработал		Даулетова			
Проверил		Спирина			
Гл.спец.					
Н.контроль					
ГИП		Спирина			

А-00-272-01,02-ВК,СО

Разработка проектно-сметной документации на строительство 3-х этажного 60-ти квартирного жилого дома N1 и N2 в п.Индерборский, Индерского района, Атырауской области

	Стадия	Лист	Листов
Водопровод и канализация	РП	1	~~2~~ 3
Спецификация оборудования	ТОО «АдияСтройПроект» г.Уральск		

Взам. инв. N | Подп. и дата | Инв. N подл.

Формат А3

Позиция	Наименование и техническая характеристика	Тип, марка, обозначение документа, опросного листа	Код оборудования, изделия, материала	Завод изготовитель	Единица измерения	Количество	Масса единицы,кг	Примечание
1	2	3	4	5	6	7	8	9
	Общедомовой водомерный узел, комплект:				компл	1		
	а) Задвижка с обрезиненным клином ~~Ø80~~ Ø65	~~FAF 6100~~			шт	3		
	б) Счетчик холодной воды с антимагнитной защитой Ø40	Бетар			шт	1		
	в) Манометр общего назначения	МПЗ-У			шт	1		
	г) Кран трехходовой натяжной муфтовый для манометра Ø15	14М1-00-00			шт	1		
	д) Кран шаровый стальный Ру=1.6МПа, Ø50 (спускник)				шт	1		
	Горячее водоснабжение -Т3-							
	Трубы из полипропилена PP-R напорные (PN20) армированные Ø25х4,2	ГОСТ Р 52134-2010			п.м.	730,0	1,172	
	Трубы из полипропилена PP-R напорные (PN20) армированные Ø20х3,4	ГОСТ Р 52134-2010			п.м.	90,0	0,792	
	Кран шаровый стальные Ру=1.6МПа,Ø20	FAF 1270		Запорная арматура FAF "Эргономика"	шт	60		
	Кран шаровый стальные Ру=1.6МПа,Ø15	FAF 1270		Запорная арматура FAF "Эргономика"	шт	180		
	Крепления для труб				шт	405		
	~~Канализация хоз.-бытовая -К1-~~							
	~~Трубы HDPE100 SDR17,6 "Техническая" Ø50х2,9 с фасонными частями~~	~~»ÉÉÊ 22689-2014~~			~~п.м.~~	~~297,0~~	~~0,443~~	
	~~Трубы HDPE100 SDR17,6 "Техническая" Ø110х6,3 с фасонными частями~~	~~»ÉÉÊ 22689-2014~~			~~п.м.~~	~~610,0~~	~~2,09~~	
	~~Ревизия Ø100/50~~	~~»ÉÉÊ 22689-2014~~			~~шт~~	~~40/20~~		
	~~Прочистка Ø100~~	~~»ÉÉÊ 22689-2014~~			~~шт~~	~~15~~		
	~~Крепление канализационных трубопроводов~~				~~шт~~	~~0~~		
	Сантехническое оборудование							
	Умывальник фаянсовый полукруглый с подставкой, со смесителем рычажного типа, с армирован.гидкими подводками и сифоном пластмассовым бутылочным				компл	60		
	Унитаз фаянсовый с косым выпуском, с непосредственно соединенным смывным бачком, с гибкой армирован. подводкой и сифоном пластмассовым бутылочным				компл	60		
	Ванна чугунная эмалированная, со смесителем для ванны и с сифоном				компл	60		
	Мойка эмалированная со смесителем для мойки и сифоном бутылочным				компл	60		
	Поливочный кран				шт	4		

Привязан: П-00-20-32-ВК

Инжинер	Дельмухаметов		10.2020
Н.конр.	Ипатов		10.2020
ГИП	Ахметова		10.2020
Инв.№			

Привязан 71-15/08/2017-ВК

Привязал	Кострыгина		
Инв №			

Взам. инв. N | Подп. и дата | Инв. N подл.

Поз.	Наименование и техническая характеристика оборудования и материалов	Тип, марка оборудования	Код оборудования, изделия	Завод изготовитель	Единица измерения	Кол-во	Масса ед., кг	Примечание
	Канализация К1							
1	Трубы полиэтиленовые ПНД ф110мм	ГОСТ 22689-2014			м	585		
2	Трубы полиэтиленовые ПНД ф50мм	ГОСТ 22689-2014			м	297		
3	Трубы чугунные ТЧК-100мм	ГОСТ 6942-98			м	25		
4	Трубчатая изоляция, 110х13мм	K-FLEX ST			м	232		
5	Трубчатая изоляция, 50х13мм	K-FLEX ST			м	35		
6	Ревизия, 100	ГОСТ 22689-2014			шт	40		
7	Ревизия, 50	ГОСТ 22689-2014			шт	20		
8	Прочистка, 100	ГОСТ 22689-2014			шт	25		
9	Отвод 90 градусов, ф50	ГОСТ 22689-2014			шт	100		
10	Отвод 45 градусов, ф50	ГОСТ 22689-2014			шт	10		
11	Отвод 90 градусов, ф110	ГОСТ 22689-2014			шт	35		
12	Отвод 45 градусов, ф110	ГОСТ 22689-2014			шт	5		
13	Тройник прямой, 110-110-110	ГОСТ 22689-2014			шт	120		
14	Тройник косой, 110-110-110	ГОСТ 22689-2014			шт	5		
15	Тройник косой, 110-50-110	ГОСТ 22689-2014			шт	10		
16	Тройник прямой, 50-50-50	ГОСТ 22689-2014			шт	120		
17	Крестовина косая, 100-100	ГОСТ 22689-2014			шт	5		
18	Переход, 50-100	ГОСТ 22689-2014			шт	60		
19	Заглушка, 100	ГОСТ 22689-2014			шт	25		
20	Материал для крепления трубопроводов				кг	130		
	Вентиляция К1							
1	Трубы полиэтиленовые ПНД ф110мм	ГОСТ 22689-2014			м	176		
2	Трубы полиэтиленовые ПНД ф50мм	ГОСТ 22689-2014			м	20		
3	Трубы чугунные ТЧК-100мм	ГОСТ 6942-98			м	20		
4	Трубчатая изоляция, 110х9мм	K-FLEX ST			м	193.5		
5	Трубчатая изоляция, 50х9мм	K-FLEX ST			м	20		
6	Отвод 90 градусов, ф50	ГОСТ 22689-2014			шт	10		
7	Отвод 90 градусов, ф110	ГОСТ 22689-2014			шт	25		
8	Тройник прямой, 110-110-110	ГОСТ 22689-2014			шт	15		
9	Тройник прямой, 110-50-110	ГОСТ 22689-2014			шт	10		

Привязан: П-00-20-32-ВК

Инженер	Дельмухаметов		10.2020
Н.конр.	Ипатов		10.2020
ГИП	Ахметова		10.2020
Инв.№			

Изм.	Лист	№ докум.	Подп.	Дата
Разраб.		Потякин		
Пров.		Костригина		
Н.контр.				
Утв.		Бурумбаев		

71-15/08/2017-ВК.СО

Спецификация оборудования, изделий и материалов

Лит.	Лист	Листов
РП	3	3

ТОО "СпецСтрой Согласование" г.Актобе

Копировал

А3