ТОО «Асад-ЛТД»

ЭСКИЗНЫЙ ПРОЕКТ

«Строительство 5-ти этажных 60-ти квартирных 2-х арендных жилых домов в г.Саркан Сарканского района»

«Утверждаю»
Заказчик:
ТОО "Отдел строительства, архитектуры и градостроительства Сарканского района"

Руководитель _____ Рымбаев М. М.

Проектировщик:
ТОО "Асад-ЛТД"

Директор _____ Шынгыс М.А.

г.Шымкент 2023 г.

ТОО «Асад-ЛТД»

ЭСКИЗНЫЙ ПРОЕКТ

«Строительство 5-ти этажных 60-ти квартирных 2-х арендных жилых домов в г.Саркан Сарканского района»

«Утверждаю»
Заказчик:
ТОО "Отдел строительства, архитектуры и градостроительства Сарканского района"

Руководитель _____Рымбаев М. М.

Проектировщик:
ТОО "Асад-ЛТД"

Директор_____ Шынгыс М.А.

г.Шымкент 2023 г.

О Б Щ И Е У К А З А Н И Я:

1. Эскизный проект : "Строительство 5-ти этажных 60-ти квартирных 2-х арендных жилых домов в г.Саркан Сарканского района" разработан на основании :
-задания на проектирование ;
Эскизный проект 5-ти этажного жилого дома в ж.б.каркасном исполнении и с монолитным ж/б диафрагмами.
СН СНиП 2.03.30-2006 климатического района со следующими характеристиками:
а)температура наиболее холодных суток - минус 25°С;
б)нормативная снеговая нагрузка - 0,7 кПа;
в)нормативный скоростной напор ветра 0,38 кПа

2. Характеристика здания :
2.1. Класс по степени ответственности - II.
2.2. Степень огнестойкости здания - II.
2.3. Классификация жилых зданий функциональной пожарной безопасности - класс Ф1.3. 2.4. Классификация жилого здания - IV класс.

3. Архитектурно-планировочное решение:.
Здание в плане прямоугольной формы с размерами в осях 12,0 х 23.9 м.Всего: 2 блока общий размеры в осях 12,0х 72,9 м.

Здание 5-ти этажное с подвалом . Выполнено в виде железобетонный каркас. Сечение колонны 500х500 ;400х400 мм, ригеля 400х400мм.
3.2.В наружных стенах и предусмотрен утепление - Утеплитель - П-75 минплита на базальтовой основе б=120. Стены подвала монолитные ж/бетонные толщиной 400 мм с утеплителем П-75 толщиной 50мм.
3.3.Кровля: двухскатная (по желанию заказчика).
3.4.Перекрытия - подвала монолитные железобетонные, толщ.200 мм. с 2-го по 5 эт. ж/б плита монолитные перекрытия толщ. 200 мм.
3.5. Высота подвального этажа от пола до потолка -2,280 ,Высота 1-го этажа от пола до потолка = 2,700, с 2 го по 5-эт =2,700м
3.6. Оконные блоки и балконные двери - металлопластиковые. Двери-наружные металлические,утепленные.
3.7. Наружные стены из газоблока б=300мм, межквартирные перегородки из газоблока б=200мм, междкомнатные перегородки из двойного гипсокартона .
3.8. Лестницы-железобетонные монолитные.
3.9. Вокруг здания выполняется асфальтобетонная отмостка толщиной-50мм шириной 900 мм по гравийному основанию толщиной б=100мм и обрамить поребриком.Отмостку устраивать с уклоном 5%

4. Квартиры имеют: Балконы при жилых комнатах; Смежный сан.узел в однокомнатной и двухкомнатных квартире.

4.1. Отделка квартир: Стены квартир окрашиваются водоэмульсионной краской;
-В ванных комнатах и сан.узлах стены масляная покраска высотой 1,8 м.
- Полы в сан.узлах и ванных комнатах - керамическая плитка; Полы в жилых комнатах-линолеум.
- Дверные блоки окрашиваются пентафталевой эмалью на 2 раза.

4.2 Наружная отделка:Поверхность наружных стен окрашивается фасадной краской с добавлением красителей. Откосы оконных и дверных проёмов штукатурятся цементно -песчаным раствором М100 и окрашиваются фасадной краской.Стены балконов в/эмульс.фасадная краска, подвальная часть здания облицована сплиттерной плиткой до отм -0,200.
4.3. Состав квартир: 1 комн.квартира -5 кв.; 2-х комн.квартира -5 кв. 3-х комн. квартира -10 ; Всего в 1-ом подъезде - 20 квартир.
4,4. Всего: 2 пятно (3 подъезда) - Общая количества 60 квартир.

Основные технико-экономические показатели

Площадь застройки	1914,2м²
Строительный объем здания (выш 0,000)(ниже 0,000)	28713 м³ 4498,4 м³
Общая площадь жилья	7728,8 м²
Количество квартир в том числе:	120 шт.
1 комн. квартиры	30 шт.
2 комн. квартиры	30 шт.
3 комн. квартиры	60 шт.

МЕРОПРИЯТИЯ ПО ОБЕСПЕЧЕНИЮ ПОЖАРНОЙ БЕЗОПАСНОСТИ
Здание жилого дома запроектировано из железобетонных конструкций приведенных ко II степени огнестойкости и СО класса конструктивной пожарной опасности.

Для обеспечения путей эвакуации при пожаре проектом предусмотрено соответствующая ширина коридоров, с открыванием дверей по пути следования на выход .
Противопожарные мероприятия выполнены в соответствии с требованиями СН РК 2.02-01-2014*
"Пожарная безопасность зданий и сооружений".
Открывание дверей предусматривается в сторону эвакуации. Пути эвакуации имеют естественное освещение и проветривание. Отделка на путях эвакуации предусматривается из несгораемых материалов. Деревянные конструкции покрыть ВДП.
Открытые металлические конструкции толщиной стенок не менее 12 мм покрыть огнезащитным составом "Феникс" толщиной 1,3 мм.

ПРОЕКТ РАЗРАБОТАН В СООТВЕТСТВИИ С ДЕЙСТВУЮЩИМИ НОРМАМИ, ПРАВИЛАМИ, ИНСТРУКЦИЯМИ И ГОСУДАРСТВЕННЫМИ СТАНДАРТАМИ, ДЕЙСТВУЮЩИМИ НА ТЕРРИТОРИИ РЕСПУБЛИКИ КАЗАХСТАН,ВКЛЮЧАЯ ТРЕБОВАНИЯ ВЗРЫВО-ПОЖАРОБЕЗОПАСНОСТИ, И ОБЕСПЕЧИВАЕТ БЕЗОПАСНУЮ ЭКСПЛУАТАЦИЮ ЗДАНИЙ И СООРУЖЕНИЙ

ГАП _____ Павлиди А.

Согласовано
Согласовано
Взам. инв. №
Подп. и дата
Инв. № подл.

Изм.	Кол.уч.	Лист	№док.	Подпись	Дата	10-2023 АР		
						Строительство 5-ти этажных 60-ти квартирных 2-х арендных жилых домов в г.Саркан Сарканского района		
ГАП		Павлиди А.				5-ти этажный 60-ти квартирный жилой дом	Стадия	Лист	Листов
Проверил		Цой В.Г.					РП	1	
Разработал		Сабирова Н.				Общие указания, ТЭП	ТОО "Асад-ЛТД" г.Шымкент-2023г.		
Норм.конт.		Цой В.Г.							

Формат А3А

Согласовано

Согласовано

Взам. инв. №

Подп. и дата

Инв. № подл.

Изм.	Кол.уч.	Лист	№док.	Подпись	Дата
ГАП		Павлиди А.			
Проверил		Цой В.Г.			
Разработал		Сабирова Н.			
Норм.конт.		Цой В.Г.			

10-2023 АР

Строительство 5-ти этажных 60-ти квартирных 2-х арендных жилых домов в г.Саркан Сарканского района

5-ти этажный 60-ти квартирный жилой дом

Стадия	Лист	Листов
РП	2	

Ситуационная схема

ТОО "Асад-ЛТД" г.Шымкент-2023г.

Формат А3А

Стройгенплан

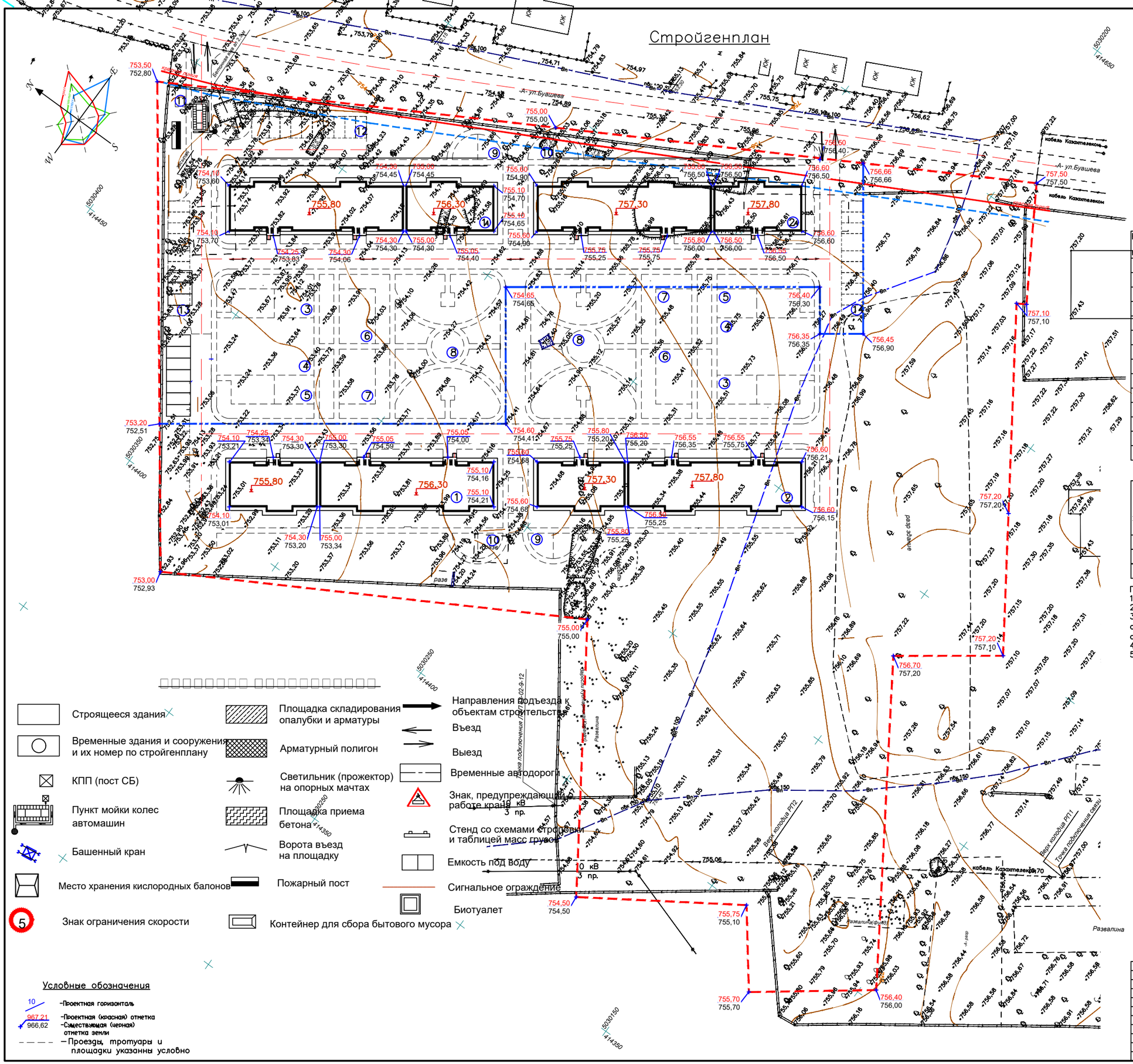

Экспликация зданий и сооружений

Номер на плане	Наименование	Координаты квадрата сетки
1	5-ти этажный 60-ти квартирный арендный жилой дом	2А; 0Б;
2	5-ти этажный 60-ти квартирный арендный жилой дом	2А; 1Б;
3	Площадка для сушки белья и чистки ковров	1А; 0Б;
4	Игровая площадка для детей школьного возраста	1А; 0Б;
5	Площадка для сушки белья и чистки ковров	1А; 0Б;
6	Площадка для детей преддошкольного возраста	1А; 0Б;
7	Игровая площадка для детей дошкольного возраста	1А; 0Б;
8	Площадка отдыха взрослых	1А; 0Б;
9	Площадка тихого отдыха	2А; 0Б;
10	Площадка тихого отдыха	2А; 1Б;
11	Площадка под мусорные контейнеры	2А; 0Б;
12	Авто. парковка на 10 машинамест (с учетом 1 места для МГН)	2А; 0
13	Авто. парковка на 10 машинамест (с учетом 1 места для МГН)	1А; 0
14	Авто. парковка на 10 машинамест (с учетом 1 места для МГН)	1А; 1

Ведомость жилых и общественных зданий и сооружен

Номер на плане	Наименование и обозначение	Этажность	Количество: зданий	Количество: квартир: здания	Количество: квартир: всего	Площадь, м2: застройки: здания	Площадь, м2: застройки: всего	Площадь, м2: общая норируемая: здания	Площадь, м2: общая норируемая: всего	Строительный объем, м3: зданий	Строительный объем, м3: всего
	Жилые здания										
1,2	5-ти этажный 60-ти квартирный арендный жилой дом	5	2	60	120	992,6	1985,2	3394,5	3394,5	2423	4846
	Итого:				120		1985,2		3394,5		4846

Примечание:
1. Данный лист см. с листами ГП-2+5
2. За абсолютную отметку ±0.000 принять уровень чистого пола.
3. Вертикальная привязка зданий и сооружений произведена от существующего здания (КН) гаражи с угловыми отм.757,43 и отм.757,20 см. торец (северо-запад).
4. За абсолютную отметку ±0.000 принять уровень чистого пола.
5. Система высот – Балтийская, полярная система координат местная.

Строящееся здания
Временные здания и сооружения и их номер по стройгенплану
КПП (пост СБ)
Пункт мойки колес автомашин
Башенный кран
Место хранения кислородных балонов
Знак ограничения скорости
Площадка складирования опалубки и арматуры
Арматурный полигон
Светильник (прожектор) на опорных мачтах
Площадка приема бетона
Ворота въезд на площадку
Пожарный пост
Контейнер для сбора бытового мусора
Направления подъезда к объектам строительства
Въезд
Выезд
Временные автодороги
Знак, предупреждающий о работе кран
Стенд со схемами строповки и таблицей масс грузов
Емкость под воду
Сигнальное ограждение
Биотуалет

Условные обозначения

10 – Проектная горизонталь
967.21 – Проектная (красная) отметка
966,62 – Существующая (черная) отметка земли
– Проезды, тротуары и площадки указанны условно

Изм.	Кол.уч.	Лист	№док.	Подпись	Дата
ГАП		Павлидис А.П.			
Проверил		Цой В.Г.			
Разработал		Сабирова Н.			
Норм. контр.		Цой В. Г.			

10-2023

Строительство 5-ти этажных 60-ти квартирных 2-х арендых жилых домов в г. Саркан Сарканского района

5-ти этажный 60-ти квартирный жилой дом

Стадия	Лист	Листов
РП	3	

Стройгенплан

ТОО "Асад-ЛТД" г.Шымкент - 2023 г.

Инв. №подл. | Подпись и дата | Взам. инв.№ | Инж.КК 05.2021

Формат А1

Согласовано

Согласовано

Взам. инв. №

Подп. и дата

Инв. № подл.

Изм.	Кол.уч.	Лист	№док.	Подпись	Дата
ГАП		Павлиди А.			
Проверил		Цой В.Г.			
Разработал		Сабирова Н.			
Норм.конт.		Цой В.Г.			

10-2023 АР

Строительство 5-ти этажных 60-ти квартирных 2-х арендных жилых домов в г.Саркан Сарканского района

5-ти этажный 60-ти квартирный жилой дом

Стадия	Лист	Листов
РП	4	

Общий вид

ТОО "Асад-ЛТД" г.Шымкент-2023г.

Формат А3А

Согласовано

Согласовано

Взам. инв. №

Подп. и дата

Инв. № подл.

						10-2023		АР
Изм.	Кол.уч.	Лист	№док.	Подпись	Дата	Строительство 5-ти этажных 60-ти квартирных 2-х арендных жилых домов в г.Саркан Сарканского района		
ГАП		Павлиди А.				5-ти этажный 60-ти квартирный жилой дом	Стадия	Лист	Листов
Проверил		Цой В.Г.					РП	5	
Разработал		Сабирова Н.				Общий вид	ТОО "Асад-ЛТД" г.Шымкент-2023г.		
Норм.конт.		Цой В.Г.							

Формат А3А

Согласовано

Согласовано

Взам. инв. №

Подп. и дата

Инв. № подл.

Изм.	Кол.уч.	Лист	№док.	Подпись	Дата
ГАП		Павлиди А.			
Проверил		Цой В.Г.			
Разработал		Сабирова Н.			
Норм.конт.		Цой В.Г.			

10-2023 АР

Строительство 5-ти этажных 60-ти квартирных 2-х арендных жилых домов в г.Саркан Сарканского района

5-ти этажный 60-ти квартирный жилой дом

Стадия	Лист	Листов
РП	6	

Общий вид

ТОО "Асад-ЛТД"
г.Шымкент-2023г.

Формат А3А

Согласовано

Согласовано

Взам. инв. №

Подп. и дата

Инв. № подл.

						10-2023		АР
Изм.	Кол.уч.	Лист	№док.	Подпись	Дата	Строительство 5-ти этажных 60-ти квартирных 2-х арендных жилых домов в г.Саркан Сарканского района		
ГАП		Павлиди А.				5-ти этажный 60-ти квартирный жилой дом	Стадия	Лист	Листов
Проверил		Цой В.Г.					РП	7	
Разработал		Сабирова Н.							
						Общий вид	ТОО "Асад-ЛТД" г.Шымкент-2023г.		
Норм.конт.		Цой В.Г.							

Формат А3А

Согласовано

Согласовано

Взам. инв. №

Подп. и дата

Инв. № подл.

						10-2023		АР
						Строительство 5-ти этажных 60-ти квартирных 2-х арендных жилых домов в г.Саркан Сарканского района		
Изм.	Кол.уч.	Лист	№док.	Подпись	Дата			
ГАП		Павлиди А.				5-ти этажный 60-ти квартирный жилой дом	Стадия	Лист	Листов
Проверил		Цой В.Г.					РП	8	
Разработал		Сабирова Н.							
						Общий вид	ТОО "Асад-ЛТД" г.Шымкент-2023г.		
Норм.конт.		Цой В.Г.							

Формат А3А

Согласовано

Согласовано

Взам. инв. №

Подп. и дата

Инв. № подл.

						10-2023		АР
Изм.	Кол.уч.	Лист	№док.	Подпись	Дата	Строительство 5-ти этажных 60-ти квартирных 2-х арендных жилых домов в г.Саркан Сарканского района		
ГАП		Павлиди А.				5-ти этажный 60-ти квартирный жилой дом	Стадия	Лист	Листов
Проверил		Цой В.Г.					РП	9	
Разработал		Сабирова Н.							
						Общий вид	ТОО "Асад-ЛТД" г.Шымкент-2023г.		
Норм.конт.		Цой В.Г.							

Формат А3А

Согласовано

Согласовано

Взам. инв. №

Подп. и дата

Инв. № подл.

Изм.	Кол.уч.	Лист	№док.	Подпись	Дата	10-2023 АР		
						Строительство 5-ти этажных 60-ти квартирных 2-х арендных жилых домов в г.Саркан Сарканского района		
ГАП		Павлиди А.				5-ти этажный 60-ти квартирный жилой дом	Стадия	Лист	Листов
Проверил		Цой В.Г.					РП	10	
Разработал		Сабирова Н.				Общий вид	ТОО "Асад-ЛТД" г.Шымкент-2023г.		
Норм.конт.		Цой В.Г.							

Формат А3А

План 1-го этажа (1 : 150)

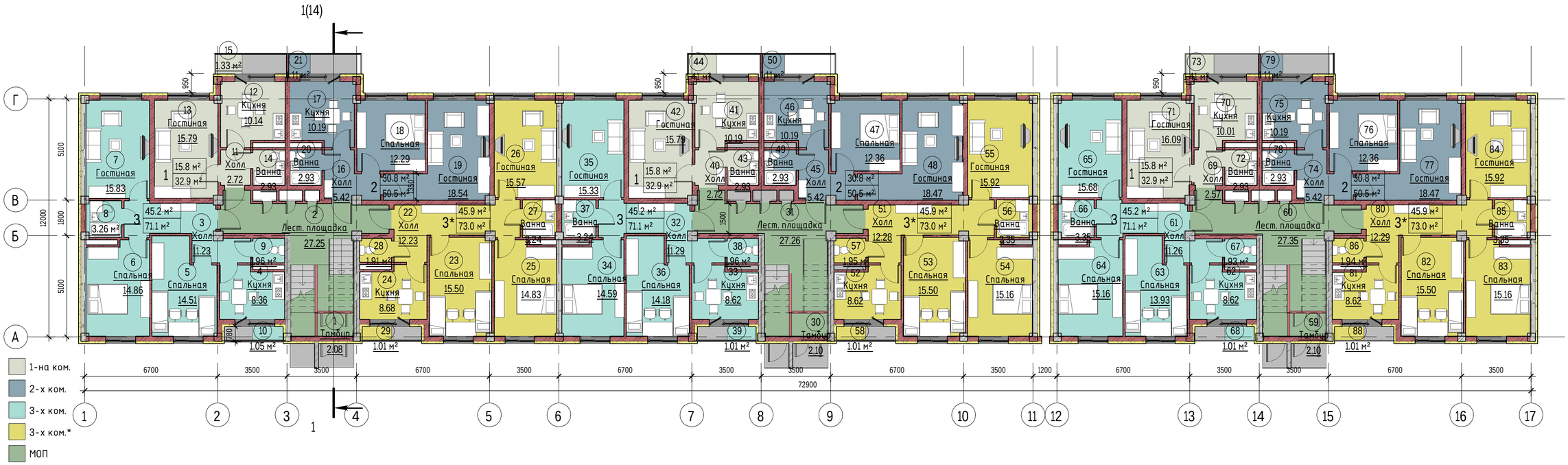

Экспликация помещений 1-го этажа МОП		
№	Наименование	Площадь
1	Тамбур	2.1 м²
2	Лест. площадка	27.3 м²
Общий итог: 2		29.3 м²

Экспликация помещений 1-го этажа 3-х ком.		
№	Наименование	Площадь
3	Холл	11.2 м²
4	Кухня	8.4 м²
5	Спальная	14.5 м²
6	Спальная	14.9 м²
7	Гостиная	15.8 м²
8	Ванна	3.3 м²
9	С/у	2.0 м²
10	Балкон	1.0 м²
Общий итог: 8		71.1 м²

Экспликация помещений 1-го этажа 1-на ком.		
№	Наименование	Площадь
11	Холл	2.7 м²
12	Кухня	10.1 м²
13	Гостиная	15.8 м²
14	Ванна	2.9 м²
15	Балкон	1.3 м²
Общий итог: 5		32.9 м²

Экспликация помещений 1-го этажа 2-х ком.		
№	Наименование	Площадь
16	Холл	5.4 м²
17	Кухня	10.2 м²
18	Спальная	12.3 м²
19	Гостиная	18.5 м²
20	Ванна	2.9 м²
21	Балкон	1.1 м²
Общий итог: 6		50.5 м²

Экспликация помещений 1-го этажа 3-х ком.*		
№	Наименование	Площадь
22	Холл	12.2 м²
23	Спальная	15.5 м²
24	Кухня	8.7 м²
25	Спальная	14.8 м²
26	Гостиная	15.6 м²
27	Ванна	3.2 м²
28	С/у	1.9 м²
29	Балкон	1.0 м²
Общий итог: 8		73.0 м²

Экспликация помещений 1-го этажа		
№	Наименование	Площадь
1	Тамбур	2.1 м²
2	Лест. площадка	27.3 м²
3	Холл	11.2 м²
4	Кухня	8.4 м²
5	Спальная	14.5 м²
6	Спальная	14.9 м²
7	Гостиная	15.8 м²
8	Ванна	3.3 м²
9	С/у	2.0 м²
10	Балкон	1.0 м²
11	Холл	2.7 м²
12	Кухня	10.1 м²
13	Гостиная	15.8 м²
14	Ванна	2.9 м²
15	Балкон	1.3 м²
16	Холл	5.4 м²
17	Кухня	10.2 м²
18	Спальная	12.3 м²
19	Гостиная	18.5 м²
20	Ванна	2.9 м²
21	Балкон	1.1 м²
22	Холл	12.2 м²
23	Спальная	15.5 м²
24	Кухня	8.7 м²
25	Спальная	14.8 м²
26	Гостиная	15.6 м²
27	Ванна	3.2 м²
28	С/у	1.9 м²
29	Балкон	1.0 м²

Экспликация помещений 1-го этажа		
№	Наименование	Площадь
30	Тамбур	2.1 м²
31	Лест. площадка	27.3 м²
32	Холл	11.3 м²
33	Кухня	8.6 м²
34	Спальная	14.6 м²
35	Гостиная	15.3 м²
36	Спальная	14.2 м²
37	Ванна	3.2 м²
38	С/у	2.0 м²
39	Балкон	1.0 м²
40	Холл	2.7 м²
41	Кухня	10.2 м²
42	Гостиная	15.8 м²
43	Ванна	2.9 м²
44	Балкон	1.4 м²
45	Холл	5.4 м²
46	Кухня	10.2 м²
47	Спальная	12.4 м²
48	Гостиная	18.5 м²
49	Ванна	2.9 м²
50	Балкон	1.1 м²
51	Холл	12.3 м²
52	Кухня	8.6 м²
53	Спальная	15.5 м²
54	Спальная	15.2 м²
55	Гостиная	15.9 м²
56	Ванна	3.3 м²
57	С/у	1.9 м²
58	Балкон	1.0 м²
59	Тамбур	2.1 м²
60	Лест. площадка	27.4 м²
61	Холл	11.3 м²
62	Кухня	8.6 м²
63	Спальная	13.9 м²
64	Спальная	15.2 м²
65	Гостиная	15.7 м²
66	Ванна	3.3 м²
67	С/у	1.9 м²
68	Балкон	1.0 м²
69	Холл	2.6 м²
70	Кухня	10.0 м²
71	Гостиная	16.1 м²
72	Ванна	2.9 м²
73	Балкон	1.4 м²
74	Холл	5.4 м²
75	Кухня	10.2 м²
76	Спальная	12.4 м²
77	Гостиная	18.5 м²
78	Ванна	2.9 м²
79	Балкон	1.1 м²
80	Холл	12.3 м²
81	Кухня	8.6 м²
82	Спальная	15.5 м²
83	Спальная	15.2 м²
84	Гостиная	15.9 м²
85	Ванна	3.3 м²
86	С/у	1.9 м²
88	Балкон	1.0 м²
Общий итог: 87		771.2 м²

Экспликация помещений 1-го этажа МОП 2		
№	Наименование	Площадь
30	Тамбур	2.1 м²
31	Лест. площадка	27.3 м²
Общий итог: 2		29.4 м²

Экспликация помещений 1-го этажа 3-х ком. 2 подъезд		
№	Наименование	Площадь
32	Холл	11.3 м²
33	Кухня	8.6 м²
34	Спальная	14.6 м²
35	Гостиная	15.3 м²
36	Спальная	14.2 м²
37	Ванна	3.2 м²
38	С/у	2.0 м²
39	Балкон	1.0 м²
Общий итог: 8		70.2 м²

Экспликация помещений 1-го этажа 1-на ком. 2 подъзд		
№	Наименование	Площадь
40	Холл	2.7 м²
41	Кухня	10.2 м²
42	Гостиная	15.8 м²
43	Ванна	2.9 м²
44	Балкон	1.4 м²
Общий итог: 5		33.0 м²

Экспликация помещений 1-го этажа 2-х ком. 2 подъзд		
№	Наименование	Площадь
45	Холл	5.4 м²
46	Кухня	10.2 м²
47	Спальная	12.4 м²
48	Гостиная	18.5 м²
49	Ванна	2.9 м²
50	Балкон	1.1 м²
Общий итог: 6		50.5 м²

Экспликация помещений 1-го этажа 3-х ком.* 2 подъзд		
№	Наименование	Площадь
51	Холл	12.3 м²
52	Кухня	8.6 м²
53	Спальная	15.5 м²
54	Спальная	15.2 м²
55	Гостиная	15.9 м²
56	Ванна	3.3 м²
57	С/у	1.9 м²
58	Балкон	1.0 м²
Общий итог: 8		73.8 м²

Экспликация помещений 1-го этажа МОП 3		
№	Наименование	Площадь
59	Тамбур	2.1 м²
60	Лест. площадка	27.4 м²
Общий итог: 2		29.5 м²

Экспликация помещений 1-го этажа 3-х ком. 3 подъезд		
№	Наименование	Площадь
61	Холл	11.3 м²
62	Кухня	8.6 м²
63	Спальная	13.9 м²
64	Спальная	15.2 м²
65	Гостиная	15.7 м²
66	Ванна	3.3 м²
67	С/у	1.9 м²
68	Балкон	1.0 м²
Общий итог: 8		70.9 м²

Экспликация помещений 1-го этажа 1-на ком. 3 подъзд		
№	Наименование	Площадь
69	Холл	2.6 м²
70	Кухня	10.0 м²
71	Гостиная	16.1 м²
72	Ванна	2.9 м²
73	Балкон	1.4 м²
Общий итог: 5		33.0 м²

Экспликация помещений 1-го этажа 2-х ком. 3 подъзд		
№	Наименование	Площадь
74	Холл	5.4 м²
75	Кухня	10.2 м²
76	Спальная	12.4 м²
77	Гостиная	18.5 м²
78	Ванна	2.9 м²
79	Балкон	1.1 м²
Общий итог: 6		50.5 м²

Экспликация помещений 1-го этажа 3-х ком.* 3 подъзд		
№	Наименование	Площадь
80	Холл	12.3 м²
81	Кухня	8.6 м²
82	Спальная	15.5 м²
83	Спальная	15.2 м²
84	Гостиная	15.9 м²
85	Ванна	3.3 м²
86	С/у	1.9 м²
88	Балкон	1.0 м²
Общий итог: 8		73.8 м²

Согласовано

Согласовано

Взам. инв. №

Подп. и дата

Инв. № подл.

Изм.	Кол.уч.	Лист	№док.	Подпись	Дата
ГАП		Павлиди А.			
Проверил		Цой В.Г.			
Разработал		Сабирова Н.			
Норм.конт.		Цой В.Г.			

10-2023 АР

Строительство 5-ти этажных 60-ти квартирных 2-х арендных жилых домов в г.Саркан Сарканского района

5-ти этажный 60-ти квартирный жилой дом

Стадия	Лист	Листов
РП	11	

План 1-го этажа

ТОО "Асад-ЛТД" г.Шымкент-2023г.

Формат А3А

План типового этажа (1 : 150)

Экспликация помещений типового этажа МОП 1 подъезд		
№	Наименование	Площадь
1	Лест. площадка	30.0 м²
Общий итог: 1		30.0 м²

Экспликация помещений типового этажа 3-х ком.		
№	Наименование	Площадь
2	Холл	11.2 м²
3	Кухня	8.4 м²
4	Спальная	14.5 м²
5	Спальная	14.9 м²
6	Гостиная	15.8 м²
7	Ванна	3.3 м²
8	С/у	1.9 м²
9	Балкон	1.0 м²
Общий итог: 8		71.0 м²

Экспликация помещений типового этажа 1-на ком.		
№	Наименование	Площадь
10	Холл	2.7 м²
11	Кухня	10.1 м²
12	Гостиная	15.8 м²
13	Ванна	2.9 м²
14	Балкон	1.3 м²
Общий итог: 5		32.9 м²

Экспликация помещений типового этажа 2-х ком.		
№	Наименование	Площадь
15	Холл	5.4 м²
16	Кухня	10.2 м²
17	Спальная	12.3 м²
18	Гостиная	18.5 м²
19	Ванна	2.9 м²
20	Балкон	1.1 м²
Общий итог: 6		50.5 м²

Экспликация помещений типового этажа 3-х ком.*		
№	Наименование	Площадь
21	Холл	12.3 м²
22	Спальная	15.5 м²
23	Кухня	8.6 м²
24	Спальная	14.8 м²
25	Гостиная	15.6 м²
26	Ванна	3.2 м²
27	С/у	1.9 м²
28	Балкон	1.0 м²
Общий итог: 8		73.0 м²

Экспликация помещений типового этажа МОП 2 подъезд		
№	Наименование	Площадь
29	Лест. площадка	30.0 м²
Общий итог: 1		30.0 м²

Экспликация помещений типового этажа 3-х ком. 2 подъезд		
№	Наименование	Площадь
30	Холл	11.3 м²
31	Кухня	8.6 м²
32	Спальная	14.2 м²
33	Спальная	14.6 м²
34	Гостиная	15.3 м²
35	Ванна	3.2 м²
36	С/у	2.0 м²
37	Балкон	1.0 м²
Общий итог: 8		70.2 м²

Экспликация помещений типового этажа 1-на ком. 2 подъезд		
№	Наименование	Площадь
38	Холл	2.7 м²
39	Кухня	10.2 м²
40	Гостиная	15.8 м²
41	Ванна	2.9 м²
42	Балкон	1.4 м²
Общий итог: 5		33.0 м²

Экспликация помещений типового этажа 2-х ком. 2 подъезд		
№	Наименование	Площадь
43	Холл	5.4 м²
44	Кухня	10.2 м²
45	Спальная	12.4 м²
46	Гостиная	18.5 м²
47	Ванна	2.9 м²
48	Балкон	1.1 м²
Общий итог: 6		50.5 м²

Экспликация помещений типового этажа 3-х ком.* 2 подъезд		
№	Наименование	Площадь
49	Холл	12.3 м²
50	Кухня	8.6 м²
51	Спальная	15.5 м²
52	Спальная	15.2 м²
53	Гостиная	15.9 м²
54	Ванна	3.3 м²
55	С/у	1.9 м²
56	Балкон	1.0 м²
Общий итог: 8		73.8 м²

Экспликация помещений типового этажа МОП 3 подъезд копия 1		
№	Наименование	Площадь
57	Лест. площадка	30.1 м²
Общий итог: 1		30.1 м²

Экспликация помещений типового этажа 3-х ком. 3 подъезд		
№	Наименование	Площадь
58	Холл	11.2 м²
59	Кухня	8.6 м²
60	Спальная	13.9 м²
61	Спальная	15.2 м²
62	Гостиная	15.7 м²
63	Ванна	3.3 м²
64	С/у	1.9 м²
65	Балкон	1.0 м²
Общий итог: 8		70.8 м²

Экспликация помещений типового этажа 1-на ком. 3 подъезд		
№	Наименование	Площадь
66	Холл	2.6 м²
67	Кухня	10.0 м²
68	Гостиная	16.1 м²
69	Ванна	2.9 м²
70	С/у	1.2 м²
Общий итог: 5		32.8 м²

Экспликация помещений типового этажа 2-х ком. 3 подъезд		
№	Наименование	Площадь
71	Холл	5.1 м²
72	Кухня	10.2 м²
73	Спальная	12.4 м²
74	Гостиная	18.7 м²
75	Ванна	2.9 м²
76	Балкон	1.1 м²
Общий итог: 6		50.5 м²

Экспликация помещений типового этажа 3-х ком.* 3 подъезд		
№	Наименование	Площадь
77	Холл	12.0 м²
78	Кухня	8.6 м²
79	Спальная	15.8 м²
80	Спальная	15.2 м²
81	Гостиная	15.9 м²
82	Ванна	3.3 м²
83	С/у	1.9 м²
84	Балкон	1.0 м²
Общий итог: 8		73.8 м²

Экспликация помещений типового этажа		
№	Наименование	Площадь
1	Лест. площадка	30.0 м²
2	Холл	11.2 м²
3	Кухня	8.4 м²
4	Спальная	14.5 м²
5	Спальная	14.9 м²
6	Гостиная	15.8 м²
7	Ванна	3.3 м²
8	С/у	1.9 м²
9	Балкон	1.0 м²
10	Холл	2.7 м²
11	Кухня	10.1 м²
12	Гостиная	15.8 м²
13	Ванна	2.9 м²
14	Балкон	1.3 м²
15	Холл	5.4 м²
16	Кухня	10.2 м²
17	Спальная	12.3 м²
18	Гостиная	18.5 м²
19	Ванна	2.9 м²
20	Балкон	1.1 м²
21	Холл	12.3 м²
22	Спальная	15.5 м²
23	Кухня	8.6 м²
24	Спальная	14.8 м²
25	Гостиная	15.6 м²
26	Ванна	3.2 м²
27	С/у	1.9 м²
28	Балкон	1.0 м²

Экспликация помещений типового этажа		
№	Наименование	Площадь
29	Лест. площадка	30.0 м²
30	Холл	11.3 м²
31	Кухня	8.6 м²
32	Спальная	14.2 м²
33	Спальная	14.6 м²
34	Гостиная	15.3 м²
35	Ванна	3.2 м²
36	С/у	2.0 м²
37	Балкон	1.0 м²
38	Холл	2.7 м²
39	Кухня	10.2 м²
40	Гостиная	15.8 м²
41	Ванна	2.9 м²
42	Балкон	1.4 м²
43	Холл	5.4 м²
44	Кухня	10.2 м²
45	Спальная	12.4 м²
46	Гостиная	18.5 м²
47	Ванна	2.9 м²
48	Балкон	1.1 м²
49	Холл	12.3 м²
50	Кухня	8.6 м²
51	Спальная	15.5 м²
52	Спальная	15.2 м²
53	Гостиная	15.9 м²
54	Ванна	3.3 м²
55	С/у	1.9 м²
56	Балкон	1.0 м²

Экспликация помещений типового этажа		
№	Наименование	Площадь
57	Лест. площадка	30.1 м²
58	Холл	11.2 м²
59	Кухня	8.6 м²
60	Спальная	13.9 м²
61	Спальная	15.2 м²
62	Гостиная	15.7 м²
63	Ванна	3.3 м²
64	С/у	1.9 м²
65	Балкон	1.0 м²
66	Холл	2.6 м²
67	Кухня	10.0 м²
68	Гостиная	16.1 м²
69	Ванна	2.9 м²
70	С/у	1.2 м²
71	Холл	5.1 м²
72	Кухня	10.2 м²
73	Спальная	12.4 м²
74	Гостиная	18.7 м²
75	Ванна	2.9 м²
76	Балкон	1.1 м²
77	Холл	12.0 м²
78	Кухня	8.6 м²
79	Спальная	15.8 м²
80	Спальная	15.2 м²
81	Гостиная	15.9 м²
82	Ванна	3.3 м²
83	С/у	1.9 м²
84	Балкон	1.0 м²
Общий итог: 84		772.9 м²

Согласовано

Согласовано

Взам. инв. №

Подп. и дата

Инв. № подл.

Изм.	Кол.уч.	Лист	№док.	Подпись	Дата
ГАП		Павлиди А.			
Проверил		Цой В.Г.			
Разработал		Сабирова Н.			
Норм.конт.		Цой В.Г.			

10-2023 АР

Строительство 5-ти этажных 60-ти квартирных 2-х арендных жилых домов в г.Саркан Сарканского района

5-ти этажный 60-ти квартирный жилой дом

Стадия	Лист	Листов
РП	12	

План типового этажа

ТОО "Асад-ЛТД" г.Шымкент-2023г.

Формат А3А

План кровли (1 : 200)

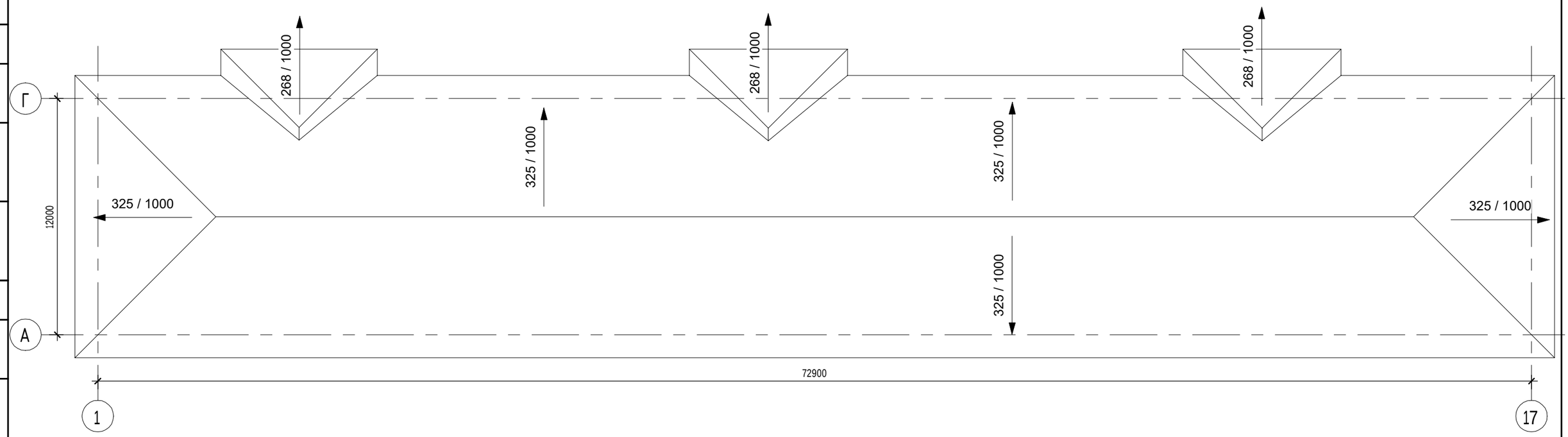

Согласовано

Согласовано

Взам. инв. №

Подп. и дата

Инв. № подл.

Изм.	Кол.уч.	Лист	№док.	Подпись	Дата
ГАП		Павлиди А.			
Проверил		Цой В.Г.			
Разработал		Сабирова Н.			
Норм.конт.		Цой В.Г.			

10-2023 АР

Строительство 5-ти этажных 60-ти квартирных 2-х арендных жилых домов в г.Саркан Сарканского района

5-ти этажный 60-ти квартирный жилой дом

Стадия	Лист	Листов
РП	13	

План кровли

ТОО "Асад-ЛТД" г.Шымкент-2023г.

Формат А3А

Разрез 1-1;

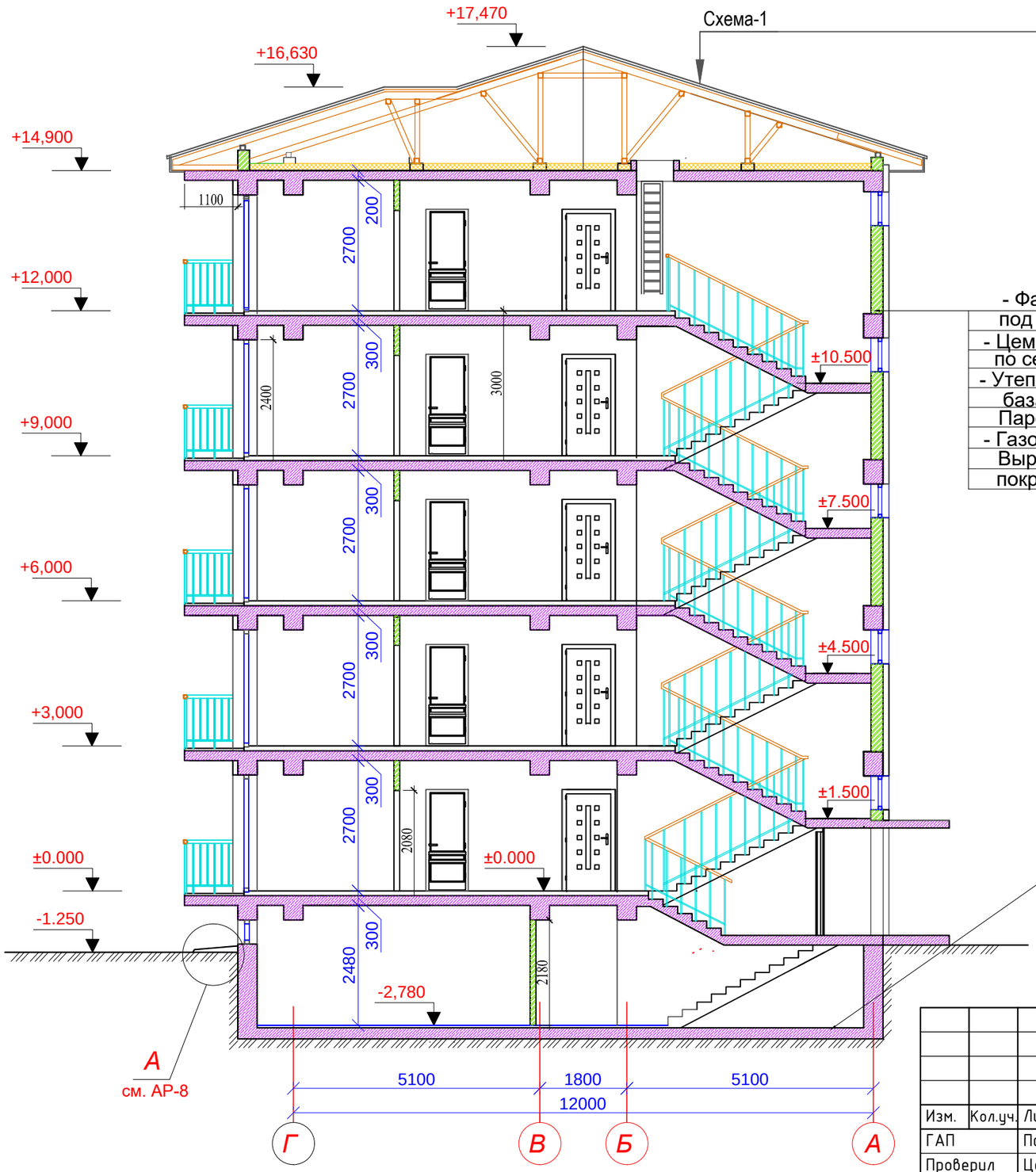

Схема-1

Профнастил по дерев .
Деревянная стропильная конструкция
Чердачное пространство
Минераловатные плиты П-50 ГОСТ 9573 - 2012
λ = 0,035 Вт/м с, б=150мм
Пароизоляция - 1 слой рубероида
Монолитная ж/б плита покрытия, δ=200мм

- Фасадная покраска под цвет травертин
- Цем.песч.штукатурка(М150)-30мм по сетке"Рабица" с ячейкой 20х20
- Утеплитель - П-75 минплита на базальтовой основе,г=150 кг/м³,δ=100мм
Пароизоляция
- Газоблок 60х300х200, δ=300мм
Выравнивание сухими смесями, покраска в/эм.на 2 раза

- Бетонный пол с железнением
- Выравнив.стяжка из цем-песч. р-ра М150 - 10мм
- Стяжка из цем-песч. р-ра(В15) - 30 мм
армир.сетка 5ВРІ 200/200
- Керамзит ґ= 600 кг/м3 -100 мм
Гидроизоляция - 1 слоя рубероида с перехлестом
- Бетонная подгот.из бетона(В7,5)-100мм
Утрамбованный с щебнем несжимаемый грунт по фундаментной плите

						10-2023		АР	
						Строительство 5-ти этажных 60-ти квартирных 2-х арендных жилых домов в г.Саркан Сарканского района			
Изм.	Кол.уч.	Лист	№док.	Подпись	Дата				
ГАП		Павлиди А.				5-ти этажный 60-ти квартирный жилой дом	Стадия	Лист	Листов
Проверил		Цой В.Г.					РП	14	
Разработал		Сабирова Н.							
						Разрез 1-1	ТОО "Асад-ЛТД" г.Шымкент-2023г.		
Норм.конт.		Цой В.Г.							

Формат А3 (Альбом)

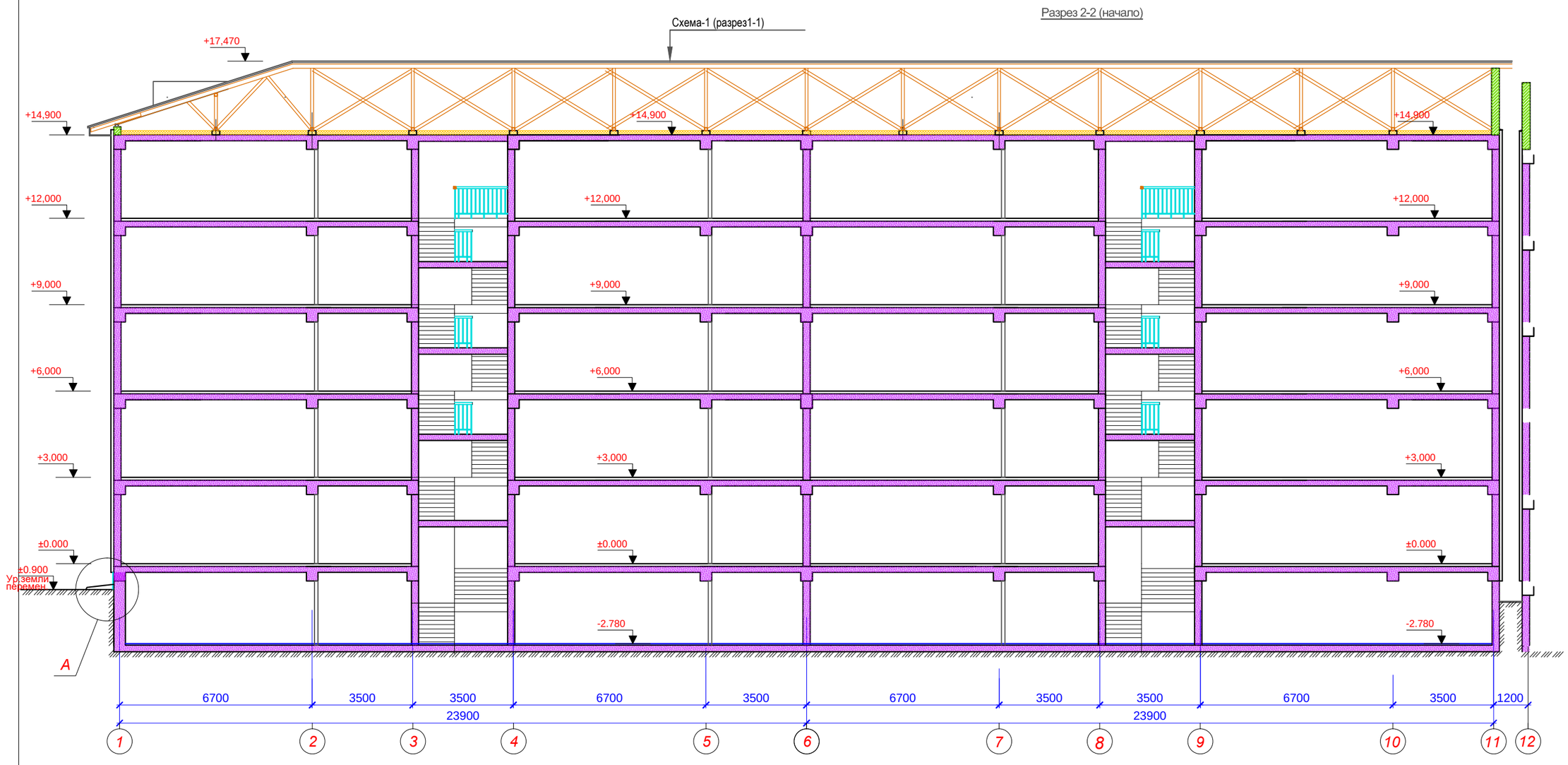

Примечание: Данный лист см. совместно с листами АР-8*

Разрез 2-2 (продолжение)

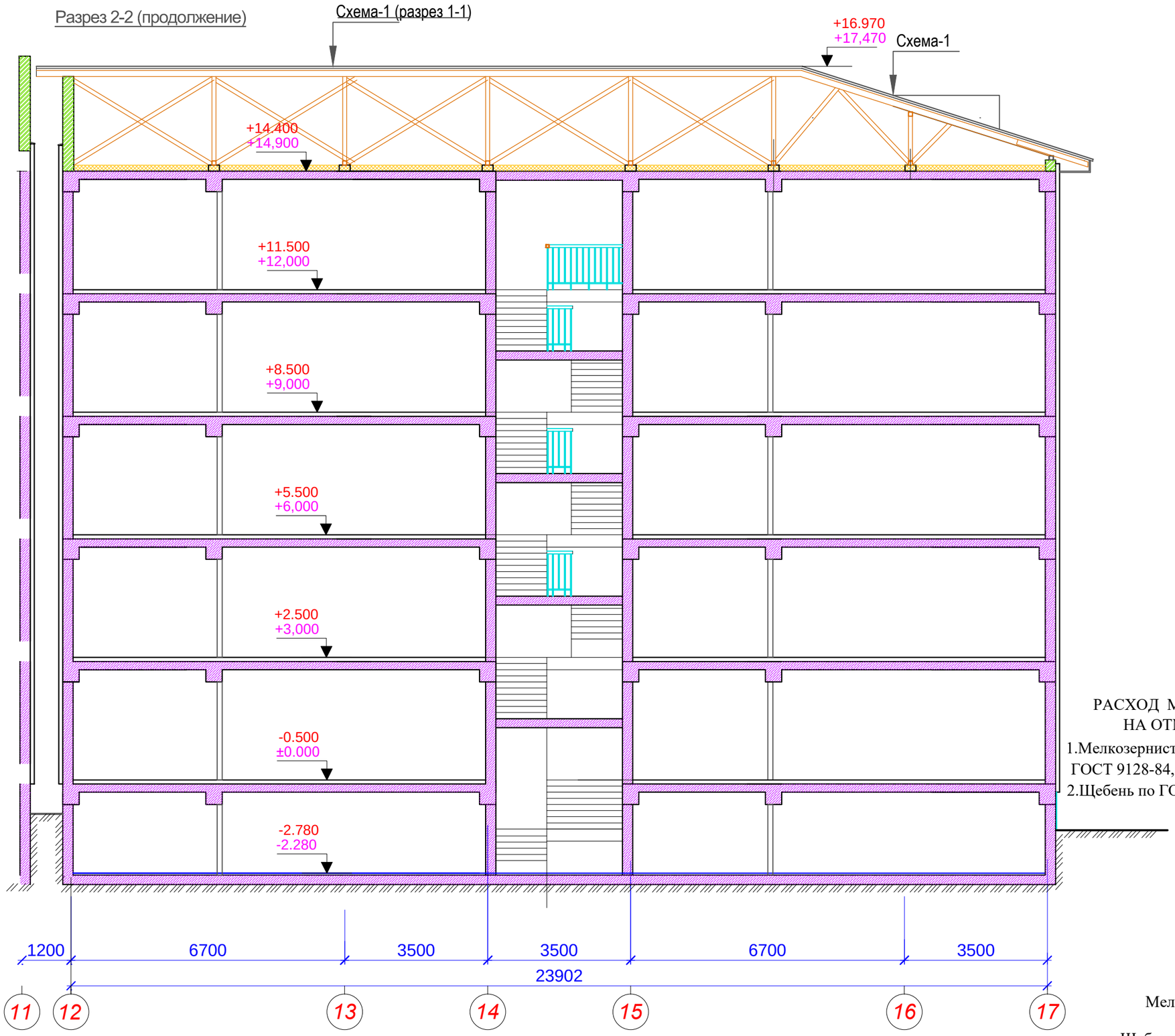

РАСХОД МАТЕРИАЛОВ
НА ОТМОСТКУ:

1.Мелкозернистый асфальтобетон
ГОСТ 9128-84, б=30мм ----- 8,5 м3
2.Щебень по ГОСТ 8267-82, б=120мм-----34,0 м3

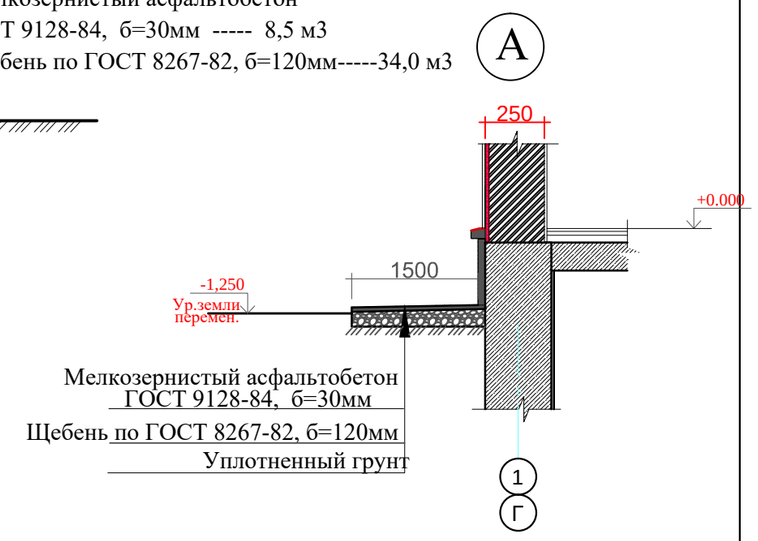

Примечание: Данный лист см . совместно с листами АР-8

Изм.	Кол.уч.	Лист	№док.	Подпись	Дата	10-2023 АР			
ГАП			Павлиди А.			Строительство 5-ти этажных 60-ти квартирных 2-х арендных жилых домов в г.Сарканского Саркандского района			
Проверил			Цой В.Г.				Стадия	Лист	Листов
Разработал			Сабирова Н.			5-ти этажный 60-ти квартирный жилой дом	РП	99	
Норм.конт.			Цой В.Г.			Общий вид	ТОО "Асад-ЛТД" г.Шымкент-2023г.		

Формат А3 (Альбом)

ВЕДОМОСТЬ НАРУЖНОЙ ОТДЕЛКИ (без учета процентной надбавки)

№ П/П	Вид отделки	Ед. изм.	Всего	Примечание
1	Цоколь - облицовка сплиттерной плиткой	м²	169,6	Цвет- серый
	Сетка, Ø10 AIII, шаг 200х200мм	м²		см.АР-32,узел "3"
	на арматуры Ø12 AIII, ш.400мм, L=200	шт.		
2	Фасад - Штукатурка под цвет травертин	м²	1951,0	в соответствии с облицовкой стен
3	Утепление наружных стен	м²	1951,0	цокольной части здания
	П-75 минплита на базальтовой основе,			
	г=150 кг/м³,δ=100мм, на зонтичных дюбелях			

Согласовано

Согласовано

Взам. инв. №

Подп. и дата

Инв. № подл.

Изм.	Кол.уч.	Лист	№док.	Подпись	Дата
ГАП		Павлиди А.			
Проверил		Цой В.Г.			
Разработал		Сабирова Н.			
Норм.конт.		Цой В.Г.			

10-2023 АР

Строительство 5-ти этажных 60-ти квартирных 2-х арендных жилых домов в г.Саркан Сарканского района

5-ти этажный 60-ти квартирный жилой дом

Стадия	Лист	Листов
РП	99	

Общий вид

ТОО "Асад-ЛТД" г.Шымкент-2023г.

Формат А3А

Ведомость отделки фасадов

Поз. отделки	Наименоваие материала отделки	RAL (CLASSIC)	
1	Фасадная краска	1013	
2	Фасадная краска	1015	
3	Фасадная краска	1019	
4	Сплиттерная плитка		Цвет- серый

Изм.	Кол.уч.	Лист	№док.	Подпись	Дата
ГАП		Павлиди А.			
Проверил		Цой В.Г.			
Разработал		Сабирова Н.			
Норм.конт.		Цой В.Г.			

10-2023 АР

Строительство 5-ти этажных 60-ти квартирных 2-х арендных жилых домов в г.Саркан Сарканского района

5-ти этажный 60-ти квартирный жилой дом

Стадия	Лист	Листов
РП	99	

Общий вид

ТОО "Асад-ЛТД" г.Шымкент-2023г.

Согласовано

Согласовано

Взам. инв. №

Подп. и дата

Инв. № подл.

Формат А3А

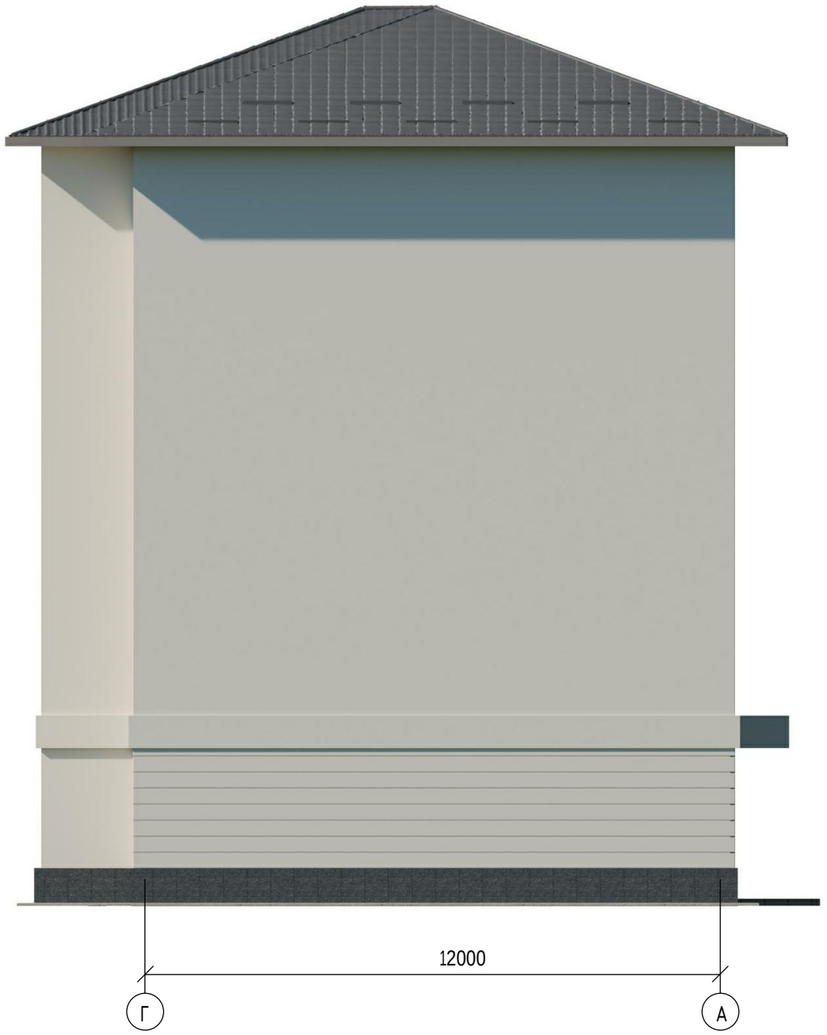

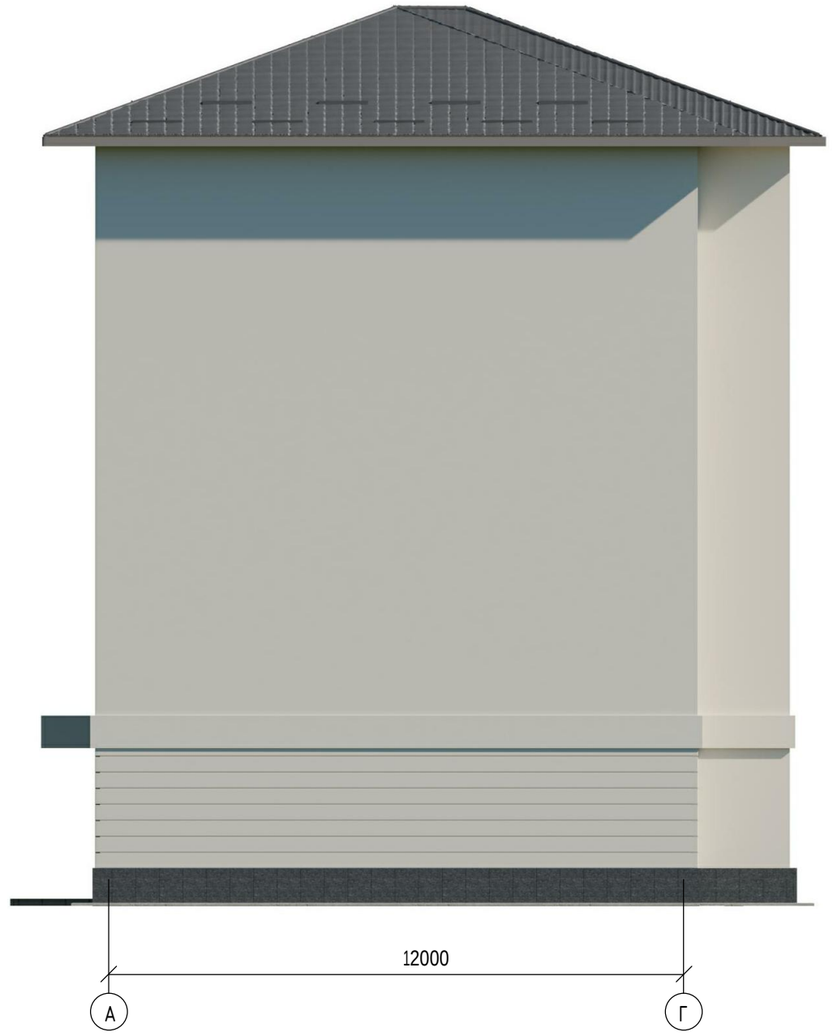

Взам. инв. №

Подп. и дата

Инв. № подл.

						10-2023		АР
Изм.	Кол.уч.	Лист	№док.	Подпись	Дата	Строительство 5-ти этажных 60-ти квартирных 2-х арендных жилых домов в г.Саркан Сарканского района		
ГАП		Павлиди А.				5-ти этажный 60-ти квартирный жилой дом	Стадия	Лист	Листов
Проверил		Цой В.Г.					РП	99	
Разработал		Сабирова Н.				Общий вид	ТОО "Асад-ЛТД" г.Шымкент-2023г.		
Норм.конт.		Цой В.Г.							

Формат А3А