ЖШС «Rise Project Group»
Қазақстан Республикасы,
Атырау облысы, Атырау қаласы,
Белинский көшесі,9

ТОО «Rise Project Group»
Республика Казахстан,
Атырауская область, г. Атырау,
ул.Белинского,9

Государственная лицензия: ГСЛ №08277 от 22.10.2020г.

ПРОЕКТНАЯ ДОКУМЕНТАЦИЯ

Строительство ИКИ фельдшерско-акушерского пункта в с.Кудряшова Курмангазинского района Атырауской области

Том 2 ГСН

Газоснабжение (Наружнее)

RPG-PR-028-23-ГСН

Атырау 2023

ТОО «Rise Project Group»

Государственная лицензия: ГСЛ №08277 от 22.10.2020г.

ПРОЕКТНАЯ ДОКУМЕНТАЦИЯ

Строительство ИКИ фельдшерско-акушерского пункта в с.Кудряшова Курмангазинского района Атырауской области

Том 2 ГСН

Газоснабжение (Наружнее)

RPG-PR-028-23-ГСН

ГИП Токтамисов А.М.

Директор Аведьян О.С.

г.Атырау 2023г.

Согласовано

Взам. инв. №

Подп. и дата

Инв. № подл.

ВЕДОМОСТЬ РАБОЧИХ ЧЕРТЕЖЕЙ ОСНОВНОГО КОМПЛЕКТА

Лист	Наименование	Примечание
1	Общие данные	
2	План газопровода среднего давления М1:500	
3	Продольный профиль газопровода среднего давления М1:500	
4	Защитный футляр ПЭ Ф160х9,5	
5	Узел защиты подземного кабеля	
6	Монтажный чертеж ГРПШ	
7	Предупредительный знак	

Ведомость ссылочных и прилагаемых документов

Обозначение	Наименование	Примечание
Серия 5.905-15	Оборудование, узлы и детали наружных газопроводов.	
СН РК 4.03-01-2011	Газораспределительные системы	
СП РК 4_03-101- 2013	Газораспределительные системы	
	Прилагаемые документы	
RPG-PR-029-23-ГСН.СО	Спецификация оборудования	2 листа
RPG-PR-029-23-ГСН.Пр.1	Ограждение 3х3 для крана	1 лист
RPG-PR-029-23-ГСН.Пр.2	Выход полиэтиленового газопровода из земли с использованием стыковой сварки	2 листа
RPG-PR-029-23-ГСН.Пр.3	Установка полиэтиленового крана под ковер	2 листа
RPG-PR-029-23-ГСН.ВР	Ведомость объемов работ	1 лист

ОБЩИЕ ДАННЫЕ

Рабочий проект разработан в соответствии с техническими условиями выданными АО "КазТрансГаз-Аймак".

Проектом предусмотрено газоснабжение котельной на отопление и горячее водоснабжение для медицинского пункта.

Врезка предусмотрена от действующего подземного газопровода среднего давления (PN=0,3 МПа) Ø225мм, проложенного восточнее объекта газификации.

На месте врезки предусматривается подземный стальной кран шаровой ГОСТ Р 50838-2011 SDR 11 DN63 Ру=1,6 МПа ручной.

В месте ввода газопровода в здание предусматривается установка отключающих устройств - кран шаровой DN50 Ру=1,6 МПа фланцевый.

От точки врезки до объекта газификации прокладка газопровода низкого давления, осуществляется подземным и надземным способом. Надземный газопровод ввод в здание.

Подземный газопровод запроектирован из полиэтиленовых труб по СТ РК ГОСТ Р 50838-2011 PE 100 SDR 11 Ø63х3,8 мм.

Подземный полиэтиленовый газопровод проложен согласно СН РК 4.03-01-2011, с заглублением до верха трубы не менее 1,0 м, в местах где газопровод проложен под автодорогой - 1,5 м до верха футляра.

Надземный газопровод запроектирован из стальной электросварной прямошовной трубы Ф57х3,5 мм по ГОСТ 10704-91.

Повороты линейной части газопровода в горизонтальной и вертикальной плоскостях выполняются полиэтиленовыми отводами или упругим изгибом с радиусом не менее 25 наружных диаметров трубы.

Сварка полиэтиленового газопровода осуществляется элекстросварными муфтами.

Аварийный запас труб, используемый для устранения повреждений полиэтиленовых труб, которые могут произойти в процессе транспортировки, изготовления ответвлений (врезок) и других нужд, учтен в размере 2% от общей протяженности газопровода.

Обозначение трассы предусматривается путем укладки сигнальной ленты желтого цвета с несмываемой надписью "Осторожно! Газ" на расстоянии 0,2 м от верха присыпанного полиэтиленового газопровода по всей длине трассы и электропроводом-спутником, позволяющим определить местонахождение газопровода приборным методом.

После монтажа надземный газопровод защитить от атмосферной коррозии покрытием, состоящим из двух слоев грунтовки и двух слоев масляной краской желтого цвета, а запорную арматуру покрыть масляной краской красного цвета.

Для сварки газопровода применять электроды типа Э42, Э42А ГОСТ 9467-75.

Монтаж и испытание газопровода выполнять в соответствии с требованиями СП РК 4.03-01-2011 и "Требованиями безопасности объектов систем газоснабжения".

Испытание газопровода на герметичность:

- надземный газопровод низкого давления - 0,3 МПа, продолжительность 1 час.

Контроль сварных стыков физическими методами в соответствии МСН 4.03-01-2003:

Для газопроводов из стальных труб контроль проводят радиографическим методом ГОСТ 7512-82.

- надземный газопроводы давлением до 1,2 МПа - 5% контроль сварных стыков.
- подземный газопроводы давлением до 0,005МПа - 10% контроль сварных стыков.
- подземные газопроводы всех давлений, прокладываемые под магистральными дорогами и улицами с капитальными типами дорожных одежд, а также на переходах через водные преграды, во всех случаях прокладки газопроводов в футляре (в пределах перехода и по одному стыку в обе стороны от пересекаемого сооружения) - 100% контроль сварных стыков.
- подземные газопроводы давлением до 1,2МПа - 100% контроль сварных стыков.
- газопроводы ГРП и ГРУ давлением до 1,2МПа - 100% контроль сварных стыков.

Проект разработан в соответствии с действующими нормами и правилами и предусматривает мероприятия, обеспечивающие взрывную, взрывопожарную и пожарную безопасность при эксплуатации здания, а также соответствует требованиям экологических и санитарно-гигиенических норм.

Главный инженер проекта Токтамисов

Согласовано

Взам. инв. N

Подп. и дата

Инв. N подл.

Изм.	Кол.	Лист	N док.	Подпись	Дата
РАЗРАБ.		Инсенбаев			
ГИП		Токтамисов			
Н. КОНТР.		Аведьян			

RPG-PR-028-23-ГСН

ИКИ фельдшерско-акушерского в с.Кудряшова Курмангазинского района Атырауской области

Наружное газоснабжение

Стадия	Лист	Листов
РП	1	7

Общие данные

ТОО "Rise Project Group"

Формат А3

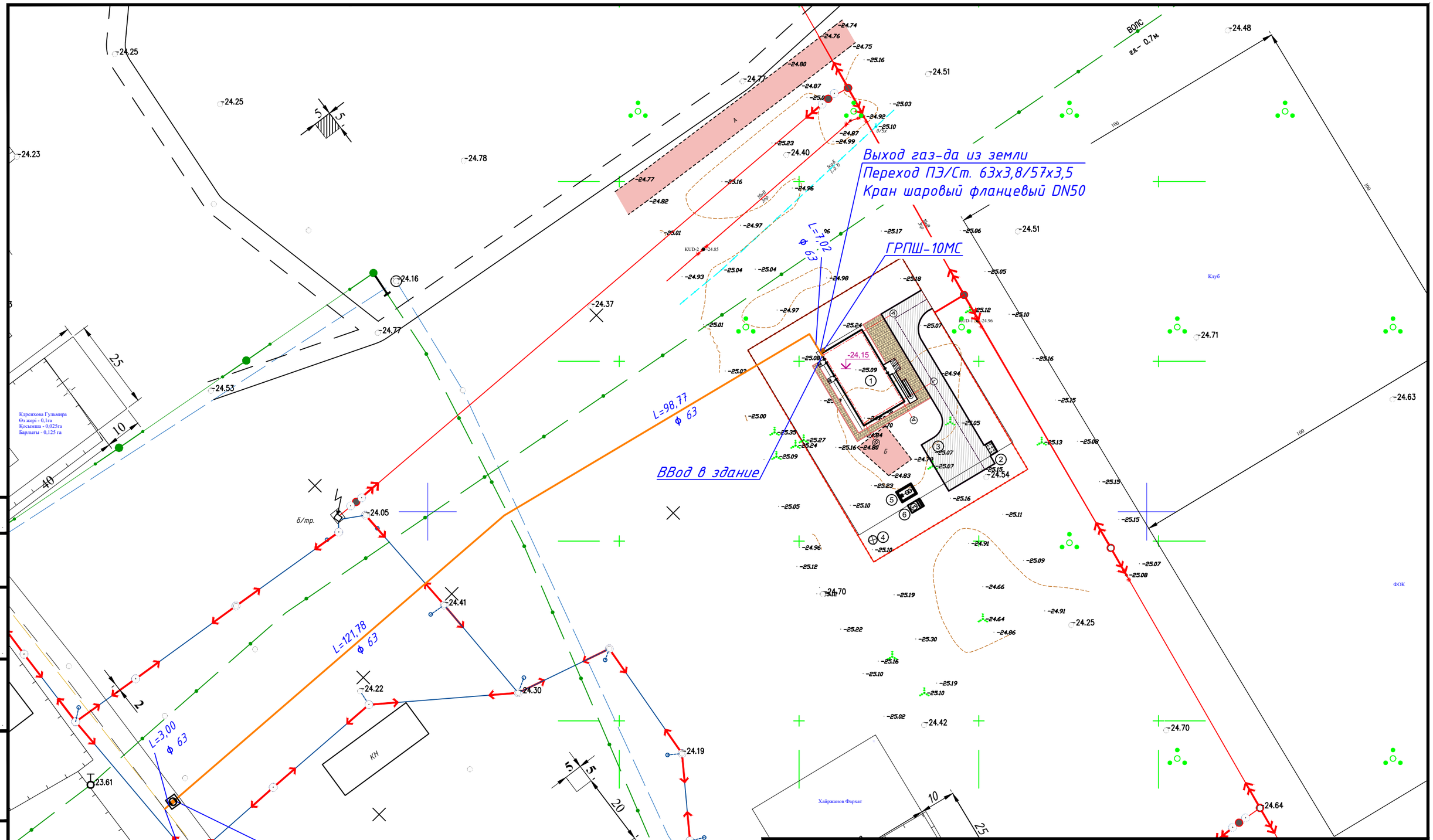

Изм.	Кол.	Лист	N док.	Подпись	Дата	RPG-PR-028-23-ГСН
						ИКИ фельдшерско-акушерского в с.Кудряшова Курмангазинского района Атырауской области
РАЗРАБ.		Инсенбаев				Наружное газоснабжение
ГИП		Токтамисов				Стадия: РП · Лист: 2 · Листов: 5
Н. КОНТР.		Аведьян				План сетей Г2 (М 1:1000)
						ТОО "Rise Project Group"

Согласовано

Взам. инв. N

Подп. и дата

Инв. N подл.

Формат А3

Продольный профиль Г2

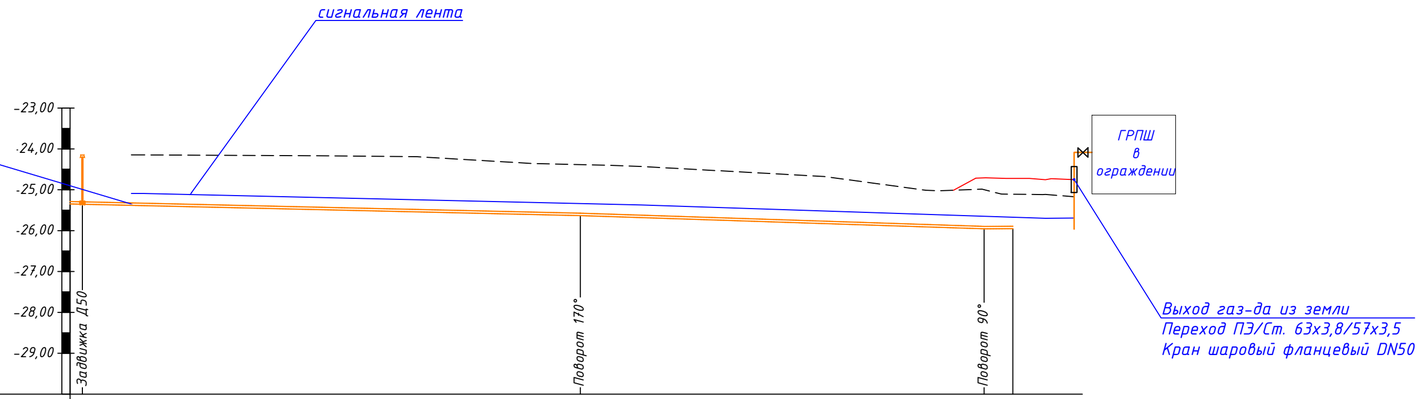

ПРОЕКТНАЯ ОТМЕТКА ЗЕМЛИ	-	-	-24,75 / -24,75
НАТУРНАЯ ОТМЕТКА ЗЕМЛИ	-24,11 / -24,15	-24,43	-25,11 / -25,17
Отметка дна траншеи, м	-25,45 / -25,46	-25,73	-26,06 / -26,05
Отметка верха трубы, м	-25,29 / -25,29	-25,57	-25,89 / -25,89
ГЛУБИНА ТРАНШЕИ, м	- / 1,31 / 1,31	- / 1,30	1,31 / 0,95 / 1,30 / 0,88
ОБОЗНАЧЕНИЕ ТРУБЫ И ТИП ИЗОЛЯЦИИ	Труба ПЭ 100 SDR 17 - 63х3,8 питьевая ГОСТ 18599-2001		
ОСНОВАНИЕ	Песок слоем 0,1 м Кф>0,5 м/сут по ГОСТ 8736-2014		
УКЛОН / ДЛИНА,ДИАМЕТР	2 / 124,8 Д=63	3 / 98,8 Д=63	0 / 7,0 Д=63
РАССТОЯНИЕ МЕЖДУ КОЛОДЦАМИ И ПЕРЕСЕКАЕМЫМИ КОММУНИКАЦИЯМИ	3,0 / 121,8	98,8	7,0
Пикетаж (расстояния от начала)	+3,0 / ПК 0	ПК 1 / +124,8	ПК 2 / +223,6 / +230,6
НОМЕР КОЛОДЦА, ТОЧКИ УГЛА ПОВОРОТА	36 / 37	35	34 / 33

Сечение траншеи

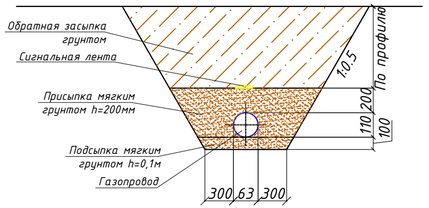

Условные обозначения:

- Г2 — Газопровод среднего давления PN=0,3МПа
- УП 90° — Угол поворота газопровода
- Контрольная трубка
- Сигнальная лента

1. Общие данные см. лист - 1
2. План газопровода см. лист - 2
3. Спецификацию, ведомость объёмов работ см. прилаг. СО и ВР
4. Производство работ, контроль монтажных сварных соединений и испытание газопроводов производить в соответствии СН РК 4.03-01-2011
5. Пересечение газопровода с коммуникациями выполнить с соблюдением условий:
- от водо, газопроводов, канализации, - 0,2 м
- от эл. кабеля, кабеля связи - 0,5 м
6. При пересечении газопровода с коммуникациями, земляные работы вести вручную по 2,0 м в каждую сторону
7. Не механизированный способ разработки грунта

Изм.	Кол.	Лист	N док.	Подпись	Дата	RPG-PR-028-23-ГСН			
						ИКИ фельдшерско-акушерского в с.Кудряшова Курмангазинского района Атырауской области			
РАЗРАБ.			Инсенбаев			Наружное газоснабжение	Стадия	Лист	Листов
ГИП			Токтамисов				РП	3	6
Н. КОНТР.			Аведьян			Продольный профиль Г1	ТОО "Rise Project Group"		

Согласовано

Взам. инв. N

Подп. и дата

Инв. N подл.

Формат А4х3

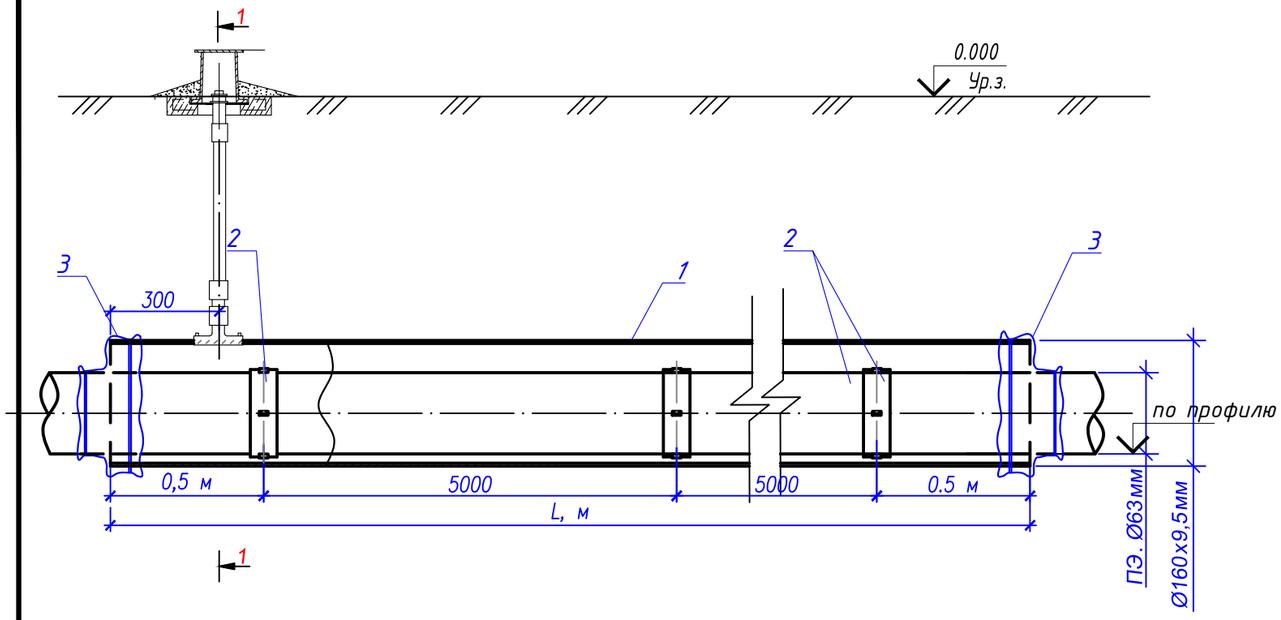

Поз.	Обозначение	Наименование	Кол.	Масса ед.,кг	Приме-чание
1	СТ РК ГОСТ Р 50838-2011	Труба ПЭ100 SDR11 Ø160х9.5	14.00	6,72	пм
2	ТУ 2291-034-00203803-2011	Кольцо опорно-направляющее ОНК-63 (Спейсер)	3	3,71	шт
3	ТУ 2531-007-01297858-02	Манжеты герметизирующие резинотканевые с крепежными деталями МГ $\frac{160}{63}$	2	5.25	шт
4		Седловой патрубок 160х32	1.0		шт
5		Муфта ПЭ с ЗН Ф32	2.0		шт
6	ГОСТ 10704-91	Труба 32*3	2.0	4	м
7	СТ РК ГОСТ Р 50838-2011	Переход ПЭ/ст. 32/32х3,0			
8	с.5.905-25.05 УГ 1.03.00	Ковер	1		шт
9	с.5.905-25.05 УГ 1.01.00	Подушка под ковер	1		шт
10	ГОСТ 8962-75	Колпак 1-Ц-50	1		шт
11		Установка опознавательных знаков	2	9.74	пм
12	ТУ 2296-009-01297858-2005	Укрытие защитное манжеты герметизирующей УЗМГ 160/63	2		пм
13	ГОСТ 8020-2016	Кольцо опорное КО 6	5		шт
14		Отмостка из песчанно-цементной смеси	0.84		м3
15		Бетон класса В10	0.08		м3

Крышку ковера в вывести на 0,5 м выше уровня земли.
Вокруг ковера предусмотреть устройство отмостки шириной 0,7 м с уклоном 50%

Узел 1

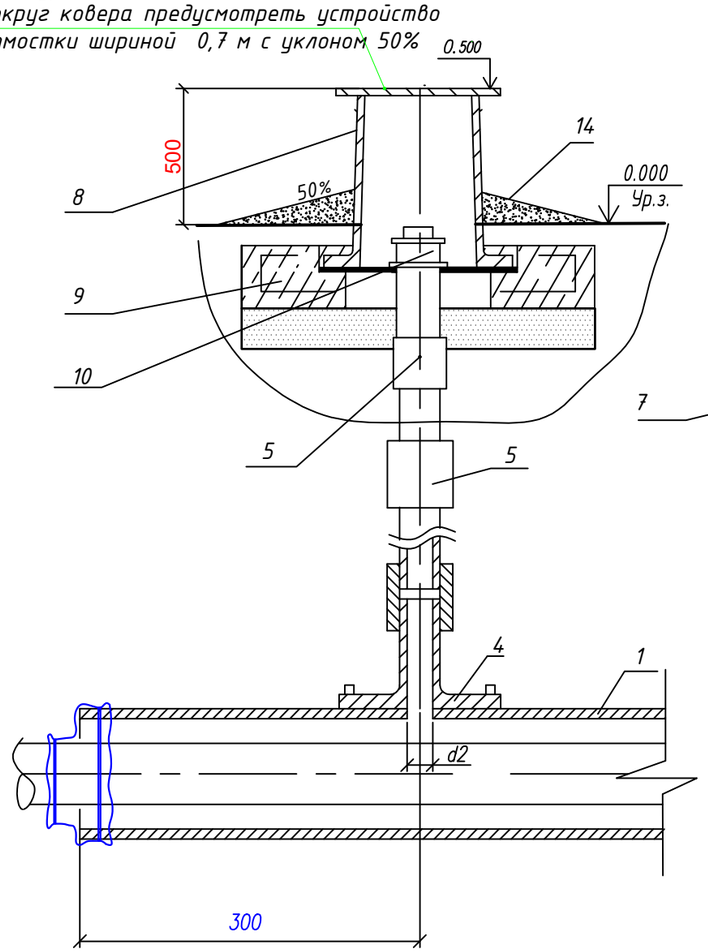

1 - 1

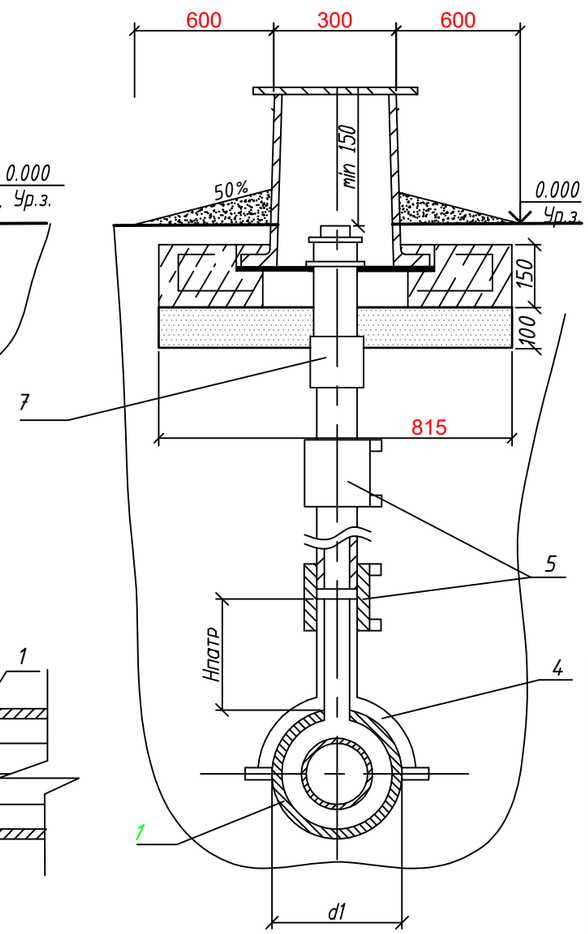

Регулировка ковера в зоне благоустройства

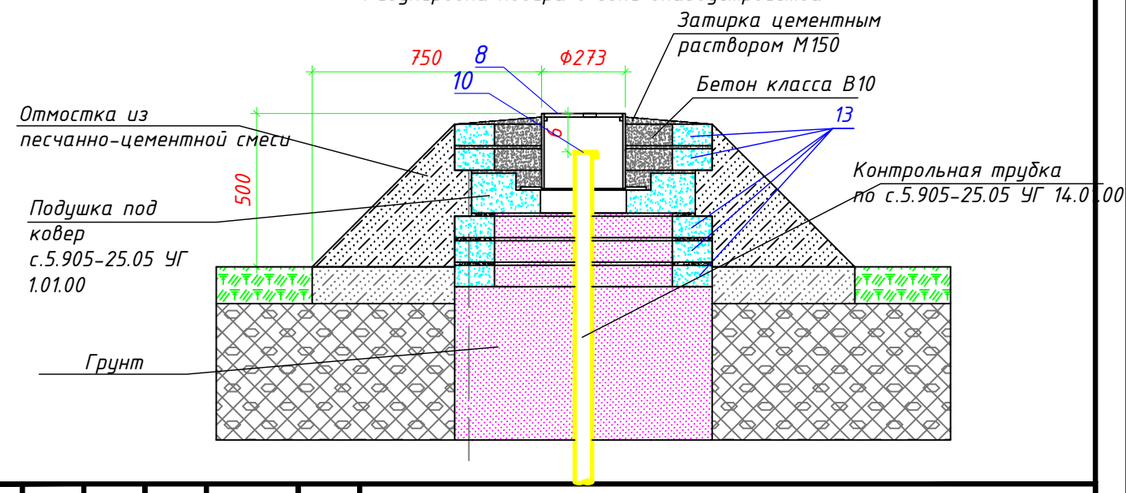

Изм.	Кол.	Лист	N док.	Подпись	Дата
РАЗРАБ.		Инсенбаев			
ГИП		Токтамисов			
Н. КОНТР.		Аведьян			

RPG-PR-028-23-ГСН

ИКИ фельдшерско-акушерского в с.Кудряшова Курмангазинского района Атырауской области

Наружное газоснабжение

Стадия	Лист	Листов
РП	4	

Защитный футляр ПЭ Ф160х9,5

ТОО "Rise Project Group"

Согласовано

Взам. инв. N

Подп. и дата

Инв. N подл.

Формат А3

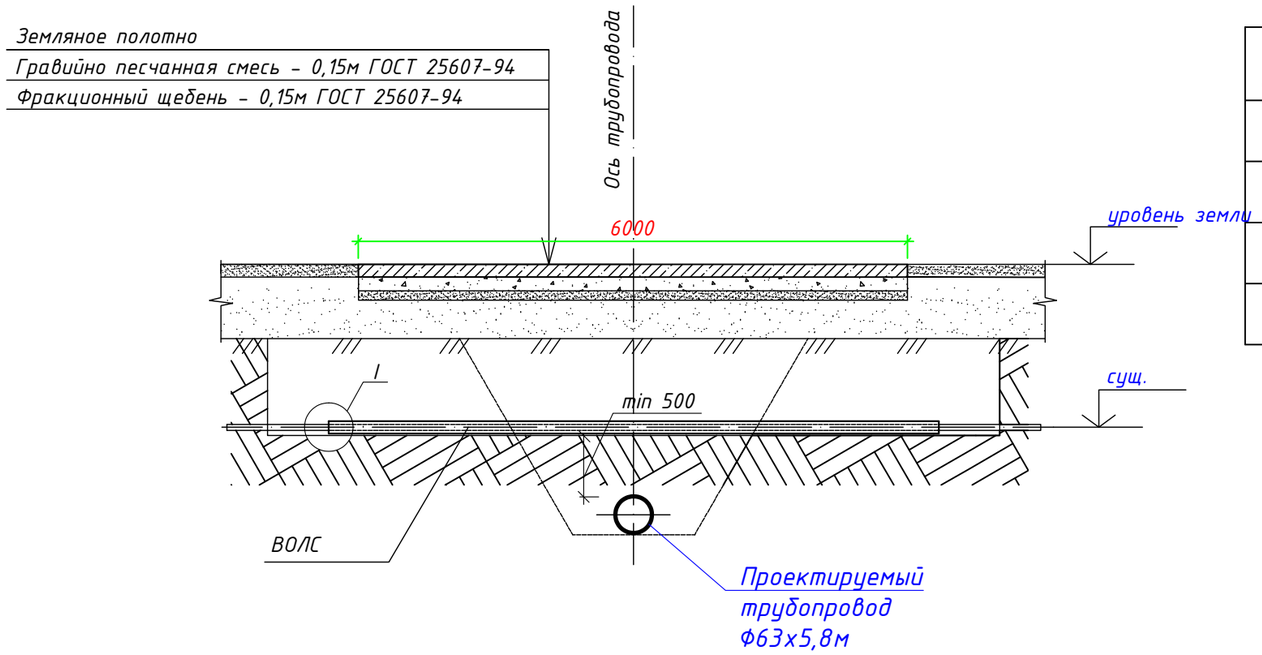

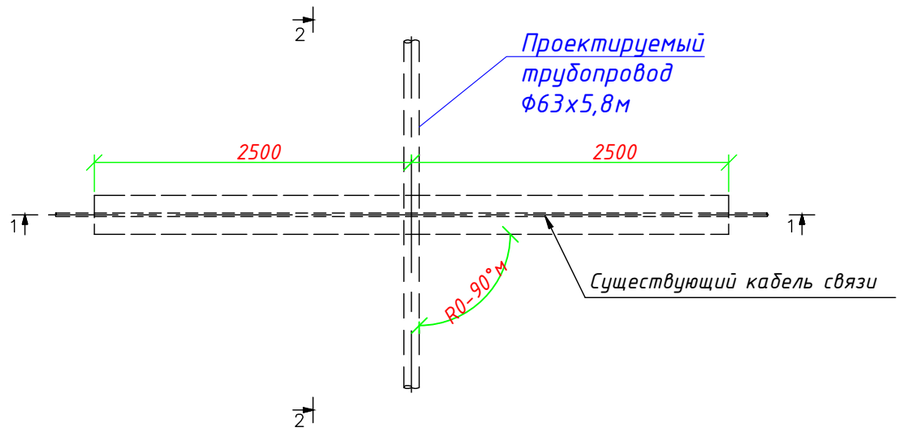

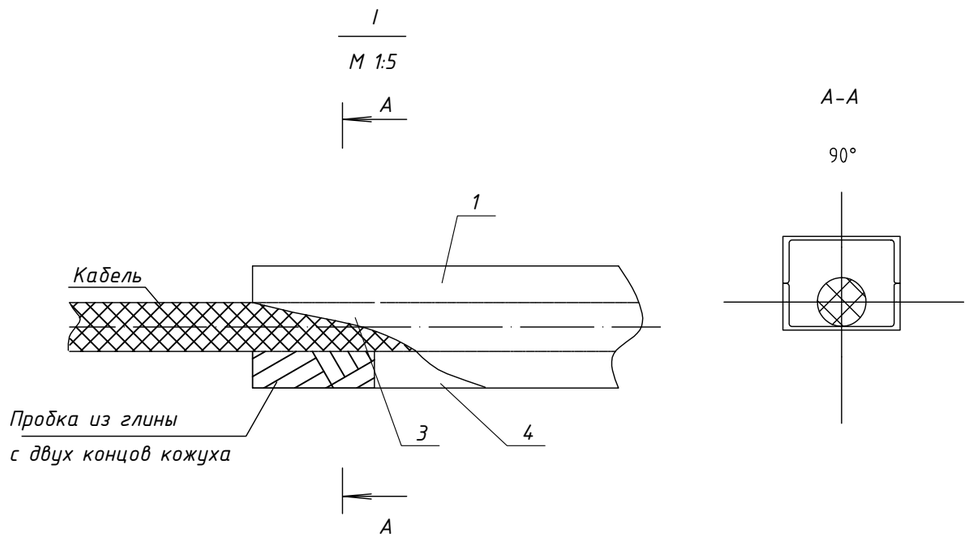

СПЕЦИФИКАЦИЯ

№ поз.	Обозначение	Наименование	Кол-во	Масса ед. кг	Примечания
1	ГОСТ 8240-97	Швелер с уклоном полок марки N16 L=5000	2		шт
2					
3	ГОСТ 6009-74	Лента 30х2 L=140	5	0,06	
4	ГОСТ 9812-74	Битум	50	-	кг

Указания о последовательности работ

1. Вырезать по образующей одну четверть трубы защитного кожуха, к меньшей части приварить упоры (поз.3)
2. В обе части защитного кожуха налить битумное покрытие, применяемое для противокоррозионной изоляции газопровода: в меньшую - до краев, в большую - на 25-320 мм, предварительно заложив концы глиной.
3. Откопать кабель и тщательно очистить его от земли.
4. После затвердения битумного покрытия большую часть кожуха подвести под кабель, установть вырезом вверх, заложить концы глиной, залить битумным покрытием, наложить меньшую часть защитного кожуха, скрутить проволокой.
5. Собранный защитный кожух, с заключенным в него кабелем, покрыть сверху битумным покрытием.
6. Засыпать концы защитного кожуха по 1,0-1,5м с тщательным уплотнением грунта.
7. Работы по строительству трубопровода, включая рытье траншеи под трубопровод, производить только после установки защитного кожуха

Согласовано

Взам. инв. N

Подп. и дата

Инв. N подл.

Изм.	Кол.	Лист	N док.	Подпись	Дата	RPG-PR-028-23-ГСН		
						ИКИ фельдшерско-акушерского в с.Кудряшова Курмангазинского района Атырауской области		
РАЗРАБ.		Инсенбаев				Наружное газоснабжение	Стадия	Лист	Листов
ГИП		Токтамисов					РП	5	7
Н. КОНТР.		Аведьян				Узел защиты подземного кабеля	ТОО "Rise Project Group"		

Формат А3

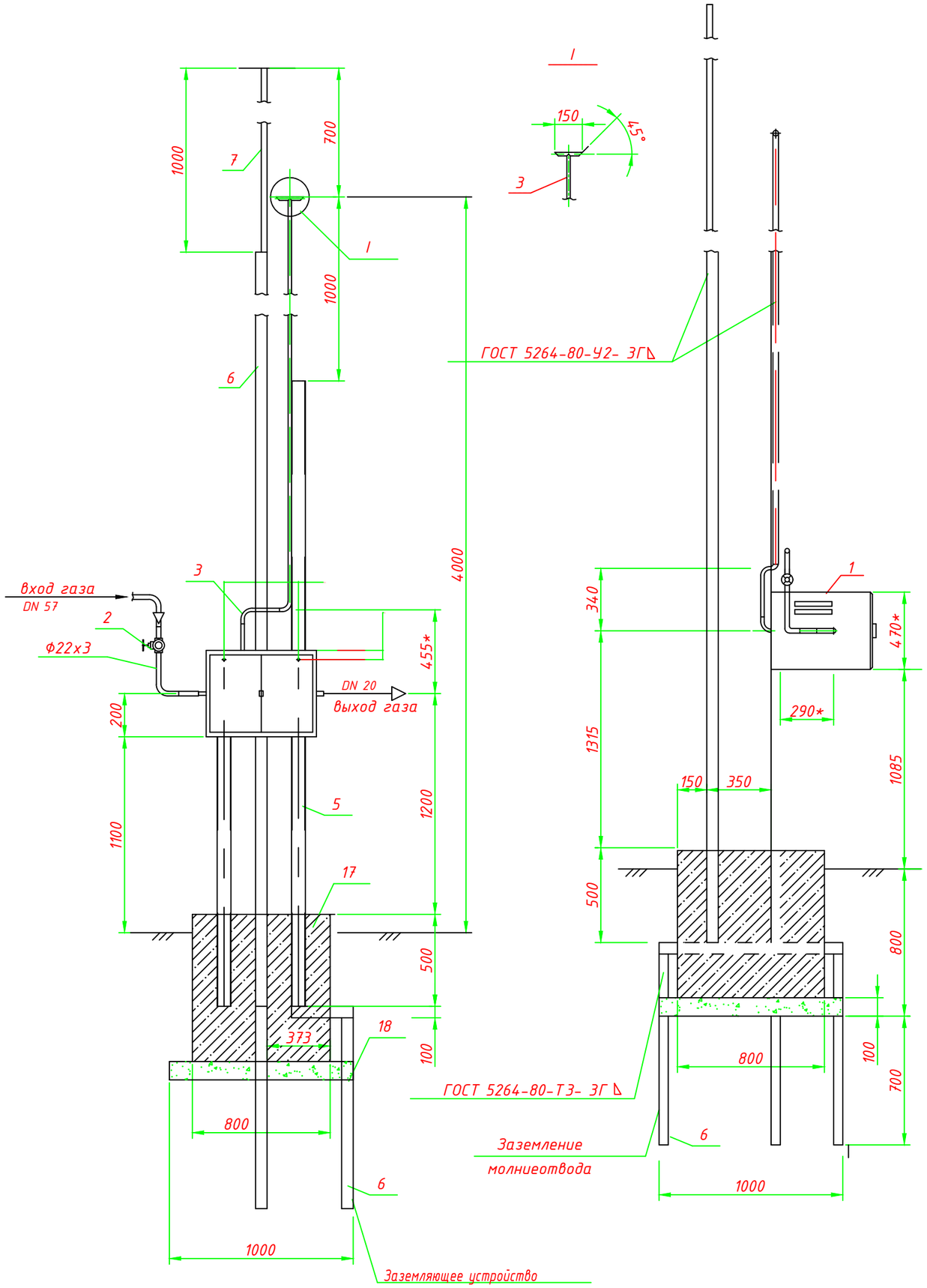

СПЕЦИФИКАЦИЯ

Марка поз.	Обозначение	Наименование	кол.	Масса ед. кг	Примеч.
1	ГРПШ 10 МС	Газорегуляторный пункт шкафной	1	12,50	
2	ТУ 26-07-1287-81	Задвижка клиновая с выдвижным шпинделем,муфтовая DN 50, PN 10	1	3.800	
3	ГОСТ 10704-91 В10 ГОСТ 10705-80*	Труба 22х3	3.5	1.410	м
4	ГОСТ 10704-91 В-ВСТ3СП2 ГОСТ 10705-80*	Труба 32х3	1.200	2.150	м
5	ГОСТ 8240-89 СТ3СП-1 ГОСТ 535-88	Швеллер 8	6.0	7.050	м
6	ГОСТ 8509-86 СТ3-1 ГОСТ 535-88	Уголок 50х50х5-В	9.0	3,770	м
7	ГОСТ 2590-88 СТ3СП5-11 ГОСТ 535-88	Круг 12-В	1.500	0.888	м
8	ГОСТ 7798-70*	Болт М8х50.58.096	2	0.025	м
9	ГОСТ 5915-70*	Гайка М8.5.036	2	0.005	м
10	ГОСТ 11371-78*	Шайба 8.02.096	2	0.002	м
11	Серия 3.017-3 вып.5	Створка калитки КМ1Б L=1М	1	27.05	
12	Серия 3.017-3 вып. 2	Панель ограды ПМ2 L=3М	1	30.10	
13	Серия 3.017-3 вып. 2	Панель ограды ПМ2А L=2М	3	22.10	
14	Серия 3.017-3 вып. 1	Столб ограды С3-БА	1	120.0	
15	Серия 3.017-3 вып.5	Столб ограды С3-ББ	3	120.0	
16	Серия 3.017-3 вып. 2	Столб ограды С3-БВ	1	120.0	
17	СНИП 2. 03. 01-84*	Бетон тяжелый класса В15	0.512	2400.	М3
18	ГОСТ 8267-93	Щебень (гравий)	0.100	2000.	М3

Согласовано

Взам. инв. N

Подп. и дата

Инв. N подл.

Изм.	Кол.	Лист	N док.	Подпись	Дата
РАЗРАБ.		Инсенбаев			
ГИП		Токтамисов			
Н. КОНТР.		Аведьян			

RPG-PR-028-23-ГСН

ИКИ фельдшерско-акушерского в с.Кудряшова Курмангазинского района Атырауской области

Наружное газоснабжение

Стадия	Лист	Листов
РП	6	

Монтажный чертеж ГРПШ

ТОО "Rise Project Group"

Формат А3

Табличка-указатель расположения газопровода

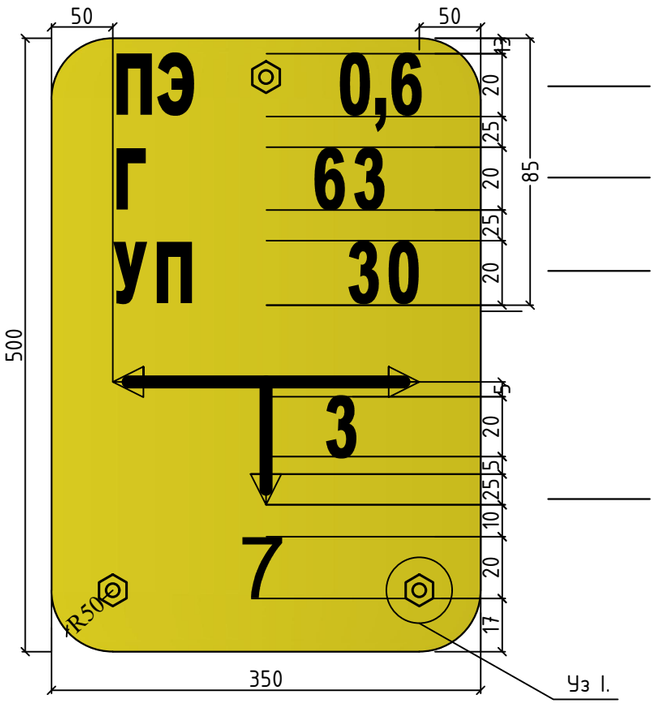

Материал труб (ПЭ-полителен) и давление газа (в МПа, кПа)

Г-Газ
63-диаметр трубы в мм.

УП- наличие угла поворота труб или др. (если есть)
30 - угол поворота в град.

Местоположение газопровода от таблички
3 - на три метра вправо;
7 - на семь метров вперед.

Уз I.

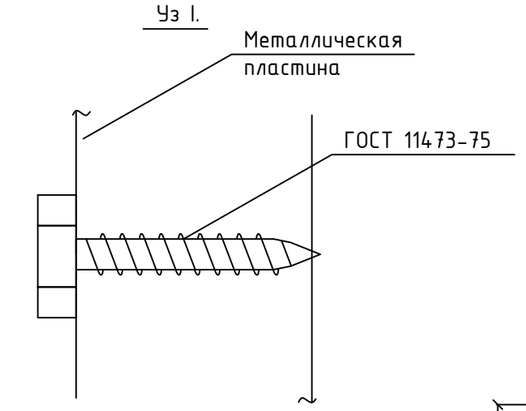

Узел крепления знака к стойке

1-1

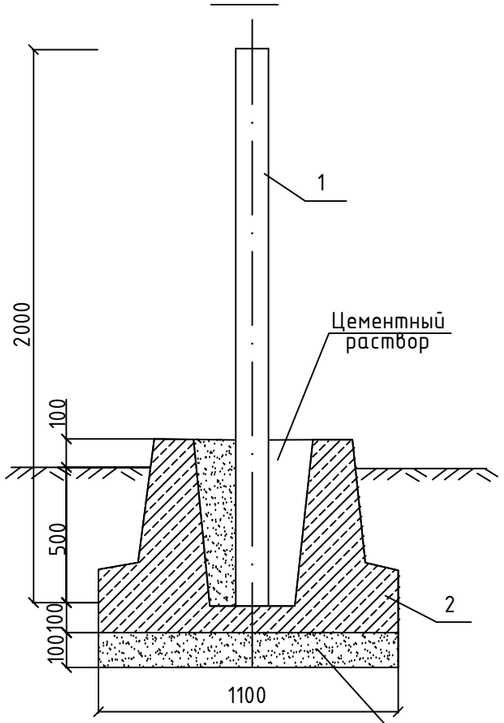

Вид сбоку

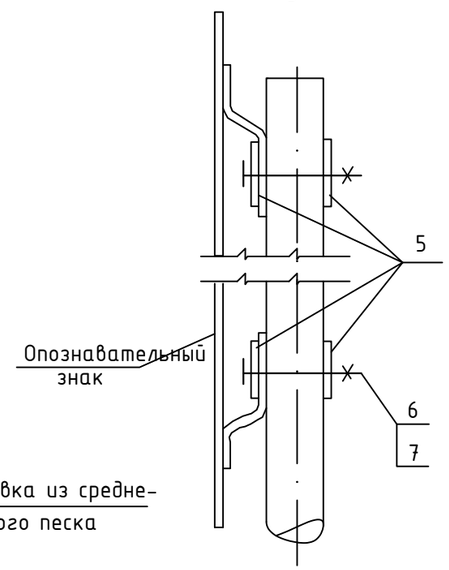

Вид сверху

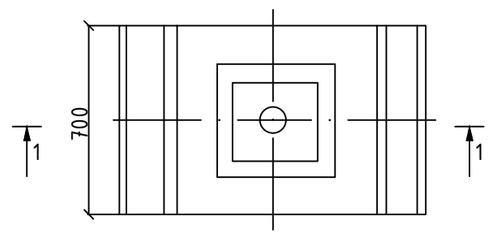

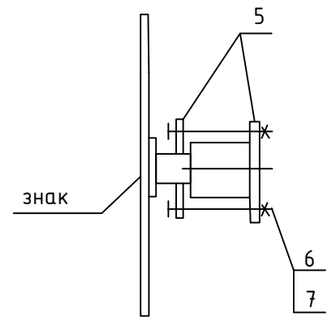

СПЕЦИФИКАЦИЯ ЭЛЕМЕНТОВ СБОРНОЙ КОНСТРУКЦИИ

Марка поз.	Обозначение	Наименование	Кол-во на 1 знак	Масса ед. кг	Масса общ. кг	Примечание
1	ГОСТ 10704-91	Труба стальная электросварная прямошовная Ф57х3,0 ГОСТ 10704-91 / Б-20 ГОСТ 10705-80	1	4,0	8,0	
2		Фундамент Ф- 1	1	850	1700	V=0,35м ^{3}
3		Опознавательный знак				
		для обозначения				
		полиэтиленового газопровода				
		Пластина 140х200	1			
4		Лист БПН4х1250-2000ГОСТ19903-74 / Вст3кп2ГОСТ 380-88	1	0,63		
		Детали крепления:				
5		Пластина П-2	4	0.07	0.56	
		Стандартные изделия:				
6	ГОСТ 7798-70	Болт М 10 х 130	4	0.133	1.064	
7	ГОСТ 5915-70	Гайка М 10	4	0.015	0.12	
		Расход арматуры:				
		кл. А-1		3.22		
		кл. Вр-1		5.21		
8	ГОСТ 11473-75	Шуруп сантехнический с				
		шестигранной головкой				
		подробные характеристики	3			

Изм.	Кол.	Лист	N док.	Подпись	Дата
РАЗРАБ.		Инсенбаев			
ГИП		Токтамисов			
Н. КОНТР.		Аведьян			

RPG-PR-028-23-ГСН

ИКИ фельдшерско-акушерского в с.Кудряшова Курмангазинского района Атырауской области

Наружное газоснабжение

Стадия	Лист	Листов
РП	7	

Предупредительный знак

ТОО "Rise Project Group"

Согласовано

Взам. инв. N

Подп. и дата

Инв. N подл.

Формат А3

Позиция	Наименование и техническая характеристика	Тип, марка, обозначение документа, опросного листа	Код оборудования, изделия, материала	Завод-изготовитель	Единица измерения	Количество	Масса единицы кг	Примечания
1	2	3	4	5	6	7	8	9
	Подземный газопровод среднего давления PN=0,3 МПа							
	Арматура трубопроводная							
1	Узел шарового крана Ø63 в ограждении 3,0х3,0м	RPG-PR-006-2-ГСН.Пр.1			шт.	1	-	СТО Газпром 2-2.1-093-2006 8353.10
2	Труба PE 100 SDR 11 Ф63х3,8мм соэкструзионным слоем	СТ РК ГОСТ Р 50838-2011			пм.	250	3,168	
3	Лента сигнальная предупредительная 50 мкм, 200,0 мм.,250,0 м.	ТУ 2245-028-00203536			м	250	0,001	
	«Огнеопасно ГАЗ» (желто-красная) с проводом-спутником							
5	Отвод 90° ПЭ SDR11 Ф63х3,8	ГОСТ Р 52776-2007			шт.	3	3,03	
6	Тройник неравнопроходной ПЭ SDR11 Ф160х63	ГОСТ Р 52776-2007			шт.	1	3,03	
7	Узел выхода полиэтиленового газопровода Ф63 из грунта с переходом ПЭ/Ст.: 63/57	СТО Газпром 2-2.1-093-2006 8353.19			шт.	1	-	
	Надземный газопровод среднего давления PN=0,3 МПа							
1	Кран шаровой, DN50 PN16, цельносварной, надземный, с рычагом, фланцевый	ТУ 26-07-1450-96			шт	1	32	
	Трубы							
5	Труба ст.Ф57х3,5	ГОСТ 10704-91			пм.	10,0	18,99	
6	Отвод 90° 57х3,5	ГОСТ 17375-2001			шт.	3		
	Надземный газопровод низкого давления PN=0,005 МПа							
	Арматура трубопроводная							
1	Кран шаровой, DN50 PN16, цельносварной, надземный, фланцевый	ТУ 26-07-1450-96			шт	1	20	
2	Труба ст.Ф57х3,5	ГОСТ 10704-91			пм.	20,0	18,99	
3	Отвод 90° 57х3,5	ГОСТ 17375-2001			шт.	5		
	Антикоррозионное покрытие							
5	Защитное покрытие труб грунтовкой ГФ-021 за 1 раз	ОСТ 6-10-426-79			м2	7,0		
6	Защитное покрытие труб по грунтовке эмалью за 2 раза (желтым цветом)	ПФ-115			м2	7,0		

Согласовано

Взам. инв. N

Подп. и дата

Инв. N подл.

Изм.	Кол.	Лист	N док.	Подпись	Дата
РАЗРАБ.		Инсенбаев			
ГИП		Токтамисов			
Н. КОНТР.		Аведьян			

RPG-PR-028-23-ГСН.СО

ИКИ фельдшерско-акушерского в с.Кудряшова Курмангазинского района Атырауской области

Наружное газоснабжение

Стадия	Лист	Листов
РП	1	2

Спецификация оборудования, изделий и материалов

ТОО "Rise Project Group"

Формат А3

Позиция	Наименование и техническая характеристика	Тип, марка, обозначение документа, опросного листа	Код оборудования, изделия, материала	Завод-изготовитель	Единица измерения	Количество	Масса единицы кг	Примечания
1	2	3	4	5	6	7	8	9
1	Газорегуляторный пункт шкафной	ГРПШ 10 МС			шт	1	12,50	
2	Задвижка клиновая с выдвижным шпинделем,муфтовая DN 50, PN 10	ТУ 26-07-1287-81			шт	1	3.800	
3	Труба 22х3	ГОСТ 10704-91 В10 ГОСТ 10705-80*			м	3.5	1.410	
4	Труба 32х3	ГОСТ 10704-91 В-ВСТ3СП2 ГОСТ 10705-80*			м	1.200	2.150	
5	Швеллер 8	ГОСТ 8240-89 СТ3СП-1 ГОСТ 535-88			м	6.0	7.050	
6	Уголок 50х50х5-В	ГОСТ 8509-86 СТ3-1 ГОСТ 535-88			м	9.0	3,770	
7	Круг 12-В	ГОСТ 2590-88 СТ3СП5-11 ГОСТ 535-88			м	1.500	0.888	
8	Болт М8х50.58.096	ГОСТ 7798-70*			м	2	0.025	
9	Гайка М8.5.036	ГОСТ 5915-70*			м	2	0.005	
10	Шайба 8.02.096	ГОСТ 11371-78*			м	2	0.002	
11	Створка калитки КМ1Б L=1М	Серия 3.017-3 вып.5			шт	1	27.05	
12	Панель ограды ПМ2 L=3М	Серия 3.017-3 вып. 2			шт	1	30.10	
13	Панель ограды ПМ2А L=2М	Серия 3.017-3 вып. 2			шт	3	22.10	
14	Столб ограды С3-БА	Серия 3.017-3 вып. 1			шт	1	120.0	
15	Столб ограды С3-ББ	Серия 3.017-3 вып.5			шт	3	120.0	
16	Столб ограды С3-БВ	Серия 3.017-3 вып. 2			шт	1	120.0	
17	Бетон тяжелый класса В15	СНИП 2. 03. 01-84*			М3	0.512	2400.	
18	Щебень (гравий)	ГОСТ 8267-93			М3	0.100	2000.	

Взам. инв. N

Подп. и дата

Инв. N подл.

Изм.	Кол.	Лист	N°док.	Подпись	Дата

Лист

Формат А3

Позиция	Наименование и техническая характеристика	Тип, марка, обозначение документа, опросного листа	Код оборудования, изделия, материала	Завод-изготовитель	Единица измерения	Количество	Масса единицы кг	Примечания
1	2	3	4	5	6	7	8	9
	Защитный футляр Ф160х9,5							
1	Труба ПЭ100 SDR11 Ø160х9,5	ГОСТ Р 50838-2009			пм	24,00	102,59	
2	Кольцо опорно-направляющее ОНК-63 (Спейсер)	ТУ 2291-034-00203803-2011			шт	10	3,71	
3	Манжеты герметизирующие резинотканевые с крепежными деталями МГ 63/160	ТУ 2531-007-01297858-02			шт	4	5.25	
4	Седловой патрубок 160х32				шт	2		
5	Муфта ПЭ с ЗН Ф32				шт	2		
6	Труба 32*3	ГОСТ 10704-91			м	4	4	
7	Переход ПЭ/ст. 32/32х3,0	ГОСТ Р 50838-2009			шт	2		
8	Ковер	с.5.905-25.05 УГ 1.03.00			шт	2		
9	Подушка под ковер	с.5.905-25.05 УГ 1.01.00			шт	2		
10	Колпак 1-Ц-50	ГОСТ 8962-75			шт	2		
11	Установка опознавательных знаков				пм	4	9.74	
12	Укрытие защитное манжеты герметизирующей УЗМГ 160/355	ТУ 2296-009-01297858-2005			пм	4		
13	Кольцо опорное КО 6	ГОСТ 8020-90			шт	10		
14	Отмостка из песчанно-цементной смеси				м3	4,52		
15	Бетон класса В10				м3	2.24		
	пересечение с КЛ, ВОЛС							
1	Разрезной футляр стальной Ø108х4,0 с изоляцией L=4,0м	ГОСТ 10704-91			шт	2	10,26	

Взам. инв. N

Подп. и дата

Инв. N подл.

Изм.	Кол.	Лист	N°док.	Подпись	Дата

RPG-PR-028-23-ГСН.СО

Лист 2

Формат А3

ВЕДОМОСТЬ ОБЪЕМОВ РАБОТ

Поз	Наименование	Ед.изм	Кол-во	Примеч
	Подземный газопровод среднего давления PN=0,3 МПа			
1	Разработка грунта траншеи под газопровод	$м^3$	230	
2	Механизированным способом	$м^3$	227.70	
3	Ручным способом при доработки траншеи	$м^3$	2.30	
4	Обратная засыпка траншеи из них:			
-	Постель под трубопровод h=10 см	$м^3$	23	
-	Присыпка трубы h=20 см песком	$м^3$	48,00	
-	Засыпка траншеи	$м^3$	159,00	
5	Сварка и укладка газопровода в траншею:			
	Труба PE 100 SDR 11 Ф63		230	
6	Испытание подземных газопр-ов на герметичность Рисп=0,6 МПа	пм.	230	
7	Прокладка сигнальной ленты	пм.	230	
10	Контроль сварных соединений физическими методами 100%:	ст.	4	Д63 мм
-	- ультразвуковым методом 100%	ст.	4	
11	Установка опознавательного знака для подземного газопровода	шт.	2	
13	Установка приспособления для опрессовки газопровода	шт.	1	
22	Узел подземного перехода газопровода под автодорогой в защитном кожухе д-160х9,5 методом ГНБ			
	L=12м	мест	2	
23	Установка ГРПШ	шт.	1	
24	Узел защиты подземного кабеля	мест	2	

ВЕДОМОСТЬ ОБЪЕМОВ РАБОТ

Поз	Наименование	Ед.изм	Кол-во	Примеч
	Надземный газопровод среднего давления PN=0,3 МПа			
1	Испытание надземных газопр-ов на герметичность Рисп=0,45МПа			
	Д57х3,0	п.м.	10.00	
2	Установка и ревизия задвижки фланцевой DN50	шт.	1	
6	Очистка полости труб:			
	Д57х3,0	п.м.	10.00	
7	Установка приспособления для опрессовки газопровода	шт.	1	
8	Окраска газопровода маслянной краской желтого цвета за 2 раза по			
-	слою грунта грунта ГФ-021	$м^2$	7.00	
-	эмалью за 2 раза (желтым цветом)	$м^2$	7.00	

ВЕДОМОСТЬ ОБЪЕМОВ РАБОТ

Поз	Наименование	Ед.изм	Кол-во	Примеч
	Надземный газопровод низкого давления PN=0,003 МПа			
1	Испытание надземных газопр-ов на герметичность Рисп=0,3МПа			
	Д57х3,5	п.м.	20.00	
4	Установка и ревизия крана шарового фланцевого DN50	шт.	1	
5	Очистка полости труб:			
	Д57х3,5	п.м.	20.00	
6	Установка приспособления для опрессовки газопровода	шт.	1	
7	Окраска газопровода маслянной краской желтого цвета за 2 раза по			
-	слою грунта грунта ГФ-021	$м^2$	7.00	
-	эмалью за 2 раза (желтым цветом)	$м^2$	7.00	

Изм.	Кол.	Лист	N док.	Подпись	Дата	RPG-PR-028-23-ГСН.ВР			
						ИКИ фельдшерско-акушерского в с.Кудряшова Курмангазинского района Атырауской области			
РАЗРАБ.		Инсенбаев				Наружные сети водопровода и канализации	Стадия	Лист	Листов
ГИП		Токтамисов					РП	1	1
Н. КОНТР.		Аведьян				Ведомость работ	ТОО "Rise Project Group"		

Взам. инв. N

Подп. и дата

Инв. N подл.

Формат А3

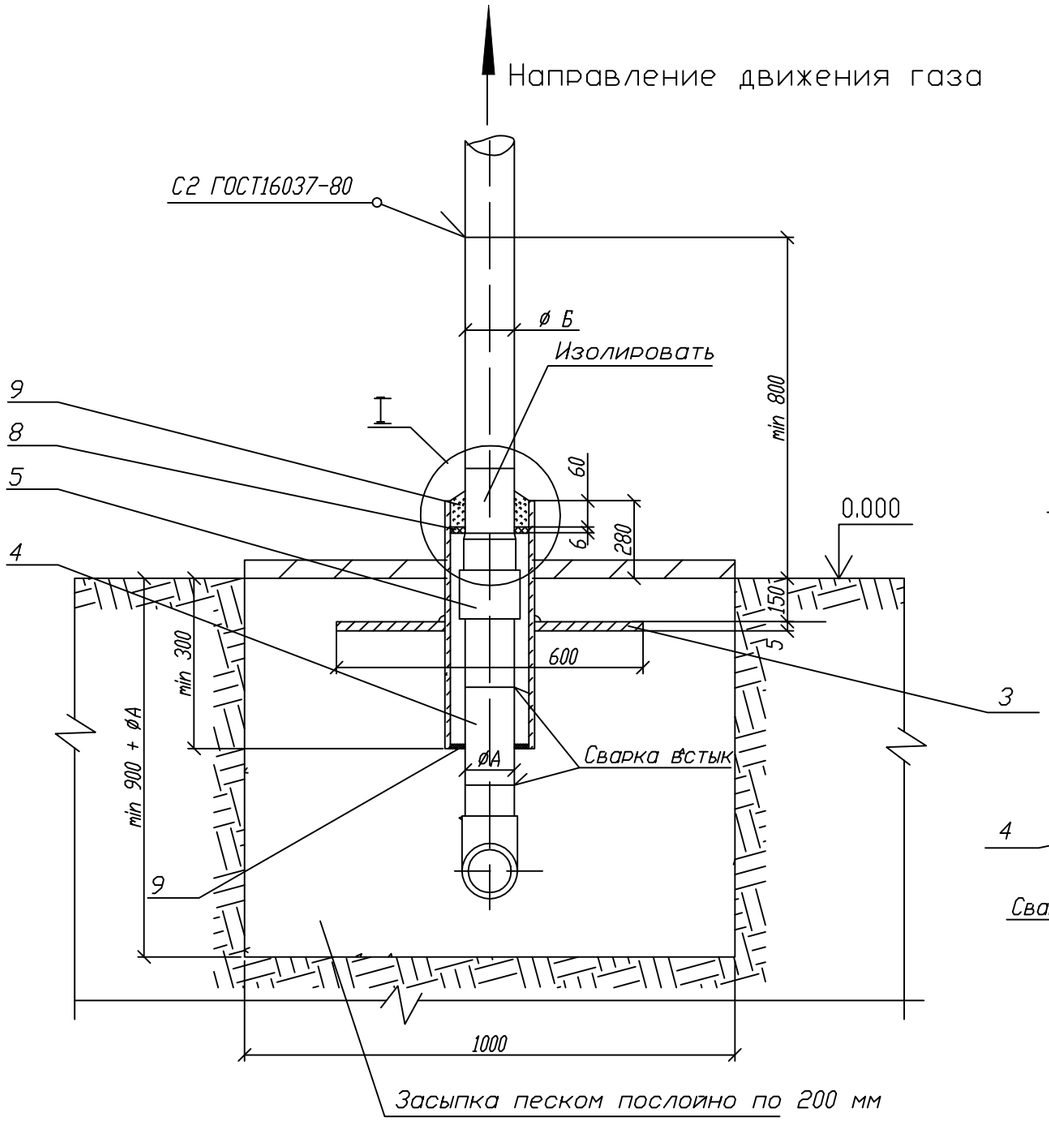

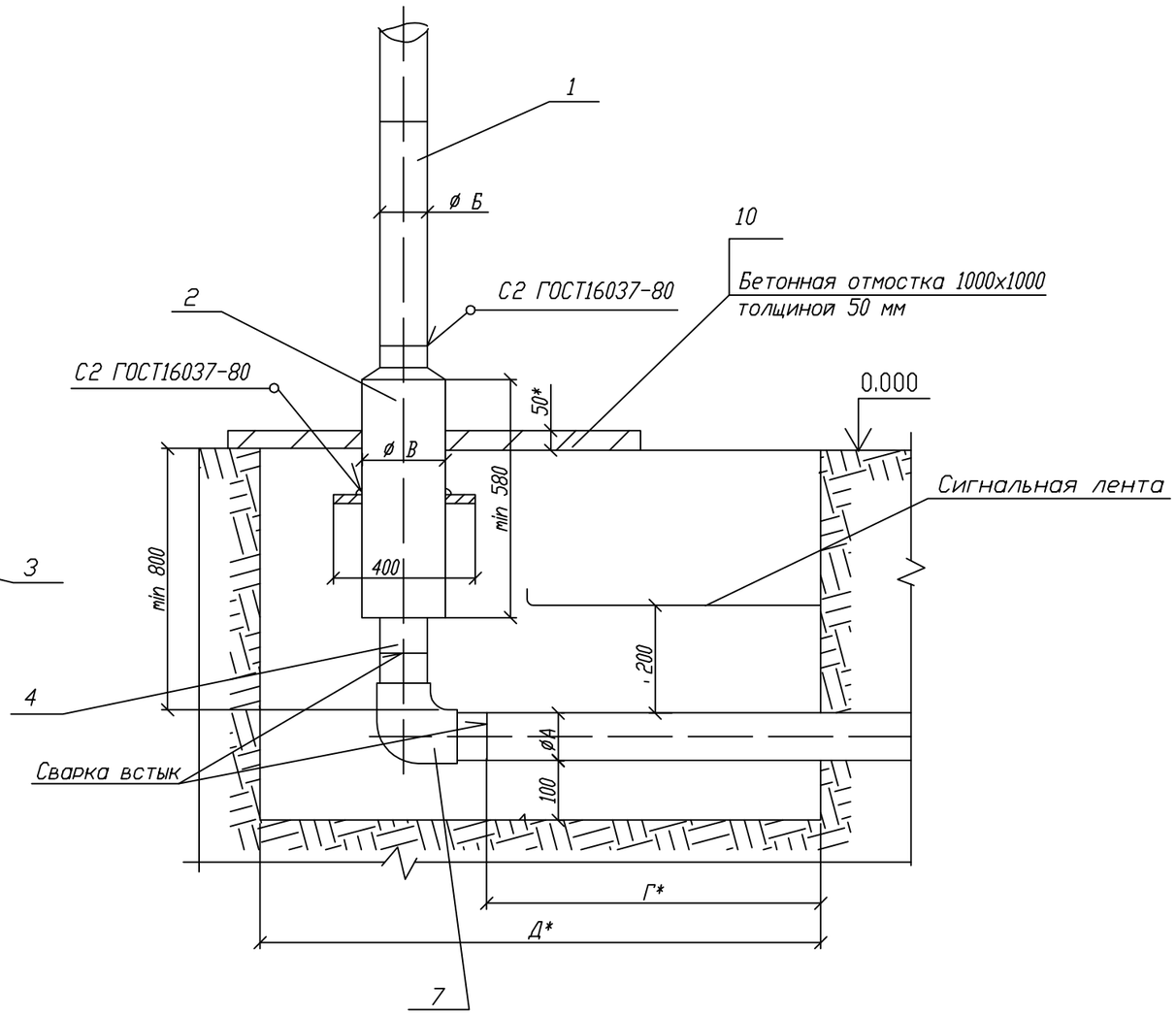

Пластина. Деталь поз.3 (м1:20)

Лист $\frac{5.0\ ГОСТ\ 19903-74}{ВСт3\ ГОСТ\ 14637-80}$

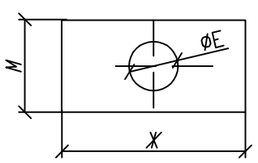

Обозначение	øE мм	М мм	Ж мм	Масса кг
03 - 05	160	400	600	8,57
06 - 07	220	400	600	7,94
08 - 09	274	400	600	7,11
10 - 12	326	400	600	6,17
13 - 14	427	500	700	8,14
15	531	600	800	7,88

I (м1:10)

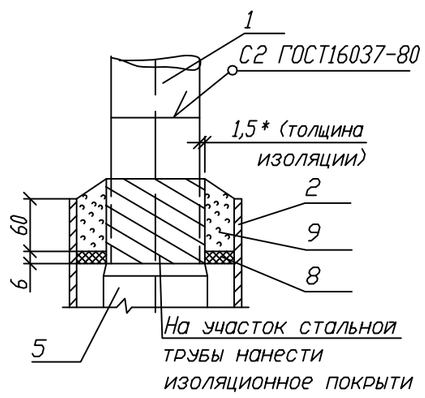

Изм.	Кол.	Лист	N док.	Подпись	Дата
РАЗРАБ.		Инсенбаев			
ГИП		Токтамисов			
Н. КОНТР.		Аведьян			

RPG-PR-028-23-ГСН

ИКИ фельдшерско-акушерского в с.Кудряшова Курмангазинского района Атырауской области

Наружное газоснабжение

Стадия	Лист	Листов
РП	1	

Выход полиэтиленового газопровода из земли с использованием стыковой сварки

ТОО "Rise Project Group"

Согласовано

Взам. инв. N

Подп. и дата

Инв. N подл.

Формат А3

Поз.	Обозначение	Наименование	Кол.	Масса ед., кг	Приме-чание
		Документация			
	RPG-PR-007-23-ГСН	Сборочный чертёж			
		Детали			
1		Патрубок			
		Труба 159х4 ГОСТ 10704-91		9,95	
		В10 ГОСТ 10705-80			
		L*=500мм			
2		Футляр			
		Труба 108х4 ГОСТ 10704-91			
		В10 ГОСТ 10705-80			
		L*=580мм	1	5,95	
3		Пластина			
		Лист 5.с ГОСТ 19903-74			
		СТ3 по ГОСТ 16523-97	1		
4		Труба ПЭ Ф63			
		ГОСТ Р 50838-95*			
		L*=580+Г мм			
		Прочие изделия			
5		Переход "полиэтилен-сталь"			
		ПЭ63/СТ57х4	1		
6		Переход с удлиненными хвостовиками			
		Ф140/Ф160	1		
7		Отвод полиэтиленовый с			
		удлиненными хвостовиками			
		Ф63	1		
		Материалы			
8		Диск Д/д лист 6,0			
		Паронит ПМБ ГОСТ 481-80			
		150/67	1		
9		Герметик	0,36? 3,25		
10		Бетонная подготовка В 7,5	0,05		

Таблица А. Обозначения и размеры ввода

Обозначение	ФА, мм	ФБ, мм	ФВ, мм	ФГ, мм	ФД, мм	Диск Д/д мм (поз.8)
-03	63	57х3,5	159х4	600	1100	150/67
-04	75	76х3,5	159х4	600	1100	150/79
-05	90	89х4	159х4	600	1100	150/94
-06	110	108х4	219х4	700	1200	210/114
-07	125	133х4	219х4	700	1200	210/139
-08	160	159х4,5	273х4,5	800	1300	263/164
-09	180	159х4,5	273х4,5	800	1300	263/164
-10	225	219х4,5	325х5	1000	1500	314/226
-12	250	291х4,5	325х5	1000	1500	314/226
-13	250	273х5	426х6	1000	1500	314/280
-14	280	273х5	426х6	1000	1500	314/280
-15	315	325х5	530х6	1300	2000	517/332

1. *Размер для справок
2. Края футляра должны быть зачищены.
3. Допускается Замена стальных труб по ГОСТ 10704 на трубы, рекомендованные к применению СП 42-102
4. Все полиэтиленовые изделия могут быть изготовлены из ПЭ80 и/или ПЭ100.
5. Вес полиэтиленовой трубы выбирается в зависимости от величины SDR.
6. Допускается применение перехода "полиэтилен-сталь" со встроенным закладным нагревателем.
7. Все сварные швы проверить неразрушаемыми методами в соответствии с СП-42-103-2003.
8. Для сварки стальных труб применяюься электроды типа Э42А ГОСТ 9467.
9. Стальную часть перехода "полиэтилен-сталь" и стальной патрубок в футляре изолировать в соответствии с РД 153-39,4-091-01 и СП-42-102-2004.
10. Надземный стальной газопровод окрасить эмалью НЦ-132, жёлтой по ГОСТ 6631, с предварительной грунтовкой ГФ019 ГОСТ Р 51693. Футляр перед установкой загрунтовать.
11. Сигнальная лента укладывается на растоянии 200мм от верха присыпанного полиэтиленового газопровода.
12. Засыпку производить послойнос уплотнением и проливкой через каждые 200мм.
13 При реконструкции минимальная глубина заложения принимается по фактическому расположению стального изношенного газопровода.

Согласовано

Взам. инв. N

Подп. и дата

Инв. N подл.

Изм.	Кол.	Лист	N док.	Подпись	Дата
РАЗРАБ.		Инсенбаев			
ГИП		Токтамисов			
Н. КОНТР.		Аведьян			

RPG-PR-028-23-ГСН

ИКИ фельдшерско-акушерского в с.Кудряшова Курмангазинского района Атырауской области

Наружное газоснабжение

Стадия	Лист	Листов
РП	1	

Выход полиэтиленового газопровода из земли с использованием стыковой сварки

ТОО "Rise Project Group"

Формат А3

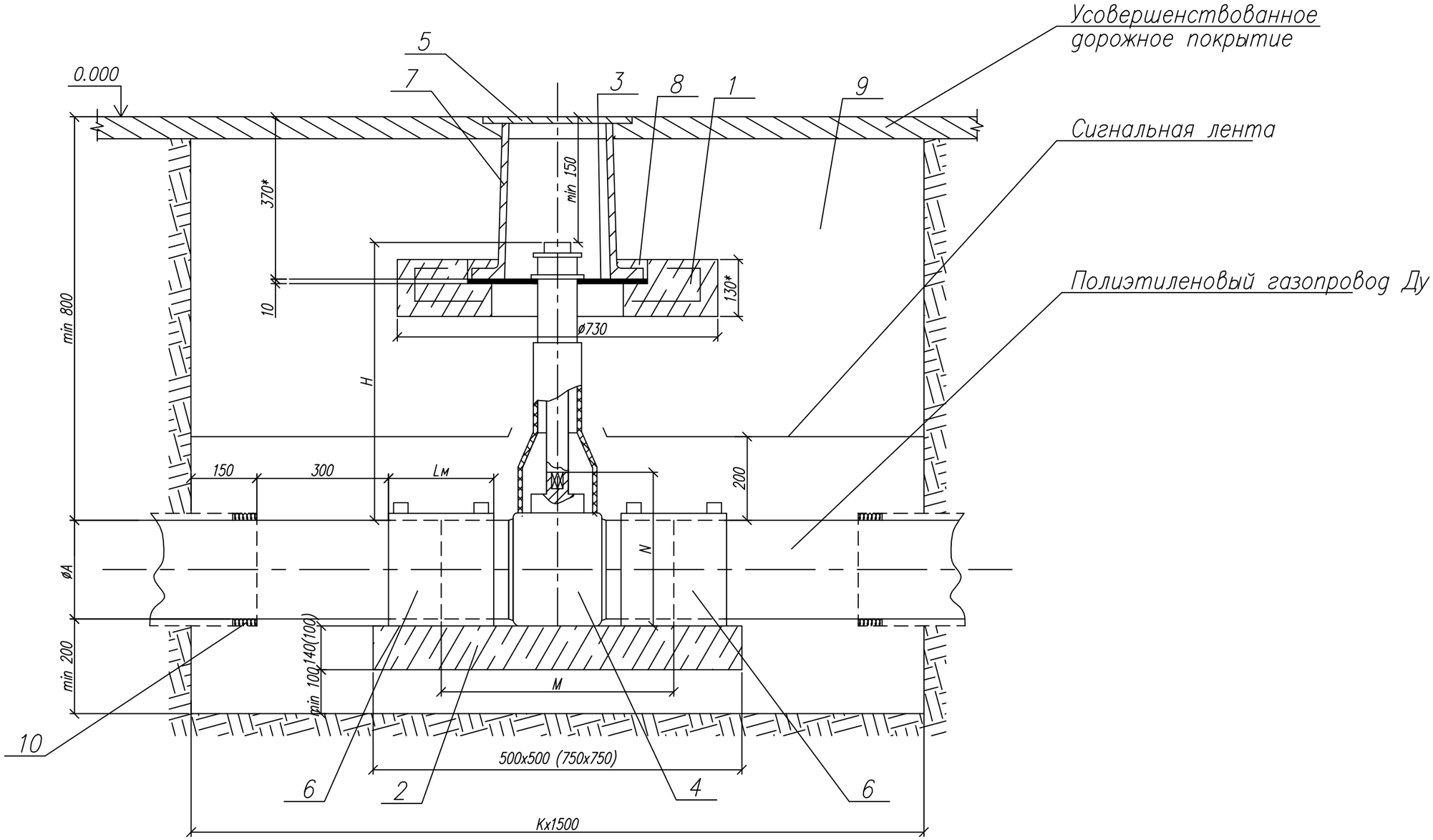

СОГЛАСОВАНО

Взамен Инв.N

Подпись и дата

Инв. N подл.

Привязан:

Разраб.			
ГИП			
Инв.№			

Изм.	Лист	N докум.	Подп.	Дата
Разраб.		Сафронова И.П.		
Чертил		Михалина Н.В.		
Проверил		Захаров В.А.		
Т. контр.		Панов Г.Н.		
Утвердил		Ярыгин Ю.Н.		

8353.10 СБ

Установка полиэтиленового крана под ковер в зоне зеленых насаждений.

Лит.	Масса	Масштаб
Лист 1	Листов 3	

Общий вид.

ОАО "Промгаз"

Копировал

Формат А3

Поз.	Обозначение	Наименование	Кол.	Масса ед., кг	Приме-чание
6		Муфта полиэтиленовая с ЗН			См. таб-
	~~8353.10.00~~	~~Ø32~~	~~2~~		лицы 3-8
	~~8353.10.01~~	~~Ø40~~	~~2~~		
	~~8353.10.02~~	~~Ø50~~	~~2~~		
	8353.10.03	Ø63	2		
	~~8353.10.04~~	~~Ø75~~	~~2~~		
	~~8353.10.05~~	~~Ø90~~	~~2~~		
	~~8353.10.06~~	~~Ø110~~	~~2~~		
	~~8353.10.07~~	~~Ø125~~	~~2~~		
	~~8353.10.08~~	~~Ø160~~	~~2~~		
	~~8353.10.09~~	~~Ø180~~	~~2~~		
	~~8353.10.10~~	~~Ø225~~	~~2~~		
	~~8353.10.12~~	~~Ø315~~	~~2~~		
7		Ковер (ТУ 400-28-91-84)*	1		
		Материалы			
8		Бетон тяжелый М 150	0,001		$м^3$
		ГОСТ 26633-91			
9		Бетонная подготовка В 7,5	0,125		$м^3$
10		Песок природный для	4÷6		$м^3$
		строительных работ			
11		Уплотнитель	0,8÷6,5		$дм^3$

Поз.	Обозначение	Наименование	Кол.	Масса ед., кг	Приме-чание
		Сборные железобетонные изделия			
1		Подушка под ковер	1		
2	8353.10.00 ÷ 8353.10.07	Опорная подушка ОПТ 4	1		
	8353.10.08 ÷ 8353.10.10, 8353.10.12	Опорная подушка ОПТ 6	1		
		Детали			
3		Диск			
		Диск Ø420хØ140 s=10			
		Фторопласт ГОСТ 10007-80			
		Прочие изделия			
4		Кран шаровой, цельносварной, подземный с ПЭ патрубками ~~Кран полиэтиленовый~~			См. таб-
	~~8353.10.00~~	~~Ø32~~	~~1~~		лицы 3-8
	~~8353.10.01~~	~~Ø40~~	~~1~~		
	~~8353.10.02~~	~~Ø50~~	~~1~~		
	8353.10.03	Ø63	1		
	~~8353.10.04~~	~~Ø75~~	~~1~~		
	~~8353.10.05~~	~~Ø90~~	~~1~~		
	~~8353.10.06~~	~~Ø110~~	~~1~~		
	~~8353.10.07~~	~~Ø125~~	~~1~~		
	~~8353.10.08~~	~~Ø160~~	~~1~~		
	~~8353.10.09~~	~~Ø180~~	~~1~~		
	~~8353.10.10~~	~~Ø225~~	~~1~~		
	~~8353.10.12~~	~~Ø315~~	~~1~~		
5		Телескопическая приводная			См. таб-
		штанга для шаровых кранов			лицы 3-8

СОГЛАСОВАНО

Взамен Инв.N

Подпись и дата

Инв. N подл.

Привязан: 10-21

Разраб.
ГИП
Инв.№

Изм.	Лист	N докум.	Подп.	Дата
Разраб.		Сафронова И.П.		
Чертил		Михалина Н.В.		
Проверил		Захаров В.А.		
Т.контр.		Панов Г.Н.		
Утвердил		Ярыгин Ю.Н.		

8353.10

Установка полиэтиленового крана под ковер в зоне зеленых насаждений.

Лит.	Масса	Масштаб
Лист 3	Листов 3	

Спецификация.

ОАО "Промгаз"

Копировал

Формат А3