ЖШС «Rise Project Group» Қазақстан
Республикасы, Атырау облысы,
Атырау қаласы, л.Белинского,9

ТОО «Rise Project Group» Республика
Казахстан, Атырауская область,
г. Атырау, ул.Белинского,9

Гос. лицензия ГСЛ №08277 от 22.10.2020

# Строительство ИКИ медицинского пункта в с.Жамансор Кызылкогинского района Атырауской области

Наружное водоснабжение и канализация

ТОМ 2

RPG-PR-017-23-НВК

г. Атырау 2023 г.

**ТОО «Rise Project Group»**

**ГСЛ №08277 от 22.10.2020г.**

# Строительство ИКИ медицинского пункта в с.Жамансор Кызылкогинского района Атырауской области

ТОМ 2
Наружное водоснабжение и канализация

RPG-PR-017-23-НВК

**Директор** **Аведьян О.С.**

**Главный инженер проекта** **Аведьян О.С.**

**г. Атырау 2023 г.**

Взам. инв. №

Подп. и дата

Инв. № подл.

Копировал Формат А4

# ВЕДОМОСТЬ РАБОЧИХ ЧЕРТЕЖЕЙ ОСНОВНОГО КОМПЛЕКТА

| Лист | Наименование | Примечание |
|---|---|---|
| 1 | Общие данные | |
| 2 | План сетей В1 (М 1:500) | |
| 3 | Продольный профиль В1 | |
| 4 | Продольный профиль К1 | |
| 5 | Таблица колодцев | |
| 6 | Выгреб 6,0м3 | |

# Ведомость ссылочных и прилагаемых документов

| Обозначение | Наименование | Примечание |
|---|---|---|
| | Ссылочные документы | |
| Т.пр. 901-09-11.84 Ал.1,2,4 | Колодцы водопроводные | |
| Серия 3.900.1-14 , вып.1 | Изделия железобетонные для круглых | |
| | колодцев водопровода и канализации. | |
| Т.пр. 902-09.22.84 Ал.1,2 | Колодцы канализационные | |
| Серия 3.008.9-6/86 В.О. | Подземные безнапорные трубопроводы из | |
| | асбестоцементных, керамических, | |
| | пластмассовых и чугунных труб | |
| Серия 3.001.1-3 | Упоры | |
| Серия 4.900-9 | Узлы и изделия трубопроводов из пластмассовых | |
| | труб для систем водоснабжения и канализации | |
| | Прилагаемые документы | |
| RPG-PR-017-23-НВК.С, л.2 | Спецификация оборудования и материалов | |

Проект разработан в соответствии с действующими нормами и правилами и предусматривает мероприятия, обеспечивающие взрывную, взрывопожарную и пожарную безопасность при эксплуатации здания, а также соответствует требованиям экологических и санитарно-гигиенических норм.

Главный инженер проекта Токтамисов

Общие указания

Проект наружных сетей водопровода и канализации разработан на основании:
1. задания на проектирование;
2. генплана.
3. технических условий.
4. СНиП РК 4.01-02-2009 "Водоснабжение. Наружные сети и сооружения." , СН 2.01-03-2011 "Водоотведение. Наружные сети и сооружения".

Водоснабжение В1

Система водоснабжения В1 обеспечивает хозяйственно-питьевые нужды потребителя.

Проектируемые сети водопровода В1 подключаются к кольцевым водопроводным сетям Ф110мм.

Сеть водопровода В1 запроектирована кольцевой из труб полиэтиленовых ПЭ100 SDR17-110х10 "питьевая" по ГОСТ 18599-2001.

При пересечении водопровода с автомобильной дорогой водопровод запроектирован в футляре из полиэтиленовых труб ПЭ100 по ГОСТ 18599-2001 согласно СНиП II-89-80*.

Трубы сквозь стенки колодцев проходят в футляре из стальных труб L=200 мм по ГОСТ 10704-91. Зазор между футляром и трубопроводом заделать водонепронецаемым эластичным материалом (пакля пропитанная в жидком полиизобутилене).

Глубина заложения трубопроводов до низа трубы- по профилю.

Водопроводную арматуру и фасонные части в колодцах окрасить грунтовкой ФА-03К ГОСТ 9109-81.

Под задвижки установить опоры из бетона В7,5.

Водопроводные камеры и колодцы выполнить из сборного железобетона и бетона по тип.проекту 901-09-11.84.

Пазухи колодцев засыпать местным суглинистым грунтом слоями толщиной 0,2 м с равномерным уплотнением по периметру.

Железобетонные элементы колодцев и стыки элементов в колодцах выполнить на сульфатостойком цементе.

КАНАЛИЗАЦИЯ

В проекте принято отведение сточных вод из здания в проектируемые внутриплощадочные сети канализации, с последующим сбросом в проектируемый накопитель стоков, объемом 6м3, с последующей откачкой и вывозом стоков в места, установленные местными санитарными службами. Система канализации хозбытовая, самотечная.

Канализационные колодцы приняты из сборных железобетонных элементов по ГОСТ 8020-2016.

Наружные сети канализации выполнены из труб полиэтиленовых с двухслойной профилированной стенкой "Корсис" по ТУ 2248-001-73011750-250.

# Основные показатели

| Наименование системы | Расчетные расходы воды | | | Примечание |
|---|---|---|---|---|
| | $м^3$/сут | $м^3$ /ч | л/с | |
| Водопровод хоз-питьевой В1 | 1,26 | 1,415 | 2,62 | |

| Изм. | Кол. | Лист | N док. | Подпись | Дата | RPG-PR-017-23-НВК | | |
|---|---|---|---|---|---|---|---|---|
| | | | | | | Строительство ИКИ медицинского пункта в с.Жамансор Кызылкогинского района Атырауской области | | |
| РАЗРАБ. | | Инсенбаев | | | | Наружные сети водопровода и канализации | Стадия | Лист | Листов |
| ГИП | | Токтамисов | | | | | РП | 1 | 5 |
| Н. КОНТР. | | Аведьян | | | | Общие данные | ТОО "Rise Project Group" | | |

Согласовано

Взам. инв. N

Подп. и дата

Инв. N подл.

Формат А3

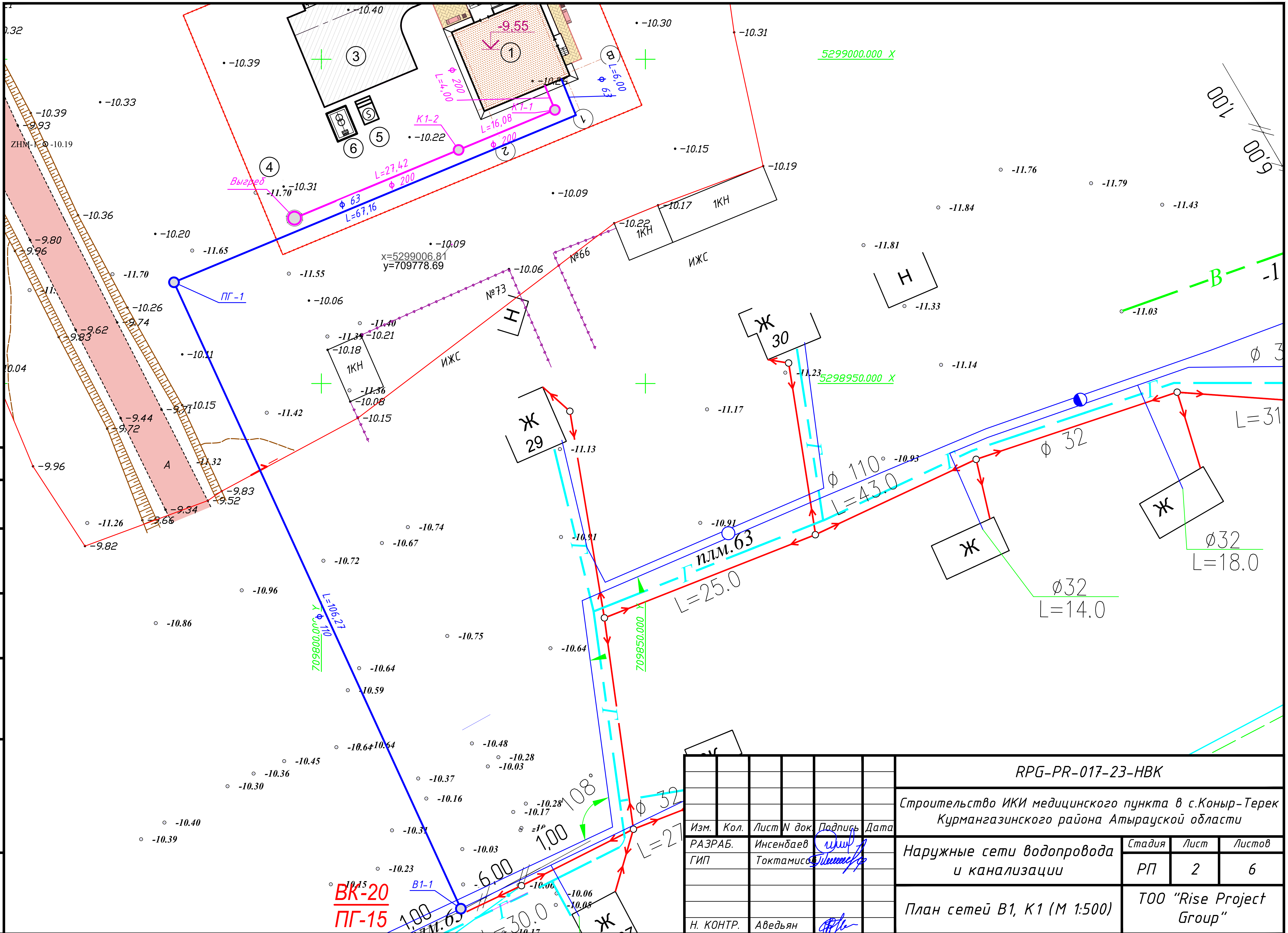


| | | | | | | | |
|---|---|---|---|---|---|---|---|
| | | | | | | RPG-PR-017-23-НВК | |
| | | | | | | Строительство ИКИ медицинского пункта в с.Коныр-Терек Курмангазинского района Атырауской области | |
| Изм. | Кол. | Лист | N док. | Подпись | Дата | | |
| РАЗРАБ. | | Инсенбаев | | | | Наружные сети водопровода и канализации | Стадия: РП / Лист: 2 / Листов: 6 |
| ГИП | | Токтамисов | | | | | |
| Н. КОНТР. | | Аведьян | | | | План сетей В1, К1 (М 1:500) | ТОО "Rise Project Group" |

Согласовано

Взам. инв. N

Подп. и дата

Инв. N подл.

Формат А3

# Продольный профиль В1

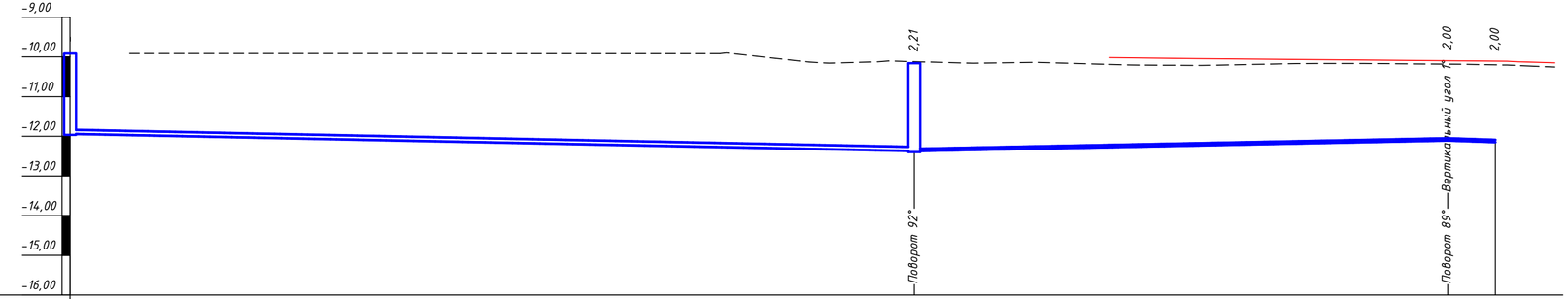


Масштаб:
по горизонтали 1:500
по вертикали 1:100

| | | | |
|---|---|---|---|
| Проектная отметка низа трубы или низа лотка колодца, м | -11,93 | -12,37 | -12,11 / -12,15 |
| Проектная отметка земли, м | | - | -10,11 / -10,15 |
| Натурная отметка земли, м | | -10,16 | -10,21 / -10,26 |
| Обозначение трубы и тип изоляции | Труба ПЭ 100 SDR 17 - 110х6,6 питьевая ГОСТ 18599-2001 | | Труба ПЭ 100 SDR 17 - 63х3,8 питьевая ГОСТ 18599-2001 |
| Основание | Песок слоем 0,2 м Кф>0,5 м/сут по ГОСТ 8736-2014 | | |
| Уклон, ‰; длина, м | 106,3 | 4 4 | 67,2 / 7 6,0 |
| Расстояние, м | 106,3 | 67,2 | 6,0 |
| Номер колодца, точки, угла поворота | В1-1 | ПГ-1 | 44 / 45 |

Типовое сечение траншеи

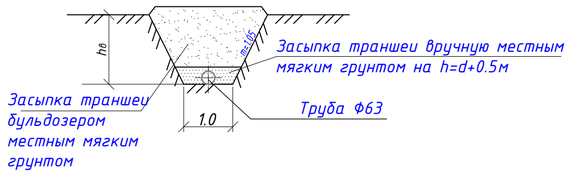


| | | | | | | | |
|---|---|---|---|---|---|---|---|
| Изм. | Кол. | Лист | N док. | Подпись | Дата | RPG-PR-021-23-НВК | |
| | | | | | | Строительство ИКИ медицинского пункта в с.Коныр-Терек Курмангазинского района Атырауской области | |
| РАЗРАБ. | | Инсенбаев | | | | Наружные сети водопровода и канализации | Стадия: РП; Лист: 3; Листов: 6 |
| ГИП | | Токтамисов | | | | | |
| Н. КОНТР. | | Аведьян | | | | Продольный профиль В1 | ТОО "Rise Project Group" |

Согласовано

Взам. инв. N

Подп. и дата

Инв. N подл.

Формат А4х3

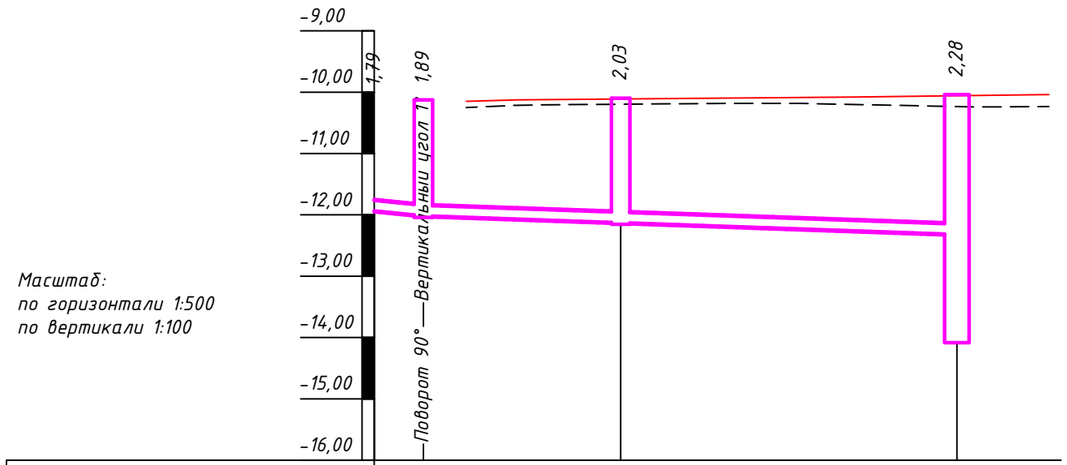


Масштаб:
по горизонтали 1:500
по вертикали 1:100

| | | | | |
|---|---|---|---|---|
| Проектная отметка низа трубы или низа лотка колодца, м | -11,94 | -12,02 | -12,13 | -12,32 |
| Проектная отметка земли, м | -10,15 | -10,13 | -10,10 | -10,04 |
| Натурная отметка земли, м | -10,25 | -10,21 | -10,18 | -10,23 |
| Обозначение трубы и тип изоляции | Труба ПП КОРСИС ПРО DN/OD 200 кольцевая жесткость SN16 кН/м2 ТУ 2248-001-73011750-2013 | | | |
| Основание | | Песок слоем 0,2 м Кф>0,5 м/сут по ГОСТ 8736-2014 | | |
| Уклон, ‰; длина, м | 20 / 4,0 | 43,5 | 7 | |
| Расстояние, м | 4,0 | 16,1 | 27,4 | |
| Номер колодца, точки, угла поворота | ПВ | К1-1 | К1-2 | Выгреб |

Типовое сечение траншеи

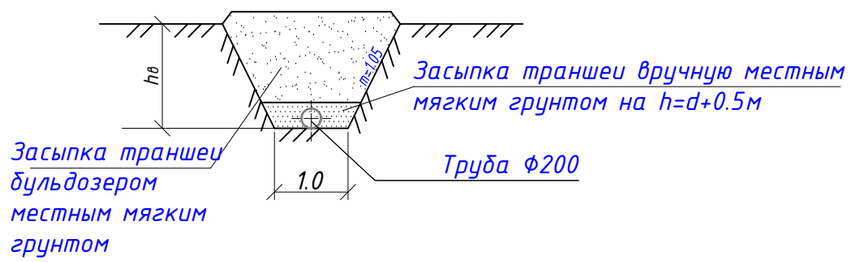


| Изм. | Кол. | Лист | N док. | Подпись | Дата | RPG-PR-021-23-НВК | | | |
|---|---|---|---|---|---|---|---|---|---|
| | | | | | | Строительство ИКИ медицинского пункта в с.Коныр-Терек Курмангазинского района Атырауской области | | | |
| РАЗРАБ. | | Инсенбаев | | | | Наружные сети водопровода и канализации | Стадия | Лист | Листов |
| ГИП | | Токтамисов | | | | | РП | 4 | |
| Н. КОНТР. | | Аведьян | | | | Продольный профиль К1 | ТОО "Rise Project Group" | | |

Согласовано

Взам. инв. N

Подп. и дата

Инв. N подл.

Формат А3

# Таблица водопроводных колодцев

| Номер колодца по плану | Марка колодца по грунтовым условиям | Диаметр трубопроводов Ду мм | Диаметр трубопроводов dy мм | № схемы узла | Диаметр колодца Дк, мм | Полная глубина колодца по профилю Н, м | Высота рабочей части Н, мм | № строительно-монтажной схемы | Высота горловины с перекрытием hг, мм | Объем бетона на упоры, м3 | Расход материалов: Днище: ПН 15 | Днище: ПН 20 / Д25-20 | Рабочая часть: КС 20.6 | КС 15.6 | КС 15.9 | КС 15.9 | КС 20.9 | Бетон В7,5 / Бетон В2,5: КС 20.9б | КС 20.9 | 1ПП15-1 | Плита перекрытия: 1ПП15-2 | 1ПП20-1 | 1ПП20-2 | 2ПП15-2 | 2ПП20-1 | 2ПП20-2 | ПД6 | Горловина: КС7,3 | КС7,9 | КО6 | Кирпичная кладка, ряды | Тип люка | Скобы, шт | Гидроизоляция |
|---|---|---|---|---|---|---|---|---|---|---|---|---|---|---|---|---|---|---|---|---|---|---|---|---|---|---|---|---|---|---|---|---|---|---|
| 1 | 2 | 3 | 4 | 5 | 6 | 7 | 8 | 9 | 10 | 11 | 12 | 13 | 14 | 15 | 16 | 17 | 18 | 19 | 20 | 21 | 22 | 23 | 24 | 25 | 26 | 27 | 28 | 29 | 30 | 31 | 32 | 33 | 34 | 35 | 36 | 37 |
| В-1 | В1 | 110 | 110 | | 1500 | 2,25 | 1,80 | СМ-12 | | | 1 | | | | | 2 | | | | | | 1 | | | | | | | | 1 | | 3 | | Л | 12 | + |
| ПГ-1 | В1 | 110 | 63 | | 1500 | 2,25 | 1,80 | СМ-12 | | | 1 | | | | | 2 | | | | | | 1 | | | | | | | | 1 | | 3 | | Л | 12 | + |

# Таблица канализационных колодцев

| № колодца по плану | Марка колодца по грунтовым условиям | Марка колодца | Глубина заложения до низа трубы, мм | Полная глубина заложения колодца, мм | Диаметр колодца, мм | Глубина лотка hл, мм | Высота рабочей части Hр мм | Высотка горловины hг, мм | Объем бетона на лоток, м3 | Днище: ПН 10 | ПН 15 | ПН 20 | Рабочая часть: КС 10.3 | КС 10.6 | КС 10.9 | КС 15.6 | КС 15.9 | КС 15.18 | КС 20.6 | КС 20.9 | Плита перекрытия: ПП10-1 | ПП10-2 | 1ПП15-1 | 1ПП15-2 | 3ПП15-1 | 3ПП15-2 | Горловина: КО 6 | КС 10.3 | КС 10.6 | Кирпичная кладка | Тип люка | Стремянка | Вес стремянки, кг | Гидроизоляция | Стальные соединительные детали, кг |
|---|---|---|---|---|---|---|---|---|---|---|---|---|---|---|---|---|---|---|---|---|---|---|---|---|---|---|---|---|---|---|---|---|---|---|---|
| К-1 | мок | КСП-7 | | 1870 | 1500 | 300 | 1500 | 600 | 0,48 | 1 | | | | | 1 | 1 | | | | | 1 | | | | | | 1 | | | | Л | С 1-01 | 9,7 | + | 25,44 |
| К-1 | мок | КСП-7 | | 2010 | 1500 | 300 | 1500 | 600 | 0,48 | 1 | | | | | 1 | 1 | | | | | 1 | | | | | | 1 | | | | Л | С 1-01 | 9,7 | + | 25,44 |

В-1 (Ø1500)

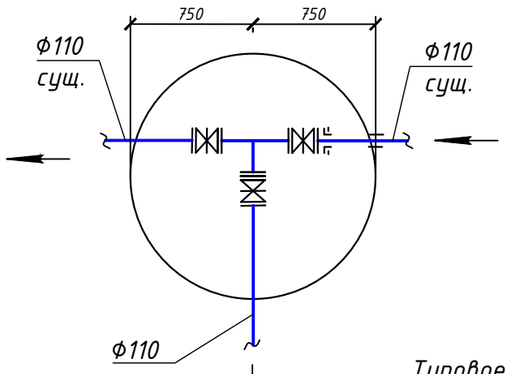


ПГ-1 (Ø1500)

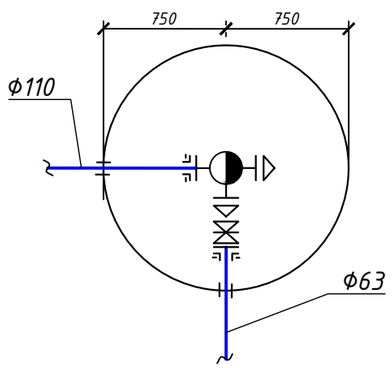


Типовое сечение траншеи

## ПОСЛЕДОВАТЕЛЬНОСТЬ И СПОСОБЫ ПРОИЗВОДСТВА ЗЕМЛЯНЫХ РАБОТ.

До начала работ необходимо вызвать представителя эксплуатирующей организации

1. Рытье траншеи экскаватором с укладкой грунта в отвал
2. Доработка грунта в основании траншеи вручную
3. Укладка полиэтиленовых труб на тщательно выровненное, не содержащих твердых включений основание
4. Обратная засыпка траншеи мягким местным грунтом, не содержащим твердых включений (щебень, камни, кирпич и т.д.) с подбивкой пазух и засыпкой указанным грунтом на 0,2 м выше верха труб с уплотнением вручную.
5. Обратная засыпка траншеи бульдозером с перемещением грунта из отвала с разравниванием оставшегося после засыпки траншеи по полосе производства работ.
6. При пересечении траншей с действующими подземными коммуникациями разработка грунта механизированным способом разрешается на расстоянии не более 2м от боковой стенки и не более 1м над верхом трубы, кабеля и др. Грунт, оставшийся после механизированной разработки, дорабатывается вручную без применения ударных инструментов и с принятием мер, исключающих возможность повреждения этих коммуникаций.
7. Рытье траншеи и укладку трубы водовода в местах пересечения производить вручную, с соблюдением охранной зоны кабеля по 2 метра от оси коммуникаций и др..

| Изм. | Кол. | Лист | N док. | Подпись | Дата | RPG-PR-021-23-НВК | | |
|---|---|---|---|---|---|---|---|---|
| | | | | | | Строительство ИКИ медицинского пункта в с.Коныр-Терек Курмангазинского района Атырауской области | | |
| РАЗРАБ. | | Инсенбаев | | | | Наружные сети водопровода и канализации | Стадия: РП | Лист: 5 | Листов: |
| ГИП | | Токтамисов | | | | | | | |
| Н. КОНТР. | | Аведьян | | | | Таблица колодцев | ТОО "Rise Project Group" | | |

Согласовано

Взам. инв. N

Подп. и дата

Инв. N подл.

Формат А3

Разрез 1 - 1

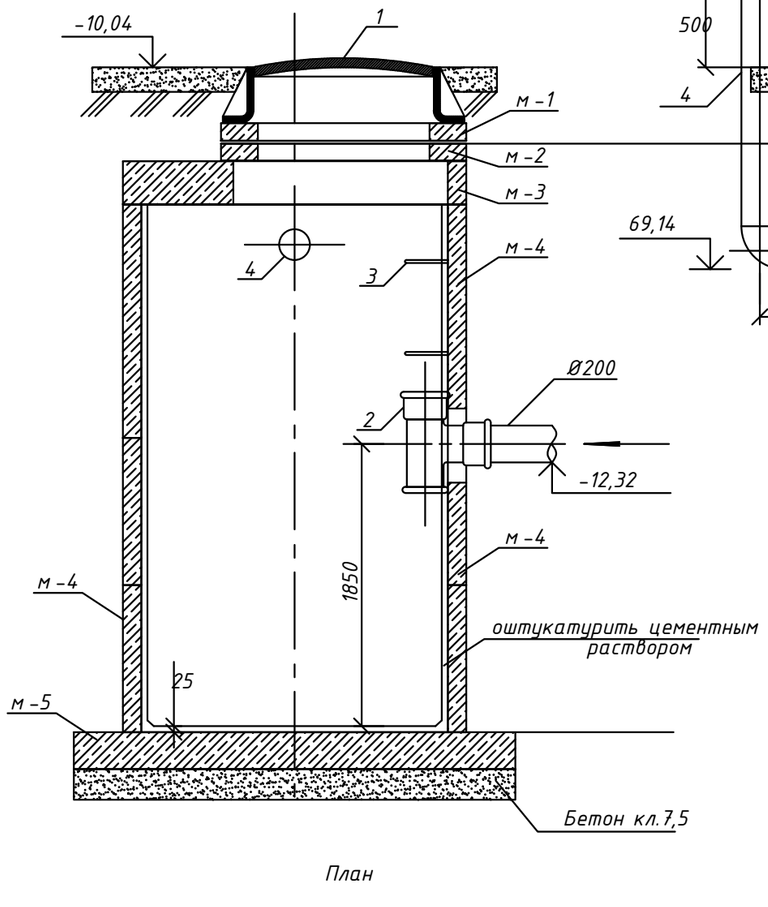


Разрез 2 - 2

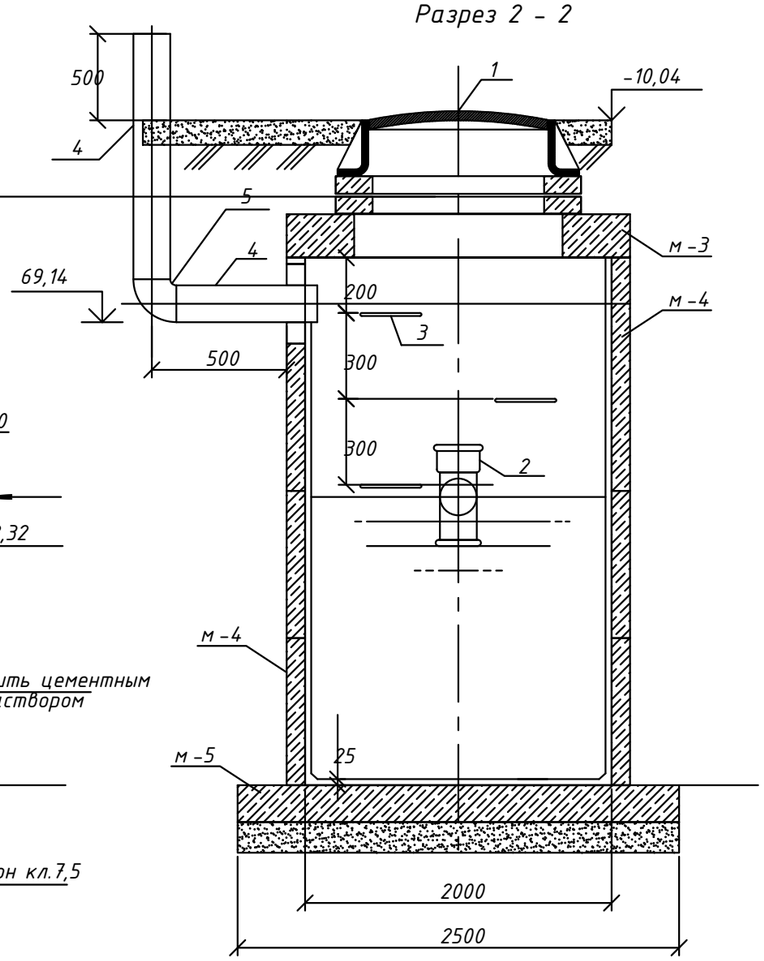


План

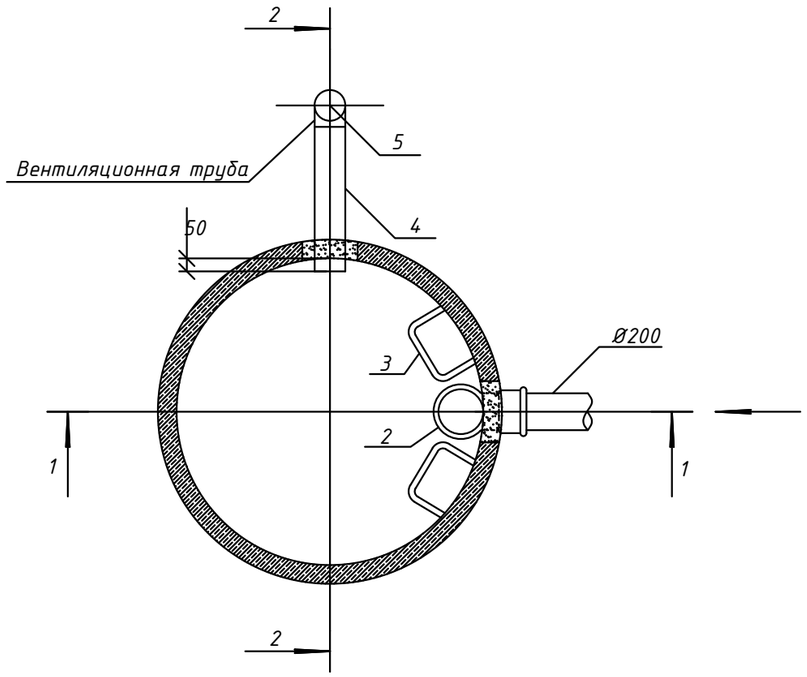


## Спецификация оборудования

| Поз | Обозначение | Наименование | Ед. изм. | Кол-во |
|---|---|---|---|---|
| 1 | ГОСТ 3634-89 | Люк чугунный тип ЛК | шт | 1 |
| 2 | ГОСТ 6942.12-80 | Тройник чугунный канализационный | шт | 1 |
| 3 | ГОСТ 2590-88 | Скобы ходовые Ø16; L=450мм. | шт | 3 |
| 4 | ГОСТ 10704-91 | Труба Ø114 х 4; L = 2000мм. | шт | 1 |
| 5 | ГОСТ 17375-2001 | Отвод 90-1 - 114,3х3,6 | шт | 1 |

## Спецификация колодца

| Поз | Обозначение | Наименование | Ед. изм. | Кол. | Обьем бетона м3 | Расход стали на соед. элементы |
|---|---|---|---|---|---|---|
| 1 | Серия 3.900.1-14 | Кольцо опорное КО6 | шт | 1 | 0,02 | 1,1 |
| 2 | Серия 3.900.1-14 | Кольцо стеновое КС7.3 | шт | 1 | 0,05 | 1,64 |
| 3 | Серия 3.900.1-14 | Плита перекрытия 2ПП20-1 | шт | 1 | 0,48 | 63,0 |
| 4 | Серия 3.900.1-14 | Кольцо стеновое КС20.9 | шт | 4 | 0,59х2 | 19,88 |
| 5 | Серия 3.900.1-14 | Кольцо стеновое КС20.6 | шт | 1 | 0,39 | 13,04 |
| 6 | Серия 3.900.1-14 | Плита днища ПН20 | шт | 1 | 0,59 | 79,44 |
| | | И т о г о : | | | 2,71 | 178,10 |

Примечания

1. Уплотнить основание под септик.
2. Наружную поверхность септика покрыть горячим битумом по грунтовке из раствора битума в керосине.
3. Внутреннюю поверхность септика оштукатурить цементным раствором с церезитом.
4. Основание под септик забетонировать (бетон класса В 7,5, h=100mm).
5. Швы между железобетонными конструкциями загерметизировать, наклеив полосы из гнилостостойкой ткани шириной 20-30см.
6. Вокруг септика выполнить бетонную отмостку шириной 1,0м.

| Изм. | Кол. | Лист | N док. | Подпись | Дата | RPG-PR-021-23-HBK | | |
|---|---|---|---|---|---|---|---|---|
| | | | | | | Строительство ИКИ медицинского пункта в с.Коныр-Терек Курмангазинского района Атырауской области | | |
| РАЗРАБ. | | Инсенбаев | | | | Наружные сети водопровода и канализации | Стадия | Лист | Листов |
| ГИП | | Токтамисов | | | | | РП | 6 | 6 |
| Н. КОНТР. | | Аведьян | | | | Выгреб 6,0м3 | ТОО "Rise Project Group" | | |

Согласовано

Взам. инв. N

Подп. и дата

Инв. N подл.

Формат А3

| Позиция | Наименование и техническая характеристика | Тип, марка, обозначение документа, опросного листа | Код оборудования, изделия, материала | Завод-изготовитель | Единица измерения | Количество | Масса единицы кг | Примечания |
|---|---|---|---|---|---|---|---|---|
| 1 | 2 | 3 | 4 | 5 | 6 | 7 | 8 | 9 |
| | 1. Водоснабжение (В1) | | | | | | | |
| 1 | Труба полиэтиленовая ПЭ100 SDR17-Ф110х6,6 питьевая | ГОСТ 18599-2001 | | | п.м. | 180 | 0,715 | |
| 2 | Труба полиэтиленовая ПЭ100 SDR17-Ф63х3,8 питьевая | ГОСТ 18599-2001 | | | п.м. | 90 | 0,715 | |
| 3 | Задвижка ВЧШГ с обрезиненым клином DN100мм, Ру=1,0МПа, с штурвалом и удлинительным штоком L=1.2м | ГОСТ 5762-2002 | | | шт. | 3 | 11,0 | |
| 4 | Задвижка ВЧШГ с обрезиненым клином DN50мм, Ру=1,0МПа, с штурвалом и удлинительным штоком L=1.2м | ГОСТ 5762-2002 | | | шт. | 1 | 11,0 | |
| 5 | Тройники равнопроходные бесшовные приварные из углеродистой и низколегированной стали Ф100 | ГОСТ 17376-2001 | | | шт. | 1 | 2,2 | |
| 6 | Фланцы стальные приварные 1-100-10 | ГОСТ 12820-80* | | | шт. | 4 | 2,14 | |
| 7 | Фланцы стальные приварные 1-50-10 | ГОСТ 12820-80* | | | шт. | 1 | 2,14 | |
| 8 | Втулка удлиненная ПЭ100 SDR17- Ф110 | ГОСТ 18599-2001 | | | шт. | 4 | | |
| 9 | Втулка удлиненная ПЭ100 SDR17- Ф63 | ГОСТ 18599-2001 | | | шт. | 1 | | |
| 10 | Бетонный упор V=0,2м$^3$ кл. В7,5 | | | | шт. | 2 | | в стенках колодцев |
| 11 | Футляр из труб ПЭ100 SDR17 - Ф315 L=0,2м | ГОСТ 18599 - 2001 | | | шт. | 5 | 1,75 | |
| 12 | Изоляция стальных фасонных частей, находящихся в железобетонных колодцах покрывается лаком хс 074 по огрунтовке 010 | | | | м2 | 1.0 | | |
| 13 | Устройство отмосток вокруг колодцев шириной 1,0м, из бетона марки В7,5, V=0.55м3 и щебня толщиной 100м | ТПР 901-09-11.84,альб.II | | | шт. | 11,0 | | |
| 14 | Промывка с дезинфекцией трубы - Ф110 | | | | п.м. | 270,0 | | |
| 15 | Футляр из труб ПЭ100 SDR17 - Ф315 | по ГОСТ 18599-2001 | | | п.м. | 10.00 | | |
| 16 | Патрубок стальной Ф32х2.0, L=0.15м | из трубы ГОСТ 10704-91 | | | шт. | 1 | 0,2 | |
| 17 | Муфта переходная электросварная с внутренней резьбой ПЭ100 SDR11 Ф32 | СТ РК ISO 4427-2-2014 | | | шт. | 1 | | |
| 18 | Кран шаровой латунный муфтовый Ф30мм Ру=1,6МПа | 11Б27П1 А30 | | | шт. | 1 | | |
| 19 | Водопроводные круглые колодцы Ф1500, в мокрых грунтах | ТП 901-09-11.84 | | | шт. | 2 | | смотри привязочную таблицу колодцев |
| 20 | Пожарный гидрант высотой 1750 мм | ГОСТ 8220-62 | 244-404-0205 | | шт. | 1 | 88 | |
| 21 | Пожарная колонка КП | ГОСТ 7499-71 | 244-203-0101 | | шт. | 1 | 15 | |
| 22 | Пожарная подставка фланцевая ППФ 100 | ГОСТ 5525-88 | 241-505-0415 | | шт. | 1 | 142 | |
| 23 | Рукав пожарный напорный льняной Ф66, L=200м | ГОСТ 7877-7580 | 261-301-0325 | | шт. | 1 | 11 | Хранится на |

Согласовано

Взам. инв. N

Подп. и дата

Инв. N подл.

| Изм. | Кол. | Лист | N док. | Подпись | Дата |
|---|---|---|---|---|---|
| РАЗРАБ. | | Инсенбаев | | | |
| ГИП | | Токтамисов | | | |
| Н. КОНТР. | | Аведьян | | | |

RPG-PR-021-23-НВК.СО

Строительство ИКИ медицинского пункта в с.Коныр-Терек Курмангазинского района Атырауской области

| Наружные сети водопровода и канализации | Стадия | Лист | Листов |
|---|---|---|---|
| | РП | 1 | 2 |
| Спецификация оборудования, изделий и материалов | ТОО "Rise Project Group" | | |

Формат А3

| Позиция | Наименование и техническая характеристика | Тип, марка, обозначение документа, опросного листа | Код оборудования, изделия, материала | Завод-изготовитель | Единица измерения | Количество | Масса единицы кг | Примечания |
|---|---|---|---|---|---|---|---|---|
| 1 | 2 | 3 | 4 | 5 | 6 | 7 | 8 | 9 |
| 24 | Головка рукавная ГР-65; | ГОСТ 2217-76 | 244-401-0101 | | шт. | 2 | 0,5 | МАПе |
| 25 | Головка муфтовая ГМ-65; | ГОСТ 2217-76 | | | шт. | 1 | 16 | у диспетчера. |
| 26 | Ствол пожарный ручной РС-65 | ГОСТ 9923-80 | 244-403-0101 | | шт. | 1 | 18 | |
| | | | | | | | | |
| К1 | Канализация бытовая | | | | | | | |
| 1 | Колодец канализационный круглый из сборного железобетона Ф1500 | | | Тип. пр. 901,09-11.84 | шт | 2 | | лист НВК-5 |
| 2 | Труба Корсис DN/OD 200/176 P SN8 с уплотнительными кольцами | ТУ 2248-001-73011750-2005 | | Группа "Полипластик" г.Степногорск | м | 70 | 3,37 | |
| 3 | Выгреб 6,0м3 | | | | шт | 1 | | лист НВК-6 |
| | | | | | | | | |
| | | | | | | | | |
| | | | | | | | | |
| | | | | | | | | |
| | | | | | | | | |
| | | | | | | | | |
| | | | | | | | | |
| | | | | | | | | |
| | | | | | | | | |
| | | | | | | | | |
| | | | | | | | | |

Взам. инв. N

Подп. и дата

Инв. N подл.

| Изм. | Кол. | Лист | N°док. | Подпись | Дата | RPG-PR-017-23-НВК.СО | Лист 2 |
|---|---|---|---|---|---|---|---|

Формат А3

# Ведомость объёмов работ по объекту:
# «Строительство ИКИ медицинского пункта в с.Жамансор Кызылкогинского района Атырауской области»

| №п/п | Наименование | Ед.измк | Кол-во | Примечание |
|---|---|---|---|---|
| 1 | 2 | 3 | 4 | 5 |
| | Сети водоснабжения В1 | | | |
| 1 | Общий объем выемки в т.ч.: | м3 | 748.35 | |
| | Разработка грунта II группы экскаватором емк. ковша 1,25 м3 для ж/б колодцев и трубопроводов с откосом в т.ч.: | м3 | 748.35 | L=270м |
| 2 | Укладка трубопроводов в траншею | м | 270.00 | |
| 3 | Обратная засыпка траншеи вручную песком без крупных включений Дтр+0,3м с проливкой и трамбованием ручными трамбовками | м3 | 92.14 | |
| 4 | Обратная засыпка бульдозером мощностью 79 кВт местным грунтом с уплотнением пазух траншеи и колодцев по 20-25 см с послойным трамбованием до р=1,65т/м3 | м3 | 552.39 | |
| 5 | Распланировка лишнего грунта бульдозером мощностью 79 кВт | м3 | 102.96 | |
| | | т | 195.63 | |
| 6 | Установка сборных железобетонных колодцев Ду1500мм | шт | 2.00 | |
| | Сети водоснабжения К1 | | | |
| 1 | Общий объем выемки в т.ч.: | м3 | 204.90 | |
| | Разработка грунта II группы экскаватором емк. ковша 1,25 м3 для ж/б колодцев и трубопроводов с откосом в т.ч.: | м3 | 204.90 | L=70 м |
| 2 | Укладка трубопроводов в траншею | м | 60.00 | |
| 3 | Обратная засыпка траншеи вручную песком без крупных включений Дтр+0,3м с проливкой и трамбованием ручными трамбовками | м3 | 25.87 | |
| 4 | Обратная засыпка бульдозером мощностью 79 кВт местным грунтом с уплотнением пазух траншеи и колодцев по 20-25 см с послойным трамбованием до р=1,65т/м3 | м3 | 132.34 | |
| 5 | Распланировка лишнего грунта бульдозером мощностью 79 кВт | м3 | 46.69 | |
| | | т | 88.72 | |
| 6 | Установка сборных железобетонных колодцев Ду1500мм | шт | 2.00 | |

Согласовано

Взам. инв. N

Подп. и дата

Инв. N подл.

| Изм. | Кол. | Лист | N док. | Подпись | Дата |
|---|---|---|---|---|---|
| РАЗРАБ. | | Инсенбаев | | | |
| ГИП | | Токтамисов | | | |
| Н. КОНТР. | | Аведьян | | | |

RPG-PR-017-23-НВК.ВР

Строительство ИКИ медицинского пункта в с.Жамансор Кызылкогинского района Атырауской области

Наружные сети водопровода и канализации

| Стадия | Лист | Листов |
|---|---|---|
| РП | 1 | 1 |

Ведомость работ

ТОО "Rise Project Group"

Формат А4