РЕСПУБЛИКА КАЗАХСТАН

Лицензия № 20016749

Заказчик: (застройщик, инвестор):
ГУ "Отдел жилищно-коммунального хозяйства пассажирского транспорта и автомобильных дорог Макатского района"

Шифр: 82-07/09/23-ГП-3

ТОО "СПЕЦСТРОЙ СОГЛАСОВАНИЕ"

РАБОЧИЙ ПРОЕКТ

«Капитальный ремонт КНС №1, 2, 3, 4 в пос. Макат Макатского района Атырауской области»

КНС №3 п.Макат, 4 уч.17

Альбом 1.
Раздел ГП - "Генеральный план"

г. Актобе 2023 г.

РЕСПУБЛИКА КАЗАХСТАН

Лицензия № 20016749

Заказчик: (застройщик, инвестор):
ГУ "Отдел жилищно-коммунального хозяйства пассажирского транспорта и автомобильных дорог Макатского района"

Шифр: 82-07/09/23-ГП-3

ТОО "СПЕЦСТРОЙ СОГЛАСОВАНИЕ"

РАБОЧИЙ ПРОЕКТ

«Капитальный ремонт КНС №1, 2, 3, 4 в пос. Макат Макатского района Атырауской области»

КНС №3 п.Макат, 4 уч.17

Альбом 1.
Раздел ГП - "Генеральный план"

Директор ТОО "СпецСтрой Согласование" Биманов А.А.

г. Актобе 2023 г.

ВЕДОМОСТЬ РАБОЧИХ ЧЕРТЕЖЕЙ И ОСНОВНОГО КОМПЛЕКТА

Лист	Наименование	Примечание
ГП-1	Общие данные	
ГП-2	Ситуационный план	
ГП-3	Разбивочный план М1:500	
ГП-4	Разбивочный план Фрагмент Ф-1 М1:200	
ГП-5	План организации рельефа Фрагмент Ф-1 М1:200	
ГП-6	План земляных масс Фрагмент Ф-1 М1:200	
ГП-7	План благоустройства Фрагмент Ф-1 М1:200	

ВЕДОМОСТЬ ССЫЛОЧНЫХ И ПРИЛАГАЕМЫХ ДОКУМЕНТОВ

Обозначение	Наименование	Примечание
	Ссылочные документы	
ГОСТ 21.508-93 (изд.2003г.)	Правила выполнения рабочей документации генеральных планов предприятий, сооружений и жилищно-гражданских объектов	
ГОСТ 21.204-93 (изд.2003г.)	Условные графические обозначения и изображения элементов генеральных планов и сооружений транспорта	
СП РК 3.01-101-2013 *	Градостроительство. Планировка и застройка городских и сельских населенных пунктов	
ГОСТ 6665-91 (изд.2004г)	Камни бортовые бетонные и железобетонные	
ГОСТ 21.204-93	СПДС. Условные и графические обозначения и изображения элементов генеральных планов и сооружений транспорта.	
ГОСТ 21.101-97	Основные требования к проектной и рабочей документации	
СанПин №237 от 29.03.2015	Санитарно-эпидемиологические требования по установлению санитарно-защитной зоны производственных объектов	
СП РК 3.01-105-2013	Благоустройство населенных пунктов	

Настоящий проект разработан в соответствии с нормами и правилами, действующими на территории республики Казахстан и предусматривает мероприятия, обеспечивающие пожарную, взрывопожарную, экологическую и санитарно-гигиеническую безопасность для жизни и здоровья людей при правильной эксплуатации зданий и сооружений.

Главный инженер проекта Жапбас А.

ТЕХНИКО-ЭКОНОМИЧЕСКИЕ ПОКАЗАТЕЛИ

№ по ГП	Наименование	Ед. изм.	Кол-во	Плотность(%)
1.	Площадь выделенного участка	м2	116,0	100,00%
2.	Площадь застройки	м2	60,1	51,8%
3.	Площадь дорожного покрытия	м2	16,0	13,8
4.	Площадь озеленения	м2	39,9	34,4%

ОБЩИЕ УКАЗАНИЯ.

Генеральный план объекта «Капитальный ремонт КНС №1, 2, 3, 4 в пос. Макат Макатского района Атырауской области», разработан на основании задания на проектирование, исходных данных, акта выбора и согласования земельного участка.

Населенный пункт в котором предусматривается капитальный ремонт объекта отвечает следующим показателям:

- район строительства относится к IV-Г климатическому району со следующими природно-климатическими характеристиками:

- расчетная температура наружного воздуха - 24.9°С;

- нормативное значение веса снегового покрова 0.8 кПа (НТП РК 01-01-3.1(4.1-2017)) (прил. В);

- нормативное значение ветрового давления 0.56 кПа (НТП РК 01-01-3.1(4.1-2017)) (прил. Ж);

- объект расположен в обл. Атырау, п.Макат, 4 уч.17;

- временные нагрузки - в соответствии с НТП РК 01-01-3.1 (4.1)-2017 "Нагрузки и воздействия на здания. Снеговые нагрузки. Ветровые воздействия".

Климатические характеристики приводятся по данным многолетних наблюдений метеостанций Атырауской области.

Генеральный план участка разработан на основании топосъемки, выполненной в 2023г. ТОО "СпецСтрой Согласование" и в соответствии с основными требованиями нормативных документов, действующих на территории Республики Казахстан, СН РК 3.01-01-2008 "Градостроительство планировка и застройка городских и сельских населенных пунктов", СП РК 3.01-105-2013 "Благоустройство населенных пунктов", ГОСТ 21.508 (СПДС) "Правила выполнения рабочих чертежей генеральных планов предприятий, сооружений и жилищно-гражданских объектов"

Так же основанием для рабочего проекта служил технический отчет по инженерно-геологическим изысканиям, выполненный ТОО "СпецСтрой Согласование" в 2023 г.

Разбивочный план выполнен с координатной привязкой.

За условную отметку ±0.000 принята отметка чистого пола первого этажа здания.

План организации выполнен методом проектных отметок с сохранением естественного рельефа участка. Отвод поверхностных вод предусмотрен уклонам участка.

Тротуарные дорожки выполнены с покрытием из брусчатки Тип I, и обрамленные бордюрным камнем. Для стока дождевых и талых вод с тротуарных дорожек предусмотреть разрыв бордюрного камня.

Вся свободная территория от использования озеленяется. Для озеленения применяется партерный газон.

Территория озеленяется посадками древесно-кустарниковых насаждений. При посадке зеленых насаждений применять местные породы с учетом их санитарно-гигиенических и декоративных свойств.

Система координат местная.

Система высот Балтийская 1977г.

Изм.	Кол.уч.	Лист	№док.	Подп.	Дата	82-07/09/23-ГП-3			
						«Капитальный ремонт КНС №1, 2, 3, 4 в пос. Макат Макатского района Атырауской области»			
ГИП		Жапбас А.				КНС №3 п.Макат, 4 уч.17	Стадия	Лист	Листов
Разработал		Ахметов И.					РП	1	7
Проверил		Иманов А.К.							
Норм.контр.		Ширяева Л.Н.				Общие данные	ТОО "СпецСтрой Согласование" г.Актобе		

Согласовано

Согласовано

Взамен инв. №

Подпись и дата

Инв. № подл.

А3 (420x297) Г

СИТУАЦИОННЫЙ ПЛАН

УСЛОВНЫЕ ОБОЗНАЧЕНИЯ

- Граница проектируемого участка

Согласовано

Согласовано

Взамен инв. №

Подпись и дата

Инв. № подл.

Изм.	Кол.уч.	Лист	№док.	Подп.	Дата	82-07/09/23-ГП-3
						«Капитальный ремонт КНС №1, 2, 3, 4 в пос. Макат Макатского района Атырауской области»
ГИП		Жапбас А.				КНС №3 п.Макат, 4 уч.17
Разработал		Ахметов И.				Стадия: РП; Лист: 2; Листов: 7
Проверил		Иманов А.К.				
Норм.контр.		Ширяева Л.Н.				Ситуационный план М1:2000
						ТОО "СпецСтрой Согласование" г.Актобе

А3 (420x297) Г

РАЗБИВОЧНЫЙ ПЛАН
М1:500

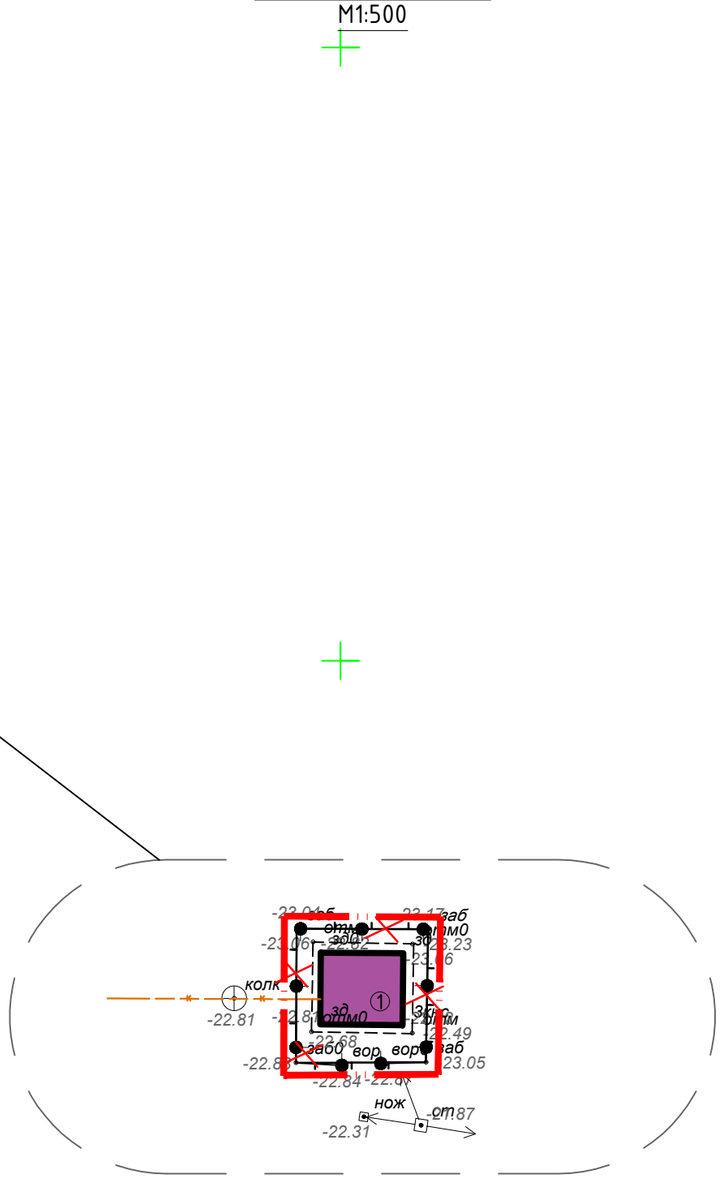

ЭКСПЛИКАЦИЯ ЗДАНИЙ И СООРУЖЕНИЙ

Номер на плане	Наименование	Примечания
1.	КНС	Существующее

ВЕДОМОСТЬ ОБЪЕМОВ ДЕМОНТАЖНЫХ РАБОТ

№ по ГП	Наименование	Единица измерения	Количество
1.	Ограждение металлическое из прутьев, шириной 3м(12секций)(h=1.4м); m=38,82кг на 1 еденицу.	п.м./кг	36,0м/469,84кг

УСЛОВНЫЕ ОБОЗНАЧЕНИЯ

- Условная граница проектируемого участка
- Здание КНС
- Тротуар
- Ограждение
- Калитка и ворота
- Демонтируемые ограждения

1. Настоящая рабочая документация разработана на основании задания на проектирование, инженерно-топографического плана выполненного ТОО "СпецСтрой Согласование" в 2023 году, других исходных данных.
2. Генеральный план участка разработан в соответствии с основными требованиями нормативных документов ГОСТ 21.508-93 (изд.2003 г) Система проектной документации для строительства (СПДС).
3. Система координат - условная (местная). Система высот - условная (Балтийская).

Изм.	Кол.уч.	Лист	№док.	Подп.	Дата	82-07/09/23-ГП-3		
						«Капитальный ремонт КНС №1, 2, 3, 4 в пос. Макат Макатского района Атырауской области»		
ГИП		Жапбас А.				КНС №3 п.Макат, 4 уч.17	Стадия	Лист	Листов
Разработал		Ахметов И.					РП	3	7
Проверил		Иманов А.К.							
Норм.контр.		Ширяева Л.Н.				Разбивочный план М1:500	ТОО "СпецСтрой Согласование" г.Актобе		

Согласовано

Согласовано

Взамен инв. №

Подпись и дата

Инв. № подл.

А3 (420x297) Г

РАЗБИВОЧНЫЙ ПЛАН ФРАГМЕНТ Ф-1
М1:200

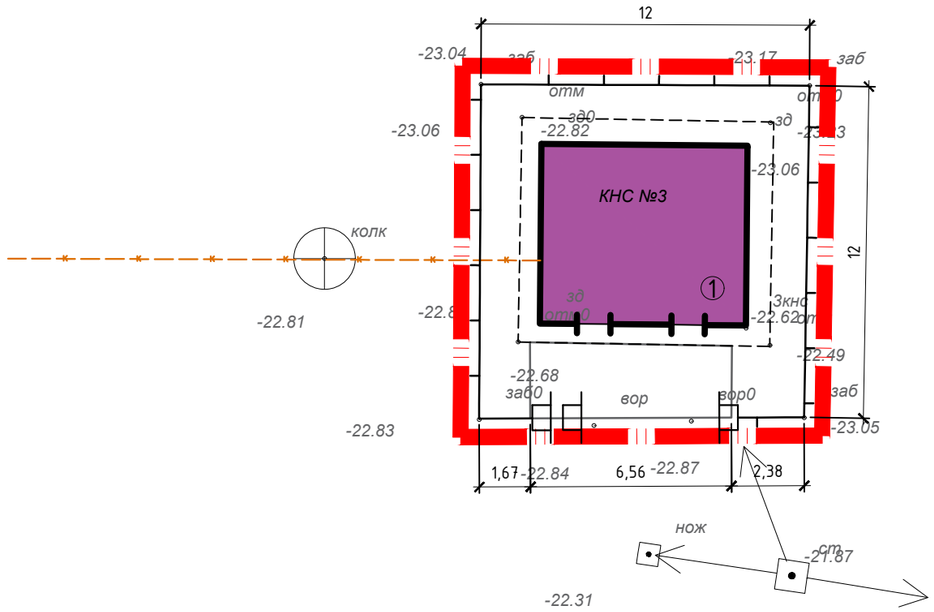

ЭКСПЛИКАЦИЯ ЗДАНИЙ И СООРУЖЕНИЙ

Номер на плане	Наименование	Примечания
1.	КНС	Существующее

УСЛОВНЫЕ ОБОЗНАЧЕНИЯ

- Условная граница проектируемого участка
- Здание КНС
- Тротуар
- Ограждение
- Калитка и ворота

Согласовано

Согласовано

Взамен инв. №

Подпись и дата

Инв. № подл.

Изм.	Кол.уч.	Лист	№док.	Подп.	Дата	82-07/09/23-ГП-3			
						«Капитальный ремонт КНС №1, 2, 3, 4 в пос. Макат Макатского района Атырауской области»			
ГИП		Жапбас А.				КНС №3 п.Макат, 4 уч.17	Стадия	Лист	Листов
Разработал		Ахметов И.					РП	4	7
Проверил		Иманов А.К.							
						Разбивочный план Фрагмент Ф-1 М1:200	ТОО "СпецСтрой Согласование" г.Актобе		
Норм.контр.		Ширяева Л.Н.							

А3 (420х297) Г

ПЛАН ОРГАНИЗАЦИИ РЕЛЬЕФА ФРАГМЕНТ Ф-1
М1:200

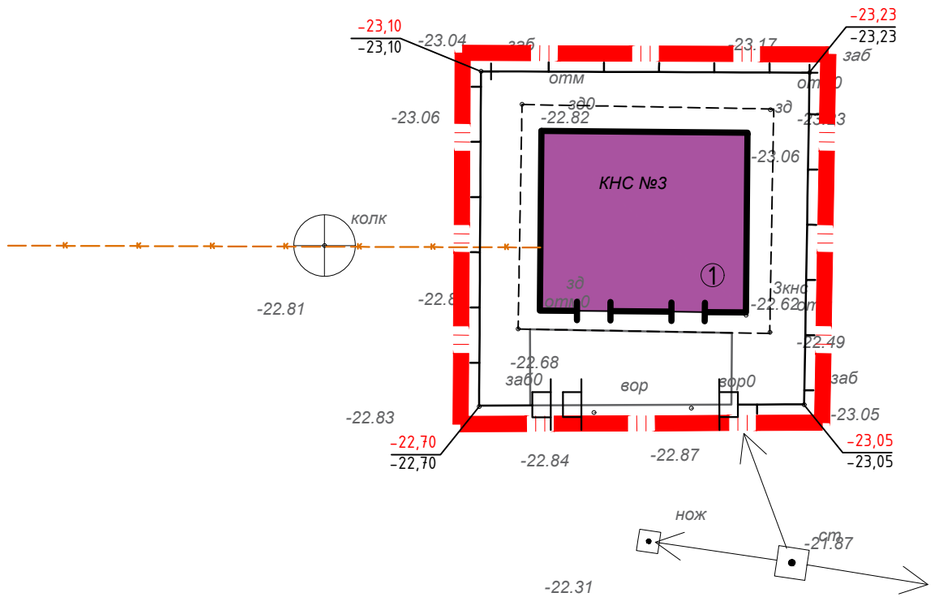

ЭКСПЛИКАЦИЯ ЗДАНИЙ И СООРУЖЕНИЙ

Номер на плане	Наименование	Примечания
1.	КНС	Существующее

УСЛОВНЫЕ ОБОЗНАЧЕНИЯ

- Условная граница проектируемого участка
- Здание КНС
- Тротуар
- Ограждение
- Калитка и ворота
- 774.30 / 774.30 – Проектируемая отметка(красная) – Существующая отметка(черная)

1. План организации рельефа выполнен методом проектных отметок.
2. Отметки планируемой территории назначены с максимальным сохранением существующего рельефа и минимальным объемом земляных работ.

Изм.	Кол.уч.	Лист	№док.	Подп.	Дата	82-07/09/23-ГП-3		
						«Капитальный ремонт КНС №1, 2, 3, 4 в пос. Макат Макатского района Атырауской области»		
ГИП		Жапбас А.				КНС №3 п.Макат, 4 уч.17	Стадия	Лист	Листов
Разработал		Ахметов И.					РП	5	7
Проверил		Иманов А.К.				План организации рельефа Фрагмент Ф-1 М1:200	ТОО "СпецСтрой Согласование" г.Актобе	
Норм.контр.		Ширяева Л.Н.						

Согласовано

Согласовано

Взамен инв. №

Подпись и дата

Инв. № подл.

А3 (420x297) Г

ПЛАН ЗЕМЛЯНЫХ МАСС ФРАГМЕНТ Ф-1
М1:200

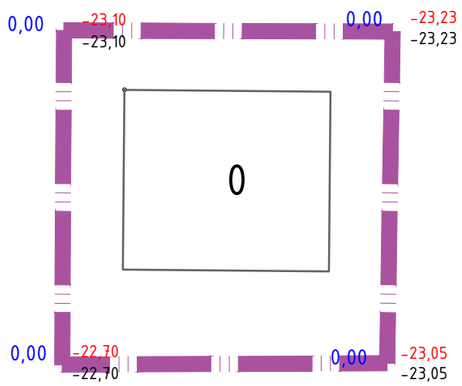

ВЕДОМОСТЬ ОБЪЕМОВ ЗЕМЛЯНЫХ МАСС

№ п/п	Наименование грунта	Количество, м³				Примечание
		На территории		Вне территории		
		Насыпь (+)	Выемка (-)	Насыпь (+)	Выемка (-)	
1.	Грунт планировки территории :	-	-	-	-	ГП
2.	Вытесненный грунт,	-	12	-	-	
	в том числе, при устройстве :					
	а) подземных частей зданий (сооружений)	-	-	-	-	АС
	б) автодорожных покрытий и площадок	-	4	-	-	ГП
	в) подземных сетей	-	-	-	-	-
	г) водоотводных сооружений	-	-	-	-	ГП
	д) плодородной почвы на участках озеленения	-	8	-	-	
3.	Грунт для устройства высоких полов зданий и обвалований сооружений	-	-	-	-	-
4.	Насыпь с поправкой на уплотнение 0.1	-	-	-	-	Инж.геол.изыс
	Всего пригодного грунта	-	12	-	-	-
5.	избыток пригодного грунта	12	-	-	-	-
6.	Плодородный грунт	-	-	-	-	
	в том числе:	-	-	-	-	
	а) используемый для озеленения территории	8	5	-	-	
	б) Недостаток плодородного грунта	-	3	-	-	
7.	Итого перерабатываемого грунта	20	20	-	-	

УСЛОВНЫЕ ОБОЗНАЧЕНИЯ

- Условная граница проектируемого участка
- 5 – Выемка (насыпь) грунта
- 34.00 – Проектная отметка(красная)
- 34.00 – Существующая отметка(черная)
- +0,30 – Рабочая отметка

1. Ведомость земляных масс разработана на основании вертикальной планировки участка.
2. Объемы в картограмме посчитаны без учета грунта, вытесненного грунта при укладке инженерных сетей. Эти объемы подлежат уточнению и учету в соответствующих комплектах рабочих чертежей по наружным сетям.

Изм.	Кол.уч.	Лист	№док.	Подп.	Дата	82-07/09/23-ГП-3			
						«Капитальный ремонт КНС №1, 2, 3, 4 в пос. Макат Макатского района Атырауской области»			
ГИП		Жапбас А.				КНС №3 п.Макат, 4 уч.17	Стадия	Лист	Листов
Разработал		Ахметов И.					РП	6	7
Проверил		Иманов А.К.							
						План земляных масс Фрагмент Ф-1 М1:200	ТОО "СпецСтрой Согласование" г.Актобе		
Норм.контр.		Ширяева Л.Н.							

Согласовано

Согласовано

Взамен инв. №

Подпись и дата

Инв. № подл.

А3 (420x297) Г

ПЛАН БЛАГОУСТРОЙСТВА ФРАГМЕНТ Ф-1
М1:200

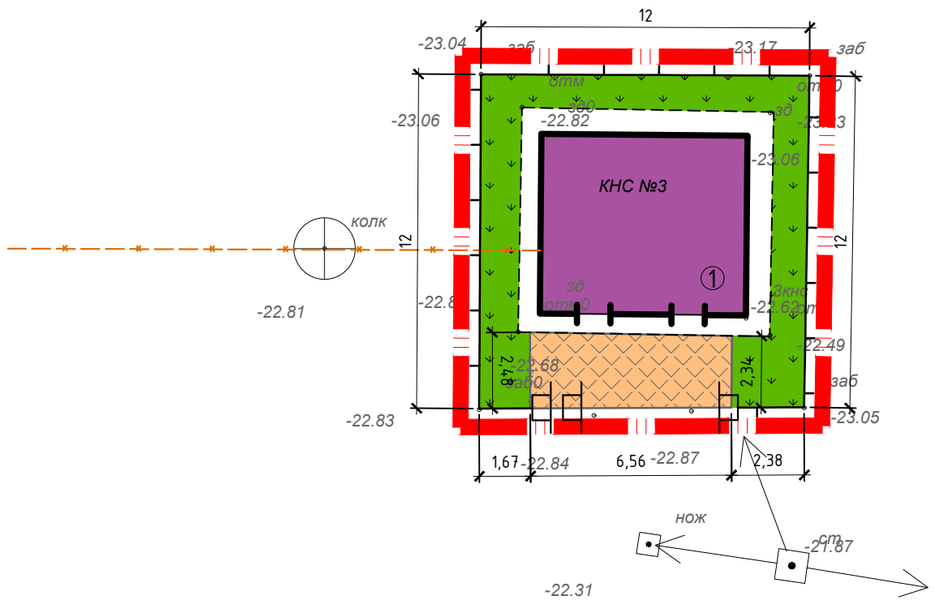

ЭКСПЛИКАЦИЯ ЗДАНИЙ И СООРУЖЕНИЙ

Номер на плане	Наименование	Примечания
1.	КНС	Существующее

ВЕДОМОСТЬ ПРОЕЗДОВ, ТРОТУАРОВ И ПЛОЩАДОК.

Условное обозначение	Наименование	Тип	Площадь покрытия,м²	Бордюр из бортового камня	
				Тип	Кол. м
	Плиточное покрытие (внутриплощадочное)	I	16,0	БР100.20.8	18,0

ВЕДОМОСТЬ ЭЛЕМЕНТОВ МАЛЫХ АРХИТЕКТУРНЫХ ФОРМ

№№	Обозначения	Наименование	Ед.изм.	Кол-во	Примечание
1.		Ограждение из сетчатых панелей из плетенной сетки с квадратными ячейками	п.м / шт	42 / 14	8601-0602-0302
2.		Калитка металлическая тип КМС 0,85 х 1	шт	1	8601-0605-0502
3.		Ворота распашные, металлические, тип ВМС 4,5 х 1,4	шт	1	8601-0605-0102

ВЕДОМОСТЬ ЭЛЕМЕНТОВ ОЗЕЛЕНЕНИЯ

Поз.	Наименование породы или вида насаждения	Возраст лет	Кол.	Примечание
1.	Газон (посев в грунт с добавлением чернозем)	2-3	39,9м2	

Согласовано

Согласовано

Взамен инв. №

Подпись и дата

Инв. № подл.

Изм.	Кол.уч.	Лист	№док.	Подп.	Дата
ГИП		Жапбас А.			
Разработал		Ахметов И.			
Проверил		Иманов А.К.			
Норм.контр.		Ширяева Л.Н.			

82-07/09/23-ГП-3

«Капитальный ремонт КНС №1, 2, 3, 4 в пос. Макат Макатского района Атырауской области»

КНС №3
п.Макат, 4 уч.17

Стадия	Лист	Листов
РП	7	7

План благоустройства
Фрагмент Ф-1
М1:200

ТОО "СпецСтрой Согласование"
г.Актобе

А3 (420х297) Г