РЕСПУБЛИКА КАЗАХСТАН

Лицензия № 20016749

Заказчик: (застройщик, инвестор):
ГУ "Отдел жилищно- коммунального хозяйства пассажирского транспорта и автомобильных дорог Макатского района"

Шифр: 82-07/09/23-АС

ТОО "СПЕЦСТРОЙ СОГЛАСОВАНИЕ"

РАБОЧИЙ ПРОЕКТ

«Капитальный ремонт КНС №1, 2, 3, 4 в пос. Макат Макатского района Атырауской области»

Альбом 2.
Раздел АС - "Архитектурно-строительный раздел"

г. Актобе 2023 г.

РЕСПУБЛИКА КАЗАХСТАН

Лицензия № 20016749

Заказчик: (застройщик, инвестор):
ГУ "Отдел жилищно- коммунального хозяйства пассажирского транспорта и автомобильных дорог Макатского района"

Шифр: 82-07/09/23-АС

ТОО "СПЕЦСТРОЙ СОГЛАСОВАНИЕ"

РАБОЧИЙ ПРОЕКТ

«Капитальный ремонт КНС №1, 2, 3, 4 в пос. Макат Макатского района Атырауской области»

Альбом 2.
Раздел АС - "Архитектурно-строительный раздел"

Директор ТОО "СпецСтрой Согласование" Биманов А.А.

г. Актобе 2023 г.

Ведомость основных комплектов рабочих чертежей

Обозначение	Наименование	Примечание
-ГП	Генеральный план	
-КР	Конструктивные решения	
-НВК	Наружный водопровод и канализация	
-ОВ.ВК	Отопление и вентиляция. Водопровод и канализация	
-ТС	Тепловые сети	
-ЭС	Электроснабжение	

Ведомость ссылочных и прилагаемых документов

Обозначение	Наименование	Примечание
СН РК 2.01-01-2013	Защита строительных конструкций от коррозии	
СН РК 1.03-14-2011	Охрана труда и техника безопасности в строительстве	
НТП РК 0.1-01-1.1-2011	Проектирование бетонных и железобетонных конструкций из тяжелых бетонов без предварительного напряжения арматуры	
СП РК 2.04-01-2017	Строительная климатология	
СП РК 5.01-102-2013	Основания зданий и сооружений	
СН РК 3.02-37-2013	Крыши и кровли	
НТП РК 03-01-1.1-2011	Проектирование стальных конструкции	
СН РК 5.03-07-2013	Несущие и ограждающие конструкции	
СП РК 2.02-101-2014	Пожарная безопасность зданий и сооружений	
СП РК 3.02-127-2013	Производственные здания	

Перечень работ

на которые необходимо составлять акты скрытых работ:
1. Земляные работы;
2. Устройство основания под фундаменты;
3. Выполнение бетонных и железобетонных конструкций;
4. Выполнение гидроизоляций фундаментов;
5. Выполнение сварочных работ.

Технические решения, принятые в рабочих чертежах, соответствуют требованиям экологических, санитарно-гигиенических, противопожарных, взрывобезопасных и других норм и правил и обеспечивают безопасную для жизни и здоровья людей эксплуатацию объекта при соблюдении предусмотренных рабочими чертежами мероприятий.

Главный инженер проекта Жапбас А.

Ведомость рабочих чертежей основного комплекта

Лист	Наименование	Примечание
1	Общие данные (начало)	
2	Общие данные (продолжение)	
3	Сущ. фасады по осям 1 и 2, А и Б	
4	Фасад после кап ремонта по оси 1 и 2, 2 и 1, А и Б, Б и А	
5	План на отм. 0.000	
6	Спецификация элементов заполнения оконных и дверных проемов	
7	Разрез 1 - 1 (до/после кап ремонта) План кровли (до/после кап ремонта)	
8	Ведомость объемов работ	

Технико экономические показатели

Наименование	Ед. изм.	до кап ремонта	после кап ремонта
Этажность	эт.	1	1
Общая площадь	м2	21.5	21.5
Полезная площадь	м2	21.5	21.5
Строительный объем	м3	115.00	115
Площадь застройки			
с учетом отмостки	м2	-	61.17
без учета	м2	33,81	33,81
Мощность, производительность	м3/ч.	см. раздел ТХ	см. раздел ТХ

Изм.	Кол. уч.	Лист	№ док.	Подп.	Дата
ГИП		Жапбас А.			
Разработал		Ахметов И.			
Проверил		Иманов А.К.			
Норм.контр		Ширяева Л.Н.			

82-07/09/23 - АС

"Реконструкция и расширение существующих канализационно - насосных станций в "

КНС на уч. 67

Стадия	Лист	Листов
РП	1	7

Общие данные

ТОО "СпецСтрой Согласование" г. Актобе

Формат А3

СОГЛАСОВАНО

раздел ВК 11.23

раздел ЭОМ 11.23

раздел ОВ 11.23

Взам. инв. №

Подп. и дата

Инв. № подл.

Общие данные

Настоящим проект "Капитальный ремонт КНС №1, 2, 3, 4 в пос. Макат Макатского района Атырауской области", разработан на основание:

- задание на проектирование, утвержденное ГУ "Отдел жилищно- коммунального хозяйства пассажирского транспорта и автомобильных дорог Макатского района" в 2023 году.

Дефектный акт, утвержденный заказчиком в 2023 году.

Район строительства относится к IV - Г климатическому району со следующими природно-климатическими характеристиками:

Расчетная температура наружного воздуха - 24.9° С

Нормативное значение веса снегового покрова 0.8 кПа. (НТП РК 01-01-3.1(4.1-2017)) (прил. В);

Нормативное значение ветрового давления 0.56 кПа. (НТП РК 01-01-3.1(4.1-2017)) (прил. Ж);

Объект расположен в обл. Атырау, г. Макат, ул. 4 аул, 17;

Уровень ответственности здания (сооружения) - II

Степень огнестойкости II;

Класс функциональности пожарной опасности - Ф5;

Расчетный срок эксплуатации - 60 лет (СП РК 1.04-102-2012 прил. Г, Таб. Г.1); (уточняется в разделе тех. обс.)

Класс последствий - СС2 (СП РК EN 1990:2002+А1:2005/2011);

Год строительства -1985 г.

Объемно-планировочные решения сущ. сооружений

Объемно-планировочные решения сущ. сооружений

Сооружение представляет собой одноэтажное здание, прямоугольную конфигурацию в плане, с наружным размерами 4.58х5.66 м.

Конструктивные решения сущ. сооружений

Конструктивная схема - существующего здания КНС принята с продольными несущими стенами, соединенными между собой плитами покрытий. Сооружения КНС подземная часть круглая, внутренний диаметр ~5 м. Высота надземной части здания условно не показана.

Сооружения имеет жёсткую конструктивную схему с опиранием сборных железобетонных плит перекрытия на несущие каменные стены.

Фундаменты - ленточные, монолитный фундамент;

Наружные стены и перегородки - из кирпича, толщиной 400 мм;

Перекрытия и покрытие - сборные железобетонные многопустотные плиты;

Кровля - плоская, из рулонных материалов;

Полы - бетонные;

Внутренняя отделка - штукатурка из извести;

Окна - деревянная;

Двери - металлические;

Наружная отделка - облицовочный кирпич;

Отмостка - бетонная.

Обследование здания

В процессе обследования технического состояния выявлены следующие повреждения:

На фасадах требуется 100% выполнить очистку фасадов с последующей отделкой. По штукатурке внутренних стен и перегородок наблюдается местами наклонные и горизонтальные трещины, выпучивание и отпадение штукатурки, отпадение окрасочного слоя, высолы и увлажнения по низу стен. Требуется замена 100% штукатурки с последующей 100% окраской согласно назначения помещений.

Затирка на потолках вздулась, наблюдается отслоение отделочного слоя. Требуется затирка потолков с последующей покраской по назначению помещений.

В полах 1 этажа наблюдается повсеместное вздутие основания под полы. Требуется по всем типам полов 1 этажа 100% устройство гидроизоляции, укладка утеплителя, цементной стяжки с последующим выполнением покрытия пола.

Наружные блоки расшатаны, плотно не закрываются, имеют на поверхности трещины и сколы. Требуется замена наружного дверного блока, заменить на металлический.

Оконные блоки требует замены.

Бетонная отмостка разрушена, местами отсутствует. Требуется устройство отмостки 100% по периметру здания.

Описание принятых решений

Состояние несущих конструкций - фундаменты, стены, перекрытия, перемычки удовлетворительное. В проекте кап. ремонта предусмотрено выполнение следующих видов работ:

Замена рулонный кровли;

Выполнена штукатурка «см. лист АС» фасадов и цоколя;

Очистка всех стен от штукатурки, проведение ряда мероприятий по удалению грибка;

Внутренняя отделка помещений выполняется в соответствии с назначением помещений, санитарно -гигиеническими, противопожарными и эксплуатационными требованиями к ее качеству, и представлена в «Ведомости отделки помещений». Согласно СП РК 2.02-101-2014 "Пожарная безопасность зданий и сооружений", на путях эвакуации должны быть приняты материалы для отделки стен и потолков - Г2, В2, Д3, Т3 или Г2, В3, Д2, Т2; для покрытия пола - В2, РП2, Д3, Т2;

В местах установки раковин и других санитарных приборов, а также оборудования, эксплуатация которого связана с возможным увлажнением стен и перегородок, предусмотрена отделку последних глазурованной плиткой или другими влагостойкими материалами на высоту 1,8 м от пола и на ширину более 20 см от оборудования и приборов с каждой стороны;

Отделка полов в согласно экспликации полов. В помещениях с повышенным влажностным режимом (ванные комнаты, санузлы, буфет, моечная, помещение грязного белья) в полах предусмотрена гидроизоляция из рулонных материалов (гидроизол) с заводом на стену на высоту 300мм, а также устройство трапов. Уровень пола в этих помещениях выполняется на 20мм ниже уровня чистого пола учитывая уклоны к трапу;

Все углы и места сопряжения стен, пола и потолка в помещениях закруглены, выполнены без карнизов и декоративных украшений;

Чистые полы выполняются после устройства перегородок и прокладки инженерных коммуникаций. Покрытия пола выполняются в соответствии с требованиями технологических процессов;

Замена оконных и дверных блоков;

На оконные проемы устанавливаются решетки с наружным открыванием (в случае пожара) (расход решетки берётся согл. прайсу);

Замена бетонной отмостки 100%.

Замена металлических лестниц и площадок обслуживания. (Расход метало взять согл. ТПР)

Противопожарные мероприятия и защита строительных конструкций от коррозии

Все деревянные конструкции должны быть обработаны огнезащитным составом в соответствии с требованиями СП РК 2.02-106-2014.

Качество огнезащитной обработки должно быть таким, чтобы потеря массы огнезащитной древесины при испытании СТ СЭВ 46869-84 не превышала 25%. Здание должно быть оборудовано первичными средствами пожаротушения.

Двери открывается по ходу эвакуации из здания. К зданию обеспечен подъезд пожарных машин.

Защита строительных конструкций от коррозии

Антикоррозионная защита строительных конструкции предусмотрена согласно СНиП РК 2.04-19-2004 «Защита строительных конструкций от коррозии».

Антикоррозионная защита при производстве строительно-монтажных работ выполняется согласно СНиП 3.04.03-85 - «Защита строительных конструкций и сооружений от коррозии».

Деревянные элементы полов антисептировать и пропитать антипиреновым составом в соответствии с требованиями СНиП РК 2.02-05-2002.

Все металлические конструкции окрашиваются масляными красками.

Для биологической защиты деревянные конструкции обработать антисептической пастой М100 с нанесением пасты на поверхность древесины краскопультом. Расход сухой соли антисептика (фтористый натрий) должен быть не менее 100г на м2 обрабатываемой поверхности

ВНИМАНИЕ !

Чертежи выполнены согласно тех. паспорта. Перед производством работ, размеры и отметки существующих конструкций и деталей необходимо уточнить по месту. При любых отклонениях от проектного решения произвести корректировку размеров и отметок вновь возводимых конструкций и деталей.

По всем видам скрытых работ необходимо составление актов на скрытые работы с подписью всех ответственных и заинтересованных лиц.

Все отклонения и предложение, улучшающие объемно - планировочные и ТЭП необходимо согласовать с проектной оргагизацией.

Рекомендации

Убедится в отсутствии электропроводки в зоне проведения работ, при необходимости обесточить. Все долбежные работы производить электрическими перфораторами мощностью до 2кВт. Сварные работы производить в соответствии с ГОСТ 5264-80*, ручной сваркой электродами Э-42А по ГОСТ 9467-75*. Толщина сварного шва 6 мм. Антикоррозийную защиту стальных конструкций выполнить двумя слоями эмали ПФ 115 (ГОСТ 6465- 76*).

						82-07/09/23 - АС			
						"Реконструкция и расширение существующих канализационно - насосных станций в "			
Изм.	Кол. уч.	Лист	№ док.	Подп.	Дата				
ГИП		Жапбас А.				КНС на уч. 67	Стадия	Лист	Листов
Разработал		Ахметов И.					РП	1.1	7
Проверил		Иманов А.К.							
						Общие данные	ТОО "СпецСтрой Согласование" г. Актобе		
Норм.контр		Ширяева Л.Н.							

Формат А3

СОГЛАСОВАНО

раздел ВК 11.23

раздел ЭОМ 11.23

раздел ОВ 11.23

Взам. инв. №

Подп. и дата

Инв. № подл.

План на отм. 0.000

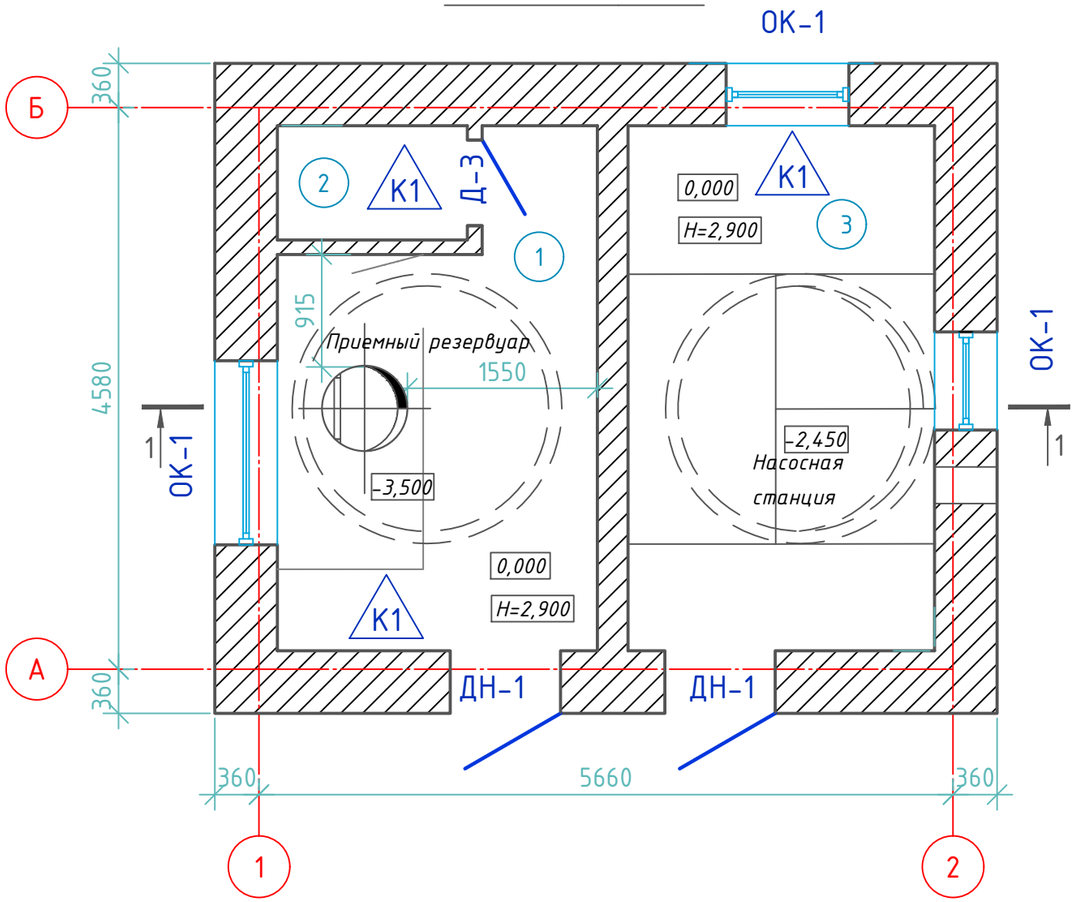

Устройство отмостки

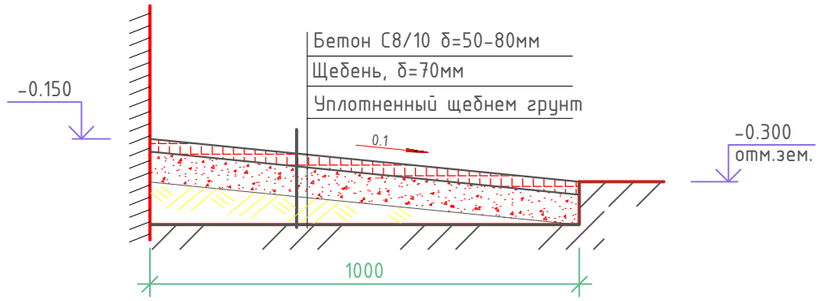

Спецификация элементов

Поз.	Обозначение	Наименование		Кол.	Масса ед. кг	Примечание
		МАТЕРИАЛЫ				
		Бетон кл. В7.5 (С8/10)	м3		1.78	
		Щебень ФР.5-20	м3		1.92	

Экспликация полов

Наименование помещения	Тип пола	Схема пола или тип пола по серии	Данные элементов пола (наименование, толщина, основание и др.), мм		Площадь, м2
1 2 3	К1	данная схема показана условно	Керамическая плитка с шероховатой поверхностью	10 мм	21.5
			Цементно-песчаная стяжка М150	20 мм	
			Гидроизоляция-гидроизол на битумной мастике МБК Г-55, ГОСТ 2889-80		
			Сущ. плита		

Экспликация помещений

Номер помещения	Наименование	Площадь, м2	Кат.* помещения
1	Насосное помещение	9.4	Д
2	С/У	1.4	Д
3	Насосное помещение	10.7	Д
	Итого	21.5	

Примечание:
1. Устройство чистых полов следует выполнять после монтажа электротехнического технологического и сантехнического оборудования.
2. В помещениях с гидроизоляцией в местах примыкания пола к перегородкам гидроизоляционный слой завести на стены на 300 мм. над уровнем чистого пола.
3. Покрытия пола приняты из керамической плитки.
4. Укладку керамической плитки вести по слою свежеуложенного плиточного клея.
5. Работы по устройству полов выполнить согласно требований СП РК 3.02-136-2012 "Полы", СП РК 2.04-108-2014 "Изоляционные и отделочные покрытия".

Ведомость отделки помещений

Номер и наименование помещения	Вид отделки элементов интерьеров								Примечание
	Потолок	Площадь, м^2	Пол	Площадь, м^2	Стены и перегородки (верх)	Площадь, м^2	Стены и перегородки (низ)	Площадь, м^2	
1 Насосное помещение, 2 С/У, 3 Насосное помещение	Штукатурка сухими смесями на гипсовом вяжущем,Грунтовка, водоэмульсионная покраска	21.5	Керамическая плитка	21.5	Штукатурка по сетке, грунтовка, шпатлевка, окраска акриловыми составами h=1100	35.3	Керамическая плитка на универсальном клее h=1800	57.7	

Изм.	Кол. уч.	Лист	№ док.	Подп.	Дата
ГИП		Жапбас А.			
Разработал		Ахметов И.			
Проверил		Иманов А.К.			
Норм.контр		Ширяева Л.Н.			

82-07/09/23 - АС

"Реконструкция и расширение существующих канализационно - насосных станций в "

КНС на уч. 67

Стадия	Лист	Листов
РП	2	7

План на отм. 0.000

ТОО "СпецСтрой Согласование" г. Актобе

Формат А3

СОГЛАСОВАНО

11.23	11.23	11.23
раздел ВК	раздел ЭОМ	раздел ОВ

Взам. инв. №

Подп. и дата

Инв. № подл.

Спецификация элементов заполнения оконных и дверных проемов

Поз.	Обозначение	Наименование	Кол-во	Всего ед. шт.	Примечание
ОК-1	ГОСТ 23166-99	ОПОСП 1500-1600(h) Ф Г2-Б-А-Д	3	3	(с москитной сеткой) Тип открывания сложная
		Оконные отливы			
ОТ-1	ГОСТ 19903-74	1500х200х0.4мм	3	3	Окрашенная листовая сталь
		Подоконные доски			
ПД-1	ГОСТ 30971-2002 (металлопластик)	1500х300мм	3	3	уточнить у заказчика
Дн-1	ГОСТ 31173-2016	ДСН, Оп(Дп) Прг Л (Пр) Н Псп О М3 2100-900	2	2	(Стальная утепленная) (с учетом наличников, ручек, замков, навесов)
Д-3	ГОСТ 475-2016	ДС 1 Рл(Рп) 21х7 Г Пр Мд1	1	1	

Ведомость отделки дверных и оконных проемов

Поз.	Кол.	Вид отделки элементов интерьеров	Площадь м2	Общ. площадь м2
ОК-1	3	Штукатурка, грунтовка, водоэмульсионная покраска	2.40	7.19
ДН-1	2		2.60	5.20
Д-3	1		2.50	2.50

ОК- *

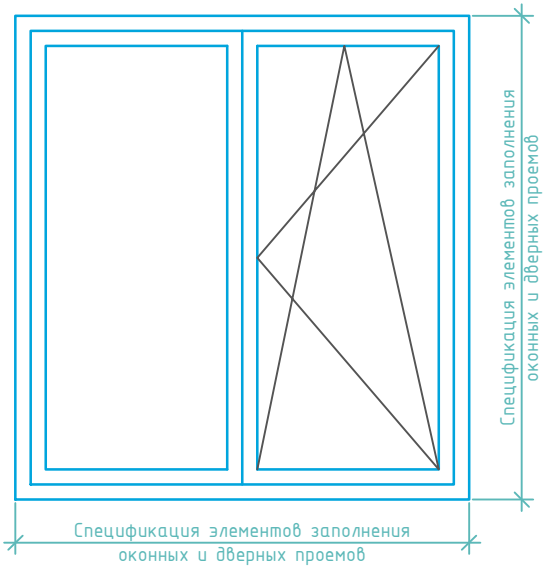

ДН-1 Д-3

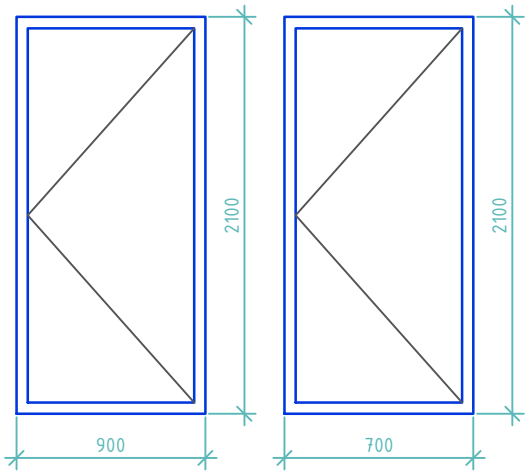

1. Оконные проемы замаркированы на листах с планами.
2. В местах установки наружных и внутренних дверей (окон), в качестве уплотнения,применять монтажную пену для заделки стыка между стеной и дверным блоком (окон).
3. Переплеты должны иметь толщину не менее 40мм с заполнением двухкамерным стеклопакетом из стекла с твердым селективным покрытием и заполнением Аргоном.
4. Размеры дверей (окон) уточняются фирмой-изготовителем до монтажа.
5. При креплении дверей (окон) глубина анкеровки должна быть не менее 100 мм.
6. Перед установкой дверных (окон) блоков размеры уточнить по месту монтажа.
7. В остекленных дверях (окон) применить двойное остекление в спаренных переплетах из армированного стекла с уплотнением в притворах.
8. Улучшенная штукатурка откосов после заполнение проемов.

Согласовано

Взам. инв. №

Подп. и дата

Инв. № подл.

Изм.	Кол. уч.	Лист	№ док.	Подп.	Дата
ГИП		Жанбас А.			
Разработал		Ахметов И.			
Проверил		Иманов А.К.			
Норм.контр		Ширяева Л.Н.			

82-07/09/23 - АС

"Реконструкция и расширение существующих канализационно - насосных станций в "

КНС на уч. 67

Стадия	Лист	Листов
РП	3	7

Спецификация элементов заполнения оконных и дверных проемов

ТОО "СпецСтрой Согласование" г. Актобе

Формат А4

Сущ. фасад по оси 1 и 2

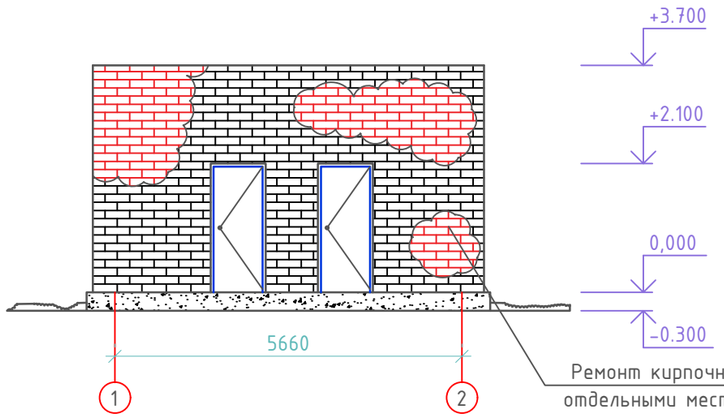

Сущ. фасад по оси Б и А

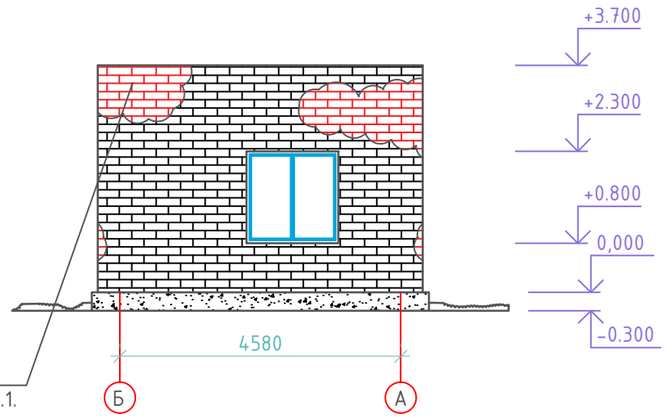

Ремонт кирпочной кладки отдельными местами см. п.1.

Сущ. фасад по оси 2 и 1

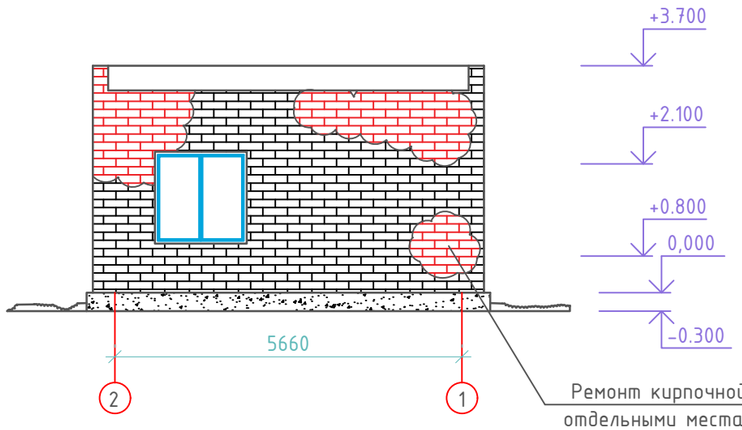

Сущ. фасад по оси А и Б

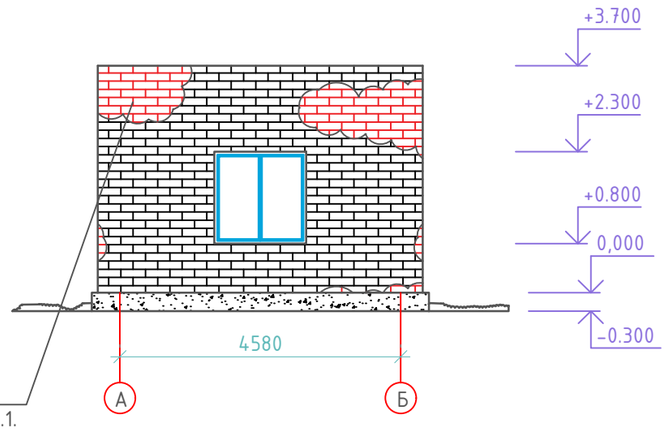

Ремонт кирпочной кладки отдельными местами см. п.1.

1.При ремонте кирпичной кладки использовать кирпич марки КР-р-по 250х120х65/1НФ/100/2.0/25 ГОСТ 530-2012 на цементно - песчаном растворе М75.

2.Фасады после капремонта см. на листе АС-

Условные обозначения

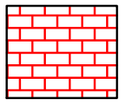
Участок подлежащие к ремонту

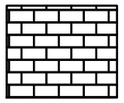
Участок не подлежащие к ремонту

Дверные блоки подлежащее к замене

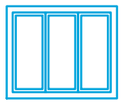
Оконные блоки подлежащее к замене

Ведомость объемов работ наружной части здания

Поз.	№ помещения	Наименование работ	Ед. изм.	Количество		Приме-чание
				Демонтаж	Монтаж	
1	Стена	Улучшенная штукатурка фасада с посл. отделкой декоративной штукатуркой под Дождик на основе сухих смеси, применим фасадной краской	м2		81.40	
2	Стена	Ремонт кирпичной кладки, использовать кирпич марки КР-р-по 250х120х65/1НФ/100/2.0/25 ГОСТ 530-2012 на цементно - песчаном растворе М75.	м2	24.42	24.42	
3	Цоколь	Очистка стены (на высоту цокольной части) фундамента по периметру зданий от старой обмазки на высоту 30 см	м2	7.25		
4	Цоколь	Обмазка битумом (на высоту цокольной части) фундамента по периметру зданий на высоту 30 см	м2		7.25	

Наружная отделка существующая:
стены - кирпичная кладка;
цоколь - битумная покраска;
кровля - профлист.

СОГЛАСОВАНО

раздел ВК	раздел ЭОМ	раздел ОВ
11.23	11.23	11.23

Взам. инв. №

Подп. и дата

Инв. № подл.

Изм.	Кол. уч.	Лист	№ док.	Подп.	Дата
ГИП		Жапбас А.			
Разработал		Ахметов И.			
Проверил		Иманов А.К.			
Норм.контр		Ширяева Л.Н.			

82-07/09/23 - АС

"Реконструкция и расширение существующих канализационно - насосных станций в "

КНС на уч. 67

Стадия	Лист	Листов
РП	4	7

Сущ. фасады по осям 1 и 2, А и Б

ТОО "СпецСтрой Согласование" г. Актобе

Формат А3

Фасад после кап ремонта по оси 1 и 2

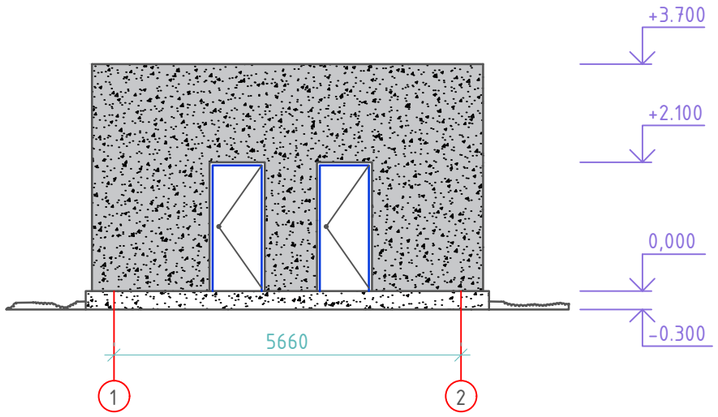

Фасад после кап ремонта по оси Б и А

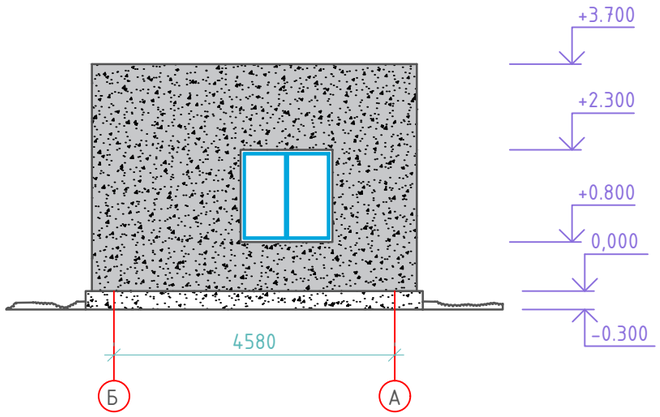

Фасад после кап ремонта по оси 2 и 1

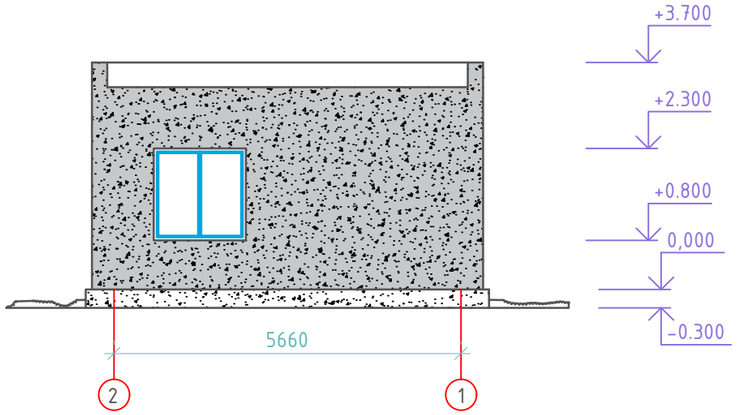

Фасад после кап ремонта по оси А и Б

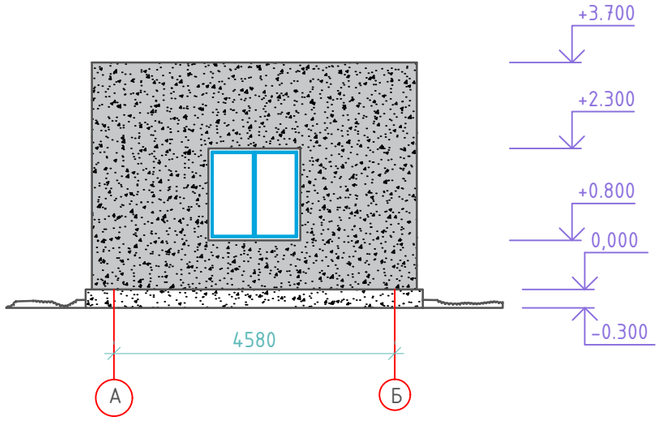

Ведомость наружной отделки фасадов

Поз. отд.	Наименование элемента фасада	Наименование материала отделки	Наименование и номер эталона цвета или образец колера	Примечание
1	Наружные стены	Улучшенная штукатурка фасада с посл. отделкой декоративной штукатуркой под Дождик на основе сухих смеси, применим фасадной краской	(уточнить в разделе ЭП)	
2	Цоколь	Обмазка битумом	(уточнить в разделе ЭП)	
3	Кровля	Односкатная	(уточнить в разделе ЭП)	
4	Стекло окон	ПВХ	(уточнить в разделе ЭП)	
5	Дверь	Металлическая дверь. Утепленная	(уточнить в разделе ЭП)	

СОГЛАСОВАНО

раздел ВК 11.23

раздел ЭОМ 11.23

раздел ОВ 11.23

Взам. инв. №

Подп. и дата

Инв. № подл.

Изм.	Кол. уч.	Лист	№ док.	Подп.	Дата
ГИП		Жапбас А.			
Разработал		Ахметов И.			
Проверил		Иманов А.К.			
Норм.контр		Ширяева Л.Н.			

82-07/09/23 - АС

"Реконструкция и расширение существующих канализационно - насосных станций в "

КНС на уч. 67

Стадия	Лист	Листов
РП	5	7

Фасад после кап ремонта по оси 1 и 2, 2 и 1, А и Б, Б и А

ТОО "СпецСтрой Согласование" г. Актобе

Формат А3

Профлист С21-1000-0,7 (Окрашенная) (сущ.)
Стропильная система (сущ.)
Цементно - песчаная стяжка из раствора М-100 30 мм (сущ.)
Утеплитель - ISOVER 610 - КТ -120 мм (сущ.)
Пароизоляция - 1 слой рубероида РПП-300Б на битумной мастике (сущ.)
Ж/Б плита покрытия -220 мм (сущ.)

Профлист С21-1000-0,7 (Окрашенная) (проект.)
Стропильная система (проект.)
Цементно - песчаная стяжка из раствора М-100 30 мм (проект.)
Утеплитель - ISOVER 610 - КТ -120 мм (проект.)
Пароизоляция - 1 слой рубероида РПП-300Б на битумной мастике (проект.)
Ж/Б плита покрытия -220 мм (сущ.)

РАЗРЕЗ 1 - 1
(до/после кап ремонта)

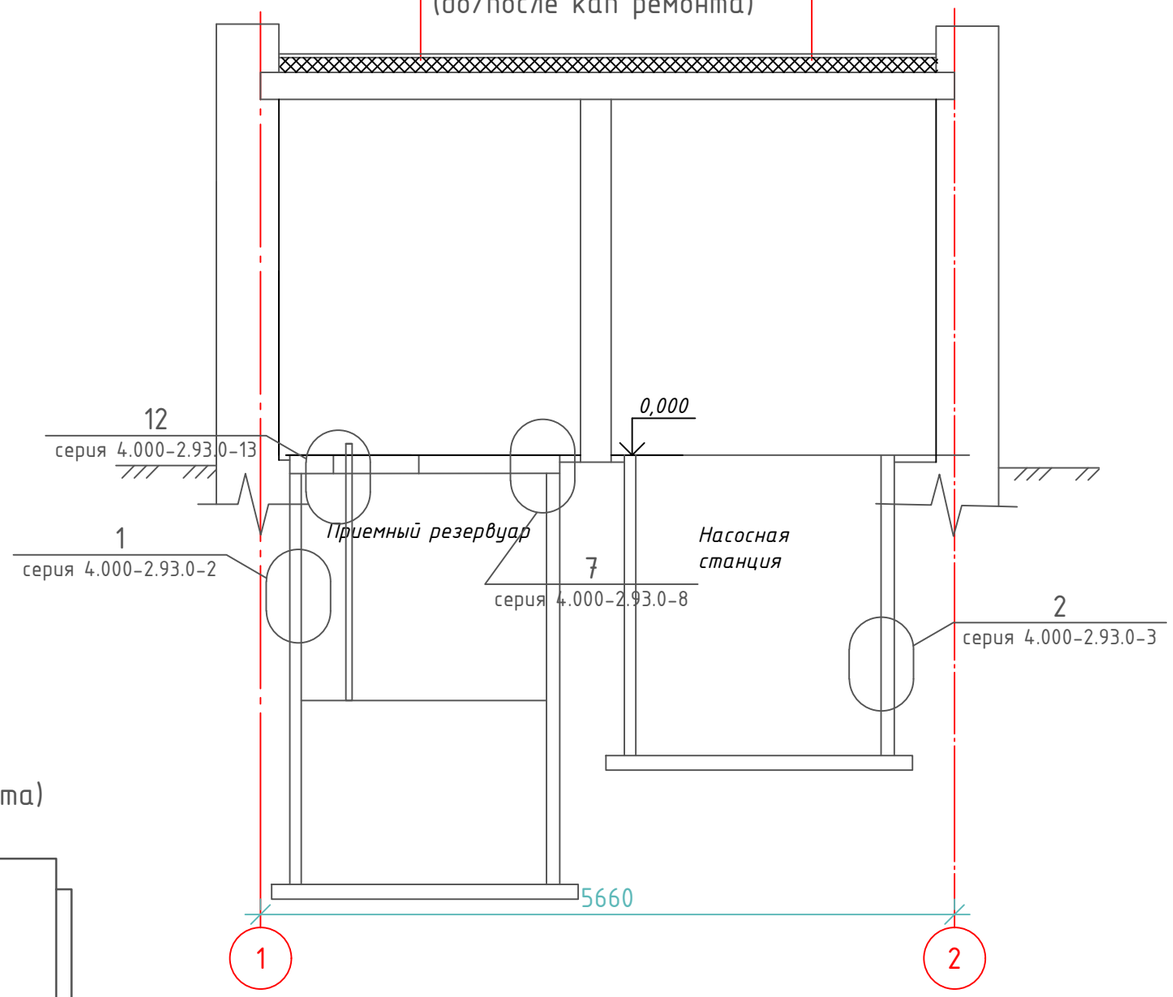

План кровли
(до/после кап ремонта)

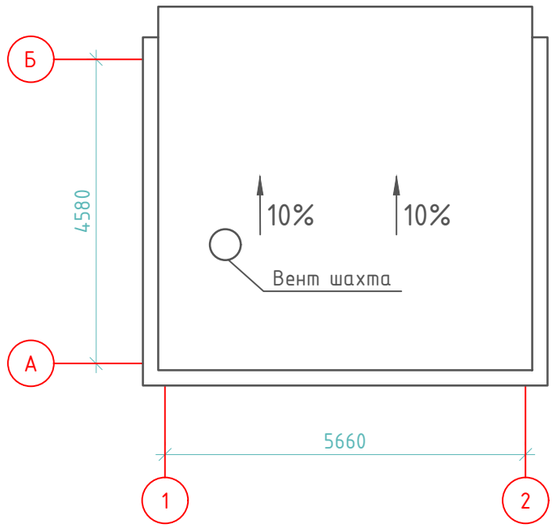

						82-07/09/23 - АС		
						"Реконструкция и расширение существующих канализационно - насосных станций в "		
Изм.	Кол. уч.	Лист	№ док.	Подп.	Дата			
ГИП		Жапбас А.				КНС на уч. 67	Стадия	Лист	Листов
Разработал		Ахметов И.					РП	6	7
Проверил		Иманов А.К.							
Норм.контр		Ширяева Л.Н.				Разрез 1 - 1 (до/после кап ремонта) План кровли (до/после кап ремонта)	ТОО "СпецСтрой Согласование" г. Актобе	

Формат А3

СОГЛАСОВАНО
раздел ВК 11.23
раздел ЭОМ 11.23
раздел ОВ 11.23

Взам. инв. №
Подп. и дата
Инв. № подл.

Ведомость объемов работ внутренней части здания

Поз.	№ помещения	Наименование работ	Ед. изм.	Количество	Приме-чание
1	-	Демонтаж наружных ПВХ оконных блоков ОК-1 размером 1500х1600мм	шт.	3	
2		Демонтаж наружных металлических дверных блоков ДН-1 размером 2100х900мм	шт.	2	
3	-	Демонтаж внутренних деревянных дверных блоков Д-3 размером 2100х700мм	шт.	1	
4	-	Очистка потолков от старых штукатурок	м2	21.5	
5	-	Очистка стен от старых штукатурок	м2	35.3	
6	-	Демонтаж настенных керамических плиток	м2	57.7	
7	-	Демонтаж существующих покрытий пола (бетонная стяжка)	м2	21.5	
8		Выполнить мероприятия по восстановлению защитного слоя бетона колодцев и плит покрытия толщиной 20 мм	м2	35	
9	серия 1.450.3-7.94 в.2	Демонтаж / монтаж металлических лестниц и площадок обслуживания.	кг	428.69	уточнить по месту
10		Выполнить антикоррозийную защиту. Металлические элементы очистить абразивоструйным методом (пескоструйка) от грязи и ржавчины, сварные швы очистить от шлака, поверхность конструкций обеспылить, обезжирить растворителем №646 после чего покрыть грунтом марки ХС-068 за два раза, окрасить эмалью ПФ-115 в два слоя	м2	150	
11		Усиления стен по узлам: 1, 2, 12, 7	м2	35.3	

Ведомость объемов работ наружной части здания

Поз.	№ помещения	Наименование работ	Ед. изм.	Количество		Приме-чание
				Демонтаж	Монтаж	
1	-	Устройство бетонной отмостки высотой 100 мм шириной 1000 мм по щебню t-100 мм.	м2	1.78		
2	кровля	Профлист С21-1000-0,7 (Окрашенная)	м2	32.79	32.79	
3	кровля	Стропильная деревянная система	м2	32.79		
4	кровля	Стропильная деревянная система		5.58		
5		Стойка 100х100 L=500 мм	шт		16	
6		Лежень 100х100 L=5880 мм	шт		3	
7		Прогон 100х100 L=5880 мм	шт		3	
8		Маурэлат 100х100 L=5880 мм	шт		1	
9		Стропильная нога 100х100 L=5580 мм	шт		7	
10		Кабылка 100х100 L=1000 мм	шт		7	
11		Обрешетка 100х100 L=92 мм	шт		1	
12	кровля	Цементно - песчаная стяжка из раствора М-100 30 мм	м2	29.69	29.69	
13	кровля	Утеплитель - ISOVER 610 - КТ -120 мм (проект.)	м2	29.69	29.69	
14	кровля	Пароизоляция - 1 слой рубероида РПП-300Б на битумной мастике	м2	29.69	29.69	
15	кровля	Скрутка из проволок 2Ф4, L-2500мм	кг	10	10	
16	кровля	Планка для ендовы	м2		4.04	
17	кровля	Подшивка из профлиста С10-1000-0.7 (Окрашенная)	м2		4.82	
18	Парапет	Ремонт кирпичной кладки, использовать кирпич марки КР-р-по 250х120х65/1НФ/100/2.0/25 ГОСТ 530-2012 на цементно - песчаном растворе М75.	м2		8	
19	Парапет	Планка для парапета	м2		4.12	

Примечания:

1.Совместно с данным смотри л.л. АС-

2.Для защиты деревянных конструкций от гниения, вызываемой воздействием биологических агентов, предусмотреть их антисептирование трудновымываемыми водорастворимыми пастами или поверхностную пропитку составами комплексного действия. Все деревянные конструкции кровли пропитать защитным препаратом водоотталкивающего и антиплесневого действия. Рекомендуется использовать пропитки "Пинотекс", "Акватекс" или "Тикурилла",после пропитки доски просушить на стеллажах для сушки.

3.Все деревянные конструкции обработать огнезащитными составами, обеспечивающими предел огнестойкости не менее 0,25 часа. Все деревянные изделия пропитать огнезащитным составом "ФОПС-1", который переводит пропитанную древесину и изделия из нее во 2 группу огнезащитной эффективности (трудновоспламеняемая древесина) по ГОСТ 16363-98 "ПОС-1" по химическому составу представляет собой водорастворимую смесь, получаемую смешиванием солей неорганических кислот и специальных добавок. (светло-серого цвета) не токсичен, не имеет запаха и летучих веществ, хорошо растворяется в воде, пожаровзрывобезопасен по ГОСТ 12.1. 004 - 91 "ФОПС-1" соответствует требованиям стандарта предприятия СТ ТОО 40818704 -01-2009, утвержденного в установленном порядке.

4. Пиломатериалы принять из древесины хвойных пород по ГОСТ 8486-86 максимальной влажностью не более 20% по ГОСТ 24454-80.

5.Все болты принять по ГОСТ 7798-80, гайки - по ГОСТ 5915-70*, шайбы - из полосовой стали 4х45, L=45 мм по ГОСТ 103-2006. Гвозди принять по ГОСТ 4028-63*, шурупы - по ГОСТ 1144-80.

6.Соединительные элементы защитить слоем цинка толщиной не менее 50 мкм и крепить к конструкциям шурупами 3-4 х 60 мм.

7.В местах опирания деревянных конструкций на бетонные поверхности проложить прокладки из двух слоев рулонного кровельного материала по ГОСТ 30547-97

СОГЛАСОВАНО

раздел ВК	раздел ЭОМ	раздел ОВ
11.23	11.23	11.23

Взам. инв. №

Подп. и дата

Инв. № подл.

Изм.	Кол. уч.	Лист	№ док.	Подп.	Дата
ГИП		Жапбас А.			
Разработал		Ахметов И.			
Проверил		Иманов А.К.			
Норм.контр		Ширяева Л.Н			

82-07/09/23 - АС

"Реконструкция и расширение существующих канализационно - насосных станций в "

КНС на уч. 67

Стадия	Лист	Листов
РП	7	7

Ведомость объемов работ

ТОО "СпецСтрой Согласование" г. Актобе

Формат А3