РЕСПУБЛИКА КАЗАХСТАН

Лицензия № 20016749

Заказчик: (застройщик, инвестор):
ГУ "Отдел жилищно-коммунального хозяйства пассажирского транспорта и автомобильных дорог Макатского района"

Шифр: 82-07/09/23-ВК-1

ТОО "СПЕЦСТРОЙ СОГЛАСОВАНИЕ"

РАБОЧИЙ ПРОЕКТ

«Капитальный ремонт КНС №1, 2, 3, 4 в пос. Макат Макатского района Атырауской области»

КНС №1 мкр-н Железнодорожников, 59

Альбом 5.
Раздел ВК - "Водопровод и канализация"

г. Актобе 2023 г.

РЕСПУБЛИКА КАЗАХСТАН

Лицензия № 20016749

Заказчик: (застройщик, инвестор):
ГУ "Отдел жилищно-коммунального хозяйства пассажирского транспорта и автомобильных дорог Макатского района"

Шифр: 82-07/09/23-ВК-1

ТОО "СПЕЦСТРОЙ СОГЛАСОВАНИЕ"

РАБОЧИЙ ПРОЕКТ

«Капитальный ремонт КНС №1, 2, 3, 4 в пос. Макат Макатского района Атырауской области»

КНС №1 мкр-н Железнодорожников, 59

Альбом 5.
Раздел ВК - "Водопровод и канализация"

Директор ТОО "СпецСтрой Согласование" Биманов А.А.

г. Актобе 2023 г.

Ведомость рабочих чертежей основного комплекта

Лист	Наименование	Примечание
1	Общие данные	
2	План холодного,горячего водоснабжения и канализации. Схема холодного водоснабжения. Схема канализации.Водомерный узел "1"	

Ведомость ссылочных документов

Обозначение	Наименование	
	Ссылочные документы	
СНиП РК 4.01-41-2006*	Внутренний водопровод и канализация зданий	
ГОСТ 21.601-2011	Правила выполнения рабочей документации	
	внутренних систем водоснабжения и канализации	
	Прилагаемые документы	
ВК.СО	Спецификации оборудования	2 листах

Основные показатели по рабочим чертежам марки ВК

Наименование системы	Потребный напор на вводе, м	Расчетный расход				Установленная мощность электродвигателей, кВт	Примечание
		м³/сут	м³/ч	л/с	При пожаре, л/с		
В1	3	0,7	0,21	0,195	-		
Т3	-	-	-	-			
К1	-	0,7	0,21	0,195			

Согласовано:

Взам. инв. №

Подпись и дата

Инв. № подл

Настоящий проект выполнен в соответствии с действующими нормами и правилами, действующими на территории РК (в том числе по взрыво-пожарной безопасности)

Главный архитектор проекта: Жапбас А.

ОБЩИЕ ДАННЫЕ

Рабочий проект выполнен в соответствии с требованиями СП РК 4.01-101-2012 «Внутренний водопровод и канализация зданий и сооружений».

Проектом решается холодное, горячее и бытовая канализация КНС.

Холодное водоснабжение В1

Водоснабжение предусмотрено от наружных сетей хозяйственно-питьевого водопровода.

Предусмотрен ввод водопровода Ф25 мм из напорных полиэтиленовых труб ПЭ100 SDR17 по ГОСТ Р 52134-2010. На вводе установлен водомерный узел со счетчиком Ф20мм.

Внутренние водопроводные сети выполняются из полипропиленовой трубы PN10 Ф20х1,9мм ГОСТ Р 52134-2010.

Трубопровод прокладывается под полом. Трубопроводы в местах пересечения с перекрытиями, стенами и перегородками следует заключить в гильзы, обеспечивающие свободное движение труб. Прокладку трубопроводов следует прокладывать с уклоном 0.002. Монтаж системы вести в соответствии с соблюдением норм и требований СП РК 4.01-101-2012.

Горячее водоснабжение Т3

Горячее водоснабжение предусмотрено от электронагревателя.

Трубопроводы выполняются из полипропиленовой трубы PN10 Ф25х4,2мм ГОСТ Р 52134-2010.

Трубопровод прокладывается под полом. Трубопроводы в местах пересечения с перекрытиями, стенами и перегородками следует заключить в гильзы, обеспечивающие свободное движение труб. Прокладку трубопроводов следует прокладывать с уклоном 0.002. Монтаж системы вести в соответствии с соблюдением норм и требований СП РК 4.01-101-2012.

Канализация К1

Сброс сточных вод производится в выгребную яму. Внутренние канализационные сети выполняются трубами ПВХ Д50-110 мм.

Для прочистки канализационных сетей устанавливаются ревизии и прочистки. Сеть канализации вентилируется через стояки, которые выведены на высоту 0.5м от уровня кровли.

Трубопровод прокладывается под полом. Место прохода стояка через покрытие должно быть заделано цементным раствором на всю толщину перекрытия. Участок стояка выше перекрытия на 8-10 см следует защищать цементным раствором толщиной 2-3 см. Перед заделкой стояка раствором трубу следует обертывать рулонным гидроизоляционным материалом без зазора. Монтаж системы вести в соответствии с соблюдением требований СП РК 4.01-101-2012.

Изм.	Кол.уч.	Лист	№док.	Подп.	Дата	82-07/09/23-ВК-1		
						«Капитальный ремонт КНС №1, 2, 3, 4 в пос. Макат Макатского района Атырауской области»		
ГИП		Жапбас А.				КНС №1 мкр-н Железнодорожников, 59	Стадия	Лист	Листов
Разработал		Ешмагамбет					РП	1	2
Проверил		Иманов А.К.							
Норм.контр.		Ширяева Л.Н.				Общие данные	ТОО "СпецСтрой Согласование" г.Актобе		

А3

План на отм. 0.000

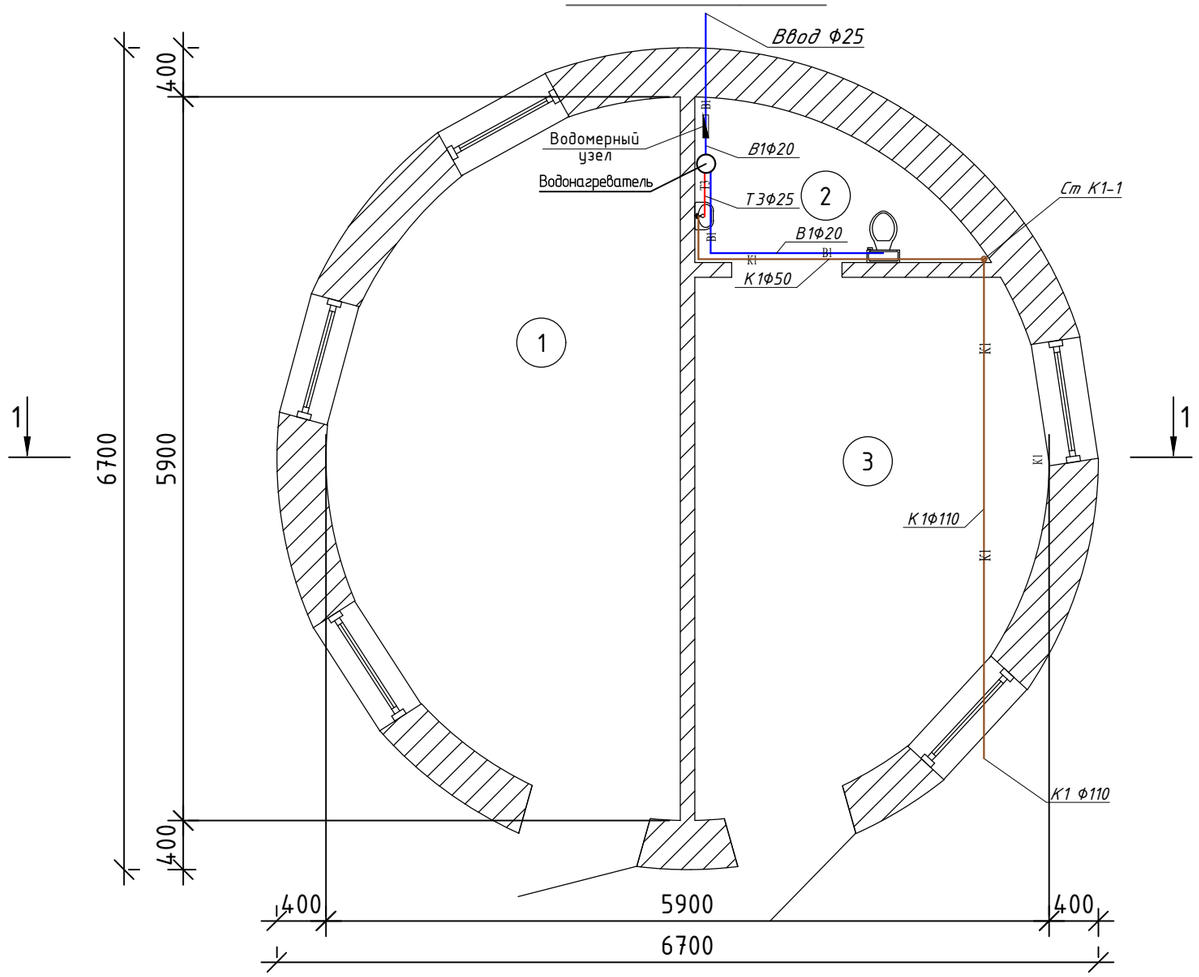

Схема холодного и горячего водоснабжения. Схема канализации.

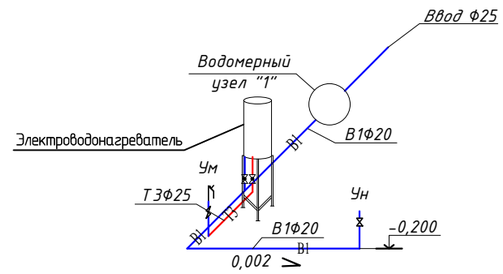

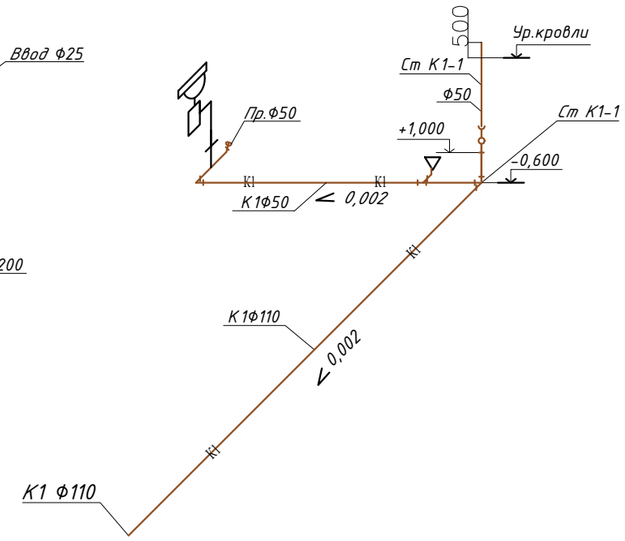

Водомерный узел "1"

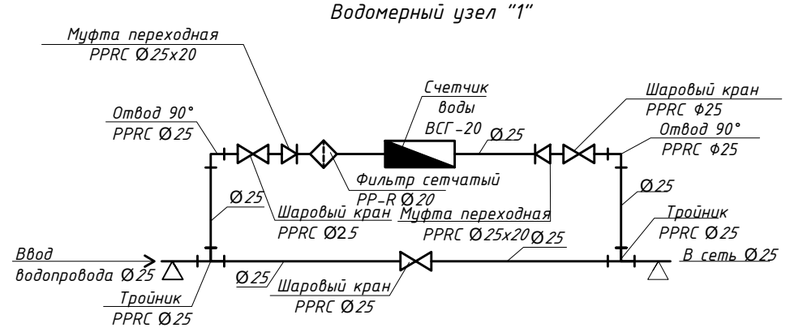

Экспликация помещений

Номер помещения	Наименование	Площадь, м2	Кат.* помещения
1	Насосное помещение	13.31	Д
2	С/У	2.28	Д
3	Насосное помещение	10.74	Д
	Итого	26.33	

СОГЛАСОВАНО

раздел ВК 11.23
раздел ЭОМ 11.23
раздел ОВ 11.23

Взам. инв. №
Подп. и дата
Инв. № подл.

Изм.	Кол.уч.	Лист	№док.	Подп.	Дата
ГИП		Жапбас А.			
Разработал		Ешмагамбет			
Проверил		Иманов А.К.			
Норм.контр.		Ширяева Л.Н.			

82-07/09/23-ВК-1

«Капитальный ремонт КНС №1, 2, 3, 4 в пос. Макат Макатского района Атырауской области»

КНС №1
мкр-н Железнодорожников, 59

Стадия	Лист	Листов
РП	2	2

План холодного,горячего водоснабжения и канализации. Схема холодного водоснабжения.
Схема канализации.Водомерный узел "1"

ТОО "СпецСтрой Согласование" г.Актобе

Формат А3

Позиция	Наименование и техническая характеристика	Тип, марка, обозначение опросного листа	Код оборудования, изделия и материала	Завод-изготовитель	Единица измерения	Коли-чество	Масса единицы, кг	Примечание
1	2	3	4	5	6	7	8	9
	Холодное водоснабжение В1							
1	Трубы полипропиленовые PP-R Ф20х1.9мм	ГОСТ Р 52134-2010			м	10.0		
2	Кран шаровой полипропиленовый Ф20мм	ГОСТ Р 52134-2010			шт	3		
3	Крепления для полипропиленовых трубопроводов Ф25мм				шт	5		
	Горячее водоснабжение В1							
1	Трубы полипропиленовые PP-R Ф25х4.2мм	ГОСТ Р 52134-2010			м	5.0		
2	Кран шаровой полипропиленовый Ф25мм	ГОСТ Р 52134-2010			шт	2		
3	Крепления для полипропиленовых трубопроводов Ф25мм				шт	3		
	Канализация К1							
1	Трубы канализационные из поливинилхлорида ПВХ, Ø50х3,2мм	ГОСТ Р 52134-2010			м	4.5		
2	Трубы канализационные из поливинилхлорида ПВХ, Ø110х3,2мм	ГОСТ Р 52134-2010			м	15		
3	Ревизия канализационная из поливинилхлорида ПВХ Ф110мм				шт	1		
4	Прочистка канализационная из поливинилхлорида ПВХ Ф50мм				шт	1		
5	Тройник канализационный ПВХ 87°, Ф110/50/110мм				шт	2		
6	Тройник канализационный ПВХ 87°, Ф110/110/110мм				шт	1		

Взам.инв.№

Подп.и дата

Инв.№подл.

Изм.	Кол.уч.	Лист	№док.	Подп.	Дата
ГИП		Жапбас А.			
Разработал		Ешмагамбет			
Проверил		Иманов А.К.			
Норм.контр.		Ширяева Л.Н.			

82-07/09/23-ВК.СО-1

«Капитальный ремонт КНС №1, 2, 3, 4 в пос. Макат Макатского района Атырауской области»

КНС №1
мкр-н Железнодорожников, 59

Стадия	Лист	Листов
РП	1	2

Спецификация

ТОО "СпецСтрой Согласование"
г Актобе

Поз.	Наименование и техническая характеристика	Тип, марка, обозначение документа, опорного листа	Код продукции	Поставщик	Ед. изме-рения	Коли-чество	Масса единицы, кг	Примечание
	Сантехнические устройства							
1	Унитаз фаянсовый тарельчатый с косым выпуском в комплекте со смывным бачком	ГОСТ 22847-77			к-т	1		
2	Умывальник фаянсовый в комплекте с сифоном и выпуском	ГОСТ 13449-82			к-т	1		
3	Электроводонагреватель	"ARISTON-PROR 50"			шт	1		
	Узел учета воды В1							
1	Водомер холодной воды Ф25мм	ВСХ-25			шт	1		
2	Фильтр сетчатый полипропиленовый Ф25мм				шт	1		
3	Кран шаровый полипропиленовый Ф25мм				шт	3		
4	Отвод полипропиленовый 90° Ф25мм				шт	2		
5	Тройник полипропиленовый Ф25мм				шт	2		
6	Муфта полипропиленовая переходная 25х20				шт	2		