РЕСПУБЛИКА КАЗАХСТАН

Лицензия № 20016749

ТОО "СПЕЦСТРОЙ СОГЛАСОВАНИЕ"

РАБОЧИЙ ПРОЕКТ

Разработка проектно-сметной документации на строительство открытого музея для исторического места "Димаш тобе" Индерского района Атырауской области

ТОМ 1. Альбом 2.
Раздел "АС" - Архитектурно-строительные решения генерального плана

г. Актобе 2023 год

РЕСПУБЛИКА КАЗАХСТАН

Лицензия № 20016749

Шифр: 69-16/11/2023-ГП.АС

ТОО "СПЕЦСТРОЙ СОГЛАСОВАНИЕ"

РАБОЧИЙ ПРОЕКТ

Разработка проектно-сметной документации на строительство открытого музея для исторического места "Димаш тобе" Индерского района Атырауской области

ТОМ 1. Альбом 2.

Раздел "АС" - Архитектурно-строительные решения генерального плана

Директор ТОО "СпецСтрой Согласование": Биманов А.А.

г. Актобе 2023 год

Ведомость рабочих чертежей основного комплекта

Лист	Наименование	Примечание
1	Общие данные	
2	Схема ограждения. М1:200	
3	Фрагменты ограждений	
4	Входная группа	
5	Ротонда	

Ведомость ссылочных и прилагаемых документов

Обозначение	Наименование	Примечание
ГОСТ 6665-91	Камни бетонные и железобетонные бортовые. Технические условия	
СН РК 5.01-02-2013	Основания зданий и сооружений	
СН РК 2.01-01-2013	Защита строительных конструкций от коррозии	

Общие данные

Рабочий проект "Строительство открытого музея для исторического места «Димаш тобе» в Индерском районе Атырауской области" разработан на основании задания на проектирование и исходных данных, согласно СН РК 3.01-01-2013.

Природно-климатические условия площадки строительства

Населенный пункт в котором предусматривается строительство данного объекта отвечает следующим показателям:

- Климатический район строительства - IVГ;
- Снеговая нормативная нагрузка по снеговому району - 80 кгс/м2;
- Ветровая нормативная нагрузка по ветровому району - 38 кгс/м2;
- Расчетная зимняя температура наружного воздуха - 15.0°С;
- Сейсмичность района не более 6 - баллов.

Климатические характеристики приводятся по данным многолетних наблюдений метеостанций Атырауской области.

Конструктивные решение

Ограждение территории выполнены из железобетонных стоек облицованные натуральным камнем, высотой 1.2 метра. Панели ограждения выполнены из арматурных стержней сваренных между собой из Ф14 А500, Ф12 А300 и Ф8 А240 по ГОСТ 34028-2016. Монтажные соединения - сварные. Сварку производить электродами Э-42, с физическим контролем качества швов. После изготовления наружные поверхности окрасить масляными красками.

Фундамент под стойки ограждения предусмотрена из бетона кл. С12/15 толщиной 400 мм. Площадку укладывать на утрамбованный щебень марки М1000 фр. 20-40 толщиной 100мм по уплотненному грунту.

Входная группа принято согласно КП - Ценовое предложение на изготовление входной группы музея «Димаш тобе» от ИП «Примбетова Д.Ы.»

Ротонда принято согласно КП - Ценовое предложение на изготовление ротонды для открытого музея «Димаш тобе» от ИП «Примбетова Д.Ы.»

Специальные мероприятия

Работы по антикоррозийной защите выполнить в соответствии с требованиями СН РК 2.01-01-2013 и СП РК 2.01-101-2013 «Защита строительных конструкций от коррозии» и ГОСТ 12.3.035-84 «Работы окрасочные. Требования безопасности». Изготовление и монтаж металлических конструкций производить в соответствии с требованиями СП РК EN 1993-1-1:2005/2011 «Проектирование стальных конструкций».

Настоящий проект разработан в соответствии с нормами и правилами, действующими на территории республики Казахстан и предусматривает мероприятия, обеспечивающие пожарную, взрывопожарную, экологическую и санитарно-гигиеническую безопасность для жизни и здоровья людей при правильной эксплуатации зданий и сооружений.

Главный инженер проекта Жапбас А.К.

Изм.	Кол.уч.	Лист	№док.	Подп.	Дата
Разработал		Арсенов А.А			
Проверил		Жапбас А.К.			
Н.контр.		Ширяева Л.Н			
ГИП		Жапбас А.К.			

69-16/11/2023-ГП.АС

Разработка проектно-сметной документации на строительство открытого музея для исторического места "Димаш тобе" Индерского района Атырауской области

Открытый музей

Стадия	Лист	Листов
РП	1	5

Общие данные

ТОО "СпецСтрой Согласование" г.Актобе

Схема ограждения. М1:200

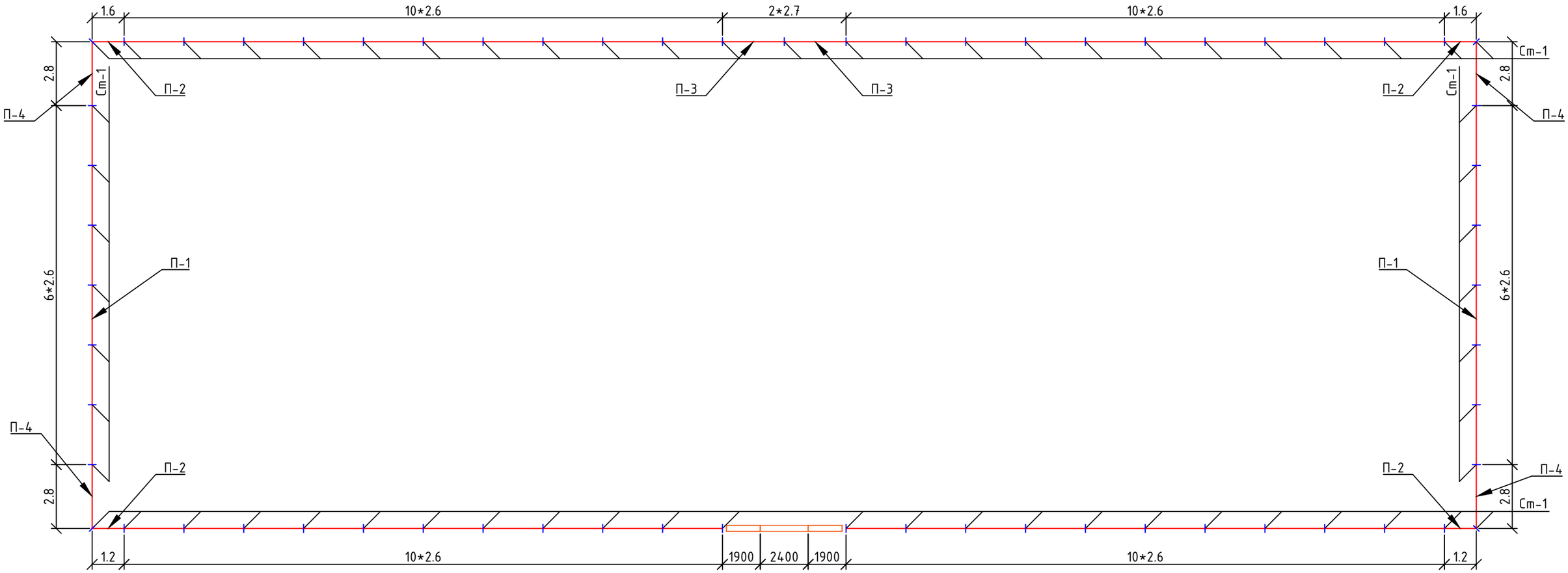

Спецификация элементов ограждения

Поз.	Обозначение	Наименование	Кол.	Масса ед. кг	Примеч.
Ст-1	см. лист ГП.АС-3	Стойка ограждения Ст-1	63	-	-
П-1	см. лист ГП.АС-3	Панель ограждения П-1	52	-	-
П-2	см. лист ГП.АС-3	Панель ограждения П-2	4	-	-
П-3	см. лист ГП.АС-3	Панель ограждения П-3	2	-	-
П-4	см. лист ГП.АС-3	Панель ограждения П-4	4	-	-

Изм.	Кол.уч.	Лист	№док.	Подп.	Дата
Разработал		Арсенов А.А			
Проверил		Жапбас А.К.			
Н.контр.		Ширяева Л.Н			
ГИП		Жапбас А.К.			

69-16/11/2023-ГП.АС

Разработка проектно-сметной документации на строительство открытого музея для исторического места "Димаш тобе" Индерского района Атырауской области

Открытый музей

Стадия	Лист	Листов
РП	2	5

Схема ограждения. М1:200

ТОО "СпецСтрой Согласование" г.Актобе

Спецификация элементов ограждения

Поз.	Обозначение	Наименование	Кол.	Масса ед. кг	Примеч.
		Стойка ограждения Ст-1	63		
1	ГОСТ 30245-2012	Труба квадратная 100х5, L= 1200мм	1	17.3	17.3кг
2	ГОСТ 26633-2015	Крышка на забор 4-х скатная	1	39.8	39.8кг
3	ГОСТ 26633-2015	Бетон класса С12/15 П4 F100 W4	-	-	0.05м3
4	ГОСТ 8267-93	Щебеночная подушка М1000, фрак. 5-10	-	-	0.02м3
-	ГОСТ Р 70021-2022	Рваный камень 230х100х65 мм	-	-	0.09м3
		Закладные детали Зд-1	63		
5	ГОСТ 34028-2016	Арматура Ф12 А300, L= 300мм	-	0.27	0.27кг
6	ГОСТ 19903-2015	Стальной лист 200х200х3мм	-	0.94	0.94кг
		Панель ограждения П-1	52		
7	ГОСТ 34028-2016	Арматура Ф14 А500, L= 19.2пм	-	-	23.23кг
8	ГОСТ 34028-2016	Арматура Ф10 А300, L= 12.9пм	-	-	7.96кг
9	ГОСТ 34028-2016	Арматура Ф8 А240, L= 14.4пм	-	-	5.69кг
		Панель ограждения П-2	4		
10	ГОСТ 34028-2016	Арматура Ф14 А500, L= 8.1пм	-	-	9.8кг
11	ГОСТ 34028-2016	Арматура Ф10 А300, L= 6.1пм	-	-	3.76кг
12	ГОСТ 34028-2016	Арматура Ф8 А240, L= 6.3пм	-	-	2.49кг
		Панель ограждения П-3	2		
13	ГОСТ 34028-2016	Арматура Ф14 А500, L= 19.2пм	-	-	23.23кг
14	ГОСТ 34028-2016	Арматура Ф10 А300, L= 13.6пм	-	-	8.39кг
15	ГОСТ 34028-2016	Арматура Ф8 А240, L= 14.4пм	-	-	5.69кг
		Панель ограждения П-4	4		
16	ГОСТ 34028-2016	Арматура Ф14 А500, L= 20.3м	-	-	24.56кг
17	ГОСТ 34028-2016	Арматура Ф10 А300, L= 14.1пм	-	-	8.7кг
18	ГОСТ 34028-2016	Арматура Ф8 А240, L= 15.3пм	-	-	6.04кг

План Ст-1. М1:20

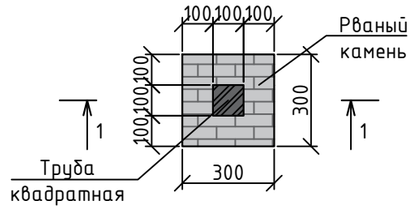

Разрез 1-1. М1:20

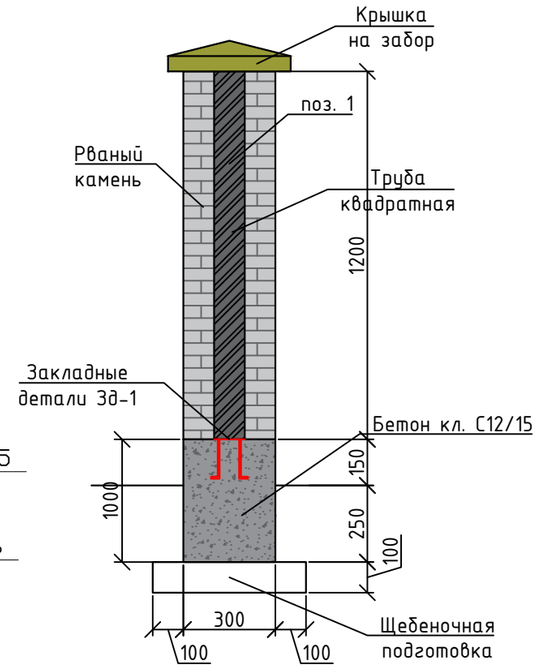

Закладная деталь

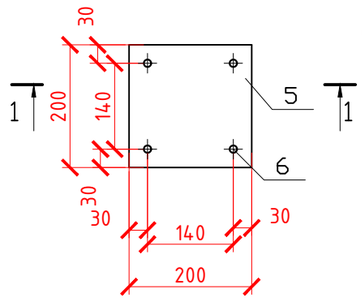

Разрез "1 - 1"

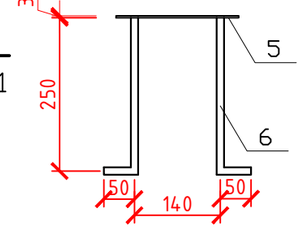

Фрагмент ограждения. М1:25

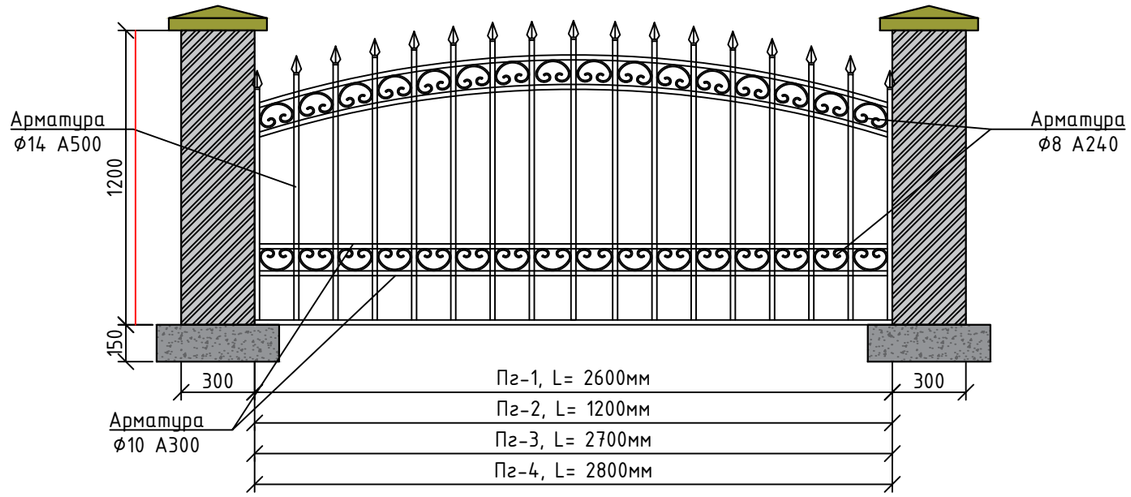

Изм.	Кол.уч.	Лист	№док.	Подп.	Дата
Разработал		Арсенов А.А			
Проверил		Жапбас А.К.			
Н.контр.		Ширяева Л.Н			
ГИП		Жапбас А.К.			

69-16/11/2023-ГП.АС

Разработка проектно-сметной документации на строительство открытого музея для исторического места "Димаш тобе" Индерского района Атырауской области

Открытый музей

Стадия	Лист	Листов
РП	3	5

Фрагменты ограждений

ТОО "СпецСтрой Согласование" г.Актобе

Входная группа. М1:25

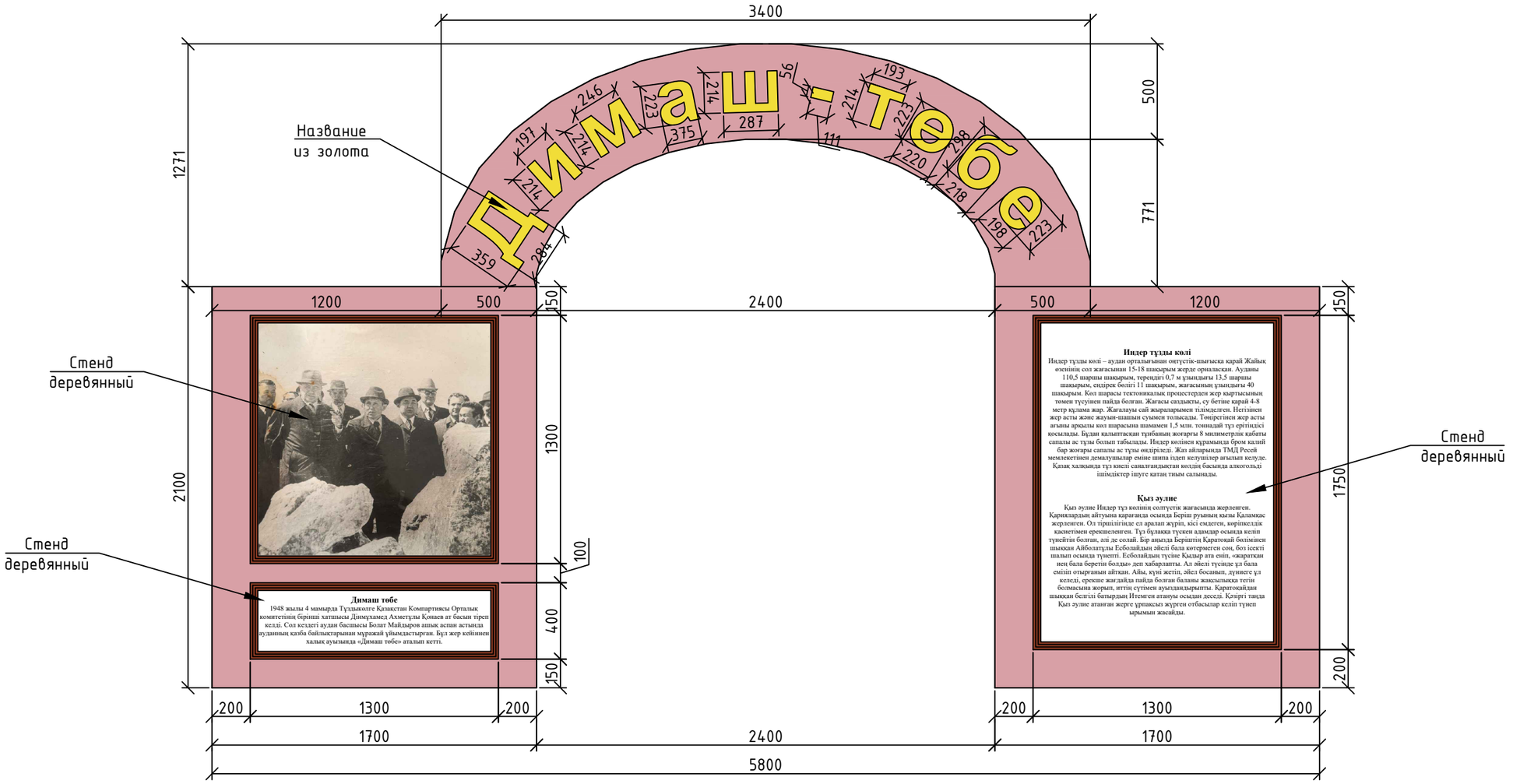

План входной группы. М1:25

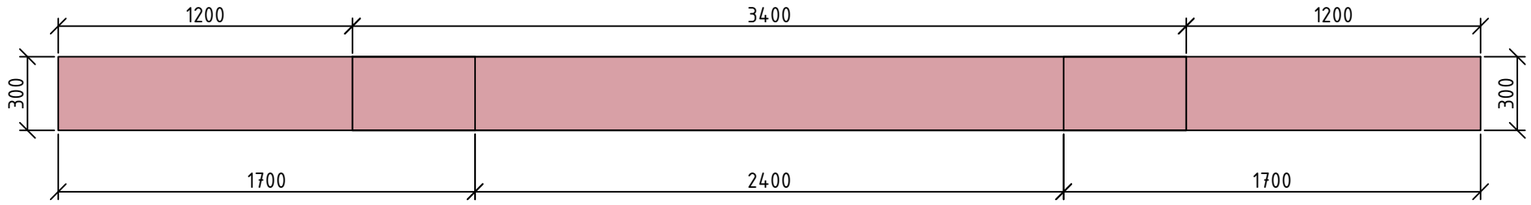

Спецификация элементов ограждения

Поз.	Обозначение	Наименование	Кол.	Масса ед. кг	Примеч.
-	см. лист ГП-7	Входная группа	1	-	-

Изм.	Кол.уч.	Лист	№док.	Подп.	Дата	69-16/11/2023-ГП.АС		
						Разработка проектно-сметной документации на строительство открытого музея для исторического места "Димаш тобе" Индерского района Атырауской области		
Разработал		Арсенов А.А				Открытый музей	Стадия	Лист	Листов
Проверил		Жапбас А.К.					РП	4	5
Н.контр.		Ширяева Л.Н				Входная группа	ТОО "СпецСтрой Согласование" г.Актобе		
ГИП		Жапбас А.К.							

План ротонды. М1:50

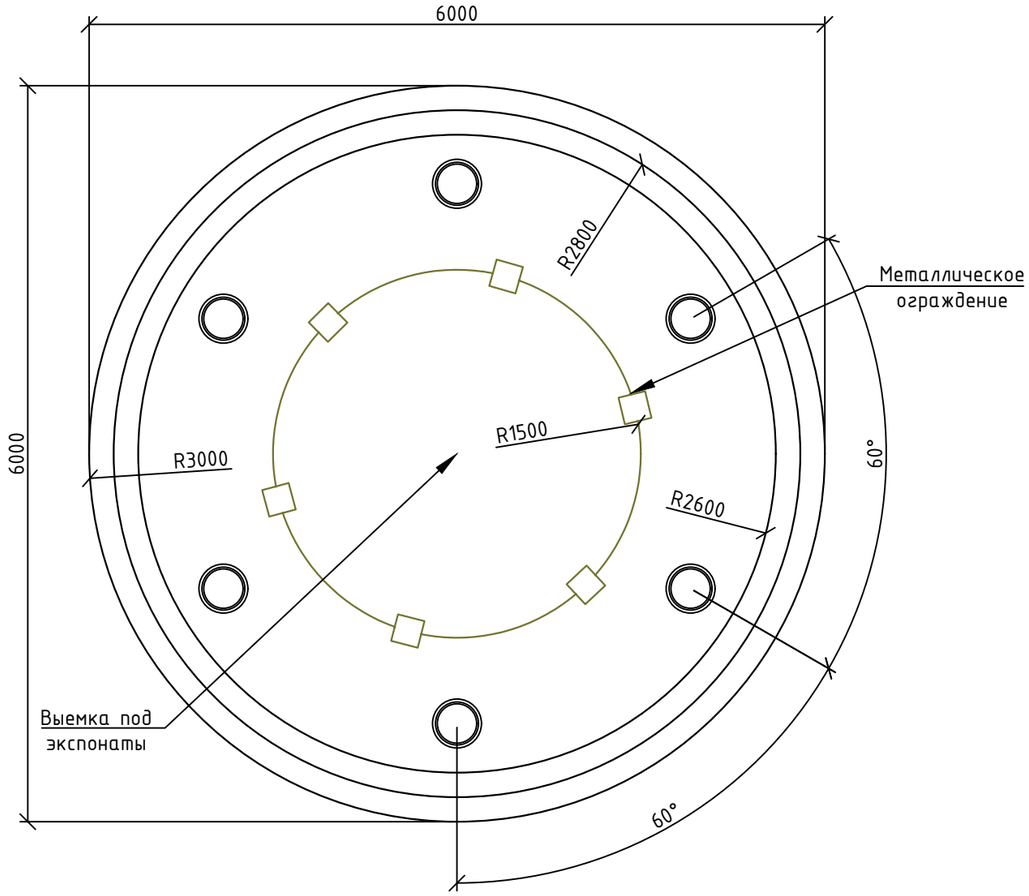

Ротонда. М1:50

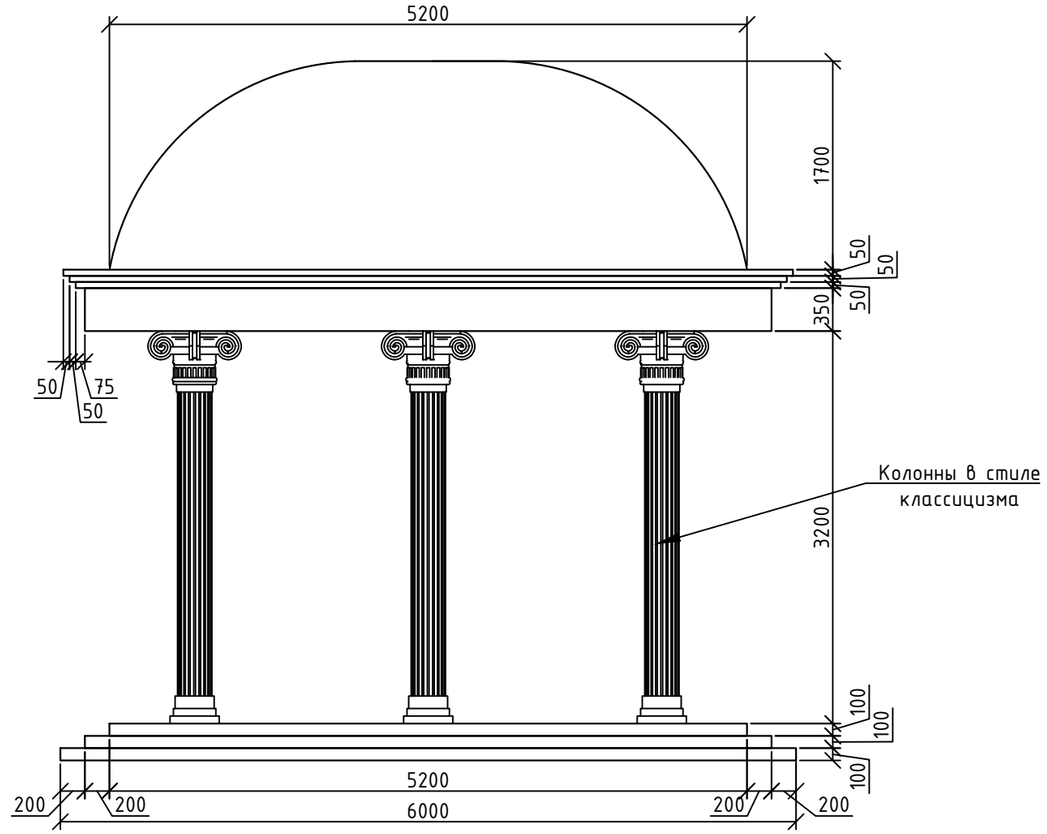

Спецификация элементов ограждения

Поз.	Обозначение	Наименование	Кол.	Масса ед. кг	Примеч.
-	см. лист ГП-7	Ротонда	2	-	-

Изм.	Кол.уч.	Лист	№док.	Подп.	Дата
Разработал		Арсенов А.А			
Проверил		Жапбас А.К.			
Н.контр.		Ширяева Л.Н			
ГИП		Жапбас А.К.			

69-16/11/2023-ГП.АС

Разработка проектно-сметной документации на строительство открытого музея для исторического места "Димаш тобе" Индерского района Атырауской области

Открытый музей

Стадия	Лист	Листов
РП	5	5

Ротонда

ТОО "СпецСтрой Согласование" г.Актобе