ТОО «АзияТурПроект

Государственная лицензия № 15015436

Заказ: №

Заказчик: КГУ "Отдел строительства акимата г. Тараз"

РАБОЧИЙ ПРОЕКТ

"Строительство дома культуры в жилом массиве Кумшагал города Тараз"

Том 3.Альбом 7
Пожарная сигнализация.
Дом культуры на 140 мест.

г. Тараз - 2023 г.

ТОО «АзияТурПроект»

Государственная лицензия № 15015436

Заказ: №

Заказчик: КГУ "Отдел строительства акимата г. Тараз"

РАБОЧИЙ ПРОЕКТ

"Строительство дома культуры в жилом массиве Кумшагал города Тараз"

Том 3.Альбом 7

Пожарная сигнализация
Дом культуры на 140 мест.

Директор ТОО "АзияТурПроект Турлыбаева Б

Главный архитектор проекта Капарова А

г. Тараз - 2023 г.

Состав проекта

Номер тома	Обозначение	Наименование	Приме-чание
1	17016039/22-АР	Архитектурное решение	
2	20016615/22-ГП	Генеральный план	
3.1.,3.2.,3.3.	20016615/22-АС	Архитектурно-строительные решения	
4	17016039/22-ОВ	Отопление и вентиляция	
5	17016039/22-ВК	Водопровод и канализация	
6	17016039/22-ТХ	Технология производства	
7	17016039/22-ПС	Пожарная сигнализация	
8	17016039/22-ЭОМ	Внутреннее электрическое освещение и силовое электрооборудование	
9	17016039/22-ЭО	Электрическое освещение (внутреннее)	
10	17016039/22-ГСВ	Газоснабжение (внутренние устройства)	
11	17016039/22-НВК	Наружные сети водоснабжения и канализации	
12	17016039/22-ЭН	Наружное электрическое освещение	
13	17016039/22-ЭС	Электроснабжение	
14	17016039/22-ГСН	Наружные газопроводы	

Ведомость рабочих чертежей основного комплекта

Лист	Наименование	Примечание
1	Общие данные (начало)	
2	Общие данные (окончание)	
3	Схема структурная	
4	Схемы подключений	
5	План расстановки оборудования пожарной сигнализации	

Условные обозначения:

- приемно-контрольный прибор
- извещатель пожарный ручной
- извещатель пожарный дымовой
- оповещатель свето-звуковой
- табло световое "Выход"

Согласовано

Раздел ТХ	Шабалов	1.22
Раздел ПС	Маселбек ов	1.22
Раздел АС	Коротин	1.22
Раздел ВК		

Взам инв №

Подпись и дата

Инв. № подл

Настоящий проект выполнен в соответствии с действующими нормами, правилами и стандартами, в том числе и по взрыво- и пожаробезопасности.

Главный инженер проекта Капарова А

Изм.	Кол. уч.	Лист	№ док.	Подп.	Дата	01-12/22-ПС			
						Строительство дома культуры в жилом массиве Кумшагал города Тараз			
ГИП		Капарова			01.22	Пожарная сигнализация	Стадия	Лист	Листов
Н. контроль		Джуандыков			01.22		РП	1	5
Проверил		Маджидов			01.22	Общие данные (начало)	ТОО "АзияТурПроект" г. Тараз 2023 г.		
Разработал		Шыныбеков			01.22				

Формат А3

Ведомость ссылочных и прилагаемых документов

Обозначение	Наименование	Примечание
	Ссылочные документы:	
РД 25953–90	Системы автоматического пожаротушения, пожарной и охранно–пожарной сигнализации. Обозначения условные графические элементов системы.	
ОСТ 25.1241–86	Установки автоматические пожаротушения, пожарной, охранной и охранно–пожарной сигнализации. Рабочие чертежи.	
ВСН 116–87	Инструкция по проектированию линейно–кабельных сооружений связи.	
СНиП РК 2.02–15–2003	Пожарная автоматика зданий и сооружений	
СН РК 2.02–11–2002*	«Нормы оборудования зданий, помещений и сооружений системами автоматической пожарной сигнализации, автоматическими установками пожаротушения и оповещения людей о пожаре»	
	Прилагаемые документы:	
17016039/22-ПС. С	Спецификация оборудований, изделий и материалов.	на 1 листе
01-12/22-ПС. К	Кабельный журнал	

Общие данные

Система автоматической пожарной сигнализации (АПС) предназначена для обнаружения пожара в здании дома культуры на 120 мест в начальной стадии его развития и выдачи сигналов тревоги о пожарем находящемся в здании персоналу и передачи сигнала у выходов для эвакуации .

Система состоит из:

- Прибор «С2000-4»:
- Дымовые извещатели ИП 212-141;
- Ручные извещатели ИПР-513-10:
- Световые оповещатели ОПОП1-8 «Выход»;
- Светозвуковые оповещатели «Маяк 12КП»

Центральным модулем системы АПС является пульт контроля и управления охранно-пожарный С2000М , который находится в коридоре у входа в здание и связан со всеми ПКП по интерфейсу RS-485.

Прибор «С2000-4» устанавливается на стене в коридоре на высоте от пола 1,5-1,8 м, более точное расположение оборудования уточняется по месту. Ручные извещатели устанавливаются у выхода из помещения на уровне 1,5м от уровня пола. Дымовые датчики устанавливаются на потолке. Свето-звуковые оповещатели устанавливается на стене здания, оповещатели световые над выходами

Пожарные извещатели включаются в шлейфы в соответствии с прилагаемыми в комплект чертежей схемами. Шлейфы пожарной сигнализации прокладываются кабелем типа КСПВ с сечением медных жил 2х0,5 мм2.

Электропитание ПКП (Сигнал-10, Сигнал-4) производится через резервированный источник питания РИП-24 подключаемый к сети переменного тока кабелем с медными жилами сечением 2х1,0 мм2. Подключение светозвуковых оповещателей предусмотрено кабелем типа КСПВ с сечением медных жил 2х0,5 мм2.

Связь между ПКП и контроллером С2000М осуществляется кабелем витая пара для внешней прокладки типа FTP 4х2х0.52.

Выбор кабелей для шлейфа пожарной сигнализации, соединительных линий и питания приборов выполнен в соответствии с требованиями ПУЭ РК и технической документацией на оборудование. Кабели прокладываются в кабельном канале внутри помещений и в защитной трубе вне помещений. Прокладка проводки системы пожарной сигнализации выполняется отдельно от сети силовых электрических кабелей на расстоянии не менее 0,5 м.

Электроснабжение системы пожарной автоматики предусмотрено по 1-ой категории надежности согласно ПУЭ РК. Подключение прибора к электроснабжению смотреть в раздел ЭС.

На объекте предусматривается система оповещения людей о пожаре 1-го типа.

Общие указания:

1. Рабочий проект выполнен на основании технического задания на проектирование.
2. Извещатели ручные установить на высоте 1,5м от пола.
3. Приборы С2000-КДЛ и С2000-КПБ установить в коридоре у выхода из здания.
4. Монтаж систем выполнить в соответствии с действующими в РК нормами и правилами в строительстве и технической документацией на оборудование заводов-изготовителей.

Согласовано

Раздел ТХ	Шабалов	1.22
Раздел ПОС	Масенбек ов	1.22
Раздел АС	Коротин	1.22
Раздел ВК		

Взам инв №

Подпись и дата

Инв. № подл

Изм.	Кол. уч.	Лист	№ док.	Подп.	Дата
ГИП		Капарова А			01.22
Н. контроль		Джуандыков			01.22
Проверил		Маджидов			01.22
Разработал		Шыныбеков			01.22

01-12/22-ПС

Строительство дома культуры в жилом массиве Кумшагал города Тараз

Пожарная сигнализация	Стадия	Лист	Листов
	РП	2	

Общие данные (окончание)

ТОО "АзияТурПроект" г. Тараз 2023 г.

Формат А3

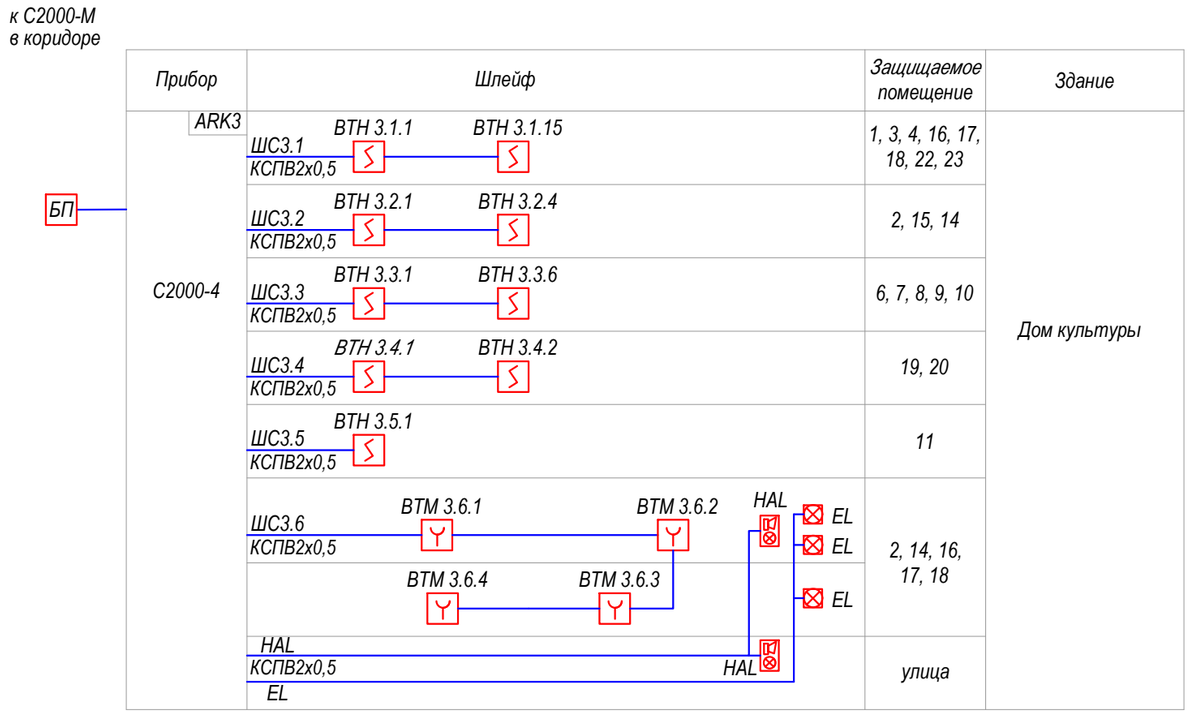

Условные обозначения:

- — извещатель пожарный дымовой
- — извещатель пожарный ручной
- БП — резервируемый источник питания
- — оповещатель свето–звуковой
- — световое табло "Выход"

Согласовано		
Раздел IX	Шабалов	1.22
Раздел АС	Маселбек	1.22
Раздел ВК	Коротин	1.22

Взам инв №

Подпись и дата

Инв. № подл.

Изм.	Кол. уч.	Лист	№ док.	Подп.	Дата
ГИП		Капарова			01.22
Н. контроль		Джуандыков			01.22
Проверил		Маджидов			01.22
Разработал		Шыныбеков			01.22

01-12/22-ПС

Строительство дома культуры в жилом массиве Кумшагал города Тараз

Пожарная сигнализация	Стадия	Лист	Листов
	РП	3	

Схема структурная

ТОО "АзияТурПроект"
г. Тараз 2023 г.

Формат А3

пожарные типы шлейфов

Включение нормально-разомкнутых ("дымовых") пожарных извещателей в ШС типа 1 ("Пожарный дымовой с распознаванием двойной сработки")

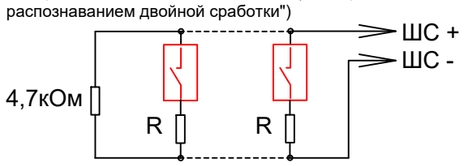

R = 1,5 кОм±5% для ДИП-3СУ, ДИП-У (напряжение на сработавшем извещателе от 7,5 до 8,5 В)
R = 2,2 кОм±5% для 2100, 2151Е (напряжения на сработавшем извещателе от 4 до 5 В)
R = 2,4 кОм±5% для ИП-101А (напряжения на сработавшем извещателе от 3,5 до 4 В)
R = 3 кОм±5% для извещателей с выходной цепью типа "сухой контакт"

Включение нормально-разомкнутых ("дымовых") и **нормально-замкнутых** ("тепловых") пожарных извещателей в ШС типа 2 ("Пожарный комбинированный")

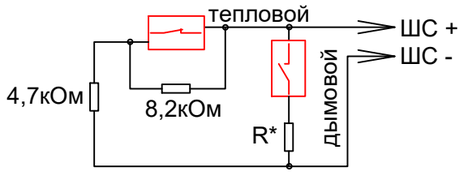

R* = 0 для ДИП-3М, ДИП-3СУ, ДИП-У, 2100, 2151Е (напряжение на сработавшем извещателе > 4В)
R* = 510 Ом для ИП-101А, ИПР513-3 и извещателей с выходной цепью типа "сухой контакт" (напряжение на сработавшем извещателе < 4В)

Включение нормально-замкнутых ("тепловых") пожарных извещателей в ШС типа 3 ("Пожарный тепловой с распознаванием двойной сработки")

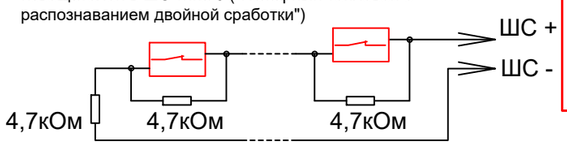

"С2000-4"

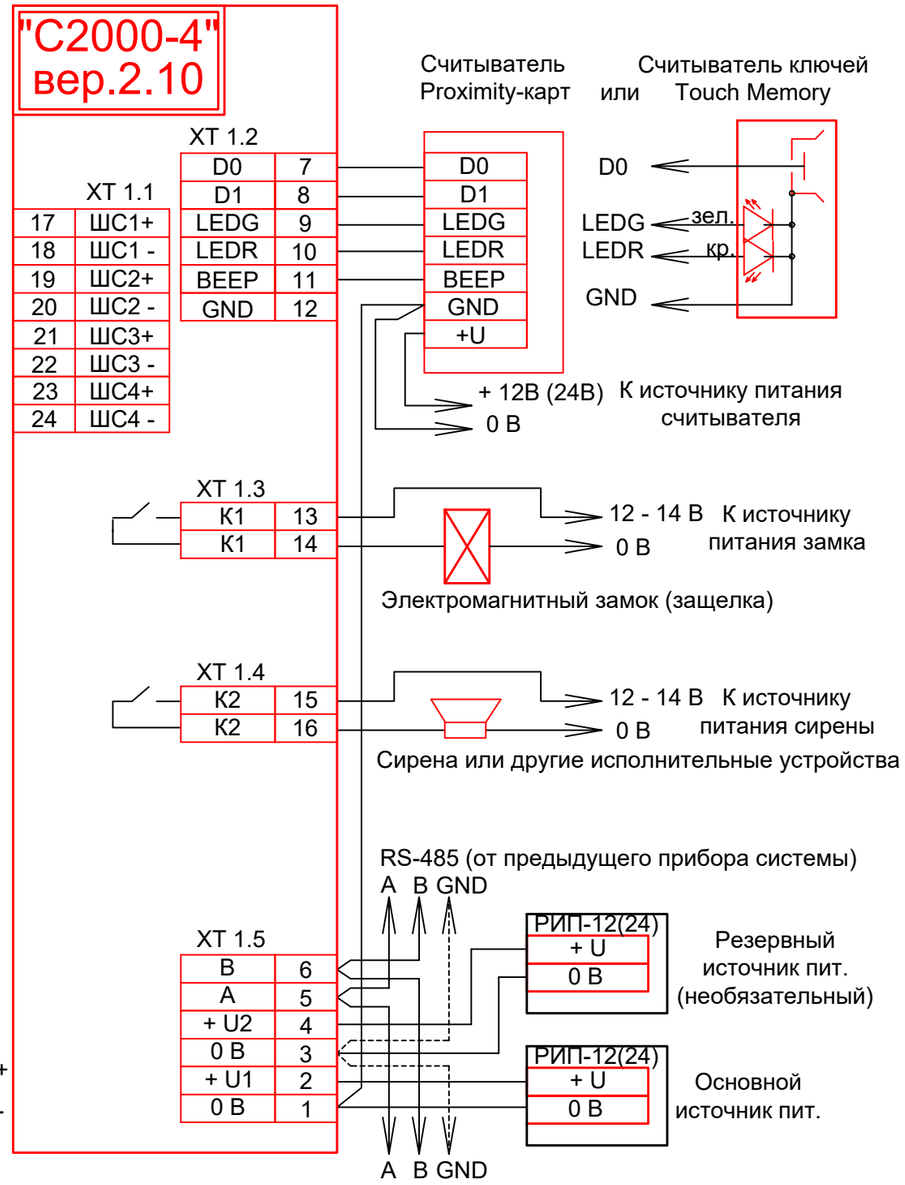

Изм.	Кол. уч.	Лист	№ док.	Подп.	Дата	01-12/22-ПС			
						Строительство дома культуры в жилом массиве Кумшагал города Тараз			
						Пожарная сигнализация	Стадия	Лист	Листов
ГИП		Капарова			01.22		РП	4	
Н. контроль		Джуандыков			01.22				
Проверил		Маджидов			01.22	Схемы подключений	ТОО "АзияТурПроект" г. Тараз 2023 г.		
Разработал		Шыныбеков			01.22				

Согласовано
Раздел ТХ Шабалов 1.22
Раздел ВС Маселбек ов 1.22
Раздел АС Коротин 1.22
Раздел ВК

Взам инв №
Подпись и дата
Инв. № подл

Формат А3

План расстановки оборудования пожарной сигнализации

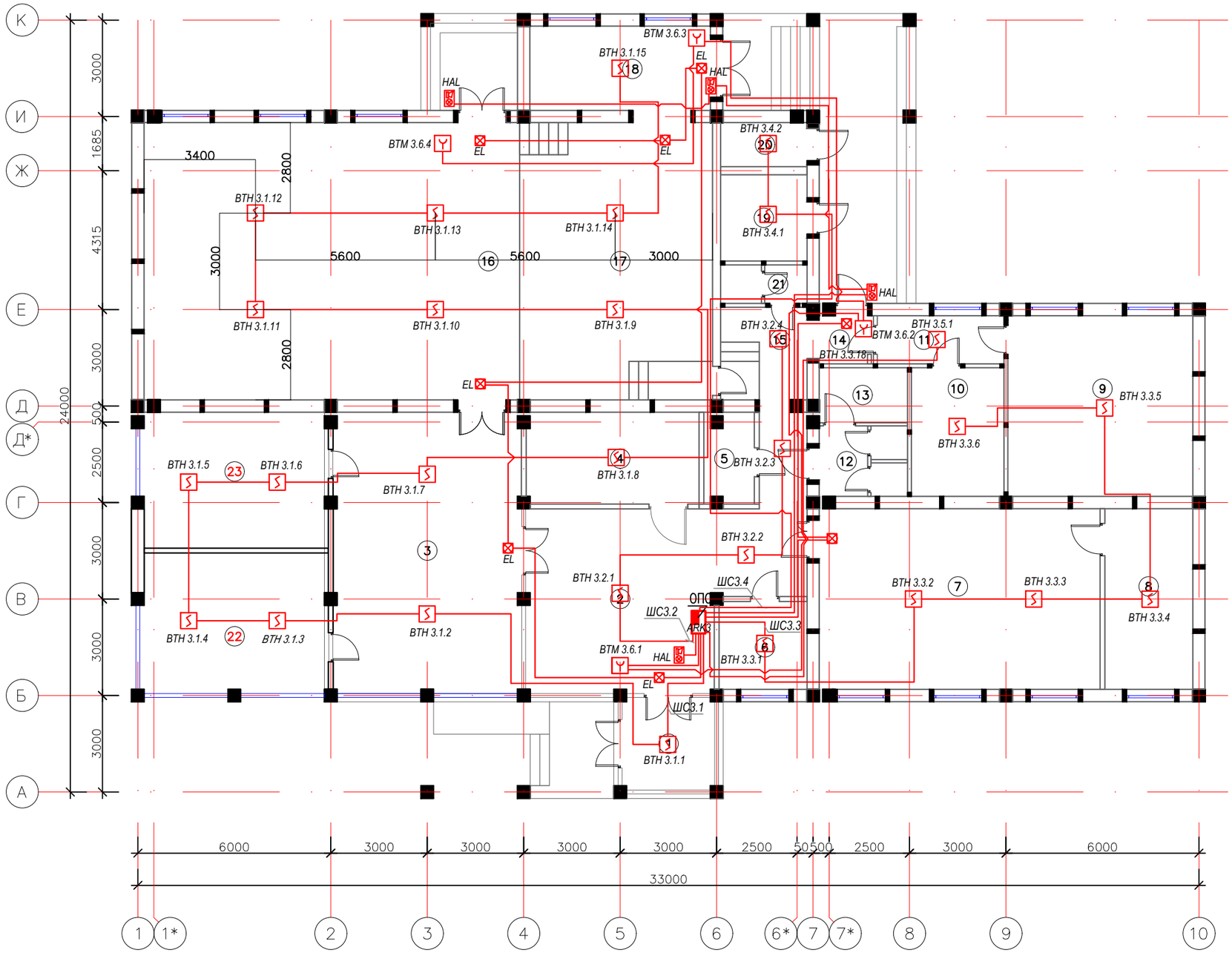

Экспликация помещений

Номер помещения	Наименование	Площадь, м²
1	Тамбур	8,20
2	Вестибюль	45,58
3	Фойе и кулуары	50,79
4	Гардероб	15,17
5	Помещение для уборочного инвентаря	4,20
6	Администрация	7,35
7	Библиотека	48,62
8	Кладовая хранения книг	15,14
9	Кружковая танцевальная	31,97
10	Артистическая	11,46
11	Коридор	5,83
12	Сан.узел	5,58
13	Сан.узел для МГН	4,66
14	Тамбур	2,47
15	Выход на сцену	7,56
16	Зрительный зал на 120 мест	100,08
17	Эстрада	51,30
18	Склад декораций	14,39
19	Тепловой узел	7,04
20	Электрощитовая	3,51
21	Сан.узел	3,03
22	Кабинет	24.21
23	Кабинет	24.21
	Всего:	443,93

Условные обозначения:

- приемно-контрольный прибор
- извещатель пожарный ручной
- извещатель пожарный дымовой
- оповещатель свето-звуковой
- табло световое "Выход"

Согласовано
Раздел ПХ Шабалов 1.22
Раздел Масеевич 1.22
Раздел ВК Коротин 1.22

Взам инв №
Подпись и дата
Инв. № подл

Изм.	Кол. уч.	Лист	№ док.	Подп.	Дата
ГИП		Капарова			01.22
Н. контроль		Джуандыков			01.22
Проверил		Маджидов			01.22
Разработал		Шыныбеков			01.22

01-12/22-ПС

Строительство дома культуры в жилом массиве Кумшагал города Тараз

Пожарная сигнализация

Стадия	Лист	Листов
РП	5	

План расстановки оборудования пожарной сигнализации

ТОО "АзияТурПроект" г. Тараз 2023 г.

Формат А2

Поз.	Наименование и техническая характеристика	Тип, марка, обозначение документа, опросного листа	Код продукции	Поставщик	Ед. измерения	Кол.	Масса 1 ед., кг	Примечание
1	2	3	4	5	6	7	8	9
1	Блок приемно–контрольный	С2000–4	НВП "Болид"		шт.	1		
2	Извещатель пожарный дымовой оптико–электронный	ИП 212–141	«Рубеж»		шт.	28		
3	Извещатель пожарный ручной электроконтактный	ИПР 513–10	«Рубеж»		шт.	4		
4	Оповещатель охранно–пожарный комбинированный	МАЯК–12–КП			шт.	4		
5	Оповещатель охранно–пожарный световой 12В	КРИСТАЛЛ –12			шт.	4		
6	Резервированный источник питания РИП–12 исп. 04	РИП–12–2/7М2	НВП "Болид"		шт.	1		
7	Аккумуляторная батарея 17А/ч				шт.	1		
8	Кабель для Систем Передачи в Виниловой оболочке	КСПВ 2х0,5			м.	334		
9	Кабель витая пара для внешней прокладки	FTP 4х2х0,52			м.	3		
10	Кабельный канал	10х15			м.	224		
11	Кабельный канал	30х40			м.	32		

Согласовано

Раздел ТХ	Шабалов	1.22
Раздел ЭС	Маселбек ов	1.22
Раздел ВК	Коротин	1.22

Взам инв №

Подпись и дата

Инв. № подл

Изм.	Кол. уч.	Лист	№ док.	Подп.	Дата
ГИП		Капарова			01.22
Н. контроль		Джуандыков			01.22
Проверил		Маджидов			01.22
Разработал		Шыныбеков			01.22

01-12/22-ПС. С

Строительство дома культуры в жилом массиве Кумшагал города Тараз

Пожарная сигнализация	Стадия	Лист	Листов
	РП	1	1

Спецификация оборудований, изделий и материалов.

ТОО "АзияТурПроект" г. Тараз 2023 г.

Формат А3

№№. кабеля	Трасса		Труба		Кабель		Напряжение, В	Примечание
	Начало	Конец	Диаметр, мм.	Длина, м.	Марка, кол-во и сечение жил	Длина, м.		
1	2	3	4	5	6	7	8	9
ШС3.1	Дом культуры пом. 2	пом. 18	–	–	КСПВ2х0,5	144	12	
ШС3.2	Дом культуры пом. 2	пом. 2	–	–	КСПВ2х0,5	30	12	
ШС3.3	Дом культуры пом. 2	пом. 14	–	–	КСПВ2х0,5	70	12	
ШС3.4	Дом культуры пом. 2	пом. 16	–	–	КСПВ2х0,5	30	12	
HAL	Дом культуры пом. 2	АБК пом. 16	–	–	КСПВ2х0,5	30	12	
EL	Дом культуры пом. 2	АБК пом. 16	–	–	КСПВ2х0,5	30	12	

Согласовано

Раздел ТХ	Шабалов	1.22
Раздел ПС	Маселбек ов	1.22
Раздел АС	Коротин	1.22
Раздел ВК		

Взам инв №

Подпись и дата

Инв. № подл

Изм.	Кол. уч.	Лист	№ док.	Подп.	Дата
ГИП		Капарова			01.22
Н. контроль		Джуандыков			01.22
Проверил		Маджидов			01.22
Разработал		Шыныбеков			01.22

01-12/22-ПС. К

Строительство дома культуры в жилом массиве Кумшагал города Тараз

Пожарная сигнализация	Стадия	Лист	Листов
	РП	1	1

Кабельный журнал

ТОО "АзияТурПроект" г. Тараз 2023 г.

Формат А3