ТОО «STROYCONSALTING»

Государственная лицензия 20013489;

РАБОЧИЙ ПРОЕКТ

"Строительство линий электропередачи 1-2 ауыл"
В с.Сагыз Кызылкогинского района Атырауской области"

ТОМ 3
АЛЬБОМ 2-1
Архитектурные строения(фундамент)

Генеральный директор: *Кусайнова Д.А*

Главный инженер проекта: *Утежанов А.М.*

Заказчик: ГУ "Кызылкогинский районный отдел жилищно-коммунального хозяйства, пассажирского транспорта, автомобильных дорог и жилищной инспекции".

Уральск - 2021 г.

Ведомость рабочих чертежей основного комплекта

N п/п	НАИМЕНОВАНИЕ	ПРИМЕЧАНИЕ
1	Общие данные	
2	План демонтажа фундамента под ТМН-2500/3.Разрез 1-1, Разрез 2-2. Узлы 1 и 2	
3	План монтажа фундамента ТМН-4000/35 Разрез 1-1., Разрез 2-2.	
4	Узел 1. Узел 2. Спецификация материалов	

ВЕДОМОСТЬ СПЕЦИФИКАЦИЙ

Лист	НАИМЕНОВАНИЕ	ПРИМЕЧАНИЕ
4	Спецификация материалов фундамента	

Архитектурно - конструктивные решения

Проектом предусмотрено демонтаж существующего фундамента под ТМН-6300/35 и монтаж фундамента под ТМН-6300/35

1. Фундамент - Стойки УСО-4,УСО-5-1.

1. Настоящий комплект строительной части проекта разработан на основании исходных данных, и задания на проектирование.
2. Площадка строительства относится: IVГ климатическому району, IV ветровому району, I снеговому району
3. Проект разработан для следующих условий строительства:
   - Ветровая нагрузка по НТП РК 01-01-3.1 - 0.8кПа
   - Снеговая нагрузка по НТП РК 01-01-3.1 - 0.77 кПа
   - средняя температура наиболее холодной пятидневки - -21.1°С;

Инженерно-геологические изыскания

В основании залегает суглинок со следующими физико-механическими характеристиками:
- удельное сцепление - С=22 Кпа;- угол внутреннего сцепления - f = 24 градусов;
- плотность грунта р= 18,4 кН/м2.Согласно СН РК 2.01-01-2013 « Защита строительных конструкций от коррозий», таблица 5,6,7 подземные воды являются от слабоагрессивных по содержанию водорастворимых сульфатов и водорастворимых хлоридов. Грунты согласно СНиП 2.01-19-2004 « Защита строительных конструкций от коррозий» , таблица 4 по содержанию водорастворимых сульфатов (660-1280-мг/кг) для бетона марки по водонепроницаемости W4 на портландцементе по ГОСТ 10178-85 являются от слабо до среднеагрессивных. По содержанию водорастворимых хлоридов (335-710 мг/кг) грунты слабоагрессивные для железобетонных конструкций.

Проект разработан в соответствии с действующими на территории Республики Казахстан государственными нормами, правилами и стандартами и обеспечивает безопасную для жизни и здоровья людей эксплуатацию объекта при соблюдении мероприятий предусмотренных рабочими чертежами.

Главный инженер проекта Утежанов А.М.

Антикорозионные мероприятия

Антикоррозийную защиту стальных анкерных и сварных соединений следует выполнять в соответствии с требованиями СН РК 2.01-01-2013 "Защита строительных конструкций от коррозии", СП РК 2.01-101-2013 "Защита строительных конструкций от коррозии". Все металлические элементы покрыть эмалью ПФ 170 по ГОСТ 926-82 за 2 раза по грунтовке ГФ-021. Все бетонные и железобетонные конструкции ниже отм. 0.000 выполнять из бетона на сульфатостойком портландцементе. Все бетонные поверхности соприкасающиеся с грунтом обмазать горячим битумом за 2 раза. Сварку металлических конструкций вести электродам Э-42А ГОСТ 9467-75*.

Указания по производству работ

Все работы выполнять в полном соответствии с требованиями СН РК 5.01-01-2013 "Земляные сооружения, основания и фундаменты", СП РК 5.01-101-2013 "Земляные сооружения, основания и фундаменты", СН РК 5.03-07-2013 "Несущие и ограждающие конструкции", СП РК 5.03-107-2013 "Несущие и ограждающие конструкции", СНиП РК 5.04-18-2002 "Металлические конструкции. Правила производства и приемки работ", СН РК 2.04-05-2014 "Изоляционные и отделочные покрытия", СП РК 2.04-108-2014
"Изоляционные и отделочные покрытия". При производстве работ обеспечить их высокое качество с применением высококачественных материалов.

Противопожарные мероприятия

Протовопожарные мероприятия в проекте выполнены в соответствии с требованиями СН РК 2.02-01-2014* "Пожарная безопасность зданий и сооружений".

Мероприятия по охране окружающей среды

Фундамент под блочно-модульное здание отрицательного воздействия на окружающую среду не оказывает, вредных выбросов в атмосферу нет. Излишний строительный грунт вывозится в места, специально для этого предусмотренные, мусор - на свалку.

Противопросадочные мероприятия

В качестве противопросадочных мероприятий рекомендуется выполнить подготовку из щебня средней фракции, слоем толщиной 300мм под блоки ФБС.

Технико-экономические показатели

Площадь застройки - 3.16м2,
Строительный объем - 1,6м3

Изм.	Кол.уч	Лист	№док	Подпись	Дата	2-2021-АС			
						"Строительство линий электропередачи 1-2 ауыл" в с.Сагыз Кызылкогинского района Атырауской области			
ГИП		Макаров			23.01.20	Электроснабжение	Стадия	Лист	Листов
Разработал		Утежанов			23.01.20		РП	1	4
Н.контр		Шукеев			23.01.20	Общие данные	ТОО "STROYCONSALTING" г. Уральск		
Проверил		Утежанов			23.01.20				

ВЗАМ. ИНВ. N°
ПОДП. И ДАТА
ИНВ. N° ПОДЛ.

План монтажа фундамента под ТМН-4000/35

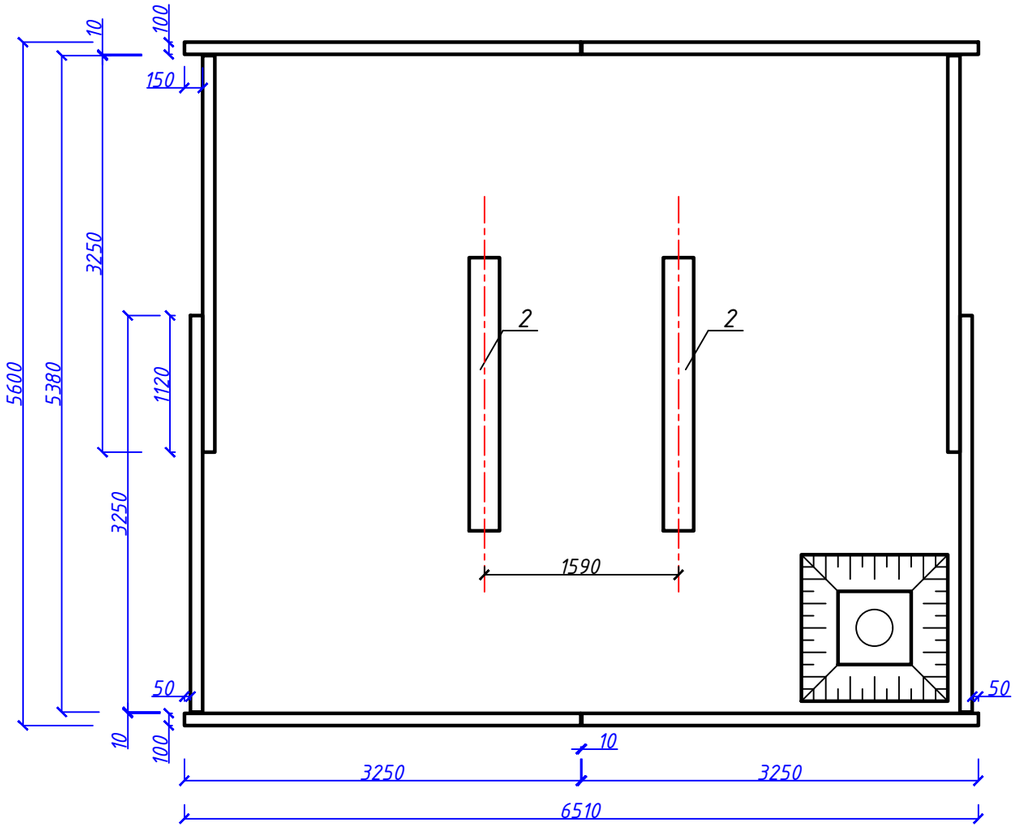

2-2

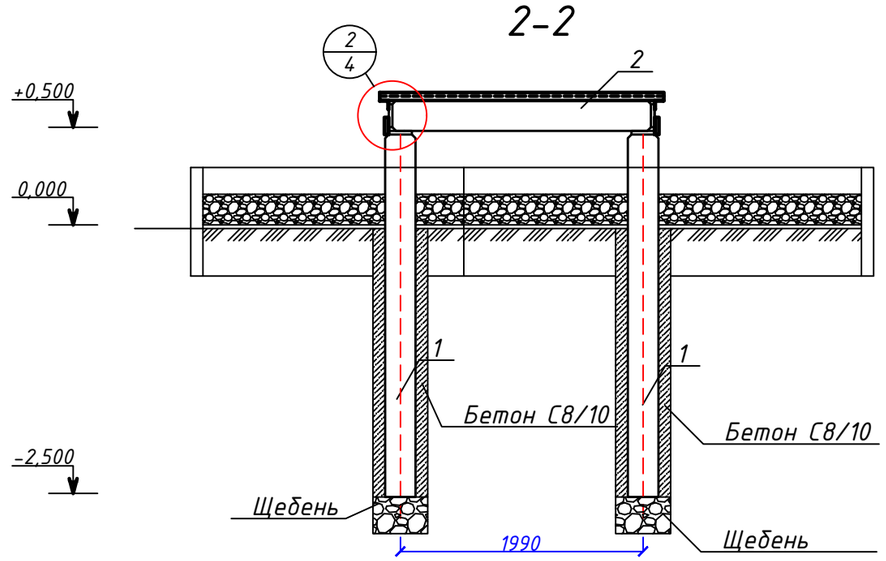

1-1

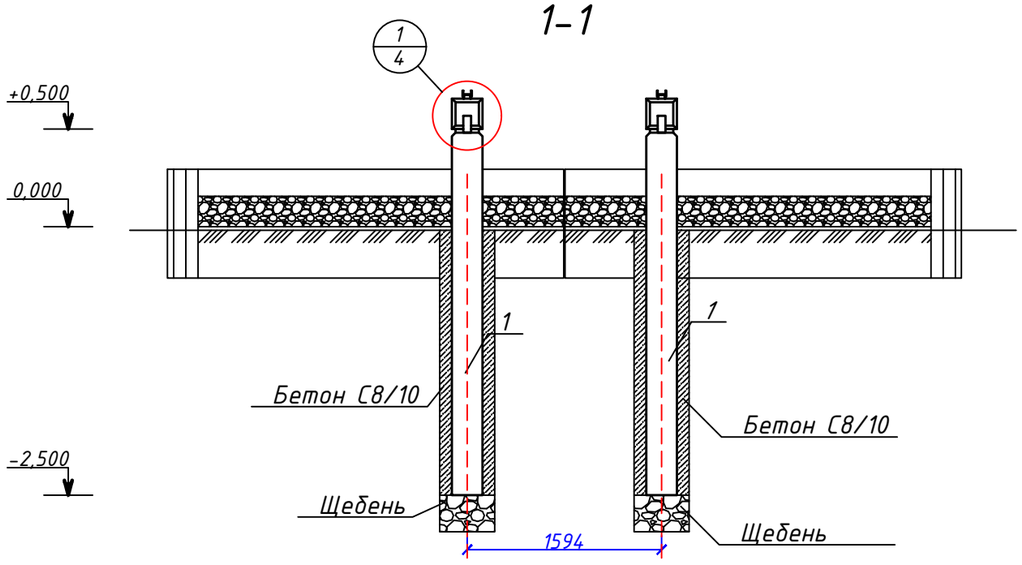

1. Узлы 1 и 2 смотреть на листе АС-3

Изм.	Кол.уч	Лист	№док	Подпись	Дата				
						2-2021-АС			
						"Строительство линий электропередачи 1-2 ауыл" в с.Сагыз Кызылкогинского района Атырауской области			
ГИП		Макаров			23.01.20	Электроснабжение	Стадия	Лист	Листов
Разработал		Утежанов			23.01.20		РП	2	4
Н.контр		Шукеев			23.01.20	План монтажа фундамента ТМН-4000/35 Разрез 1-1., Разрез 2-2.	ТОО "STROYCONSALTING" г. Уральск		
Проверил		Утежанов			23.01.20				

ВЗАМ. ИНВ. №

ПОДП. И ДАТА

ИНВ. № ПОДЛ.

1

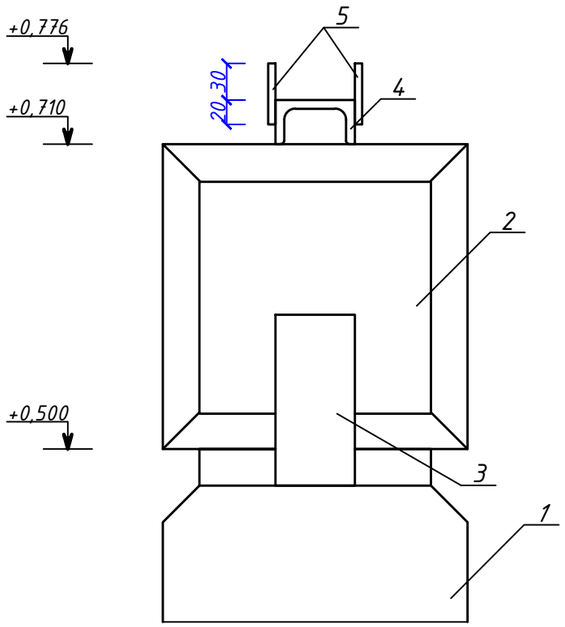

Позиция	Обозначение	Наименование	Кол-во	Масса ед., кг	Примечание
	Фундамент под ТМН-4000/35		1		
1	ГОСТ 8240-97	Стойки УСО-4 шт	4	500	2000
2	ГОСТ 8240-97	Стойки УСО-5-1 шт	2	400	800
3	ГОСТ 103-76	Швеллер 6,5 L=140мм шт	4	0,8	3,2
4	ГОСТ 8509-93	Швеллер 6,5 L=2350мм шт	2	13,9	27,8
5	ГОСТ 103-76	⎽⎽6х50 L=2350мм шт	2	5,5	11
6	ГОСТ 103-76	L 75х75х6 L=210мм шт	4	1.4	5,6
	Материалы				
		Бетон кл. С8/10 $м^3$	1,51		
		Щебень $м^3$	0,2		

2

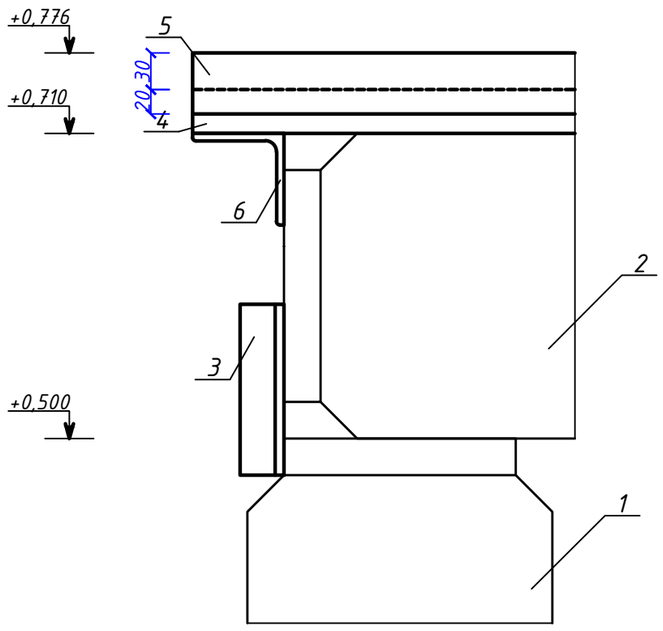

1. Лист смотреть совместно с листом АС-3
2. Лунки оставшихся после демонтажных работ от стоек УСО-4 заполнить бетоном класса С8/10, во время монтажных работ

Изм.	Кол.уч	Лист	№док	Подпись	Дата	2-2021-АС		
						"Строительство линий электропередачи 1-2 аул" в с.Сагыз Кызылкогинского района Атырауской области		
ГИП		Макаров			23.01.20	Электроснабжение	Стадия	Лист	Листов
Разработал		Утежанов			23.01.20		РП	3	4
Н.контр		Шукеев			23.01.20	Узел 1. Узел 2. Спецификация материалов	ТОО "STROYCONSALTING" г. Уральск		
Проверил		Утежанов			23.01.20				

ВЗАМ. ИНВ. N°

ПОДП. И ДАТА

ИНВ. N° ПОДЛ.

Ограждение ОГ-1

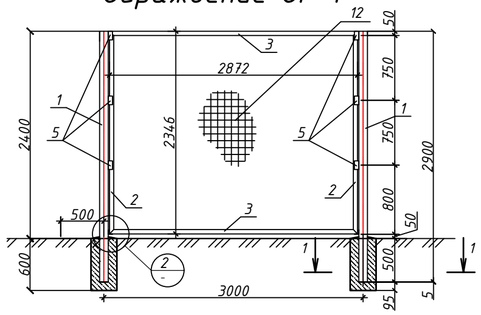

Разрез 1-1
М1:10

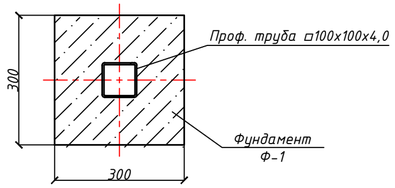

Узел-1 М1:10

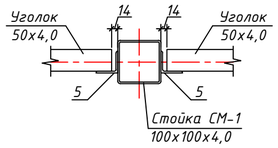

План расположения ограждений и фундаментов

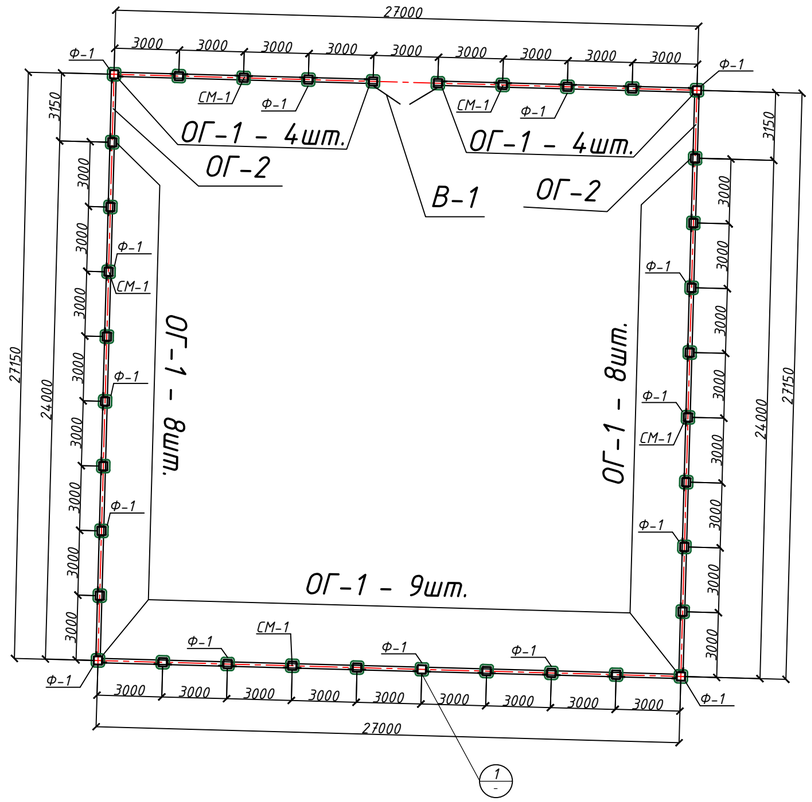

Ограждение ОГ-2

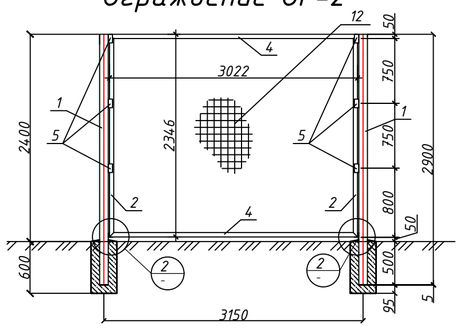

Узел-2 М1:10

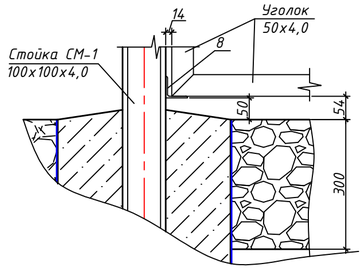

Ворота В-1

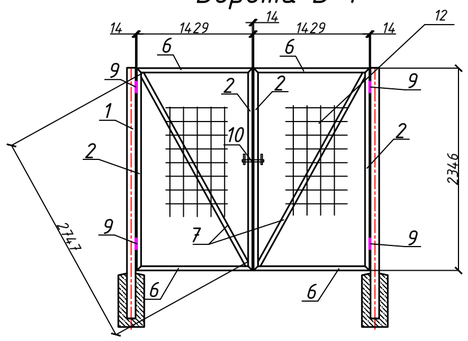

Спецификация на один элемент

Позиция	Обозначение	Наименование	Кол-во	Масса ед., кг	Примечание
		Фундамент Ф-1	1		
		Бетон кл. В15, марки М200, $м^3$	0,049		
		Стойка СМ-1	1		
1	ГОСТ 8639-82	□100х100х4,0 L=2900мм	1	34,336	
11	ГОСТ 103-2006	Полоса ▬100х100х5,0	1	0,393	
		Ограждение ОГ-1	1		
2	ГОСТ 8509-93	L 50х4,0 L=2346мм	2	7,155	14,31
3	ГОСТ 8509-93	L 50х4,0 L=2872мм	2	8,76	17,52
5	ГОСТ 8509-93	L 50х4,0 L=100	6	0,305	1,83
8	ГОСТ 8509-93	L 50х4,0 L=80	2	0,244	0,488
		Ограждение ОГ-2	1		
2	ГОСТ 8509-93	L 50х4,0 L=2346мм	2	7,155	14,31
4	ГОСТ 8509-93	L 50х4,0 L=3022мм	2	9,217	18,434
5	ГОСТ 8509-93	L 50х4,0 L=100	6	0,305	1,83
8	ГОСТ 8509-93	L 50х4,0 L=80	2	0,244	0,488
		Ворота В-1			
2	ГОСТ 8509-93	L 50х4,0 L=2346мм	4	7,155	28,62
6	ГОСТ 8509-93	L 50х4,0 L=1429	4	4,36	17,44
7	ГОСТ 8509-93	L 50х4,0 L=2747	2	8,38	16,76
9		Петля для ворот Ф20х140	4	0,07	0,28
10		Петля для замка	2	0,55	1,05
	ГОСТ 926-82	Эмаль ПФ 170 за 2 раза $м^2$	83,78		
	ГОСТ 25129-82*	Грунтовка ГФ-021 $м^2$	41,89		

Изм	Кол.уч	Лист	№ док.	Подпись	Дата				
						02-2021-АС			
						"Строительство линий электропередачи 1-2 ауыл" в.с Сагиз Кызылкогинского района Атырауской области			
ГИП		Утежанов			20.05.21	Ограждение	Стадия	Лист	Листов
Разраб.		Макаров			20.05.21		РП	4	
Н. контр.		Шукеев			20.05.21	План расположения ограждений и фундаментов. Спецификация материалов ограждений и фундаментов. Узел-1, узел-2	ТОО "STROYCONSALTING" г. Уральск		
Проверил		Утежанов			20.05.21				

Формат А2