Республика Казахстан
Западно-Казахстанская область

ТОО "ПроектСтройИнжиниринг"
ЗАКАЗ: П-00-23-04

РАБОЧИЙ ПРОЕКТ

«Строительство творческого центра в селе Тайсойган
Кызылкогинского района»

Архитектурно– строительная часть (АС)

ДИРЕКТОР: **ШЕВЛЯКОВА И.В.**

ГЛАВНЫЙ ИНЖИНЕР ПРОЕКТА: **КАИРГАЛИЕВ А.А**

г. Уральск-2023г.

ИНВ. N° ПОДЛ.	ПОДП. И ДАТА	ВЗАМ. ИНВ. N°

0000000

ФОРМАТ А3

Ведомость рабочих чертежей основного комплекта АР

Лист	Наименование	Примечания
	Архитектурно-строительная часть	
1	Общие данные (начало)	
2	Общие данные. (окончание)	
3	План на отм. 0,000 М 1:100.	
4	Спецификация элементов заполнения проемов. Ведомость дверных проемов.	
5	Разрез 1-1, 2-2 М1:100	
6	Кладочный план на отм. 0,000	
7	План перемычек на отм. 0,000	
8	План монолитного пояса на отм. +2,740, +4,740 М 1:100	
9	Экспликация полов	
10	Окна Ор-1, Ор-2, Ор-3, Ор-4	
11	Фасад в осях "1-10", "11-1" М 1:100	
12	Фасад в осях "А-Е" М 1:100	
13	Фасад в осях "Е-А" М 1:100	
14	План раскладки стропил М 1:100	
15	Разрез 1-1, 2-2 М 1:100	
16	Спецификация элементов стропильной крыши. Лестница Л1	
17	Узел А, Б	
18	Узел В, Г, Д	
19	Спецификация доборных элементов крыши, ОГ1	
20	Слуховое окно СО -1	
21	План фундамента крыльца К-1. План установки закладных деталей крыльца К-1	
22	Крыльцо К-1	
23	Разрезы А-А; Б-Б; В-В	
24	Перила Пл-1 - Пл-3	
25	Лестница Лм-1	
26	План кровли	
27	Узел А. Водослив	
28	Ведомость отделки	

Ведомость ссылочных и прилагаемых документов

Обозначение		
ГОСТ 30971-2002	Швы монтажные узлов примыкания оконных блоков к стеновым проемам.	
ГОСТ 5264-80	Ручная дуговая сварка. Соединения сварные. Основные типы,конструктивные элементы.	
Серия 1.038.1-1	Перемычки железобетонные	
ГОСТ 30674-99	Блоки оконные из ПВХ профилей. Технические условия.	
Серия 2.160-1 в.2	Детали покрытий жилых зданий	

Согласовано

Взам. инв. N

Подп. и дата

Инв.N подл.

Изм.	Кол.уч.	Лист	№док.	Подпись	Дата
ГИП		Каиргалиев			
Исполнил		Ерболот			
Проверил		Каиргалиев			

П-00-23-04-АС

Строительство творческого центра в п. Тайсойган, Кызылкогинского района, Атырауской области.

Архитектурно-строительная часть

Стадия	Лист	Листов
РП	1	

Общие данные (ночало)

ТОО"ПроектСтройИнжиринг"

Формат А3

Общие данные

Разработка проектно–сметной документации на "Разработка проектно–сметной документации по обьекту: «на строительство творческого центра в п.Тайсойган, Кызлыкогинского района, Атырауской области"

Условия строительства

–Климатический подрайон – IIIA;
–Ветровой район – III, Нормативное значение ветрового давления – 0,389кПа (38кг/м^2) по
СНиП 2.01.07–85* "Нагрузки и воздействия";
–Снеговой район – III, Расчетное значение веса снегового покрова –0,70кПа (70 кг/м^2) по
СНиП 2.01.07–85* "Нагрузки и воздействия";
–Расчетная зимняя температура наружного воздуха наиболее холодной пятидневки
СНиП РК 2.04–01–2010 "Строительная климатология" – минус –33 град.с;
–Сейсмичность района и площадки строительства принята до 6 баллов.
СНиП РК 2.03.30–2006 "Строительство в сейсмических районах";
Степень огнестойкости – II.
Уровень ответственности – II.

Обьемно–планировочное решение

Здание – одноэтажное без подвала, многоугольное в плане, с размерами в осях 63,4х24,0.
Помещения выполнены в соответствии с функционально–технологическими, санитарными и противопожарными требованиями.

Площадь застройки – 1490,08 м^2.
Общая площадь здания – 1323,67м^2
Строительный обьем – 9026,0 м^3.

Архитектурно–строительные решения

Здание административного назначения:
– Здание, размером в осях 63,4х24,00м, высотой 3,0м акт зал высотой 5,0м
– Здание из керамзитоблок толщиной 400мм,
Декоративный мелкозернистый пастовый состав ГОСТ28013–98
– Фундамент –монолитный;
– Перекрытие – деревянные покрытия;
– Оконные блоки из пвх и дверные блоки – деревянные и металлические;
– Кровля – из профнастила по деревянным стропилам и по обрешетке;
– Крыша – 2–х скатная типа.
Полы – в зависимости от назначения см. ведомость отделки.
По периметру здания предусмотрена отмостка шириной 1200мм с уклоном от здания 10%

Антикоррозионные мероприятия

Антикорозионную защиту следует выполнить в соответствии с требованиями СН РК 2.01–101–2013 "Защита строительных конструкций от коррозии".
Все бетонные и железобетонные конструкции ниже отм. 0,000 выполнять из бетона на сульфатостойком цементе марки W8. Все бетонные поверхности соприкасающиеся с грунтом обмазать горячим битумом за 2 раза.
В основании фундамента выполнить бетонную подготовку t=100мм.
Стальные конструкции окрасить двумя слоями эмали ПФ–115 по ГОСТ 6465–76*, по 2м слоям грунтовки ГФ–021 по ГОСТ 25129–82.

Противопожарные мероприятия

Проект выполнен в соответствии с требованиями:
СН РК 2.02–01–2014 "Пожарная безопасность зданий и сооружений".
Пожарная безопасность обеспечивается степенью огнестойкости строительных конструкций, соответствующей категории производства работ.
Все металлические элементы покрыть огнезащитным составом "Берлик–М" толщиной 2,5мм.

Указания по производству работ

Все работы выполнять в полном соответствии с требованиями
СП РК 5.01–101–2013 "Земляные сооружения, основания и фундаменты",
СН РК 5.03.07–2013 "Несущие и ограждающие конструкции",
СН РК 3.02–37–2013 "Крыши и кровли",
СН РК 3.02–136–2012 "Полы",
СП РК 2.04–108–2014 "Изоляционные и отделочные покрытия",
СН РК 2.01–01–2013 "Защита строительных конструкций и сооружений от коррозии".

Указания по производству работ в зимних условиях

При производстве работ в зимнее время следует соблюдать соответствующие требования СН РК 5.03–07–2013 "Несущие и ограждающие конструкции".
При производстве бетонных работ необходимо вести контроль прочности бетона, как правило, испытанием образцов, изготовленных у места укладки бетонной смеси.
Кладку кирпичных стен выполнять при применении раствора на портландцементе.
Монтаж фундаментных блоков разрешается производить только на непромерзшее основание.
Засыпку пазух производить только талым грунтом. Укладка железобетонных элементов на замерзший слой раствора не допускается.
Швы между плитами перекрытий, монолитных участков перекрытий заполнить раствором М100 с противоморозными добавками.
Перед замоноличиванием стыков и швов производится очистка их от снега, грязи и ржавчины.
Использование замерзшего, а также отогретого горячей водой раствора–запрещается.
Толщина швов кладки должна быть не более 12мм. Проливка кирпича и заливка швов жидким раствором запрещается.
При возведении кладки в зимних условиях марку раствора повысить при температуре от –4°С до –20°С на 1 ступень, ниже 20°С–на 2 ступени.
Под опорами несущих перемычек , выкладываемых в зимнее время, уложить сетки в 2х рядах ø4 с ячейками 50х50мм.
К периоду оттаивания кладки должен быть составлен соответствующий акт о готовности обьекта; необходимо вести регулярный контроль за кладкой в течении периода оттаивания и первоначального твердения кладки. В случае признаков перенапряжения кладки в виде трещин, осадок, по увеличению жесткости здания путем постановки временных стоек, обойм и прочих мероприятий, предусмотренных СН РК 5.03–07–2013.
Возведение кладки в зимних условиях выполнять на растворах с добавками поташа или нитрит натрия п. 7.62, 7.69, 7.75 и приложения 16 СН РК 5.03.07–2013.
Растворы с добавкой поташа набирают прочность при отрицательных температурах до –30°С, с добавкой нитрит натрия до –10°С.
Перед монтажем бетонных блоков осуществляется тщательная очистка от наледи.
Открытые горизонтальные поверхности блоков при перерывах монтажных работ должны закрываться.
Температура раствора в момент его применения должна быть не ниже:
+10°С при температуре наружного воздуха до –10°С;
+15С при температуре наружного воздуха от –10°С до –20°С;
+20°С при температуре наружного воздуха ниже –20°С.
Укладка и разравнивание раствора в монтажных швах должны производиться не более, чем за 5 мин. до установки блоков на месте. Использование замерзшего, а затем отогретого водой раствора – запрещается.
Кладку методом замораживания без противоморозных добавок вести запрещается.

Проект разработан в соответствии с действующими нормами, правилами, инструкциями и государственными стандартами, включая требования пожаровзрывобезопасности, и обеспечивает безопасную эксплуатацию зданий при соблюдении предусмотренных проектом мероприятий.

Главный архитектор проекта Каиргалиев

Изм.	Кол.уч.	Лист	№док.	Подпись	Дата	П-00-23-04-АС		
						Строительство творческого центра в п. Тайсойган, Кызлыкогинского района, Атырауской области.		
ГИП		Каиргалиев				Архитектурно-строительная часть	Стадия	Лист	Листов
Исполнил		Ерболот					РП	2	
Проверил		Каиргалиев				Общие данные (окончание)	ТОО"ПроектСтройИнжиринг"		

Взам. инв. N | Подпись и дата | Инв. N подл.

Формат А3

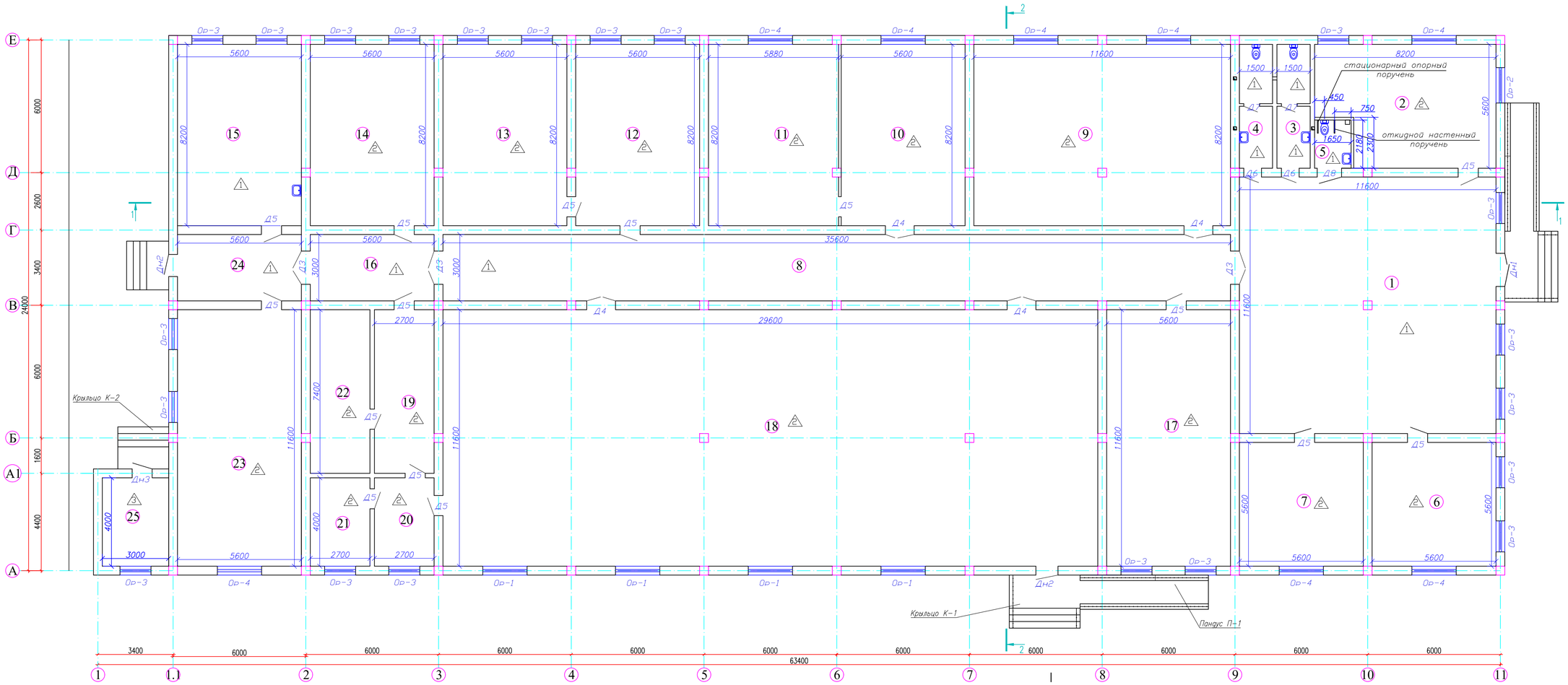

ЭКСПЛИКАЦИЯ ПОМЕЩЕНИЙ

НОМЕР ПОМЕ-ЩЕНИЯ	НАИМЕНОВАНИЕ	ПЛОЩАДЬ $м^2$	КАТ. ПОМЕ-ЩЕ-НИЯ
1	ТАМБУР	134,56	
2	ГАРДЕРОБНАЯ	45,92	
3	САН. УЗЕЛ (Ж)	8,4	
4	САН. УЗЕЛ (М)	8,4	
5	САН. УЗЕЛ	3,5	
6	УЧАСТКОВЫЙ	31,36	
7	КАЗПОЧТА	31,36	
8	КОРИДОР	106,80	
9	ГЛАВНЫЙ СПЕЦИАЛИСТ	95,12	
10	ПРИЕМНЫЙ	45,92	
11	КАБИНЕТ АКИМА	48,21	
12	СПЕЦИАЛИСТ	45,92	
13	КЛУБ	45,92	
14	ВЕТЕРАНЫ МЕДИАЦИИ	45,92	
15	ВЕТЕРИНАРИЯ	45,92	
16	КОРИДОР	16,80	
17	БИБЛИОТЕКА	64,96	
18	АКТОВЫЙ ЗАЛ	343,36	
19	КАБИНЕТ	19,98	
20	КАБИНЕТ	10,80	
21	КАБИНЕТ	10,80	
22	КАБИНЕТ	19,98	
23	КАБИНЕТ	64,96	
24	ТАМБУР	16,80	
25	ТОПОЧНАЯ	12,00	
ИТОГО:		1323,67	

Изм.	Кол.уч.	Лист	№док.	Подпись	Дата	П-00-23-04-АС		
						Строительство творческого центра в п. Тайсойган, Кызылкогинского района, Атырауской области.		
ГИП		Каиргалиев				Архитектурно-строительная часть	Стадия: РП	Лист: 3 / Листов:
Исполнил		Ерболот						
Проверил		Каиргалиев				План на отм. 0,000 М1:100	ТОО"ПроектСтройИнжиринг"	

ВЗАМ. ИНВ. №

ПОДП. И ДАТА

ИНВ. № ПОДЛ.

00000000

Спецификация элементов заполнения проемов

Марка поз.	Обозначение	Наименование	Колличество		Всего	Масса кг(ед.)	Примечание
			Подвал	1этаж			
Ор-1	ГОСТ 30674-99	ОП Г2 1970х2460(4М1-12-4М1-12-4М1)	–	4	4		
Ор-2	ГОСТ 30674-99	ОП Г2 1570х1460(4М1-12-4М1-12-4М1)	–	1	1		
Ор-3	ГОСТ 30674-99	ОП Г2 1370х1460(4М1-12-4М1-12-4М1)	–	21	21		
Ор-4	ГОСТ 30674-99	ОП Г2 1970х1460(4М1-12-4М1-12-4М1)	–	8	8		
Дн-1	ГОСТ 31173-2003	Дверь металлическая Дверной блок ДГ21-15	–	1	1		
Дн-2	ГОСТ 31173-2003	Дверь металлическая Дверной блок ДГ21-10	–	2	2		
Дн-3	ГОСТ 31173-2003	Дверь металлическая Дверной блок ДГ21-9	–	1	1		
Д3	ГОСТ 6629-88	Дверной блок ДГ21-15	–	3	3		
Д4	ГОСТ 6629-88	Дверной блок ДГ21-13	–	3	3		
Д5	ГОСТ 6629-88	Дверной блок ДГ21-9	–	15	15		
Д6	ГОСТ 6629-88	Дверной блок ДГ21-8	–	2	2		
Д7	ГОСТ 6629-88	Дверной блок ДГ21-7	–	2	2		
Д8	ГОСТ 6629-88	Дверной блок ДГ21-11	–	1	1		
ПД-1		Подоконные доски из ПВХ2100х450	–	11	11		
ПД-2		Подоконные доски из ПВХ1700х450	–	1	1		
ПД-3		Подоконные доски из ПВХ1500х450	–	19	19		

Примечание:

1. Все работы выполнить в соответствии с ГОСТ 30674-99.
2. Монтаж изделий должен осуществляться специализированными строительными фирмами. Окончание монтажных работ должно подтверждаться актом сдачи-приемки, включающим в себя гарантийные обязательства производителя работ.
3. заделка монтажных зазоров между изделиями и откосами проемов стеновых конструкций должна быть по всему периметру окна плотной, герметичной, рассчитанной на выдерживание климатических нагрузок снаружи и условий эксплуатации внутри помещений.
4. В качестве крепежных элементов для монтажа изделий следует применять:
   гибкие анкеры в комплекте с шурупами и дюбелями
5. Для заполнения монтажных зазоров (швов) применяют силиконовые герметики, предварительно сжатые уплотнительные ленты ПСУЛ (компрессионные ленты), изолирующие пенополиуретановые шнуры, пеноутеплители, минеральную вату и другие материалы, имеющие гигиеническое заключение и обеспечивающие требуемые эксплуатационные показатели швов. Пеноутеплители не должны иметь битумосодержащих добавок и увеличивать свой объем после завершения монтажных работ.
6. Расстояние между крепежными элементами при монтаже изделий белого цвета с профилями, усиленными стальными вкладышами, не должно превышать более 700мм.
5. Смотреть совместно с АР-4,5,6,7.

Взам. инв. N | Подп. и дата | Инв.N подл.

Изм.	Кол.уч.	Лист	№док.	Подпись	Дата	П-00-23-04-АС		
						Строительство творческого центра в п. Тайсойган, Кызылкогинского района, Атырауской области.		
ГИП		Каиргалиев				Архитектурно-строительная часть	Стадия	Лист	Листов
Исполнил		Ерболот					РП	4	
Проверил		Каиргалиев				Спецификация элементов заполнения проемов. Ведомость дверных проемов.	ТОО"ПроектСтройИнжиринг"		

Формат А3

Разрез 1–1 М 1:100

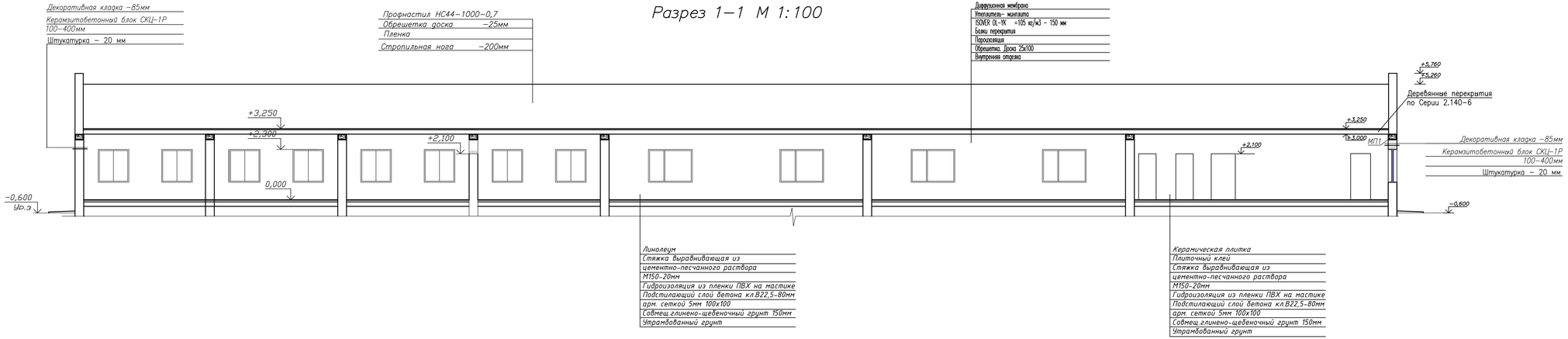

Разрез 2–2 М 1:100

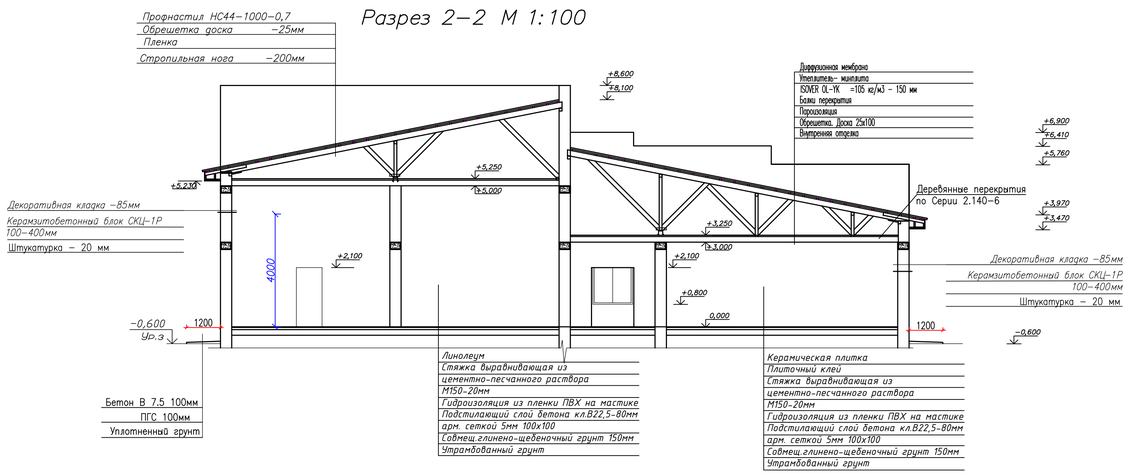

Разрез 3–3 М 1:100

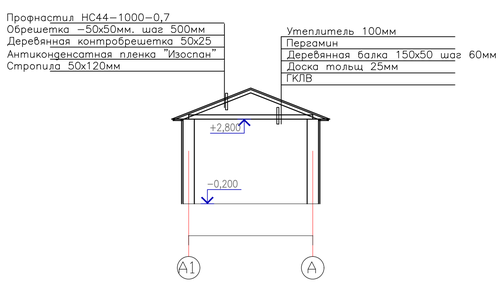

Изм.	Кол.уч	Лист	№док.	Подпись	Дата	П-00-23-04-АС
						Строительство творческого центра в п. Тайсойган, Кызылкогинского района, Атырауской области.
ГИП		Каиргалиев				Архитектурно-строительная часть — Стадия: РП; Лист: 5; Листов:
Исполнил		Ерболот				
Проверил		Каиргалиев				Разрез 1–1, 2–2 — ТОО"ПроектСтройИнжиринг"

ВЗАМ. ИНВ. №
ПОДП. И ДАТА
ИНВ. № ПОДЛ.
0000000

КЛАДОЧНЫЙ ПЛАН НА ОТМ. 0.000 М 1:100

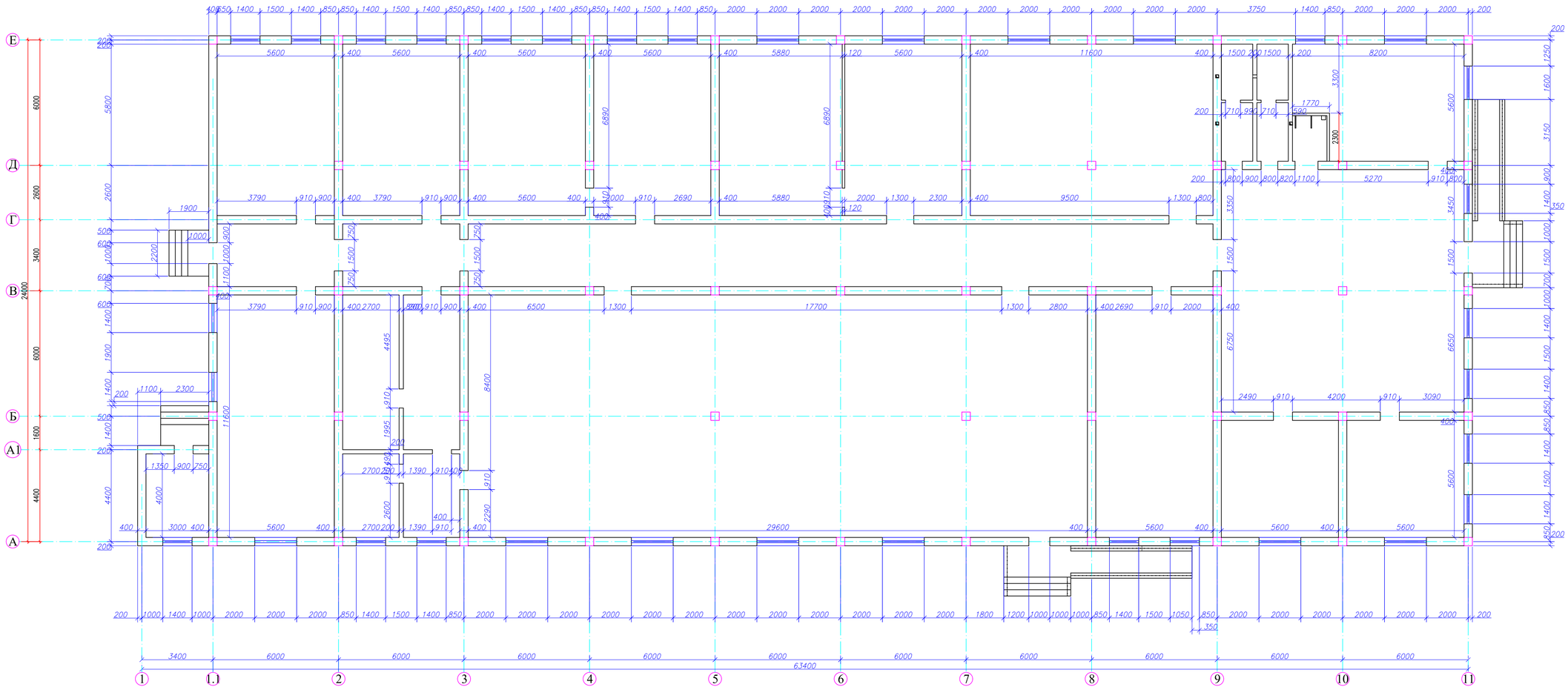

Примечание:

1. Кладку наружных стен толщ. 400 мм. вести из керамзитобетонных блоков СКЦ-1Р 100 на растворе М50-316,46м^3.
2. Кладку внутренних стен толщ.400 мм вести из керамзитобетонных блоков СКЦ-1Р 100 на растворе М50-249,67м3.
3. Кладку внутренних перегородок толщ.200 мм вести из керамзитобетонных блоков СКЦ-1Р 100 на растворе М50-11,4м3
4. Кладку перегородок сан.узлов вести из силикатного кирпича СОР-75/25 ГОСТ 379-95 на растворе М25, оштукатурить цементным раствором с добавлением жидкого стекла-1,1м3.

						П-00-23-04-АС			
Изм.	Кол.уч.	Лист	№док.	Подпись	Дата	Строительство творческого центра в п. Тайсойган, Кызылкогинского района, Атырауской области.			
ГИП		Каиргалиев				Архитектурно-строительная часть	Стадия	Лист	Листов
Исполнил		Ерболот					РП	6	
Проверил		Каиргалиев				Кладочный план на отм. 0,000 М1:100	ТОО"ПроектСтройИнжиринг"		

ВЗАМ. ИНВ. №

ПОДП. И ДАТА

ИНВ. № ПОДЛ.

0000000

ПЛАН ПЕРЕМЫЧЕК НА ОТМ. 0.000 М 1:100

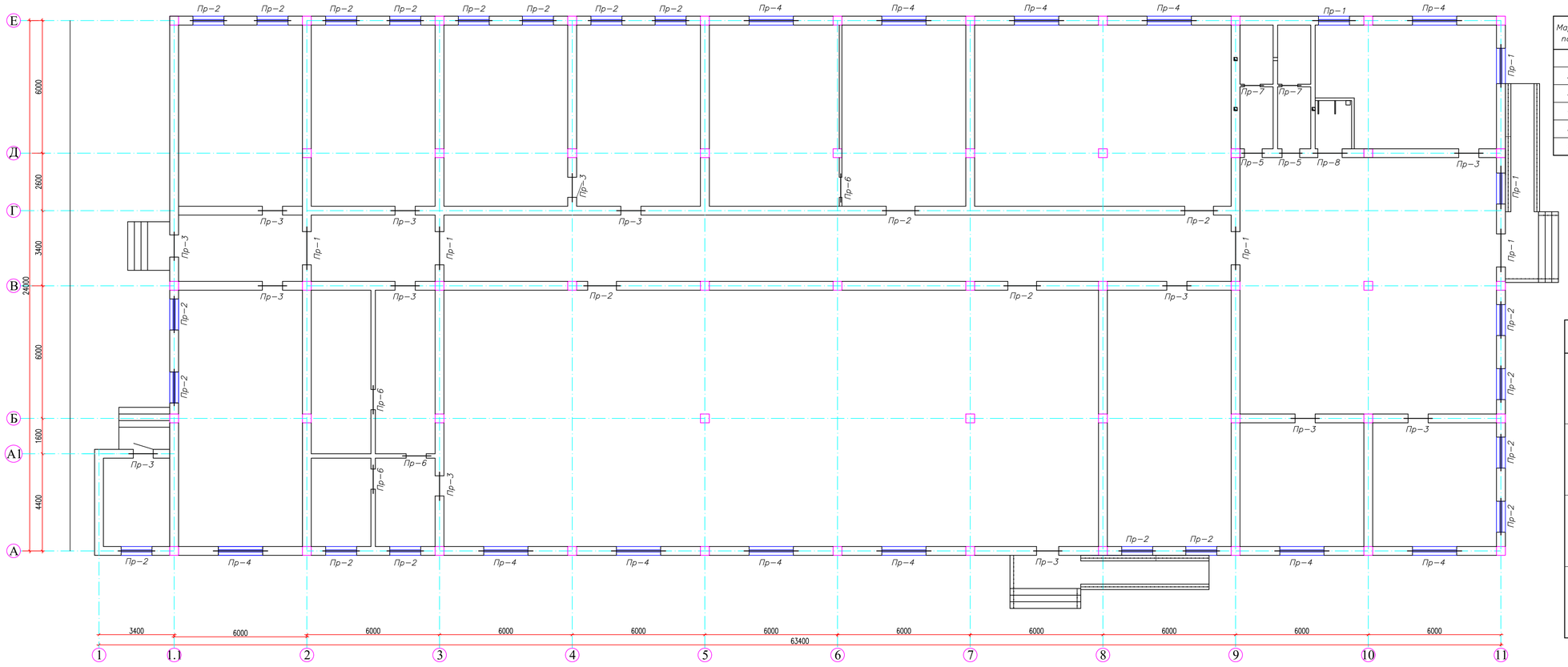

Спецификация перемычек первого этажа

Марка поз.	Обозначение	Наименование	Кол-во	Масса кг(ед.)	Прим.
1	Серия 1.038.1-1	Перемычки 2ПБ 19-3-п	21	81	
2	-//-	2ПБ 17-2-п	75	71	
3	-//-	2ПБ 13-1-п	43	54	
4	-//-	2ПБ 25-3-п	36	103	
5	-//-	2ПБ 10-1-п	11	43	
6	-//-	2ПБ 16-2-п	3	65	

Ведомость перемычек

Марка	Схема сечения	Марка	Схема сечения
Пр-1	1; +2,300; 400	Пр-4	4; +2,300; +3,400; 140; 400
Пр-2	2; +2,300; +2,100; 140; 400	Пр-5	2; +2,100; 140; 400
Пр-3	3; +2,300; +2,100; 140; 400	Пр-6	3; +2,100; 140
Пр-8	6; +2,100; 140; 400	Пр-7	5; +2,100; 140; 120

Изм.	Кол.уч.	Лист	№док.	Подпись	Дата	П-00-23-04-АС		
						Строительство творческого центра в п. Тайсойган, Казыкоанинского района, Атырауской области.		
ГИП	Каиргалиев					Архитектурно-строительная часть	Стадия	Лист	Листов
Исполнил	Ерболот						РП	7	
Проверил	Каиргалиев					План перемычек на отм. 0,000 М1:100	ТОО"ПроектСтройИнжиринг"		

ВЗАМ. ИНВ. №

ПОДП. И ДАТА

ИНВ. № ПОДЛ.

0000000

ПЛАН МОНОЛИТНОГО ПОЯСА НА ОТМ.+2,740, +4,740 М 1:100

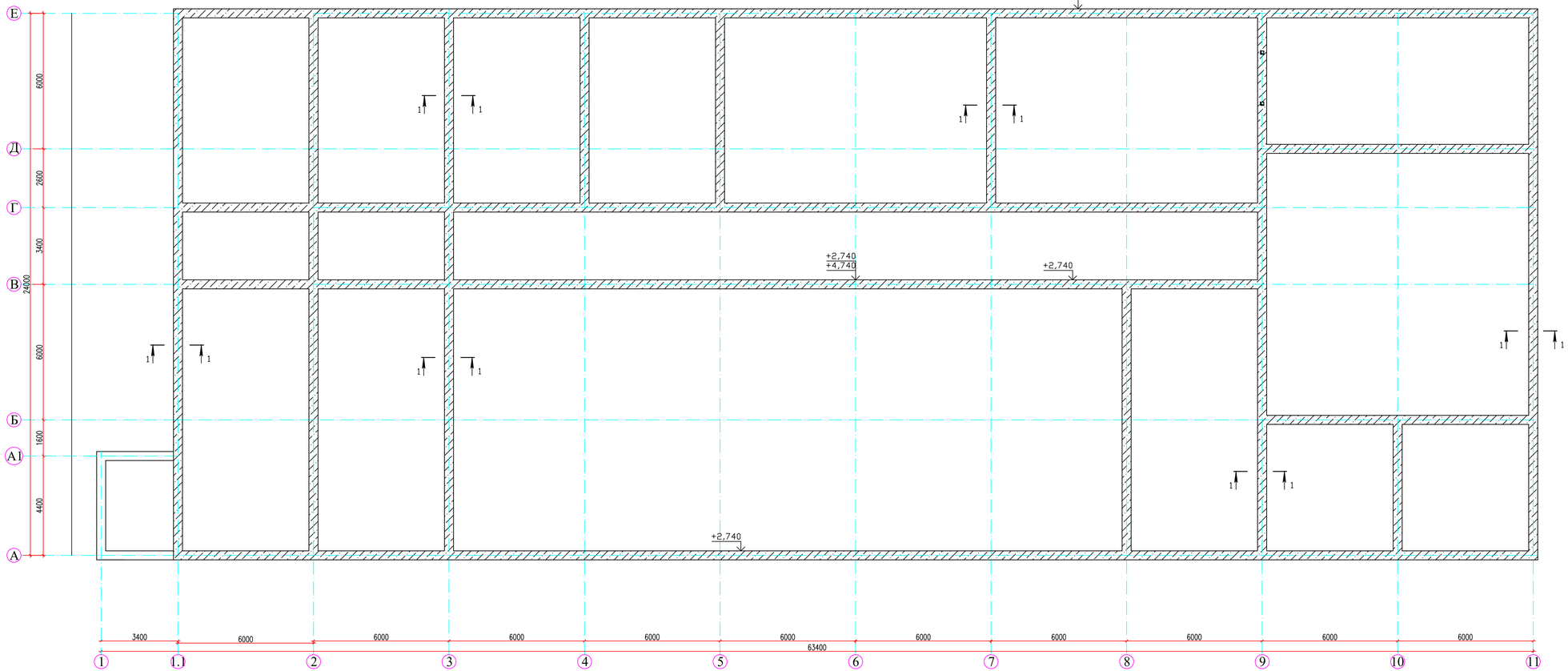

Тип 1
М 1:10

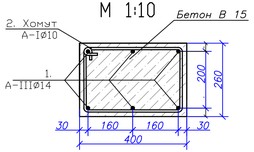

Сечение 1-1

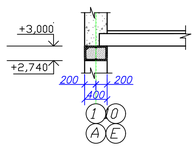

Спецификация монолитного пояса на отм.+2,740

Марка поз.	Обозначение	Наименование	Кол-во, шт	Масса ед.кг.	Приме-чание
		Монолитный пояс на отм. +2,740			
1	ГОСТ 5781-82*	Ø14 А-III L=2019,6 м.п.		1,21	2629,56
2	———// ———	Ø10 А-I шаг 200 L=1160 мм	1648	0,71	1170,08
		Бетон В15		35,66	м3
		Монолитный пояс на отм. +4,740			
1	ГОСТ 5781-82*	Ø14 А-III L=513,6 м.п.		1,21	621,45
2	———// ———	Ø10 А-I шаг 200 L=1160 мм	428	0,71	303,88
		Бетон В15		8,9	м3

Изм.	Кол.уч.	Лист	№док.	Подпись	Дата	П-00-23-04-АС		
						Строительство творческого центра в п. Тайсойган, Кызылкогинского района, Атырауской области.		
ГИП		Каиргалиев				Архитектурно-строительная часть	Стадия	Лист	Листов
Исполнил		Ерболот					РП	8	
Проверил		Каиргалиев				План монолитного пояса на отм. +2,740,+4,740 М1:100	ТОО"ПроектСтройИнжиринг"		

ВЗАМ. ИНВ. №

ПОДП. И ДАТА

ИНВ. № ПОДЛ.

0000000

ЭКСПЛИКАЦИЯ ПОЛОВ

Номер помешения	Тип пола по проекту	Схема пола или номер узла по серии.	Элементы пола и их толщина.	Площадь пола м2
		1 этаж		
1,3,4,5,8, 15,16,24	1	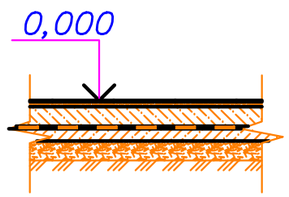	Керамическая плитка Плиточный клей Стяжка выравнивающая из цементно-песчанного раствора М150-20мм Гидроизоляция из пленки ПВХ на мастике Подстилающий слой бетона кл.В22,5-80мм арм. сеткой 5мм 100х100 Совмещ.глинено-щебеночный грунт 150мм Утрамбованный грунт	341,18
2,6,7,9,10,11, 12,13,14,17, 18,19,20,21, 22,23	2	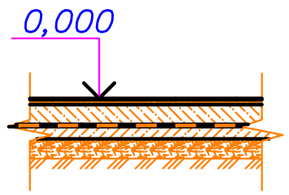	Линолеум на теплоизолирующей подоснове ГОСТ 18108-80*; Мастика клеящая Стяжка выравнивающая из цементно-песчанного раствора М150-20мм Гидроизоляция из пленки ПВХ на мастике Подстилающий слой бетона кл.В22,5-80мм арм. сеткой 5мм 100х100 Совмещ.глинено-щебеночный грунт 150мм Утрамбованный грунт	970,49
25	3	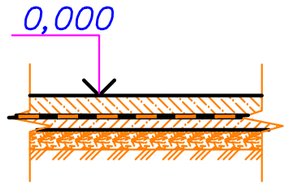	Стяжка выравнивающая из цементно-песчанного раствора М150-20мм Гидроизоляция из пленки ПВХ на мастике Подстилающий слой бетона кл.В22,5-80мм арм. сеткой 5мм 100х100 Совмещ.глинено-щебеночный грунт 150мм Утрамбованный грунт	12,0

Примечания:

1. При устройстве цем.песч. стяжек поверхность нижележащего элемента пола (подстилающего слоя или перекрытия) необходимо тщательно очистить от грязи и пыли, увлажнить водой (без видимых скоплений воды) и прогрунтовать цементным молоком состава 1:2 (цем:вода), чтобы предотвратить чрезмерное отсасывание влаги из раствора и тем самым повысить прочность стяжки.
2. Элементы пола- существующие.
3. Данный лист смотреть совместно с листом АС-3,4,6,7

Согласовано

Взам. инв. N

Подп. и дата

Инв.N подл.

Изм.	Кол.уч.	Лист	№док.	Подпись	Дата
ГИП		Каиргалиев			
Исполнил		Ерболот			
Проверил		Каиргалиев			

П-00-23-04-АС

Строительство творческого центра в п. Тайсойган, Кызлыкогинского района, Атырауской области.

Архитектурно-строительная часть

Стадия	Лист	Листов
РП	9	

Экспликация полов

ТОО"ПроектСтройИнжиринг"

Оконный блок Ор–1

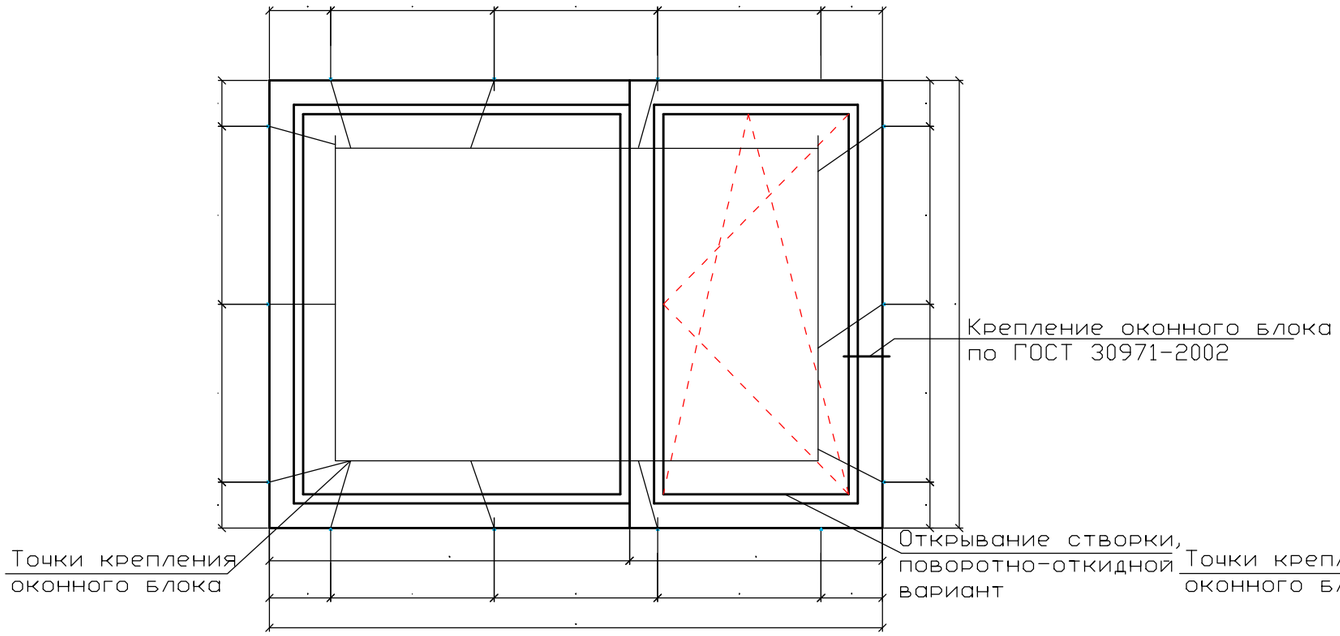

Оконный блок Ор–2

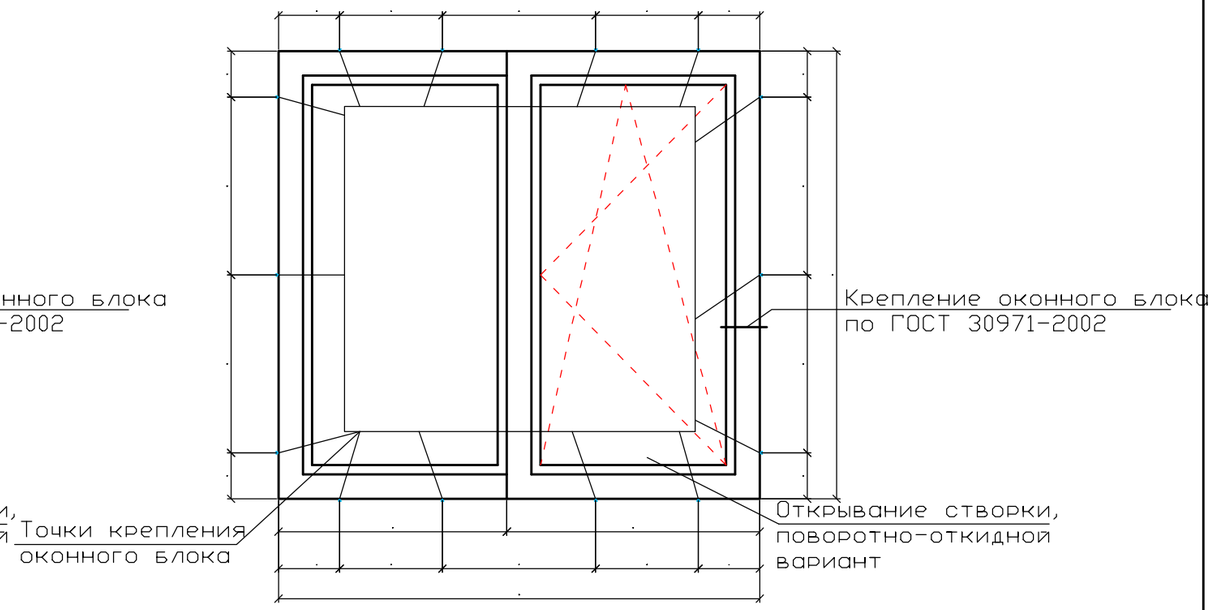

Оконный блок Ор–3

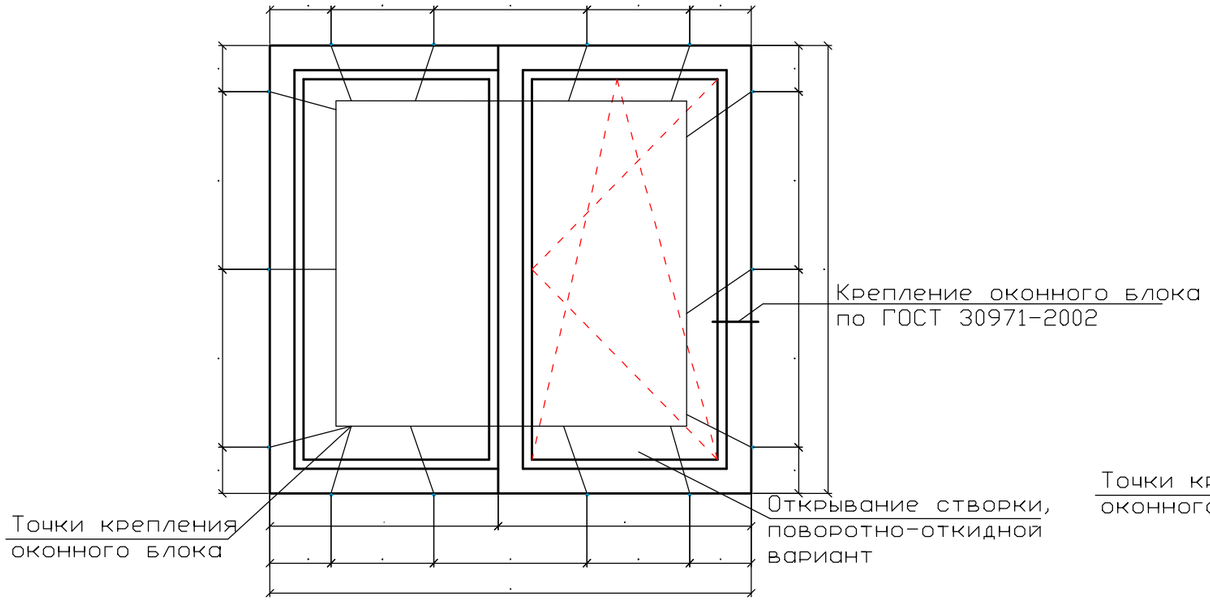

Оконный блок Ор–4

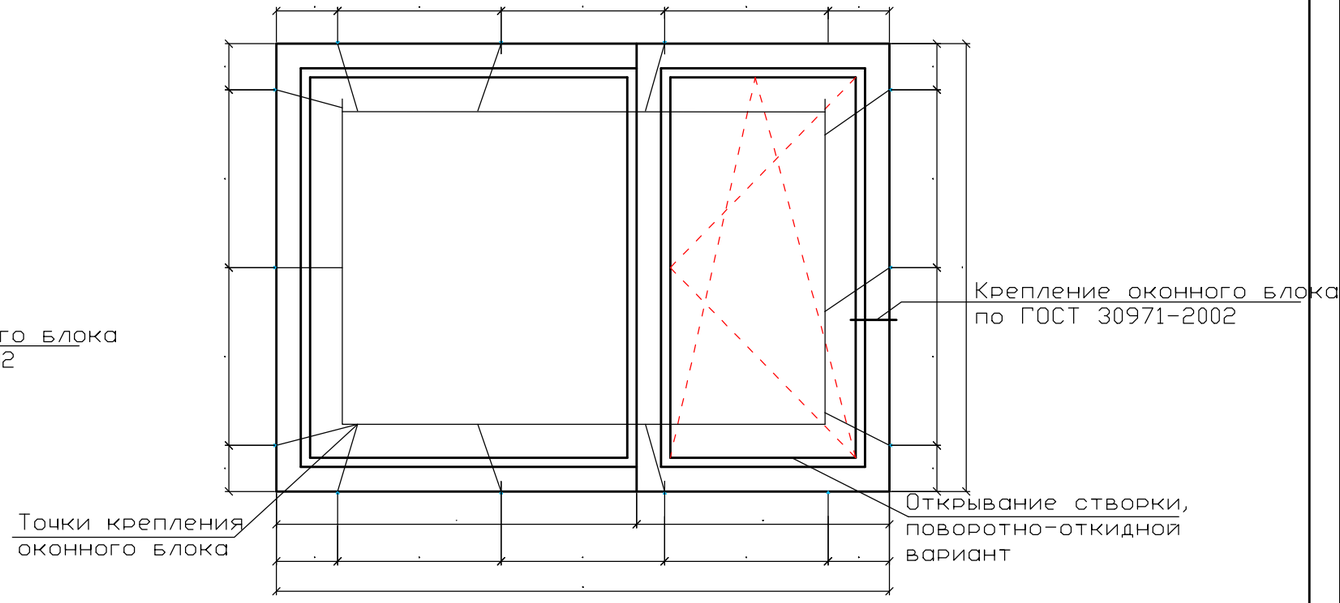

Примечание:

1. *Смотреть совместно с листом АС–31.*
2. *Все работы выполнить в соответствии с ГОСТ 30674–99.*
3. *В качестве крепежных элементов для монтажа изделий следует применять монтажные дюбеля.*
4. *Расстояние между крепежными элементами при монтаже изделий белого цвета с профилями, усиленными стальными вкладышами, не должно превышать более 700 мм.*
5. *Для заполнения монтажных швов применять монтажную пену.*
6. *Смотреть совместно с АС–16–19, АС–23.*

Изм.	Кол.уч.	Лист	№док.	Подпись	Дата	П-00-23-04-АС		
						Строительство творческого центра в п. Тайсойган, Кызлыкогинского района, Атырауской области.		
ГИП		Каиргалиев				Архитектурно-строительная часть	Стадия	Лист	Листов
Исполнил		Ерболот					РП	10	
Проверил		Каиргалиев				Оконный блок Ор–1, Ор–2, Ор–3, Ор–4.	ТОО"ПроектСтройИнжиринг"		

Согласовано

Взам. инв. N

Подп. и дата

Инв.N подл.

Формат А2

ПЛАН ФАСАДА 1–11 М 1:100

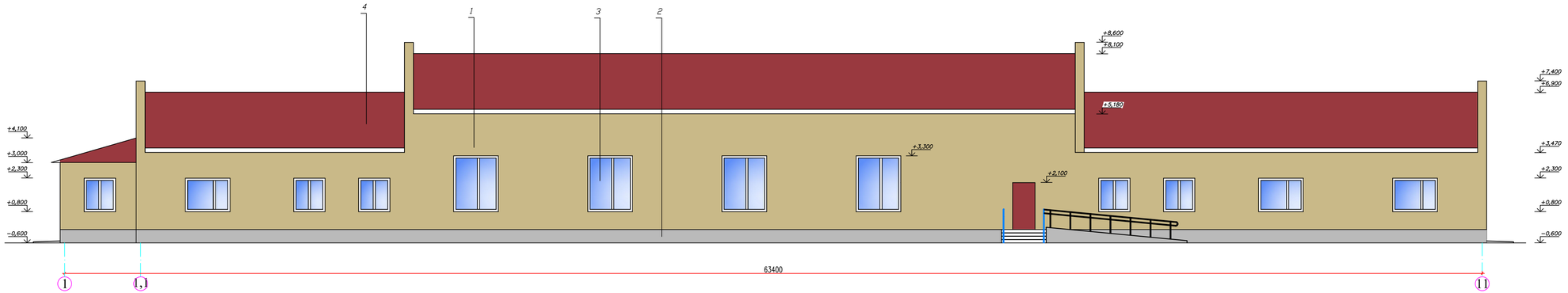

ПЛАН ФАСАДА 11–1 М 1:100

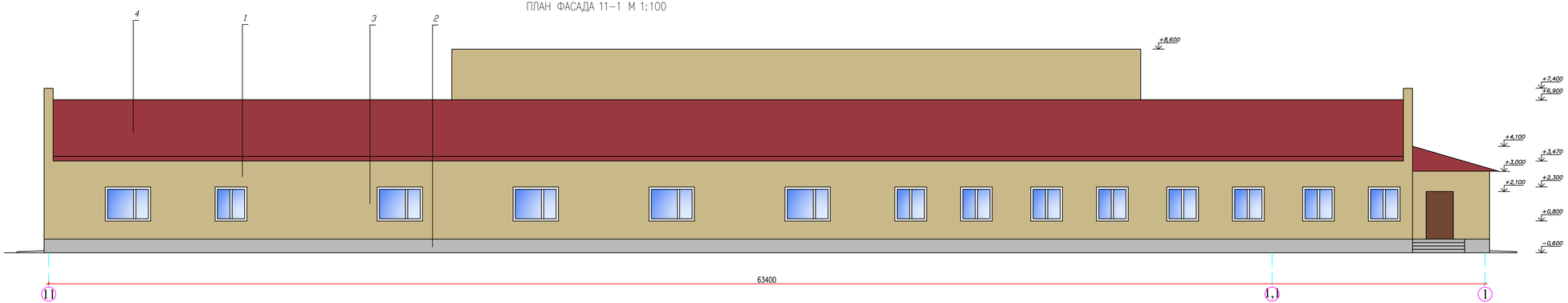

Поз.	Элементы	Вид отделки		Колер
1	Наружные стены	Декоративная отделка	~813,0 м2	Бежевая
2	Цоколь	Декоративная отделка	~104,0 м2	Серая
3	Окна	Металлопластиковые		Белый
4	Кровля	Профлист		Красно-коричневый

Изм.	Кол.уч.	Лист	№док.	Подпись	Дата	П-00-23-04-АС		
						Строительство творческого центра в п. Тайсойган, Кызылкогинского района, Атырауской области.		
ГИП		Каиргалиев				Архитектурно-строительная часть	Стадия: РП	Лист: 11 / Листов:
Исполнил		Ерболот						
Проверил		Каиргалиев				План фасада 1–11, 11–1 М1:100	ТОО"ПроектСтройИнжиринг"	

ВЗАМ. ИНВ. №

ПОДП. И ДАТА

ИНВ. № ПОДЛ.

0000000

ПЛАН ФАСАДА А–Е М 1:100

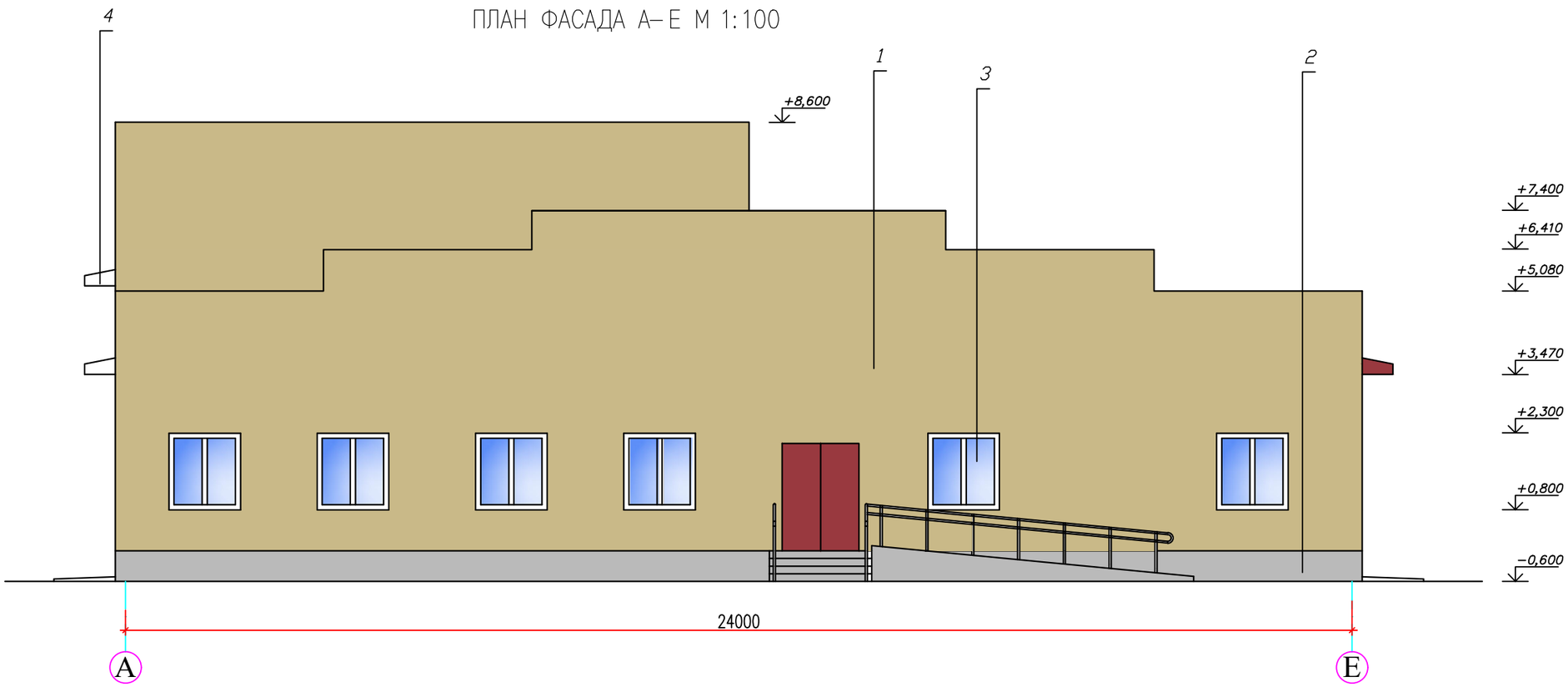

Поз.	Элементы	Вид отделки	Колер
1	Наружные стены	Декоративная отделка	Бежевая
2	Цоколь	Декоративная отделка	Серая
3	Окна	Металлопластиковые	Белый
4	Кровля	Профлист	Красно-коричневый

Согласовано

Взам. инв. N

Подп. и дата

Инв.N подл.

Изм.	Кол.уч.	Лист	№док.	Подпись	Дата
ГИП		Каиргалиев			
Исполнил		Ерболот			
Проверил		Каиргалиев			

П-00-23-04-АС

Строительство творческого центра в п. Тайсойган, Кызылкогинского района, Атырауской области.

Архитектурно-строительная часть

Стадия	Лист	Листов
РП	12	

План фасада А–Е
М 1:100

ТОО"ПроектСтройИнжиринг"

Формат А2

ПЛАН ФАСАДА Е–А М 1:100

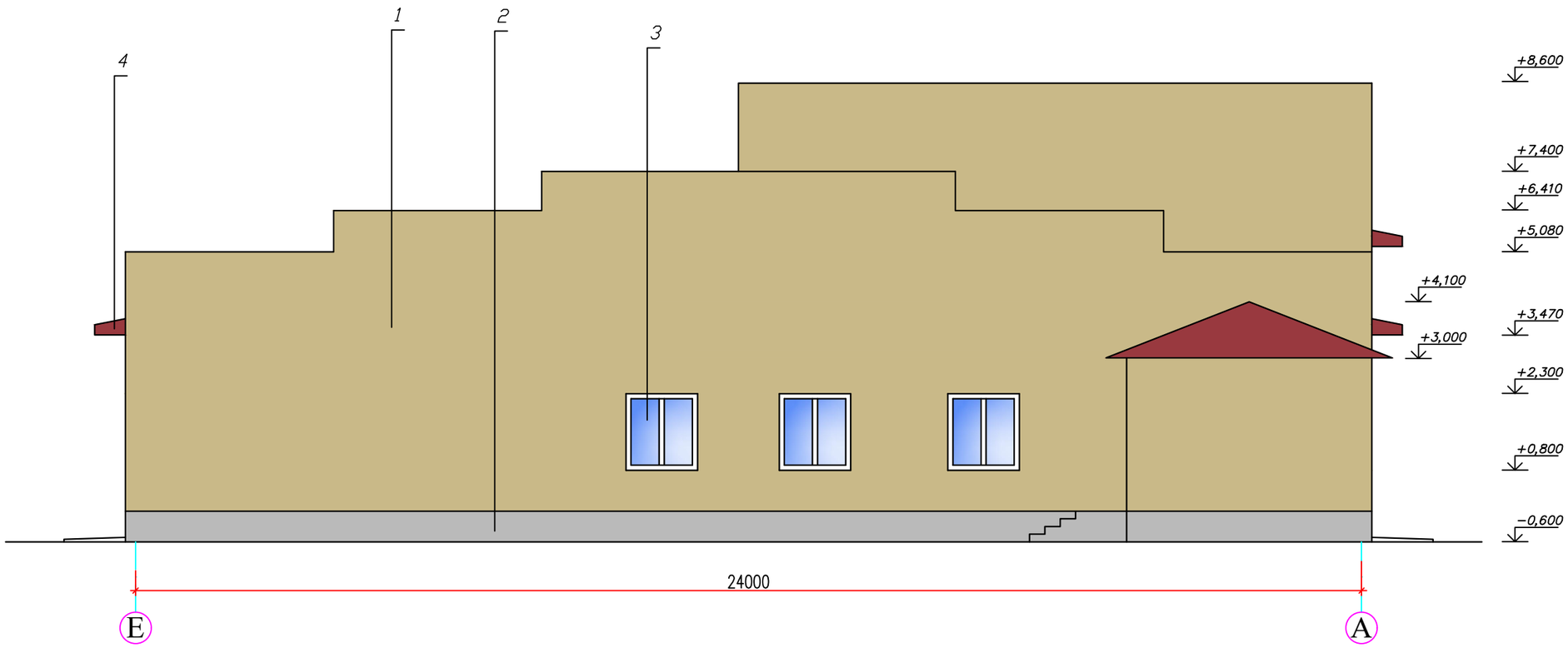

Поз.	Элементы	Вид отделки	Колер
1	Наружные стены	Декоративная отделка	Бежевая
2	Цоколь	Декоративная отделка	Серая
3	Окна	Металлопластиковые	Белый
4	Кровля	Профлист	Красно-коричневый

Согласовано

Взам. инв. N

Подп. и дата

Инв.N подл.

Изм.	Кол.уч.	Лист	№док.	Подпись	Дата
ГИП		Каиргалиев			
Исполнил		Ерболот			
Проверил		Каиргалиев			

П-00-23-04-АС

Строительство творческого центра в п. Тайсойган, Кызылкогинского района, Атырауской области.

Архитектурно-строительная часть

Стадия	Лист	Листов
РП	13	

План фасада Е–А
М 1:100

ТОО"ПроектСтройИнжиринг"

Формат А2

ПЛАН РАСКЛАДКИ СТРОПИЛ М 1:100

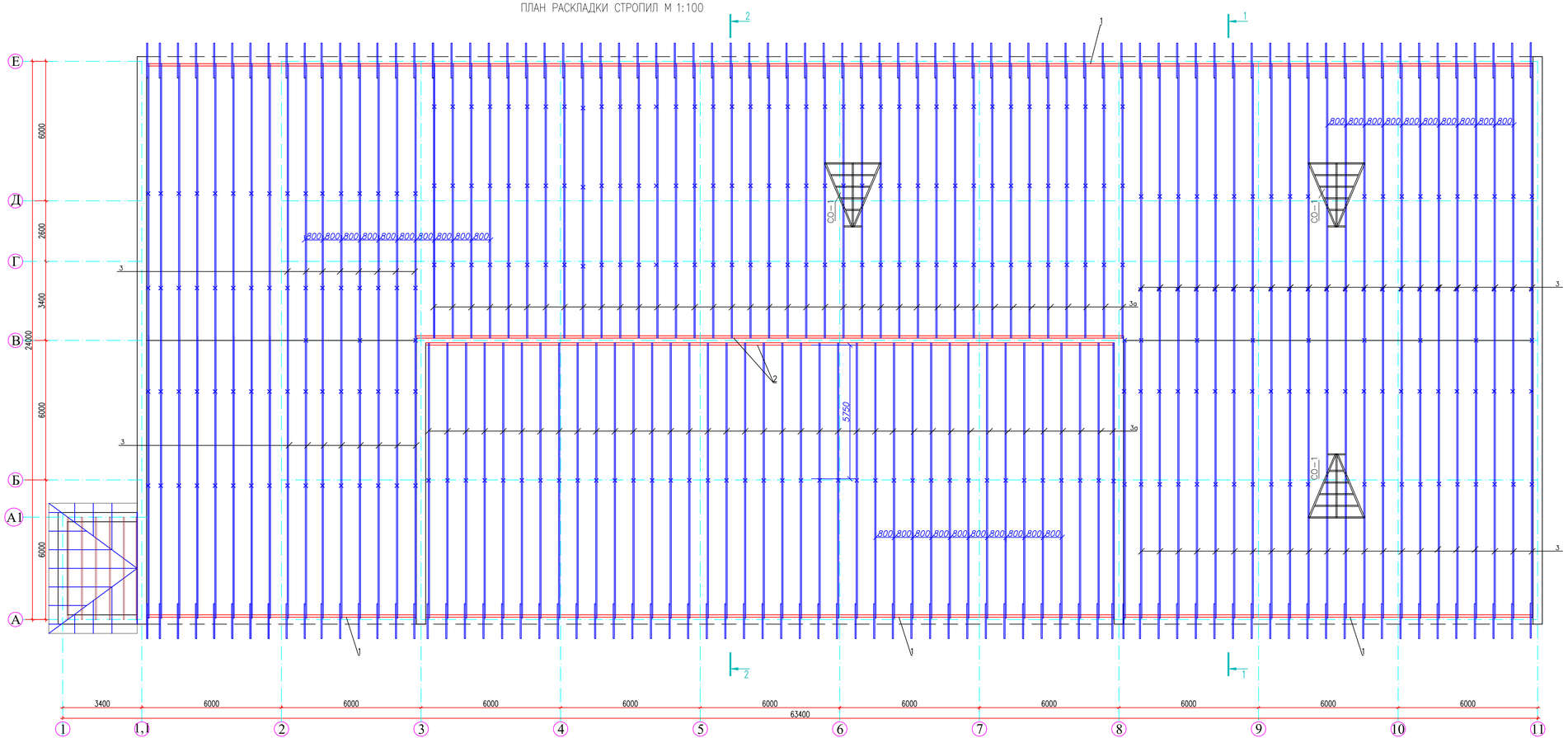

Изм.	Кол.уч.	Лист	№док.	Подпись	Дата	П-00-23-04-АС
						Строительство творческого центра в п. Тайсойган, Кызылкогинского района, Атырауской области.
ГИП		Каиргалиев				Архитектурно-строительная часть
Исполнил		Ерболот				План монолитного пояса на отм. +2,740,+4,740 М1:100
Проверил		Каиргалиев				

Стадия	Лист	Листов
РП	14	

ТОО"ПроектСтройИнжиринг"

ВЗАМ. ИНВ. №

ПОДП. И ДАТА

ИНВ. № ПОДЛ.

0000000

Разрез 1–1 М 1:100

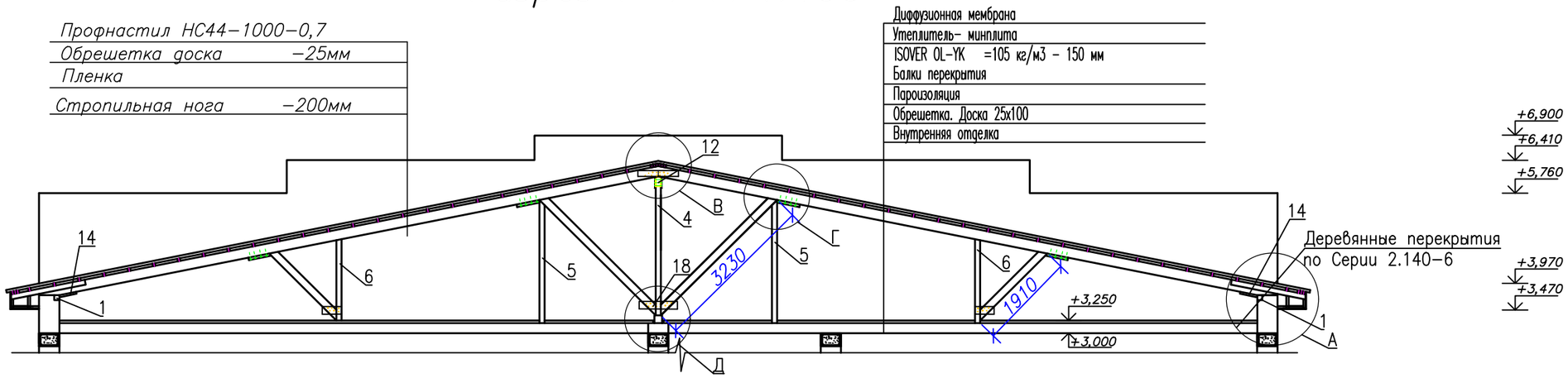

Разрез 2–2 М 1:100

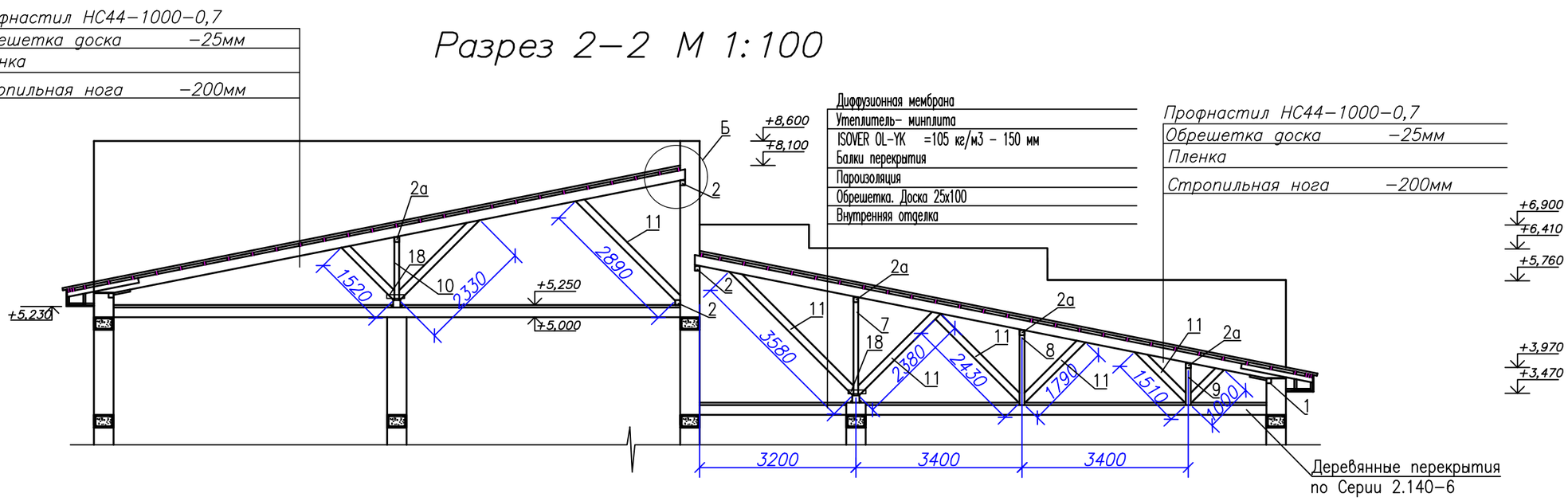

Изм.	Кол.уч.	Лист	№док.	Подпись	Дата
ГИП		Каиргалиев			
Исполнил		Ерболот			
Проверил		Каиргалиев			

П-00-23-04-АС

Строительство творческого центра в п. Тайсойган, Кызылкогинского района, Атырауской области.

Архитектурно-строительная часть

Стадия	Лист	Листов
РП	15	

Разрез 1–1, 2–2 М1:100

ТОО"ПроектСтройИнжиринг"

Подп. и дата Взам. инв№

Инв№ подл.

Спецификация элементов стропильной крыши

Марка поз.	Обозначение	Наименование	Кол. шт.	Объем ед. м3	Примечан.
1	ГОСТ 8486-86*	Мауэрлат 100х100 L=111,2п.м.		1,23	
2	ГОСТ 8486-86*	Мауэрлат 100х100 L=89,6п.м.		0,89	
2а	ГОСТ 8486-86*	Мауэрлат 100х100 L=118,0п.м.		1,18	
3	ГОСТ 8486-86*	Строп. нога 50х200(h) L=12130 мм	77	0,12	9,24
3а	ГОСТ 8486-86*	Строп. нога 50х200(h) L=12050 мм	76	0,12	9,12
4	ГОСТ 8486-86*	Стойка 100х100 L=2550мм	16	0,025	0,4
5	ГОСТ 8486-86*	Стойка 100х100 L=2430мм	77	0,02	1,54
6	ГОСТ 8486-86*	Стойка 100х100 L=1600мм	77	0,016	1,23
7	ГОСТ 8486-86*	Стойка 100х100 L=1910мм	37	0,019	0,7
8	ГОСТ 8486-86*	Стойка 100х100 L=1430мм	37	0,014	0,5
9	ГОСТ 8486-86*	Стойка 100х100 L=760мм	37	0,0076	0,28
10	ГОСТ 8486-86*	Стойка 100х100 L=1190мм	38	0,011	0,45
11	ГОСТ 8486-86*	Подкос 50х150 L=981,5 пм		4,9	
12	ГОСТ 8486-86*	Верхний прогон 150х150(h) L=29,2п.м.		0,66	
13	ГОСТ 8486-86*	Кобылка 50х100(h) L=1500 мм	153	0,0075	1,15
14	ГОСТ 8486-86*	Опорный брусок 50х50(h) L=400	137	0,001	0,14
15	ГОСТ 8486-86*	Связи по стойкам доска 50х100 L=3880	12	0,019	0,23
16	ГОСТ 8486-86*	Нижний прогон 150х150(h) L=53,6п.м.		1,2	
17	ГОСТ 8486-86*	Накладка 50х200(h) L=800	13	0,008	0,10
18	ГОСТ 8486-86*	Накладка 50х150(h) L=500	115	0,0037	0,42
19	ГОСТ 8486-86*	Накладка 50х150(h) L=400	26	0,003	0,078
20	ГОСТ 8486-86*	Упорный брусок 50х100(h) L=320	52	0,0016	0,083
21	ГОСТ 8486-86*	Обрешетка шаг 500 50х50(h)	3323,0	8,30	
22	ГОСТ 8486-86*	Подкладная доска 100х25 L=220	26	0,0006	0,0041
23	ГОСТ 8486-86*	Бруски 50х50 98,65п.м.		0,24	
		Всего:			
24	ГОСТ 24045-94	Профнастил НС44-1000-0,7 $м^2$	1752,0		
25	ГОСТ 30246-94	Коньковый элемент п.м	31,0		
26	ГОСТ 30246-94	Элемент крыши п.м	56,64		
27	ГОСТ 24045-94	Элемент карниза п.м.	107,2		
С01		Слуховое окно	3	0,41	0,82

Спецификация элементов лестницы Л1

Марка, поз.	Наименовние	Сечение мм.	Длина мм.	Кол. шт.	Расход древесины ед. $м^3$	Общ. расх. древесины м
Л1	Лестница Л1	–	–	3	0,11	0,33
1	Доска	40х200	750	9	0,006	0,054
2	Доска	40х200	2720	2	0,021	0,042

Лестница Л1

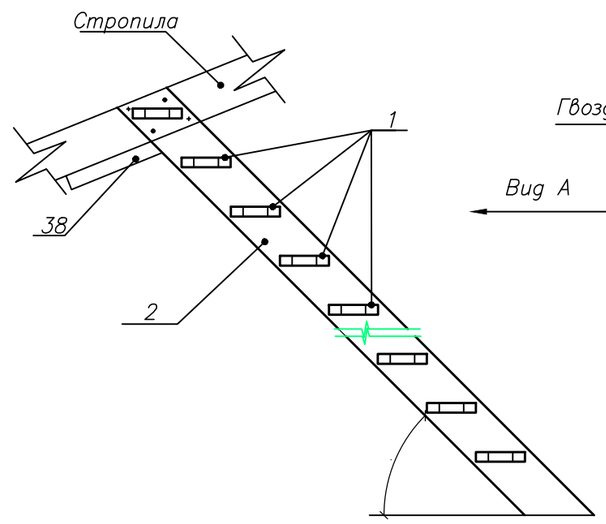

Вид А

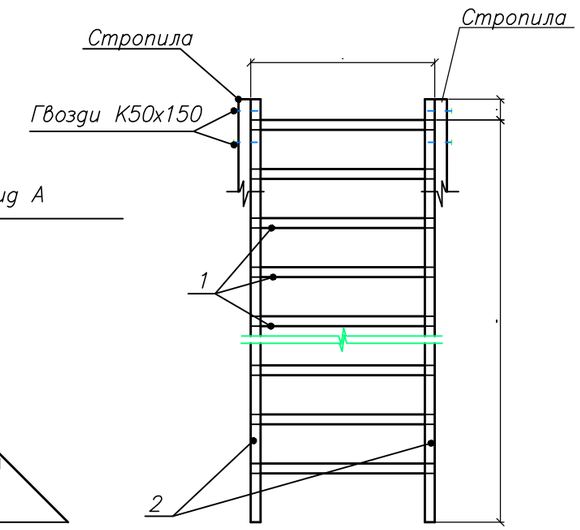

Примечание:
1. Конструкции крыши выполнить из древесины хвойных пород. Древесина должна удовлетворять требованиям ГОСТ 8486-86 ГОСТ 9463-88. Влажность древесины не должно превышать 20%
2. Все деревянные конструкции и изделия для защиты от гниения пропитать огне-биозащитным составом КСД по ТУ 2389-006-17483468-94. Состав следует наносить на свободную от других покрытий поверхность воздушно-сухой древесины (влажность не более 20%, температура не ниже +5°С) при помощи кисти, распылителя в два и более слоев (по влажному предыдущему слою) или окунанием.
3. Все деревянные конструкции крыши соприкасающиеся с кирпичной кладкой обернуть толем.
4. Крепление стропил выполнить скруткой из А I 2ø6 через одну стропильную ногу к анкерам заложенным в кирпичную кладку.
5. Конструктивные решения крепление и сопряжение элементов, изоляцию толем см. Серию 2.160-9, в.1.
6. Смотреть совместно с листом АС-20,2123,24,25,26.

Согласовано

Взам. инв. N

Подп. и дата

Инв.N подл.

Изм.	Кол.уч.	Лист	№док.	Подпись	Дата
ГИП		Каиргалиев			
Исполнил		Ерболот			
Проверил		Каиргалиев			

П-00-23-04-АС

Строительство творческого центра в п. Тайсойган, Кызылкогинского района, Атырауской области.

Архитектурно-строительная часть

Стадия	Лист	Листов
РП	16	

Спецификация элементов стропильной крыши. Лестница Л1

ТОО"ПроектСтройИнжиринг"

А

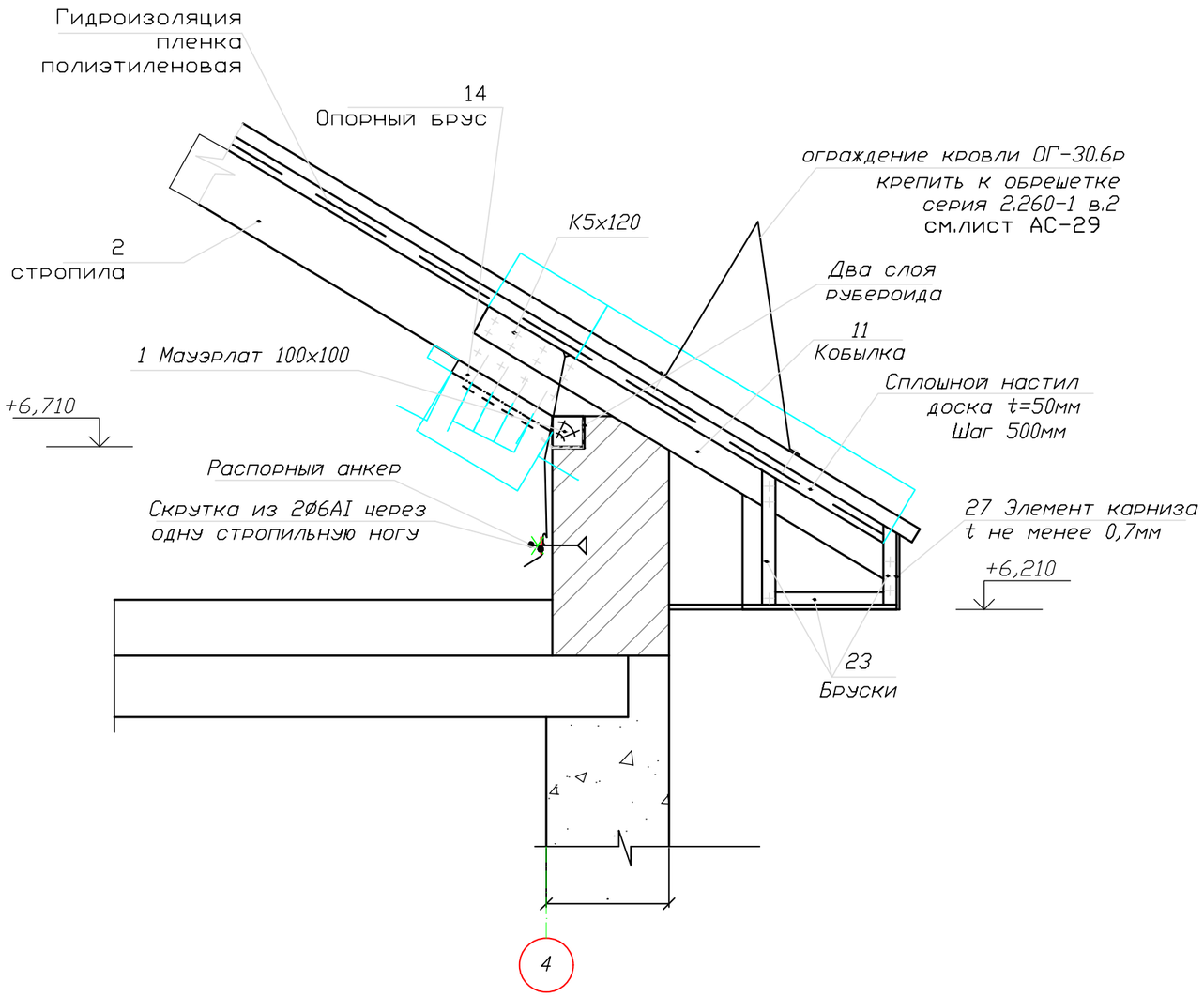

Б

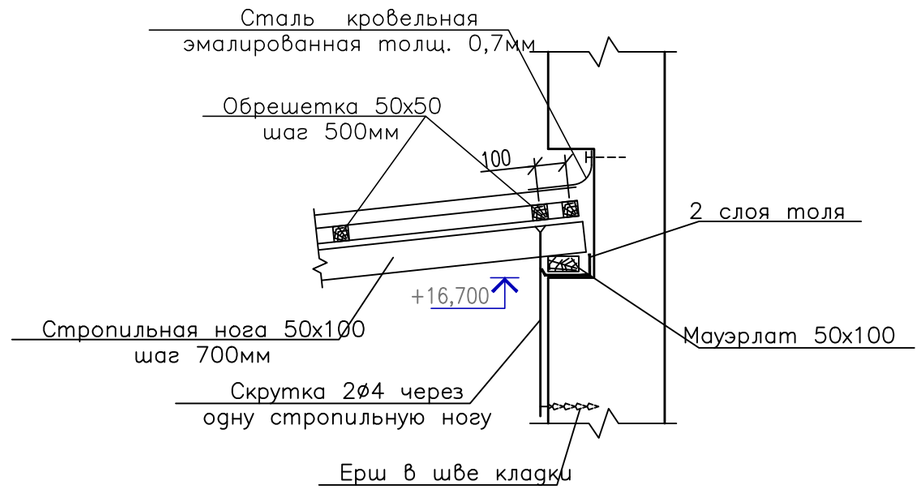

Согласовано

Взам. инв. N

Подп. и дата

Инв.N подл.

Изм.	Кол.уч.	Лист	№док.	Подпись	Дата
ГИП		Каиргалиев			
Исполнил		Ерболот			
Проверил		Каиргалиев			

П-00-23-04-АС

Строительство творческого центра в п. Тайсойган, Кызылкогинского района, Атырауской области.

Архитектурно-строительная часть

Стадия	Лист	Листов
РП	17	

Узел А, Б

ТОО"ПроектСтройИнжиринг"

В

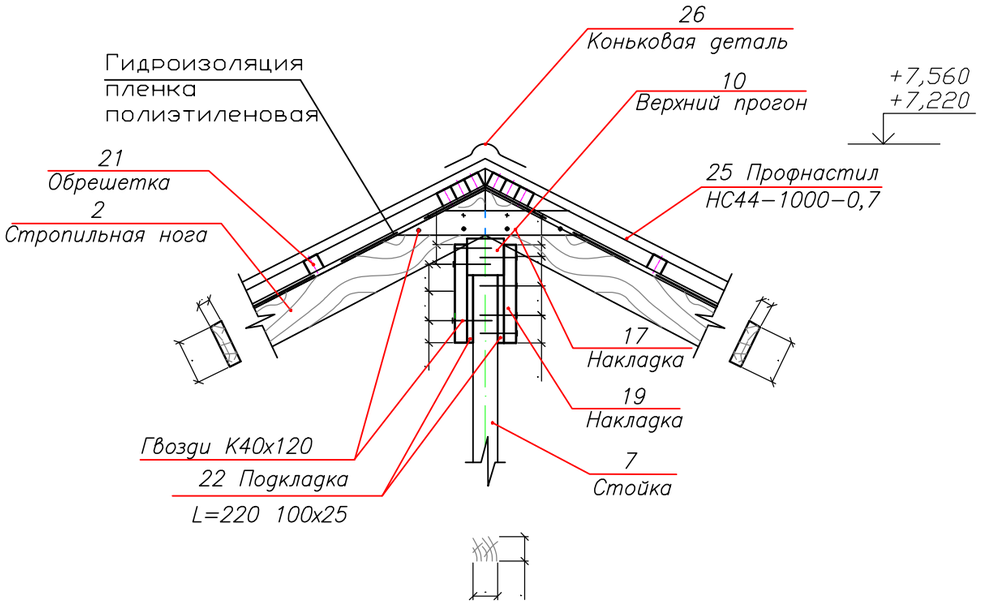

Г

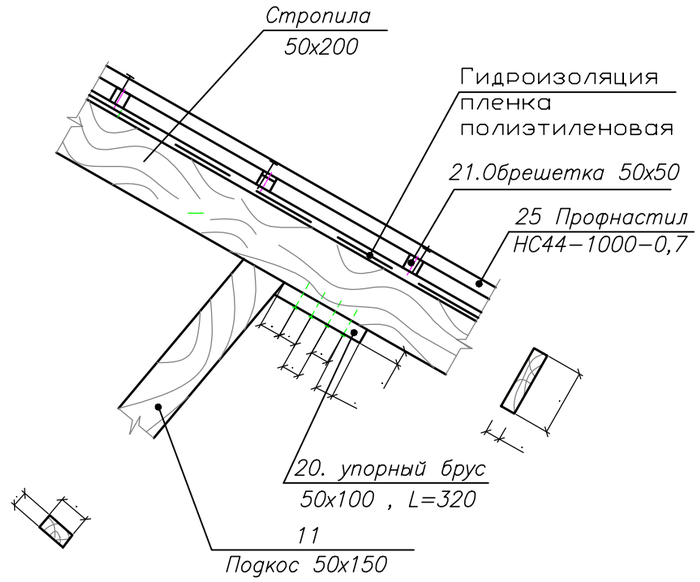

Д

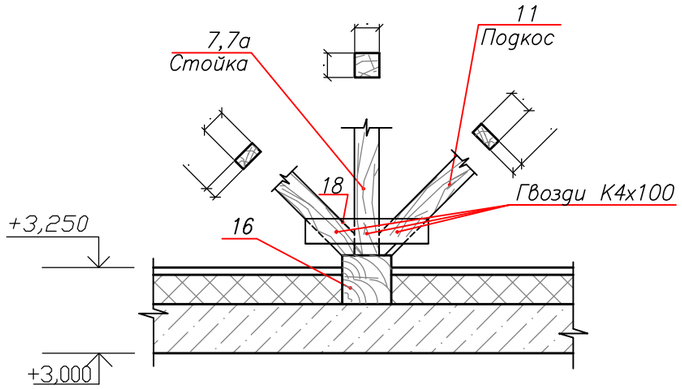

Примечание:
1. Смотреть совместно с листом АС-49.

Изм.	Кол.уч.	Лист	№док.	Подпись	Дата
ГИП		Каиргалиев			
Исполнил		Ерболот			
Проверил		Каиргалиев			

П-00-23-04-АС

Строительство творческого центра в п. Тайсойган, Кызылкогинского района, Атырауской области.

Архитектурно-строительная часть

Стадия	Лист	Листов
РП	18	

Узел В,Г,Д

ТОО"ПроектСтройИнжиринг"

Согласовано

Взам. инв. N

Подп. и дата

Инв.N подл.

Спецификация доборных элементов крыши

Марка, поз.	Наименовние	Сечение ММ.
поз.25	Коньковый элемент из тонколистовой стали с защитным лакокрасочным покрытием ГОСТ 30246-94 t не менее 0,7мм	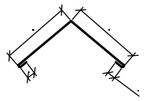
поз.27	Элемент карниза Профнастил С10-1000-0,7 ГОСТ 24045 - 94	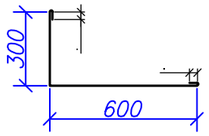

Ограждение кровли ОГ1

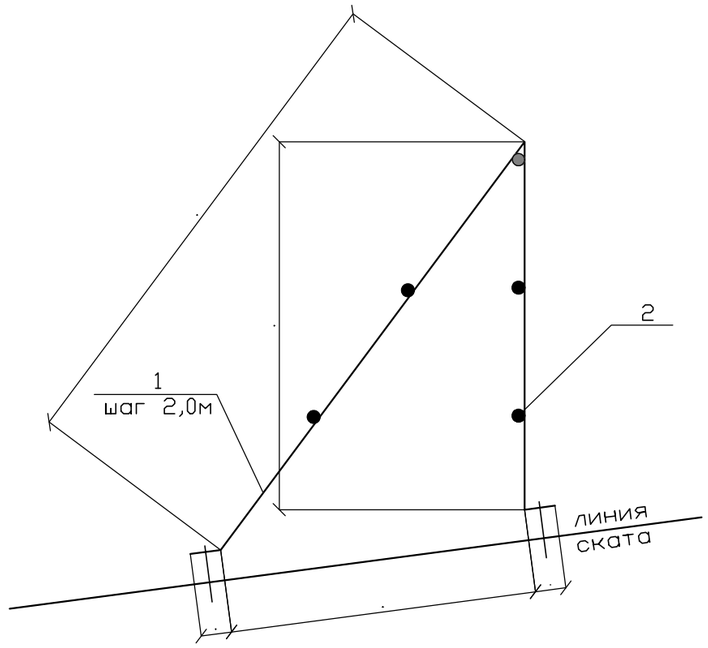

Спецификация элементов ограждения

Марка поз.	Обозначение	Наименование	Кол-во	Масса ед.кг	Примечание
ОГ-1	Данный лист	Ограждение ОГ1	107,2п.м.		
1	ГОСТ 103-76	-50 x 5 L=1660	53	3,26	172,78
2	ГОСТ 5781-82	Ø8 AI Lобщ.=536,0п.м.		0,395	211,7
	ГОСТ 7798-70	Болт Lобщ.=120 М10	106		
	ГОСТ 5970-70	Шайба М10	106		

Примечание:
1. Смотреть совместно с листом АС-51

Изм.	Кол.уч.	Лист	№док.	Подпись	Дата
ГИП		Каиргалиев			
Исполнил		Ерболот			
Проверил		Каиргалиев			

П-00-23-04-АС

Строительство творческого центра в п. Тайсойган, Кызылкогинского района, Атырауской области.

Архитектурно-строительная часть

Стадия	Лист	Листов
РП	19	

Спецификация доборных элементов крыши, ОГ1

ТОО"ПроектСтройИнжиринг"

Согласовано

Взам. инв. N

Подп. и дата

Инв.N подл.

Формат А3

СО –1

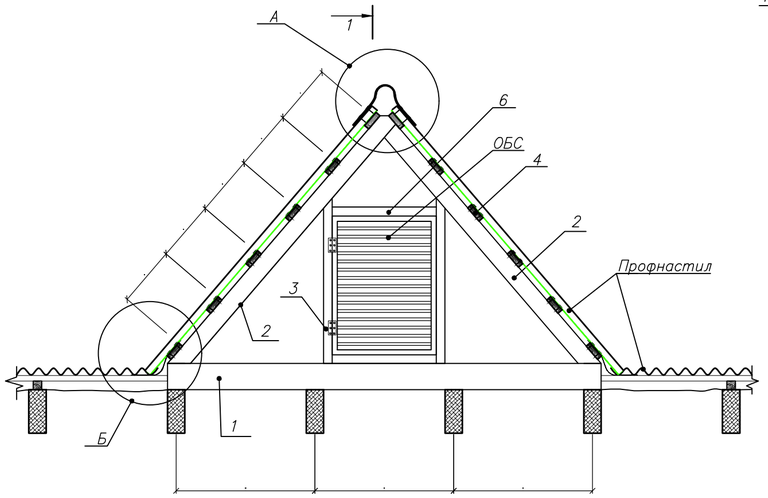

1–1

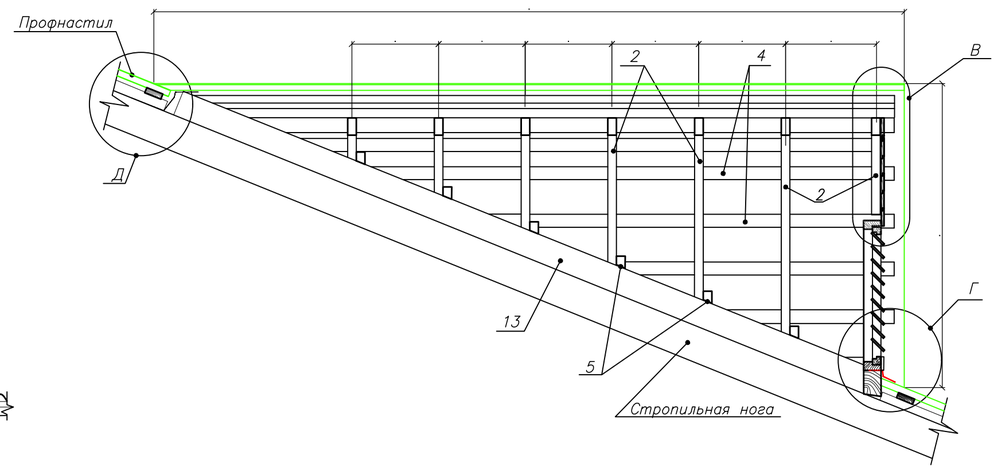

Оконный блок слухового окна

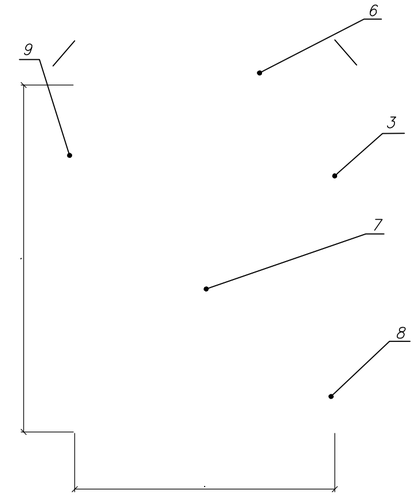

А

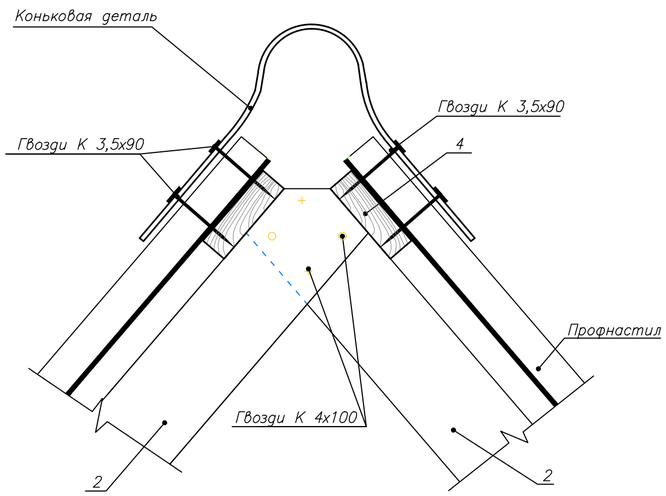

Б

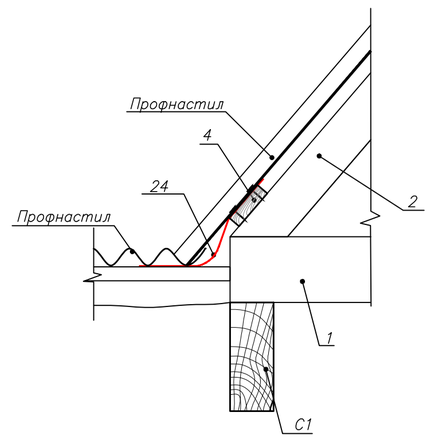

Д

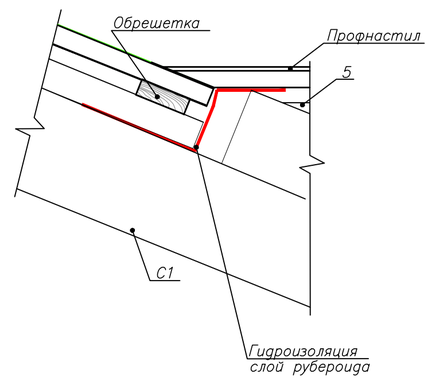

В

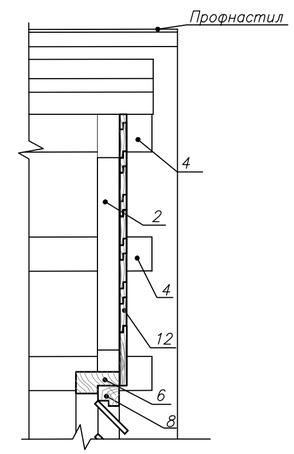

Г

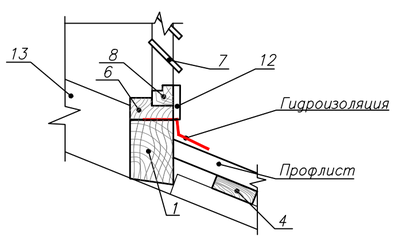

Спецификация элементов слухового окна

Марка, поз.	Наименование	Сечение мм.	Длина мм.	Ед. изм.	Кол–во	Расход древесины м³	
						На 1 элем.	Общий
1	Ригель блока окна	150х100	3000	ШТ.	1	0,045	0,045
2	Стропила	50х100	–	М.П.	12,3		0,062
3	Стойка оконного блока	100х50	905	ШТ.	2		0,0045
4	Обрешетка	100х32	–	М.П.	18,6		0,059
5	Опорный брус	50х70	100	ШТ.	8		0,0032
6	Коробка	50х100	–	М.П.	1,6		0,008
7	Жалюзи	13х94		ШТ	9		0,009
8	Переплет	47х74		М.П.	2,7		0,0094
9	Петли ПНЦ 85 ГОСТ 5088-78			ШТ.	2		
10	Задвижки ЗТ ГОСТ 5087-80			ШТ.	2		
11	Шурупы ГОСТ 1145-80ж			ШТ.	30		
12	Обшивка из строганых досок	13х94		М.П.	10,2		0,013
13	Диагональная нога	100х150	6860	ШТ.	2	0,1	0,2
						ВСЕГО:	0,41

Примечание:
Спецификация дана на одну
1. Смотреть совместно с листом АС–51

Изм.	Кол.уч.	Лист	№док.	Подпись	Дата	П-00-23-04-АС		
						Строительство творческого центра в п. Тайсойган, Кызылкогинского района, Атырауской области.		
ГИП		Каиргалиев				Архитектурно-строительная часть	Стадия	Лист	Листов
Исполнил		Ерболот					РП	20	
Проверил		Каиргалиев				Слуховое окно СО -1	ТОО"ПроектСтройИнжиринг"		

Согласовано

Взам. инв. N

Подп. и дата

Инв.N подл.

Формат А2

План фундамента крыльца К–1

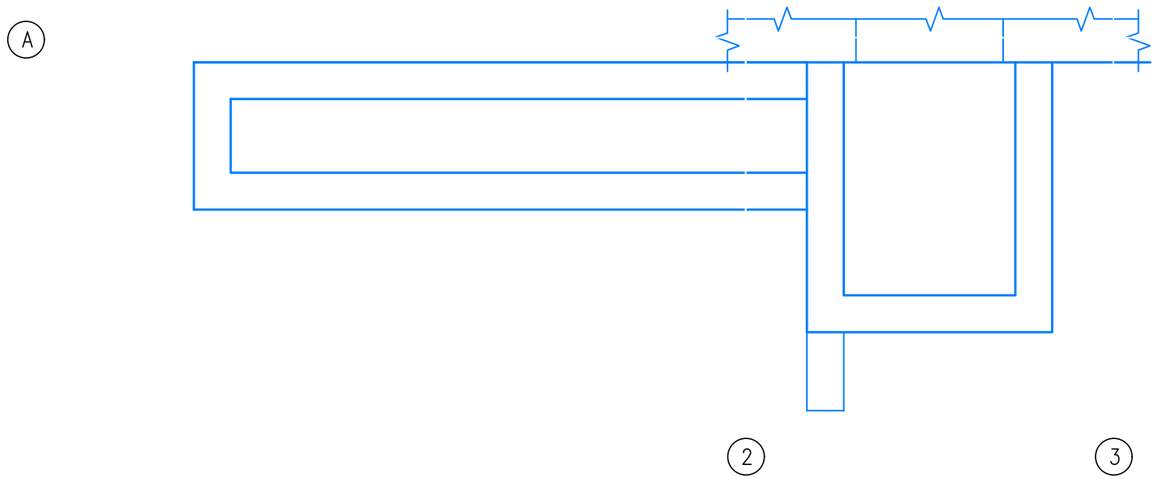

Спецификация материаллов

Марка, поз.	Обозначение	Наименование	Кол.	Масса ед.кг	Общ. масса
ЗД–1		ЗД–1	17	0,393	6,681

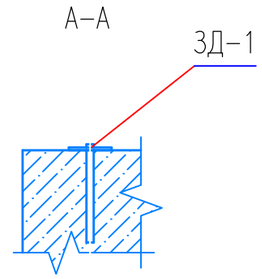

План установки закладных деталей крыльца К–1

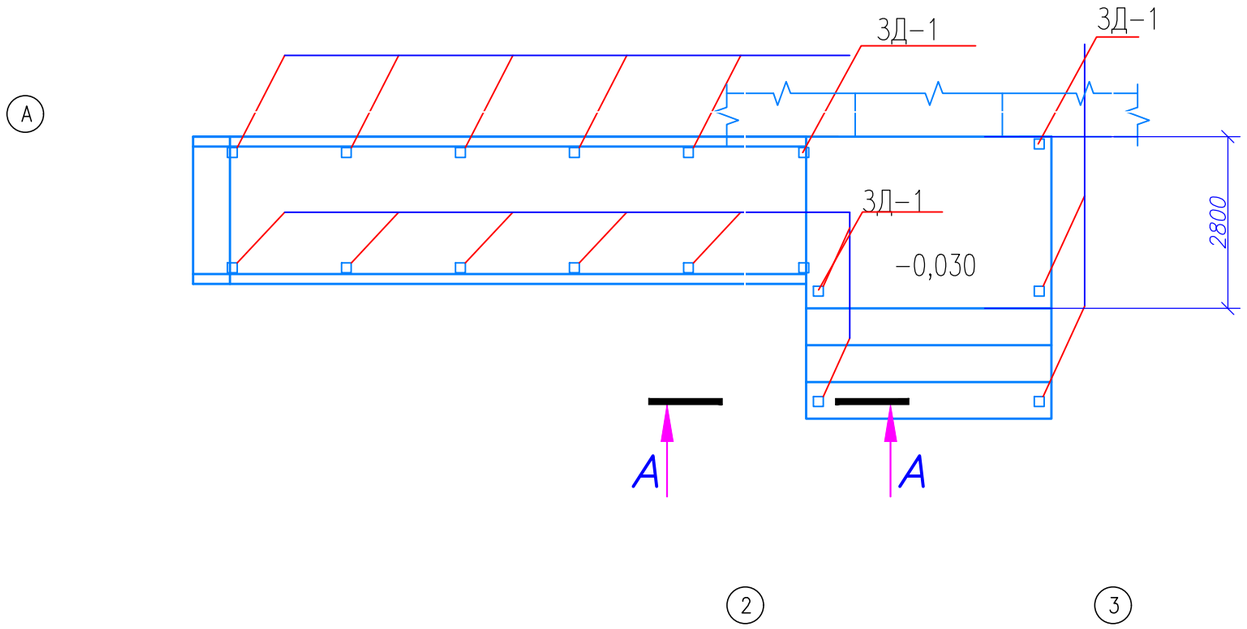

Изм.	Кол.уч.	Лист	№док.	Подпись	Дата
ГИП		Каиргалиев			
Исполнил		Ерболот			
Проверил		Каиргалиев			

П–00–23–04–АС

Строительство творческого центра в п. Тайсойган, Кызлыкогинского района, Атырауской области.

Архитектурно-строительная часть

Стадия	Лист	Листов
РП	21	

План фундамента крыльца К–1. План установки закладных деталей крыльца К–1

ТОО"ПроектСтройИнжиринг"

Взам. инв.№ | Подп. и дата | Инв.№ подл.

Формат А3

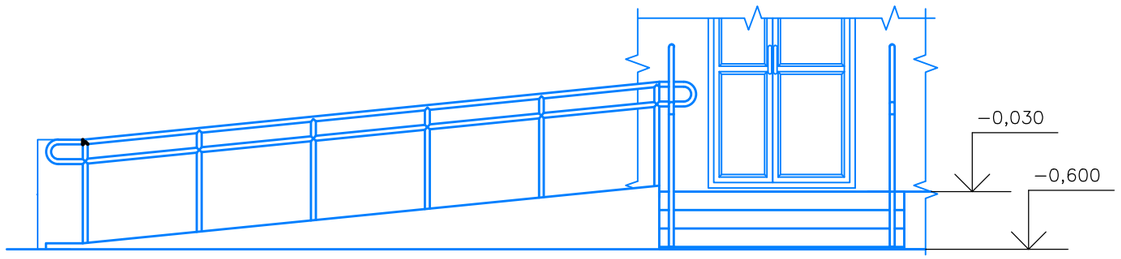

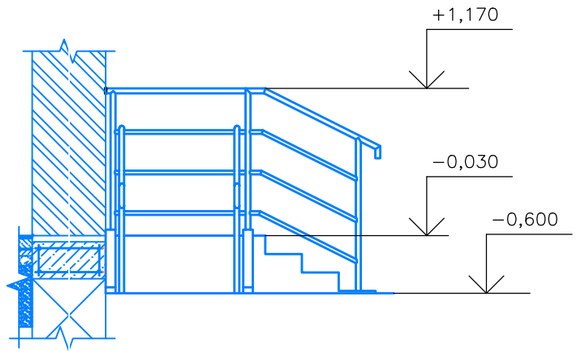

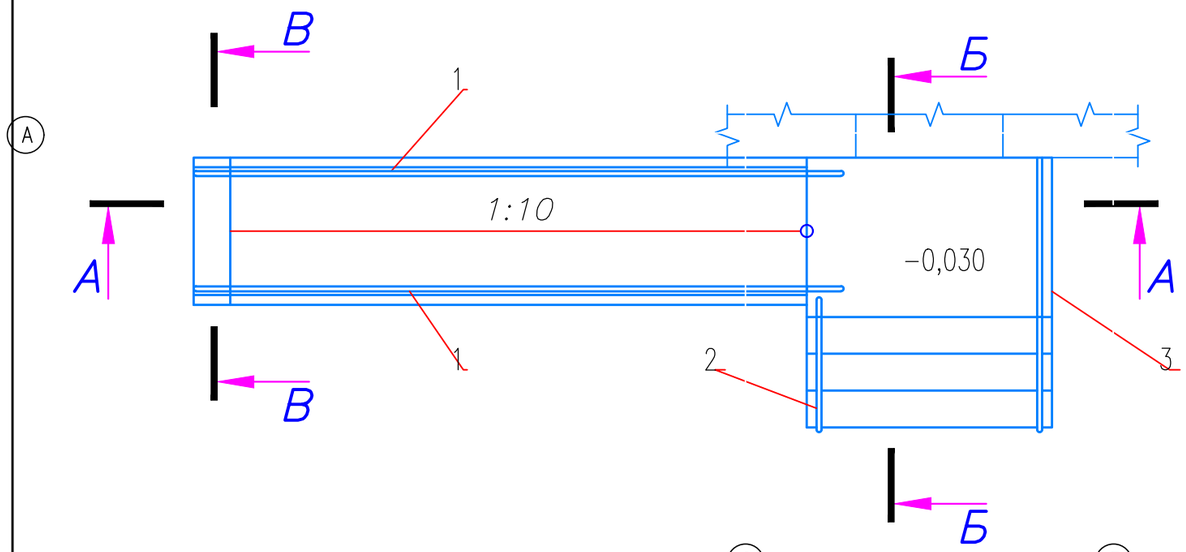

Спецификация материаллов

Марка, поз.	Обозначение	Наименование	Кол.	Масса ед.кг	Общ. масса
1	См. лист АС−32	Перила Пр−1	2	44,643	89,286
2	См. лист АС−32	Перила Пр−2	1	–	16,375
3	См. лист АС−32	Перила Пр−3	1	–	29,287
4	ГОСТ 23279−85	$4C\frac{5Вр1-100}{5Вр1-100}28x114\frac{40}{20}$	1	–	1,045
5	ГОСТ 23279−85	$4C\frac{5Вр1-100}{5Вр1-100}28x195\frac{40}{25}$	3	1,765	5,295
6	ГОСТ 23279−85	$4C\frac{5Вр1-100}{5Вр1-100}114x472\frac{20}{60}$	1	–	28,059
7	ГОСТ 23279−85	$4C\frac{5Вр1-100}{5Вр1-100}120x195\frac{50}{25}$	2	16,989	33,978
8	ГОСТ 25192−82	Бетон В15			4,93 $м^3$
9	ГОСТ 8267−93	Щебень			1,05 $м^3$
10	Стяжка выравнивающая	М200 − 20 мм			10,52 $м^2$
11	ТУ 640 РК 39003606 ЗАО−01−99	Тротуарная плитка 2К2,7			10,52 $м^2$

Примечание:

1. При устройстве цем.песч. стяжек поверхность нижележащего покрытия необходимо тщательно очистить от грязи и пыли, увлажнить водой (без видимых скоплений воды) и прогрунтовать цементным молоком состава 1:2 (цем:вода), чтобы предотвратить чрезмерное отсасывание влаги из раствора и тем самым повысить прочность стяжки.
2. Перила Пр−1 − Пр−3 приваривать к закладным деталям ЗД−1 см. лист АС−.
3. Сварные швы по ГОСТ 5264−80.
4. Сварку производить электродами Э−42 по ГОСТ 9467−75.
5. Катет сварных швов принять по наименьшей толщине свариваемых деталей.
6. Все перила очистить от ржавчины и окалины.
7. Покрытие перил: грунтовка ГФ−021 ГОСТ 25129−82, эмаль ПФ−115 ГОСТ 6465−76 зеленая.

Взам. инв№ | Подп. и дата | Инв№ подл.

Изм.	Кол.уч.	Лист	№док.	Подпись	Дата
ГИП		Каиргалиев			
Исполнил		Ерболот			
Проверил		Каиргалиев			

П-00-23-04-АС

Строительство творческого центра в п. Тайсойган, Кызылкогинского района, Атырауской области.

Архитектурно-строительная часть

Стадия	Лист	Листов
РП	22	

Крыльцо К−1

ТОО"ПроектСтройИнжиринг"

Формат А3

А–А

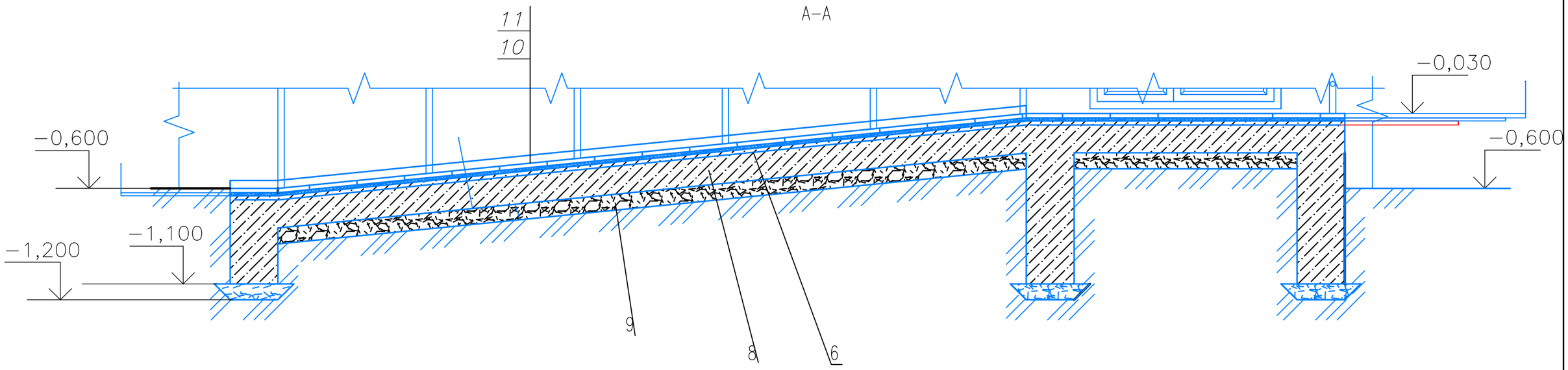

Б–Б

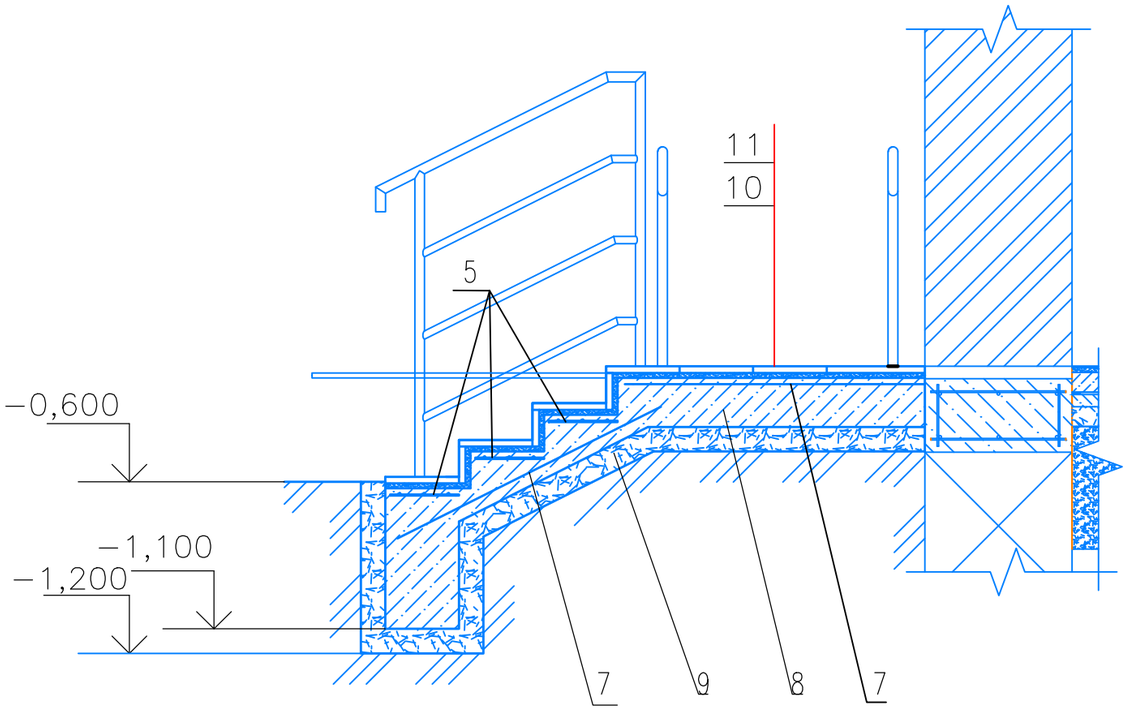

В–В

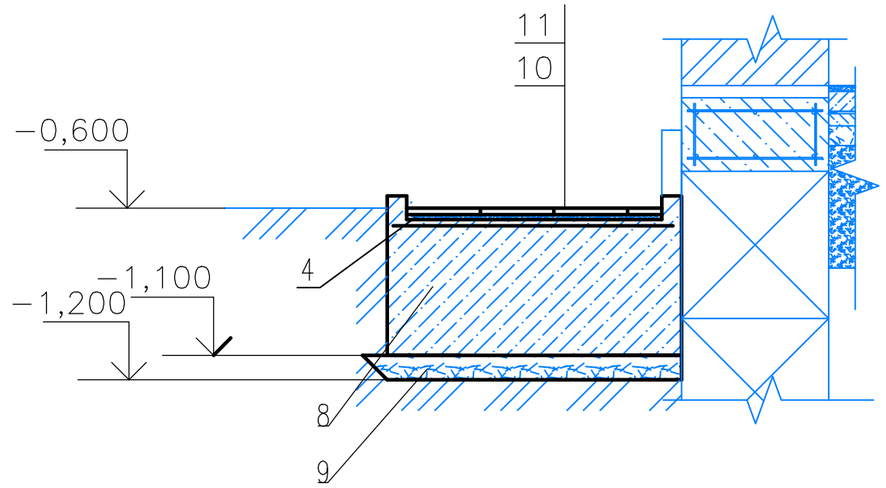

Изм.	Кол.уч.	Лист	№док.	Подпись	Дата
ГИП		Каиргалиев			
Исполнил		Ерболот			
Проверил		Каиргалиев			

П-00-23-04-АС

Строительство творческого центра в п. Тайсойган, Кызылкогинского района, Атырауской области.

Архитектурно-строительная часть

Стадия	Лист	Листов
РП	23	

Разрезы А–А; Б–Б; В–В

ТОО"ПроектСтройИнжиринг"

Взам. инв№

Подп. и дата

Инв№ подл.

ФОРМАТ А3

Перила Пл–1

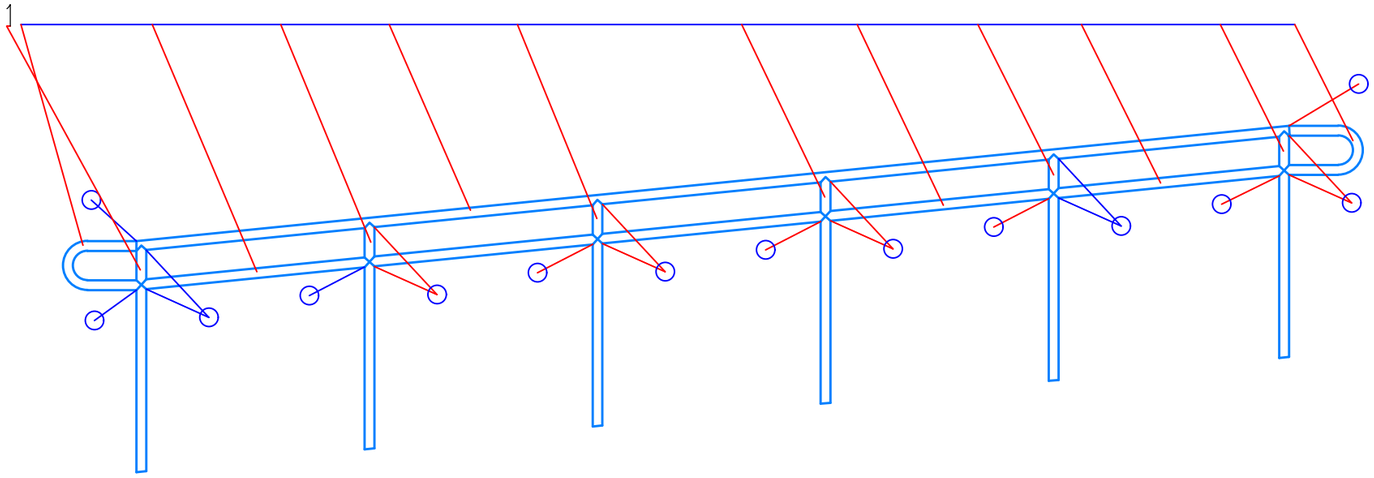

Перила Пл–2

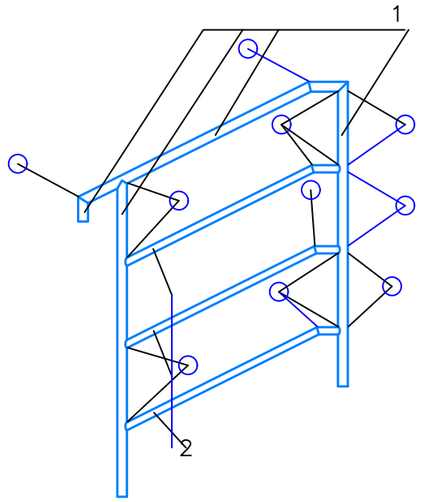

Перила Пл–3

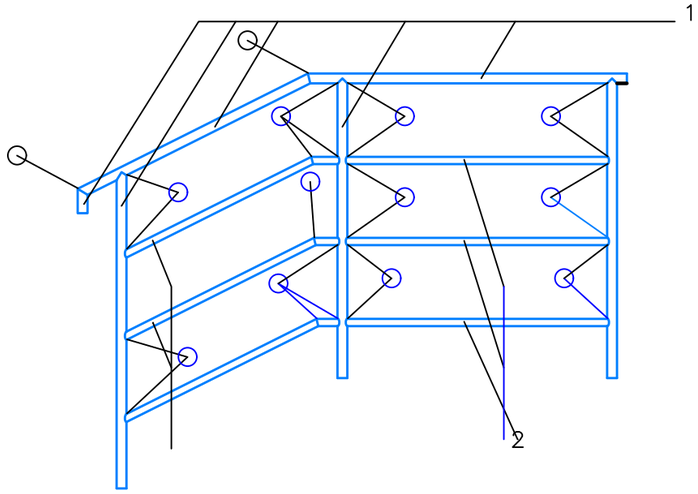

Спецификация материалов перил Пл–1 – Пл–4

Марка, поз.	Обозначение	Наименование	Кол.	Масса ед.кг	Общ. масса
		Перила Пл–1	2	44,643	89,286
1	ГОСТ 8734–75	ø 40х3, L=16293 мм		–	44,643
		Перила Пл–2	1	–	16,375
1	ГОСТ 8734–75	ø 40х3, L=3842 мм		–	10,527
2	ГОСТ 8734–75	ø 30х3, L=2924 мм		–	5,848
		Перила Пл–3	1	–	29,287
1	ГОСТ 8734–75	ø 40х3, L=6204 мм		–	16,999
2	ГОСТ 8734–75	ø 30х3, L=6144 мм		–	12,288

Примечание:

1. Сварные швы по ГОСТ 5264–80.
2. Сварку производить электродами Э–42 по ГОСТ 9467–75.
3. Катет сварных швов принять по наименьшей толщине свариваемых деталей.
4. Данный лист читать с листом АС–7

Взам. инв№ | Подп. и дата | Инв№ подл.

Изм.	Кол.уч.	Лист	№док.	Подпись	Дата
ГИП		Каиргалиев			
Исполнил		Ерболот			
Проверил		Каиргалиев			

П-00-23-04-АС

Строительство творческого центра в п. Тайсойган, Кызылкогинского района, Атырауской области.

Архитектурно-строительная часть

Стадия	Лист	Листов
РП	24	

Перила Пл–1 – Пл–3

ТОО"ПроектСтройИнжиринг"

ФОРМАТ А3

Металлическая лестница Лм-1

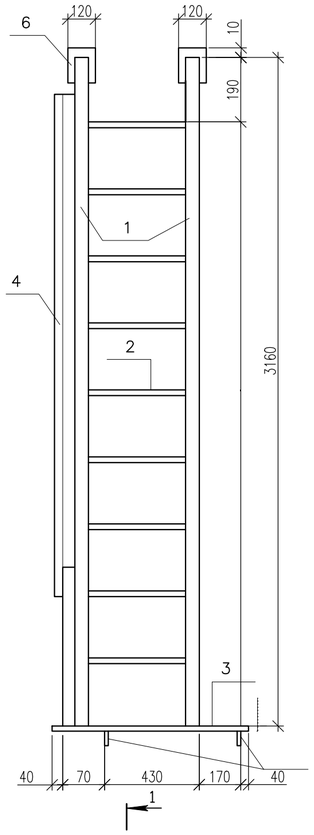

1-1

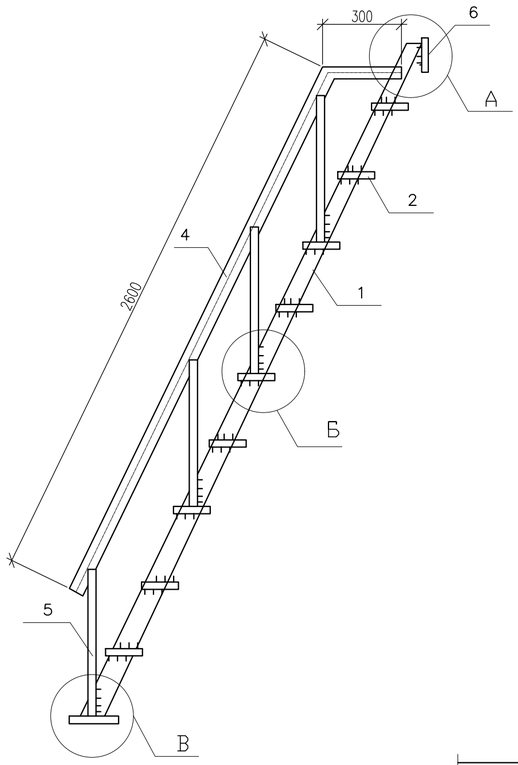

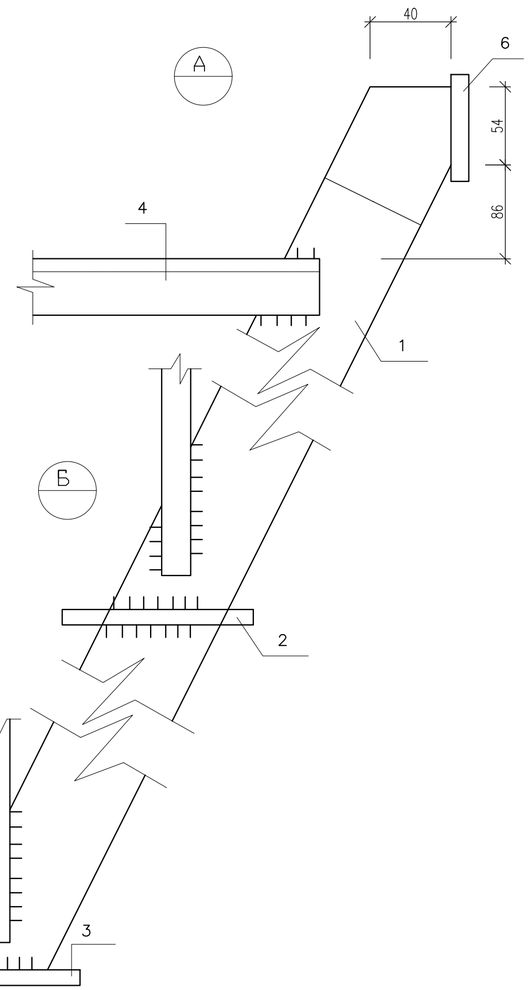

поз. 4

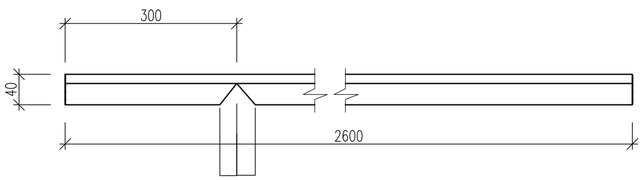

Спецификация элементов металлической лестницы Лм-1

Марка поз.	Обозначение	Наименование	Кол. шт.	Масса ед. кг	Примечан.
		Лестница ЛМ-1	1		
1	ГОСТ 103-76*	-60x6 L=3350	2	9,45	18,89
2	ГОСТ 8568-77*	-60x6 L=488	9	1,38	12,42
3	ГОСТ 103-76*	-80x6 L=750	1	2,83	
4	ГОСТ 8510-86*	L40x25x4 L=2800	1	5,43	
5	ГОСТ 5781-82*	ø12 AI L=900	5	0,79	3,95
6	ГОСТ 103-76*	-60x6 L=120	2	0,34	0,68
7	ГОСТ 5781-82*	ø10 AI L=80	2	0,05	1,0

Примечание.
1. Ручную сварку производить электродами Э42А по ГОСТ 9467-75ж.
2. Все металлические элементы после изготовления покрыть двумя слоями грунтовки ГФ 021 по ГОСТ25129-82
после монтажа металические элементы окрасить 2 слоями эмали ПФ 115 белого цвета.
Сварные швы h=4 мм. и по наименьшей толщине свариваемых элементов.
3. Смотреть совместно с АС-25, АС-26.

Изм.	Кол.уч.	Лист	№док.	Подпись	Дата	П-00-23-04-АС		
						Строительство творческого центра в п. Тайсойган, Кызылкогинского района, Атырауской области.		
ГИП		Каиргалиев				Архитектурно-строительная часть	Стадия: РП	Лист: 25 / Листов:
Исполнил		Ерболот						
Проверил		Каиргалиев				Лестница Лм-1	ТОО"ПроектСтройИнжиринг"	

Согласовано

Взам. инв. N

Подп. и дата

Инв.N подл.

Формат А3

ПЛАН КРОВЛИ М 1:100

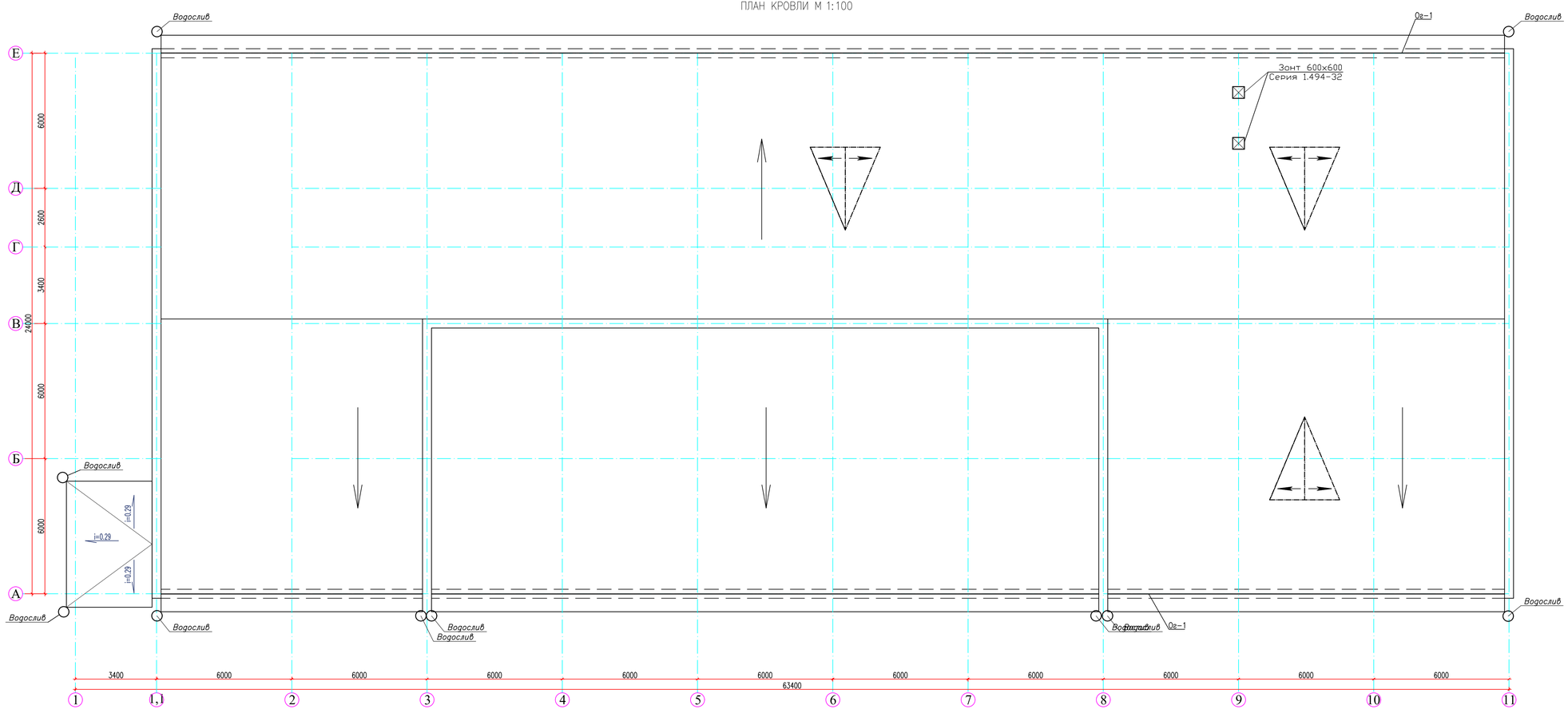

Изм.	Кол.уч.	Лист	№док.	Подпись	Дата	П-00-23-04-АС
						Строительство творческого центра в п. Тайсойган, Кызылкогинского района, Атырауской области.
ГИП		Каиргалиев				Архитектурно-строительная часть
Исполнил		Ерболот				
Проверил		Каиргалиев				План кровли М1:100

Стадия	Лист	Листов
РП	26	

ТОО"ПроектСтройИнжиринг"

ВЗАМ. ИНВ. №

ПОДП. И ДАТА

ИНВ. № ПОДЛ.

0000000

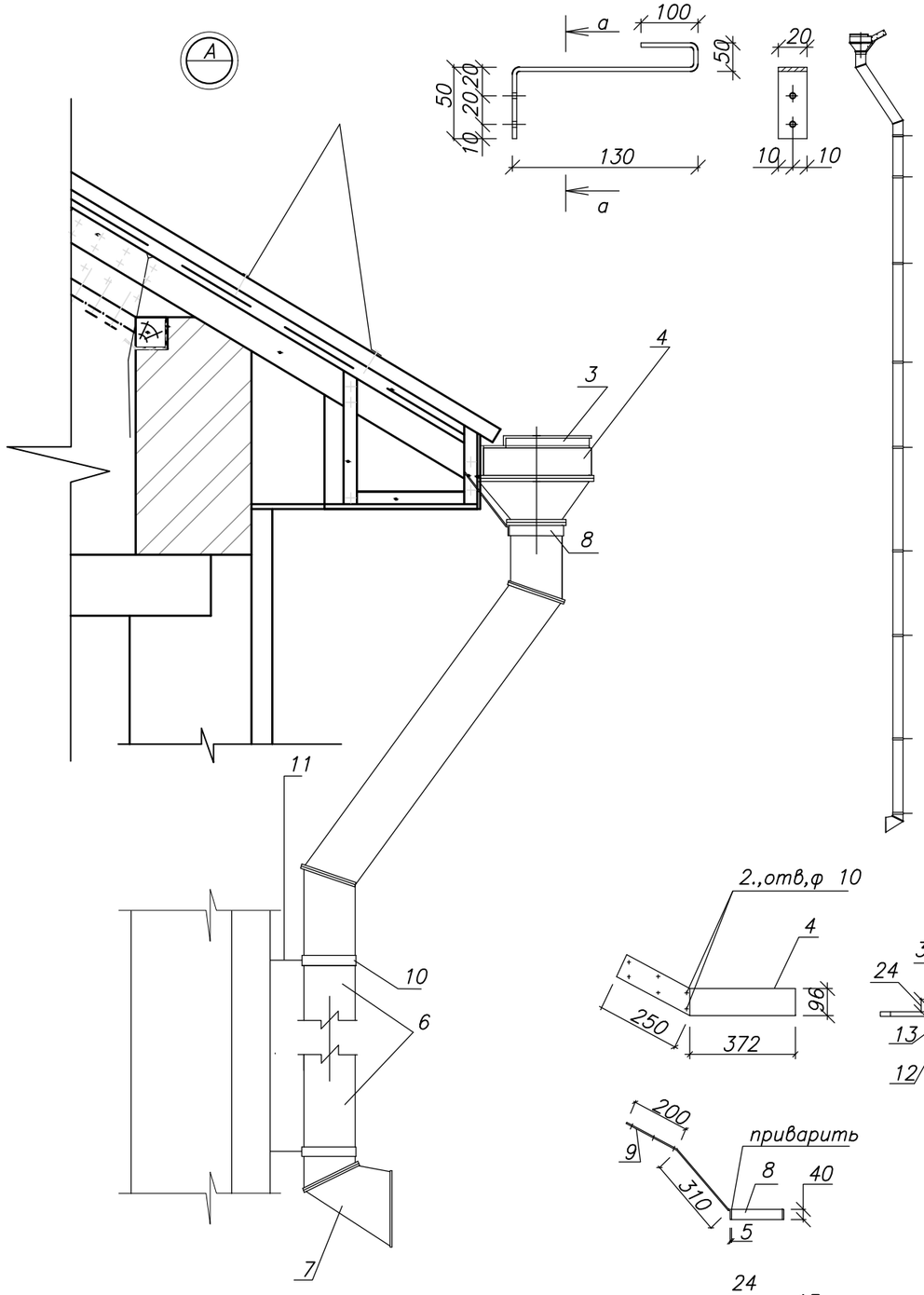

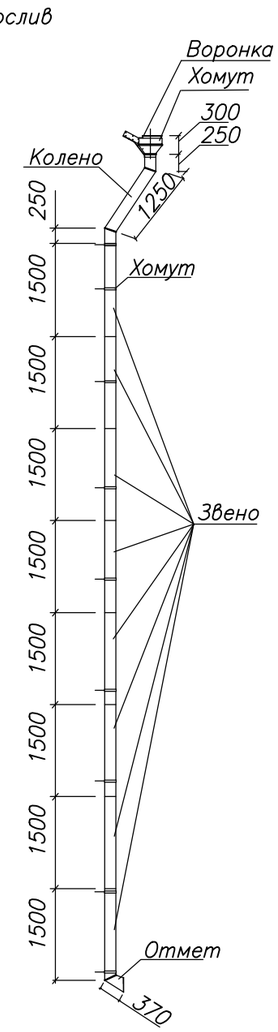

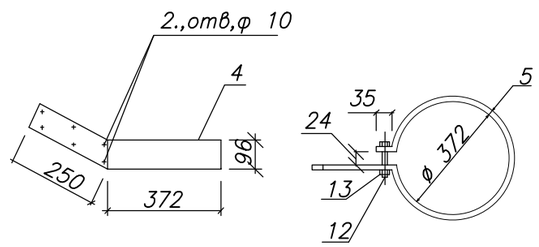

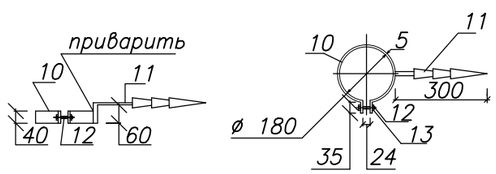

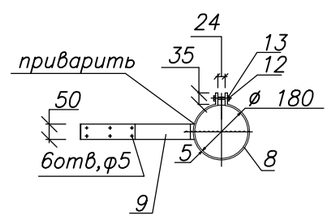

Спецификация водоотлива

Марка поз.	Обозначение	Наименование	Кол. шт.	Объем ед. м3	Примеч.
		Водослив	10		
3	ГОСТ14918–80*	Воронка оцинк.ст. т.0,7мм L=300	1		
4	–//–	Хомут оцинк.ст. т.0,7мм L=1168	1		
5	–//–	Колено оцинк.ст. т.0,7мм L=1750	1		
6	–//–	Звено оцинк.ст. т.0,7мм L=1500	2		
7	–//–	Отмет оцинк.ст. т.0,7мм L= 370	1		
8	ГОСТ 103 –76	Хомут — 5х40 L= 565	1		
9	–//–	Крепеж — 5х50 L= 550	1		
10	–//–	Хомут — 5х40 L= 565	6		
11	ГОСТ 5781–82*	Штырь ø 16 А–I L= 300	6		
12	ГОСТ 7798–70*	Болт М10 L= 50	6		
13	ГОСТ 5915–70*	Гайка М10	6		
14		Подвесной желоб п.м.	131,8		

Инв.№ подл. | Подп. и дата | Взам. инв.№

Изм.	Кол.уч.	Лист	№док.	Подпись	Дата
ГИП		Каиргалиев			
Исполнил		Ерболот			
Проверил		Каиргалиев			

П-00-23-04-АС

Строительство творческого центра в п. Тайсойган, Кызылкогинского района, Атырауской области.

Архитектурно-строительная часть

Стадия	Лист	Листов
РП	27	

Узел А. Водослив

ТОО"ПроектСтройИнжиринг"

ВЕДОМОСТЬ ОТДЕЛКИ ПОМЕЩЕНИЙ

Наименование и номер помещения		Стены и перегородки			Потолок		
		Площадь	Вид отделки	Цвет	Площадь	Вид отделки	Цвет
	1 этаж						
1	ТАМБУР	95,8	Улуч.шпаклевка. Окрас.вод.эмульс.сост.		134,56	Улуч.шпаклевка. Окрас.вод.эмульс.сост.	
2	ГАРДЕРОБНАЯ	116,3	Улуч.шпаклевка. Окрас.вод.эмульс.сост.		45,92	Улуч.шпаклевка. Окрас.вод.эмульс.сост.	
3	САН. УЗЕЛ (Ж)	38,8	Керамический плитка		8,4	Улуч.шпаклевка. Окрас.вод.эмульс.сост.	
4	САН. УЗЕЛ (М)	38,8	Керамический плитка		8,4	Улуч.шпаклевка. Окрас.вод.эмульс.сост.	
5	САН. УЗЕЛ	21,0	Керамический плитка		3,5	Улуч.шпаклевка. Окрас.вод.эмульс.сост.	
6	УЧАСТКОВЫЙ	59,8	Улуч.шпаклевка. Окрас.вод.эмульс.сост.		31,36	Улуч.шпаклевка. Окрас.вод.эмульс.сост.	
7	КАЗПОЧТА	62,3	Улуч.шпаклевка. Окрас.вод.эмульс.сост.		31,36	Улуч.шпаклевка. Окрас.вод.эмульс.сост.	
8	КОРИДОР	206,5	Улуч.шпаклевка. Окрас.вод.эмульс.сост.		106,80	Улуч.шпаклевка. Окрас.вод.эмульс.сост.	
9	ГЛАВНЫЙ СПЕЦИАЛИСТ	110,0	Улуч.шпаклевка. Окрас.вод.эмульс.сост.		95,12	Улуч.шпаклевка. Окрас.вод.эмульс.сост.	
10	ПРИЕМНЫЙ	75,5	Улуч.шпаклевка. Окрас.вод.эмульс.сост.		45,92	Улуч.шпаклевка. Окрас.вод.эмульс.сост.	
11	КАБИНЕТ АКИМА	80,0	Улуч.шпаклевка. Окрас.вод.эмульс.сост.		48,21	Улуч.шпаклевка. Окрас.вод.эмульс.сост.	
12	СПЕЦИАЛИСТ	75,5	Улуч.шпаклевка. Окрас.вод.эмульс.сост.		45,92	Улуч.шпаклевка. Окрас.вод.эмульс.сост.	
13	КЛУБ	75,5	Улуч.шпаклевка. Окрас.вод.эмульс.сост.		45,92	Улуч.шпаклевка. Окрас.вод.эмульс.сост.	
14	ВЕТЕРАНЫ МЕДИАЦИИ	75,5	Улуч.шпаклевка. Окрас.вод.эмульс.сост.		45,92	Улуч.шпаклевка. Окрас.вод.эмульс.сост.	
15	ВЕТЕРИНАРИЯ	75,5	Улуч.шпаклевка. Окрас.вод.эмульс.сост.		45,92	Улуч.шпаклевка. Окрас.вод.эмульс.сост.	
16	КОРИДОР	43,8	Улуч.шпаклевка. Окрас.вод.эмульс.сост.		16,80	Улуч.шпаклевка. Окрас.вод.эмульс.сост.	
17	БИБЛИОТЕКА	94,0	Улуч.шпаклевка. Окрас.вод.эмульс.сост.		64,96	Улуч.шпаклевка. Окрас.вод.эмульс.сост.	
18	АКТОВЫЙ ЗАЛ	384,5	Улуч.шпаклевка. Окрас.вод.эмульс.сост.		343,36	Улуч.шпаклевка. Окрас.вод.эмульс.сост.	
19	КАБИНЕТ	55,0	Улуч.шпаклевка. Окрас.вод.эмульс.сост.		19,98	Улуч.шпаклевка. Окрас.вод.эмульс.сост.	
20	КАБИНЕТ	34,5	Улуч.шпаклевка. Окрас.вод.эмульс.сост.		10,80	Улуч.шпаклевка. Окрас.вод.эмульс.сост.	
21	КАБИНЕТ	34,5	Улуч.шпаклевка. Окрас.вод.эмульс.сост.		10,80	Улуч.шпаклевка. Окрас.вод.эмульс.сост.	
22	КАБИНЕТ	55,0	Улуч.шпаклевка. Окрас.вод.эмульс.сост.		19,98	Улуч.шпаклевка. Окрас.вод.эмульс.сост.	
23	КАБИНЕТ	94,0	Улуч.шпаклевка. Окрас.вод.эмульс.сост.		64,96	Улуч.шпаклевка. Окрас.вод.эмульс.сост.	
24	ТАМБУР	43,8	Улуч.шпаклевка. Окрас.вод.эмульс.сост.		16,80	Улуч.шпаклевка. Окрас.вод.эмульс.сост.	
25	ТОПОЧНАЯ	38,0	Улуч.шпаклевка. Окрас.вод.эмульс.сост.		12,00	Улуч.шпаклевка. Окрас.вод.эмульс.сост.	
	Плинтус из ПВХ м	750,0					

Взам. инв. N

Подпись и дата

Инв. N подл.

Изм.	Кол.уч.	Лист	№док.	Подпись	Дата
ГИП		Каиргалиев			
Исполнил		Ерболот			
Проверил		Каиргалиев			

П-00-23-04-АС

Строительство творческого центра в п. Тайсойган, Кызылкогинского района, Атырауской области.

Архитектурно-строительная часть

Стадия	Лист	Листов
РП	28	

Ведомость отделки

ТОО"ПроектСтройИнжиринг"