Республика Казахстан
Западно-Казахстанская область

ТОО "ПроектСтройИнжиниринг"

ЗАКАЗ: П-00-23-04

РАБОЧИЙ ПРОЕКТ

Строительство творческого центра в селе Тайсойган Кызылкогинского района

ВН - Видеонаблюдения

ДИРЕКТОР: **ШЕВЛЯКОВА И.В.**

ГЛАВНЫЙ ИНЖЕНЕР ПРОЕКТА: **КАИРГАЛИЕВ А.А.**

г.Уральск-2023г.

ВЗАМ. ИНВ. N°
ПОДП. И ДАТА
ИНВ. N° ПОДЛ.
0000000

ФОРМАТ А3

ВЕДОМОСТЬ ОСНОВНОГО КОМПЛЕКТА ЧЕРТЕЖЕЙ МАРКИ ВН

ЛИСТ	НАИМЕНОВАНИЕ	НОМЕР ДОКУМЕНТА	ПРИМЕЧАНИЕ
1	Общие указания		
2	Структурная схема системы видеонаблюдения		
3	Установка наружных и внутренних камер видеонаблюдения		
4	План сетей видеонаблюдения		
5			
6			
7			
8			
9			
10			

ВЕДОМОСТЬ ССЫЛОЧНЫХ И ПРИЛАГАЕМЫХ ДОКУМЕНТОВ

ОБОЗНАЧЕНИЕ	НАИМЕНОВАНИЕ	ПРИМЕЧАНИЕ
	ССЫЛОЧНЫЕ ДОКУМЕНТЫ	
ПУЭ РК	Правило устройства электроустановок	
ВНТП 116-63	Ведомственные нормы технологического проектирования, проводные	
	средства связи. Линейно-кабельные сооружения.	
СНиП РК 3.02-10-2010	Устройство систем связи, сигнализация и диспетчеризации инженерного	
	оборудования жилых и общественных зданий.	
СП РК 3.02-108-2013	Административные и бытовые здания	
	ПРИЛАГАЕМЫЕ ДОКУМЕНТЫ	
П-00-24-01-ВН.СО	Спецификация оборудования, изделий и материалов	1 лист

ОСНОВНОЙ ПОКАЗАТЕЛИ

НАИМЕНОВАНИЕ	ПОКАЗАТЕЛИ	ПРИМЕЧАНИЕ
Количество внутренних камер	6	шт.
Количество наружных камер	8	шт.
Общая протяженность кабеля RJ-45(+5% ЗАПАСА)	696	м.

Проект разработан в соответствии с действующими нормами и правилами и предусматривают мероприятия, обеспечивающие взрывобезопасность, пожаробезопасность при эксплуатации здания.

Главный инженерен проекта: Каиргалиев А.А.

ВИДЕОНАБЛЮДЕНИЕ.

Рабочий проект видеонаблюдения разработан на основания задания на проектирования выданного заказчиком.

Рабочий проект разработан в соответствии с требованиями действующими на территории РК требованиями норм и законодательных актов.

Технические решения, принятые в проекте, соответствуют требованиям экологических, санитарно-гигиенических,
противопожарных и других норм, действующих на территории Республики Казахстан и обеспечивают безопасную
для жизни и здоровья людей эксплуатацию объекта при соблюдении предусмотренных проектом мероприятий.

2. КРАТКАЯ ХАРАКТЕРИСТИКА ОБЪЕКТА

2.1. Строительство кабельных трасс в рабочих помещениях и по периметру здания.

2.2. Помещения имеют следующие характеристики:

- фасад пожарного депо;

3. ОСНОВНЫЕ ПРОЕКТНЫЕ РЕШЕНИЯ

Система видеонаблюдения предназначена для ведения круглосуточной записи и происходящего на проектируемом объекте.

Для реализации необходимых функций системы установлено следующее оборудование:

В помещении #1 установлен 32 канальный видеорегистратор DAHUA NVR4216-4KS2 со следующими техническими характеристиками: 4K и H.256; Входящий поток на запись: до 12MP; HDD: 4 SATA3 до 32Тб ;декодирование : 4ch x 4K, 32 ch x 1060P ; Видеовыходы : 2 HDMI , 1 VGA ; Сеть: 2 порта 1 Gb ; ESATA ; USB: 1 порт 2.0, 2 порта 3.0 ; Аудио вх.вых $\frac{1}{1}$ для дуплексной связи; Трев.вх.вых.$\frac{16}{6}$; P2P, ONVIF; поддержка : IOS, Android, Windows Phone, корпус сталь, передняя панель пластик. Данный проектируемый видеорегистратор подключен к сети 220В через проектируемою розетку (раздела ЭОМ).

Также данным проектом предусмотрена установка монитора Samsung C24F390FHI (монитор #1 предусмотрен для управления и отладки системы видеонаблюдения.)

На фасадах, по периметру здания установлены 8 видеокамер DS-2CD1043G2-I. на высоте между перекрытиями и кровли здания, внутри установлены 6 видеокамер DS-2CD2123G2-I.

Распределительная сеть системы видеонаблюдения выполнить кабелем RJ 45 CAT 5

Трассы в помещениях прокладываются в кабель-канале (белый) 25х25х2000мм.

Электропитание системы видеонаблюдения выполнить по I категории надежности согласно ПУЭ.

В проекте предусмотрен сеточный блок питания для видеокамер.

Проект выполнен в соответствии с действующими нормами и правилами, и обеспечивает безопасную эксплуатацию оборудуемых помещений при соблюдении соответствующих мероприятий.

Монтаж, наладку и сдачу в эксплуатацию спроектированных систем выполнить в соответствии с РД 78.145-93 и Правилами устройства электроустановок (ПУЭ).

Подключение к электрооборудованию выполнить в соответствии с технической документацией заводов-изготовителей. Зануление оборудования видеонаблюдения внутри помещений - выполнено третьей жилой в сети 220В. Заземление наружных видеокамер обеспечивается кровлей и железобетонными конструкциями козырьков.

Прокладку кабелей и проводов в помещениях выполнить в кабельканалах.

Изм.	Кол.уч.	Лист	№док.	Подпись	Дата	П-00-23-04-ВН		
						Строительство творческого центра в селе Тайсойган Кызылкогинского района		
ГИП		Каиргалиев			01.24	"Видеонаблюдение"	Стадия	Лист	Листов
Исполнил		Кишкин			01.24		РП	1	4
Проверил		Каиргалиев			01.24	Общие указания.	ТОО"ПроектСтройИнжиринг"		

Взам. инв. N | Подпись и дата | Инв.по N док.

Формат А3

СТРУКТУРНАЯ СХЕМА СИСТЕМЫ ВИДЕОНАБЛЮДЕНИЯ

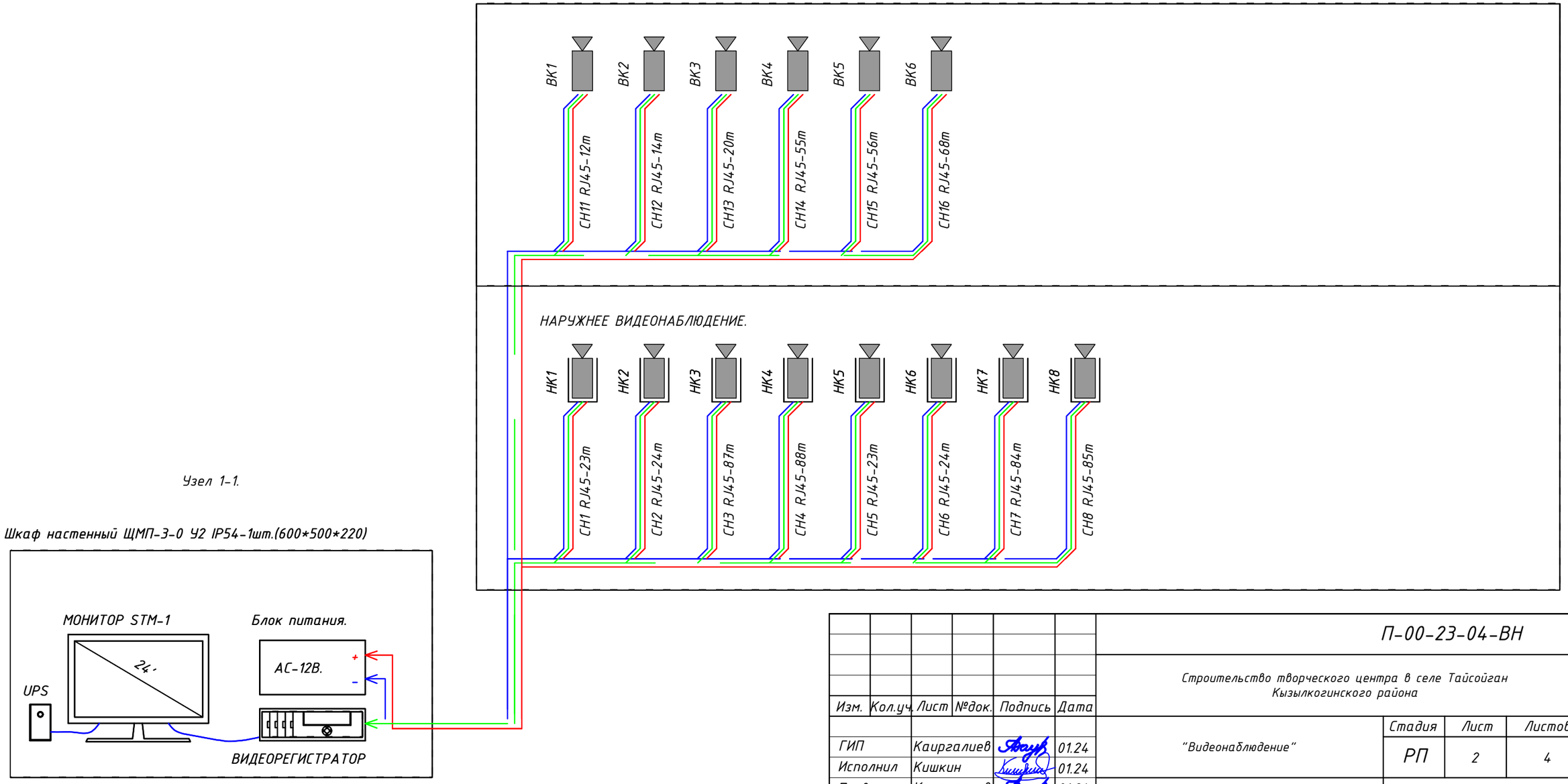

Изм.	Кол.уч.	Лист	№док.	Подпись	Дата
ГИП		Каиргалиев			01.24
Исполнил		Кишкин			01.24
Проверил		Каиргалиев			01.24

П-00-23-04-ВН

Строительство творческого центра в селе Тайсойган Кызылкогинского района

"Видеонаблюдение"

Стадия	Лист	Листов
РП	2	4

Структурная схема системы видеонаблюдения.

ТОО"ПроектСтройИнжиринг"

Взам. инв. №

Подп. и дата

Инв. № подл.

ФОРМАТ А3

УСТАНОВКА НАРУЖНЫХ И ВНУТРЕННИХ ВИДЕОКАМЕР

Крепление наружней камеры

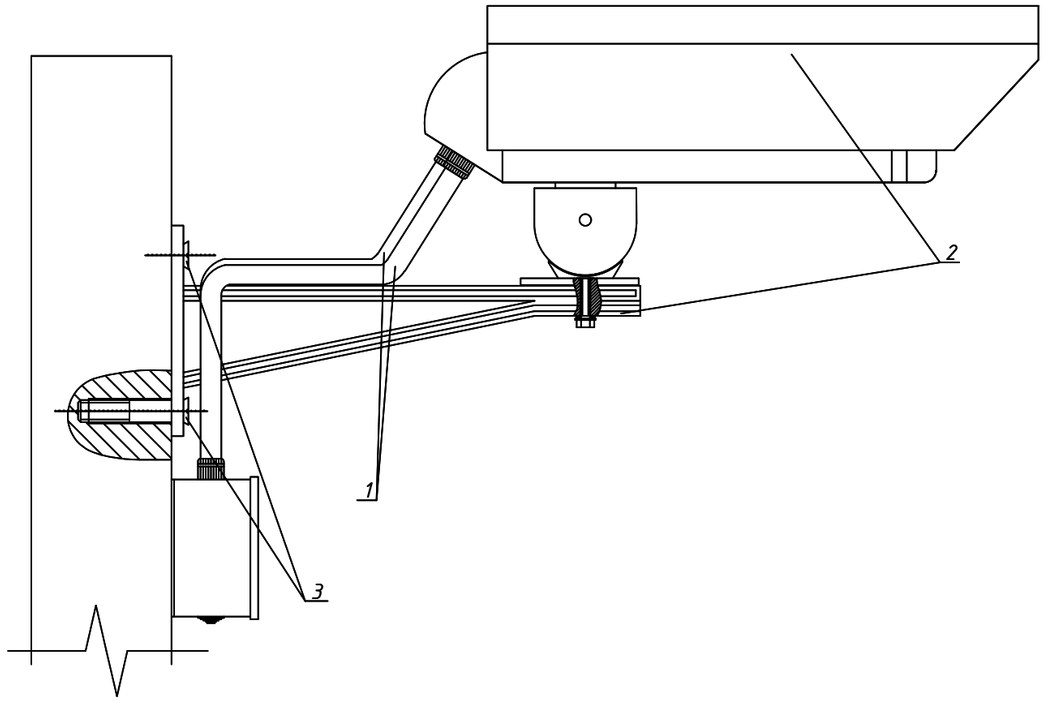

Фрагмент монтажа кабельной трассы по улице

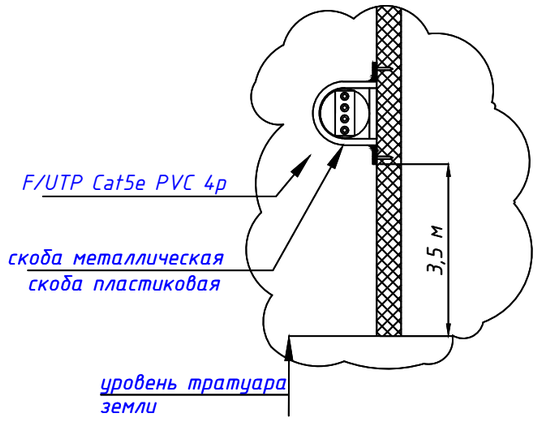

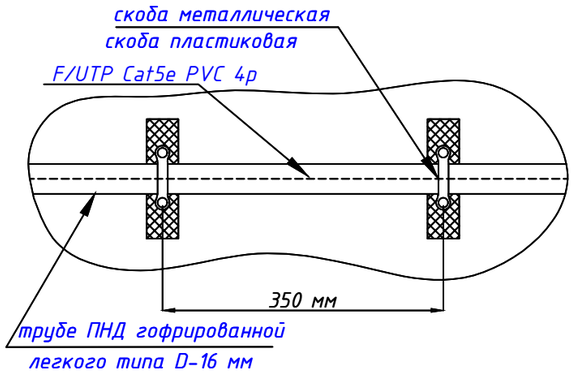

Примечание:
1. Согласно с данным эскизом крепить камеры наружного видеонаблюдения
2. Внешний вид кожуха может отличаться от приведенного.

Поз.	Наименование	Кол.	Примечание
1	Труба гофрированная ПНД Ф16	2	
2	Термокожух с кронштейном	1	
3	Винт с потайной головкой М6х60	4	
	с универсальным дюбелем		
	MURL6 L=45 мм ГОСТ 17475 - 80		

Указания по монтажу

1. При прокладке трасс кабеля R изгиба не должен быть меньше 8 R кабеля.
2. После прокладки кабеля отверстие в панели загерметизировть.
3. В помещении видеокамеры установить на стене или потолке, на высоте 0.1-0,2 м от уровня потолка.
4. На улице видеокамеры установить на фасаде не ниже 3,5 м от уровня тратуара.
5. Кабельная трасса на улице крепится скобами металлическими с двумя отверстиями Ф16-17мм СМД на растоянии на менее 350 мм.

Взам. инв. №

Подп. и дата

Инв. № подл.

Изм.	Кол.уч.	Лист	№док.	Подпись	Дата	П-00-23-04-ВН		
						Строительство творческого центра в селе Тайсойган Кызылкогинского района		
ГИП		Каиргалиев			01.24	"Видеонаблюдение"	Стадия	Лист	Листов
Исполнил		Кишкин			01.24		РП	3	4
Проверил		Каиргалиев			01.24	Установка наружных и внутренних камер видеонаблюдения.	ТОО"ПроектСтройИнжиринг"		

ФОРМАТ А3

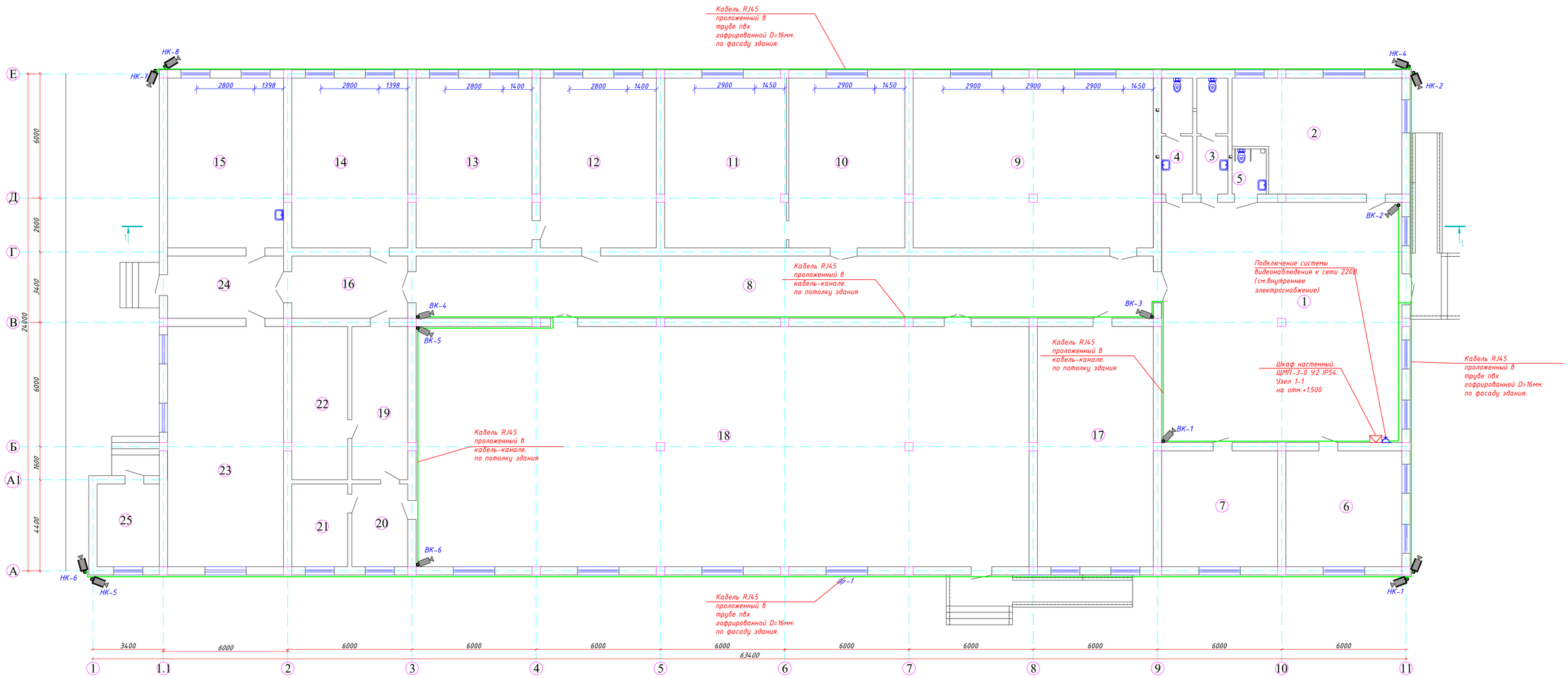

ЭКСПЛИКАЦИЯ ПОМЕЩЕНИЙ

НОМЕР ПОМЕ-ЩЕНИЯ	НАИМЕНОВАНИЕ	ПЛОЩАДЬ $м^2$	КАТ. ПОМЕ-ЩЕ-НИЯ
1	ТАМБУР	134,56	
2	ГАРДЕРОБНАЯ	45,92	
3	САН. УЗЕЛ (Ж)	8,4	
4	САН. УЗЕЛ (М)	8,4	
5	САН. УЗЕЛ	3,5	
6	УЧАСТКОВЫЙ	31,36	
7	КАЭПОЧТА	31,36	
8	КОРИДОР	106,80	
9	ГЛАВНЫЙ СПЕЦИАЛИСТ	95,12	
10	ПРИЕМНЫЙ	45,92	
11	КАБИНЕТ АКИМА	48,21	
12	СПЕЦИАЛИСТ	45,92	
13	КЛУБ	45,92	
14	ВЕТЕРАНЫ МЕДИАЦИИ	45,92	
15	ВЕТЕРИНАРИЯ	45,92	
16	КОРИДОР	16,80	
17	БИБЛИОТЕКА	64,96	
18	АКТОВЫЙ ЗАЛ	343,36	
19	КАБИНЕТ	19,98	
20	КАБИНЕТ	10,80	
21	КАБИНЕТ	10,80	
22	КАБИНЕТ	19,98	
23	КАБИНЕТ	64,96	
24	ТАМБУР	16,80	
25	ТОПОЧНАЯ	12,00	
ИТОГО:		1323,67	

						П-00-23-04-ВН			
						Строительство творческого центра в селе Тайсойган Кызылкогинского района			
Изм.	Кол.уч	Лист	№док.	Подпись	Дата				
ГИП		Каиргалиев			01.24	"Видеонаблюдение"	Стадия	Лист	Листов
Исполнил		Кишкин			01.24		РП	4	4
Проверил		Каиргалиев			01.24	План пожарной сигнализации на отм. 0,000	ТОО"ПроектСтройИнжиринг"		

ВЗАМ. ИНВ. №

ПОДП. И ДАТА.

ИНВ. № ПОДЛ.

0000000

ФОРМАТ А1

Позиция	Наименование и техническая характеристика.	Тип, марка, обозначение документа, опростного листа.	Код продукции.	Поставщик.	Единица измер.	Коли-чество.	Масса 1 единицы кг.	Примечание.
	Оборудование и материалы, поставляемые заказчиком							
	ВИДЕОНАБЛЮДЕНИЕ.							
1	БЛОК ПИТАНИЯ 220/12-10А (СЕТОЧНЫЙ) ИСТОЧНИК ПИТАНИЯ		по прайслисту	dozor.kz	ШТ	1		
2	АККУМУЛЯТОРНАЯ БАТАРЕЯ НА 7А/ч.	UPS	по прайслисту	dozor.kz	ШТ	1		
3	ВИДЕОКАМЕРА НАРУЖНАЯ СЕТЕВАЯ Hikvision DS-2CD1043G2-I	DS-2CD1043G2-I	по прайслисту	intant.kz	ШТ	8		
4	ВИДЕОКАМЕРА ВНУТРЕННЯЯ СЕТЕВАЯ Hikvision DS-2CD2123G2-I	DS-2CD2123G2-I	по прайслисту	intant.kz	ШТ	6		
5	NVR4216-4KS2 МУЛЬТИГИБРИДНЫЙ IP DAHUA ВИДЕОРЕГИСТРАТОР. 32 КАНАЛЬНЫЙ НА 4 HDD	NVR4216-4KS2	по прайслисту	dozor.kz	К-Т	1		
6	ЖЕСТКИЙ ДИСК HDD WESTERN DIGITAL 2TB.	WD20EZAZ	по прайслисту	videonablydenie.kz	ШТ	2		
7	кабель сетевой F/UTP Cat5e PVC 4p 305m	F/UTP Cat5e PVC 4p	243-304-0203		М	696		
8	ТРУБА ПВХ ГОФРИРОВАННАЯ	D=16			М	150		
9	КАБЕЛЬ-КАНАЛ БЕЛЫЙ	РКК-25х25х2000 ТУ3464-004-18669258-03			М/ШТ.	230/115		
10	СТЯЖКА	КСС4Х200			К-Т	4		
11	КОРОБКА РАСПРЕДЕЛИТЕЛЬНАЯ 80*80*40 ПРОМРУКАВ	80Х80Х40			ШТ	14		
12	ДЕРЖАТЕЛЬ-КЛИПСА ДЛЯ ГОФРИРОВАННОЙ ТРУБЫ	D.16			ШТ	75		
13	МОНИТОР Samsung C24F390FHI 1920x1080 16:9 VA 60Hz	Samsung C24F390FHI	по прайслисту	starlinecomp.kz	ШТ	1		
14	ТРУБА ЖЕСТКАЯ ГЛАДКАЯ d=16мм.	d=16мм.			М	1		
15	КОРПУС МЕТАЛЛИЧЕСКИЙ ЩМП-3-0 У2 IP54 (600*500*220)	ЩМП-3-0 У2 IP54			ШТ	1		
16	сетевой коммутатор на 9 портов, POE - 8, Ethernet (RJ-45) - 1	RVi-NS0801L	248-404-0414		ШТ	1		
17	сетевой коммутатор на 6 портов, POE - 4, Ethernet (RJ-45) - 2	RVi-NS0402L	248-404-0412		ШТ	1		

Взам. инв. N°

Подп. и дата

Инв. N° подл.

Изм.	Кол.уч.	Лист	№док.	Подпись	Дата
ГИП		Каиргалиев			01.24
Исполнил		Кишкин			01.24
Проверил		Каиргалиев			01.24

П-00-23-04-ВН

Строительство творческого центра в селе Тайсойган Кызылкогинского района

"Видеонаблюдение"

Стадия	Лист	Листов
РП	1	1

Спецификация оборудования, изделий и материалов.

ТОО"ПроектСтройИнжиринг"

ФОРМАТ А3