Республика Казахстан
Западно-Казахстанская область
Проектировщик: ТОО "ПроектСтройИнжиниринг"
Государственная лицензия - 17009033
Заказ: 00-23-04

РАБОЧИЙ ПРОЕКТ

Строительство творческого центра в селе Тайсойган Кызылкогинского района

Том 1
Альбом: ГП - Генеральный план.

ДИРЕКТОР: **ШЕВЛЯКОВА И.В.**
ГЛАВНЫЙ АРХИТЕКТОР ПРОЕКТА: **КАИРГАЛИЕВ А.А.**

Уральск 2023г.

Ведомость рабочих чертежей марки ГП

Лист	Наименование	Примечание
1	Общие данные	
2	Ситуационный план	
3	Разбивочный план М 1:500	
4	План организации рельефа	
5	План земляных масс	
6	План покрытий	
7	Конструкция проездов, тротуаров и площадок	
8	План озеленения	
9	План малых форм архитектуры	
10	Сводный план инженерных сетей	
11	План ограждения территории	
12	Секция СО-1, Спецификация	
13	Секция СО-2, Спецификация	
14	Секция СВ-1, Спецификация	
15	Секция СК-1, Спецификация	

Ведомость ссылочных и прилагаемых документов

Обозначение	Наименование	Примечание
Ссылочные документы		
Приказ Министра внутр.дел РК от 23 июня 2017 №439	Технический регламент "Общие требования к пожарной безопасности"	
СН РК 2.02-01-2023	Пожарная безопасность зданий и сооружений	
ГОСТ 21.508-93	Правила выполнения рабочей документации генеральных планов предприятий, сооружений	
	и жилищно-гражданиский объектов	
ГОСТ 32953-2014	Дороги автомобильные общего пользования. Разметка дорожная. Технические требования.	
СП РК 3.03-101-2013	Проектирование зданий и сооружений с учетом доступности для маломобильных групп населения	

Ведомость ссылочных и прилагаемых документов

Обозначение	Наименование	Примечание
Ссылочные документы		
СП РК 3.01-101-2013	Градостроительство Планировка и застройка городских и сельских населенных пунктов	
СН РК 3.01-01-2013	Градостроительство Планировка и застройка городских и сельских населенных пунктов	
СП РК 3.01-05-2013	Благоустройство территорий населенных пунктов	
СН РК 3.01-105-2013	Благоустройство территорий населенных пунктов	

Баланс территории проектируемого участка

Наименование территории	Ед.изм.	Кол-во	% к общей площади
Площадь участка под застройку	ГА	0,48	100%
Площадь застройки,	$М^2$	1536,47	32,01
Площадь отмостки	$М^2$	153,1	3,19
Площадь проездов, тротуаров и площадок	$М^2$	1785,24	37,19
Площадь озеленения	$М^2$	1325,68	27,62

Настоящий проект соответствует требованиям нормативных, экологических, санитарно-гигиенических, противопожарных документов и других норм, действующих на территории республики казахстан и обеспечивает безопасность продукции для жизни, здоровья людей, имущества, охрану окружающей среды.

Главный инженер проекта Каргалиев А.А.

Изм.	Кол.уч.	Лист	№док.	Подпись	Дата	П-00-23-04-ГП			
						Строительство творческого центра в селе Тайсойган Кызылкогинского района			
РАЗРАБ.		Шевлякова				Застройка и благоустройство участка	Стадия	Лист	Листов
ПРОВЕРИЛ		Каиргалиев					РП	1	15
Н.КОНТР.									
ГАП		Каиргалиев				Общие данные	ТОО "ПроектСтройИнжиниринг"		

Взам. инв. N | Подпись и дата | Инв.N подл.

Формат А3

Проектируемый объект

						П-00-23-04-ГП		
						Строительство творческого центра в селе Тайсойган Кызылкогинского района		
Изм.	Кол.уч.	Лист	№док.	Подпись	Дата			
РАЗРАБ.		Шевлякова				Застройка и благоустройство участка	Стадия	Лист	Листов
ПРОВЕРИЛ		Каиргалиев					РП	2	15
Н.КОНТР.									
ГАП		Каиргалиев				Ситуационная схема	ТОО "ПроектСтройИнжиниринг"		

Взам. инв. N

Подпись и дата

Инв.N подл.

Формат А3

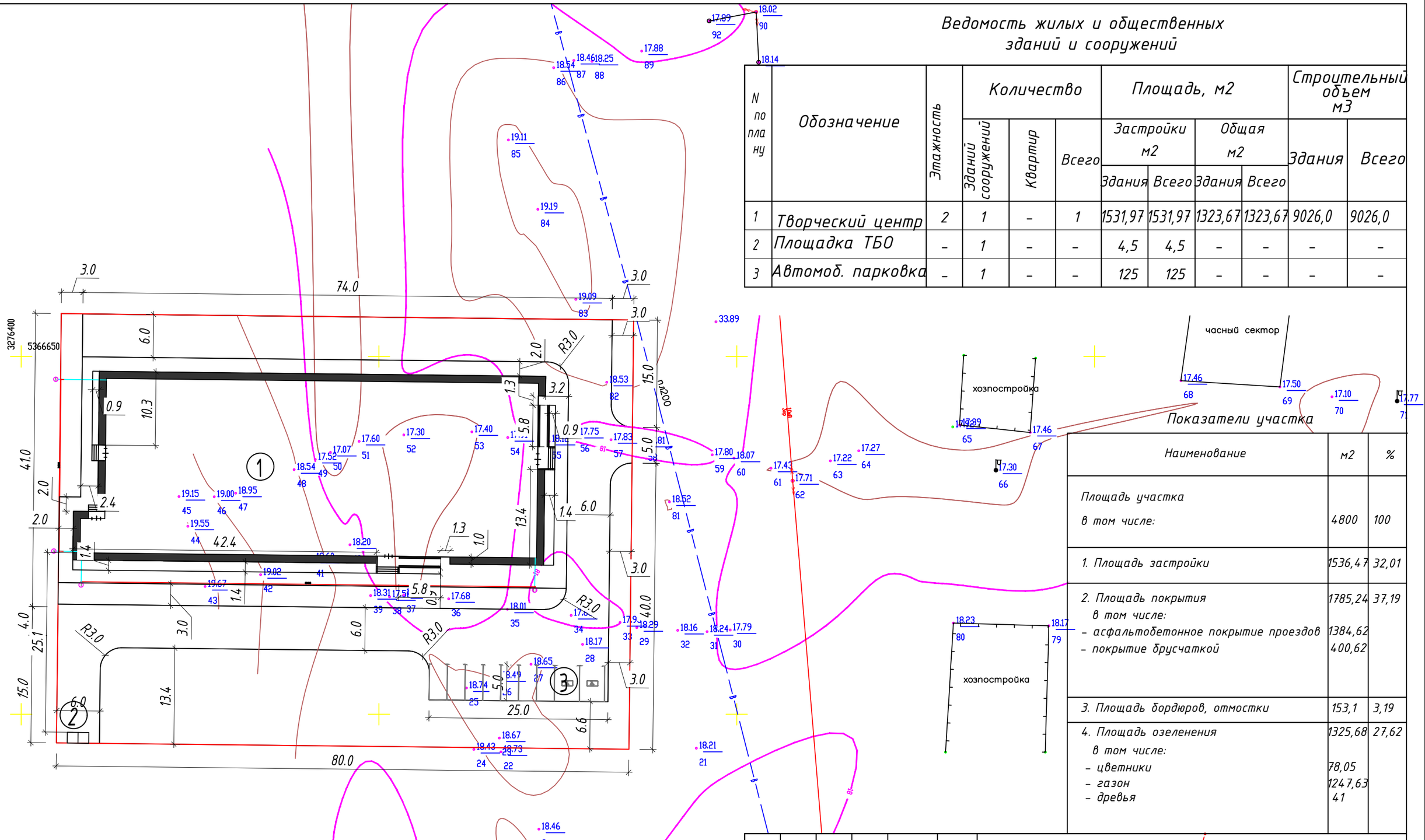

Ведомость жилых и общественных зданий и сооружений

N по плану	Обозначение	Этажность	Количество: Зданий сооружений	Количество: Квартир	Количество: Всего	Площадь, м2: Застройки м2: Здания	Площадь, м2: Застройки м2: Всего	Площадь, м2: Общая м2: Здания	Площадь, м2: Общая м2: Всего	Строительный объем м3: Здания	Строительный объем м3: Всего
1	Творческий центр	2	1	–	1	1531,97	1531,97	1323,67	1323,67	9026,0	9026,0
2	Площадка ТБО	–	1	–	–	4,5	4,5	–	–	–	–
3	Автомоб. парковка	–	1	–	–	125	125	–	–	–	–

Показатели участка

Наименование	м2	%
Площадь участка	4800	100
в том числе:		
1. Площадь застройки	1536,47	32,01
2. Площадь покрытия	1785,24	37,19
в том числе:		
– асфальтобетонное покрытие проездов	1384,62	
– покрытие брусчаткой	400,62	
3. Площадь бордюров, отмостки	153,1	3,19
4. Площадь озеленения	1325,68	27,62
в том числе:		
– цветники	78,05	
– газон	1247,63	
– древья	41	

ПРИМЕЧАНИЯ.

1. Вертикальная планировка на проектируемом участке разработана на материалах топографической съемки М1:500, выполненной
2. Разбивку осей проектируемого здания вести от границ участка.
3. Привязка проектируемого здания дана по осям.
4. Ширина отмостки 1,0м.
5. Радиус закругления бортового камня принят равным 6,0м; 3,0м
6. Размеры на разбивочном плане даны в метрах.

Изм.	Кол.уч.	Лист	№док.	Подпись	Дата
РАЗРАБ.		Шевлякова			
ПРОВЕРИЛ		Каиргалиев			
Н.КОНТР.					
ГАП		Каиргалиев			

П-00-23-04-ГП

Строительство творческого центра в селе Тайсойган Кызылкогинского района

Застройка и благоустройство участка

Стадия	Лист	Листов
РП	3	15

Разбивочный план М1:500

ТОО "ПроектСтройИнжиниринг"

Взам. инв. N | Подпись и дата | Инв.N подл.

Формат А3

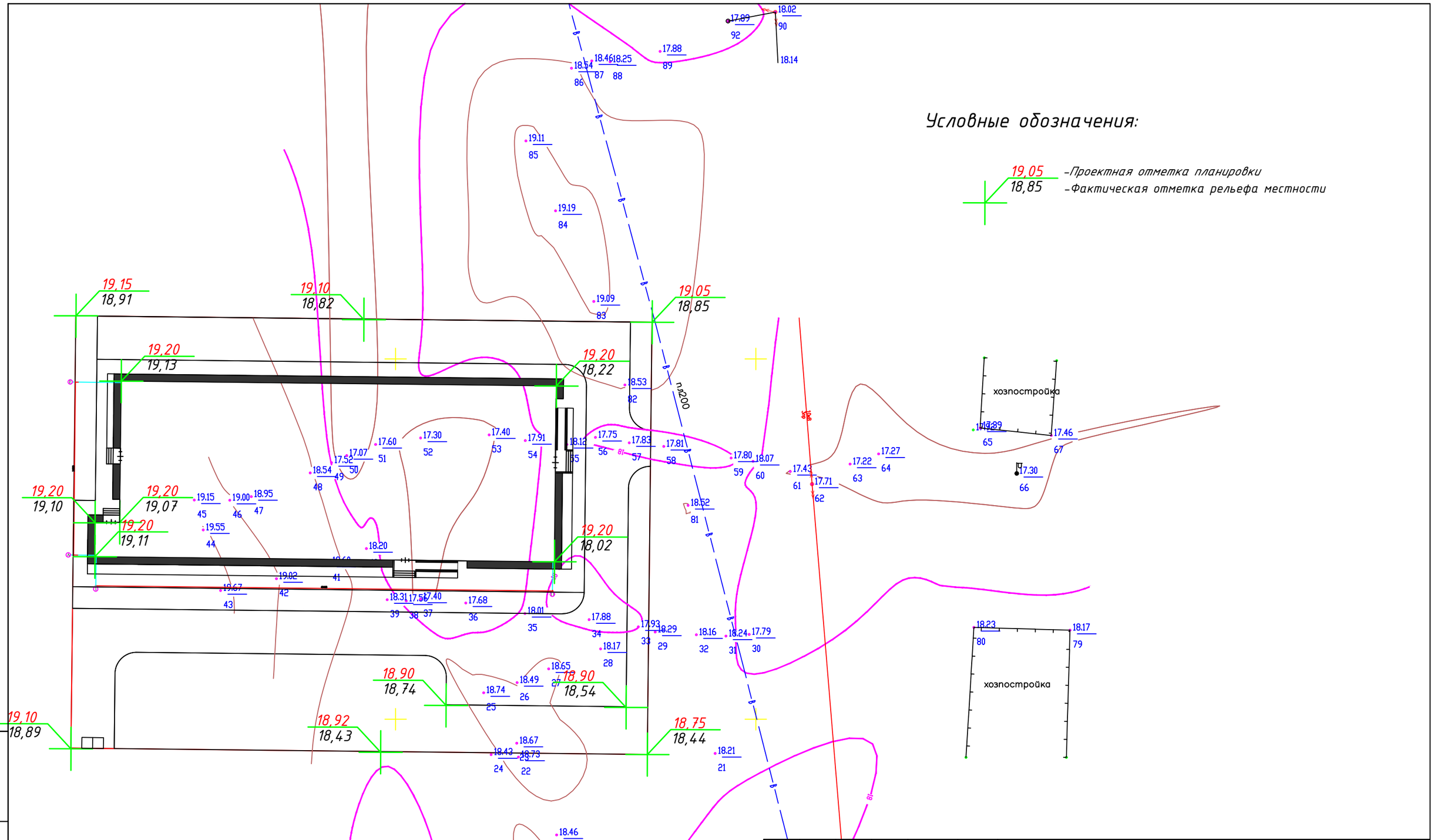

						П-00-23-04-ГП		
						Строительство творческого центра в селе Тайсойган Кызылкогинского района		
Изм.	Кол.уч.	Лист	№док.	Подпись	Дата			
РАЗРАБ.		Шевлякова				Застройка и благоустройство участка	Стадия	Лист	Листов
ПРОВЕРИЛ		Каиргалиев					РП	4	15
Н.КОНТР.									
ГАП		Каиргалиев				План организации рельефа М1:500	ТОО "ПроектСтройИнжиниринг"		

Взам. инв. N

Подпись и дата

Инв.N подл.

Формат А3

Условные обозначения:

Разница между отметками +0,07 | 33,80 –Проектная отметка планировки
33,73 –Фактическая отметка рельефа местности

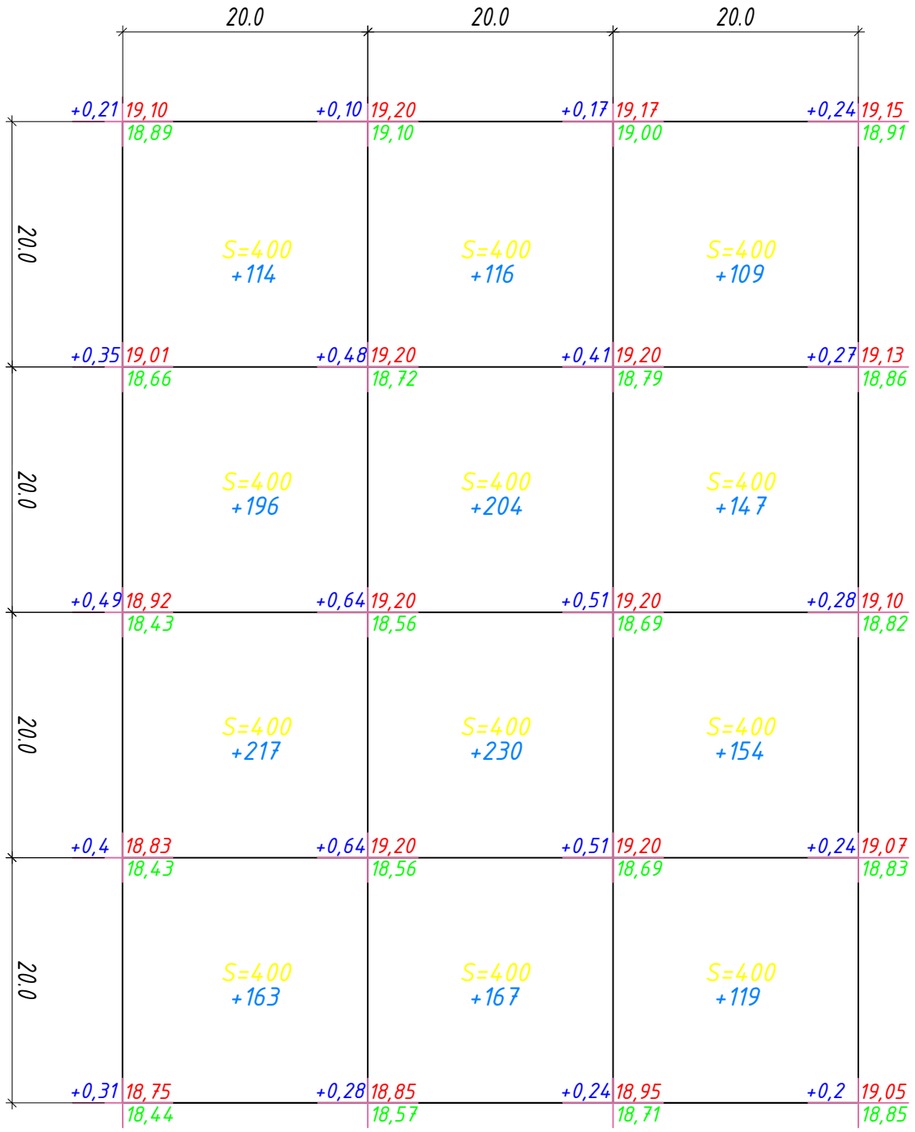

Итого,м³					Итого,м³	
	Насыпь	+690	+717	+529		1936
	Выемка	0	0	0		0

ВЕДОМОСТЬ ОБЪЕМОВ ЗЕМЛЯНЫХ МАСС

Наименование грунта	Количество, м³				Примечания
	Заводская территория		Предзаводская территория		
	Насыпь (+)	Выемка (–)	Насыпь (+)	Выемка (–)	
1. Грунт планировки территории	1936				
2. Вытесненный грунт,		3987,23			
в т.ч. при устройстве:					
а) подземных частей зданий и сооружений		3450			
б) автодорожных покрытий		537,23			
в) ж.д. путей		———			
г) подземных сетей		———			
д) водоотводных сооружений		———			
е) плодородной почвы на участках озеленения		———			
3. Грунт для устройства высоких полов зданий		———			
и обвалований сооружений					
4. Поправка на уплотнение	193,6				
Всего природного	2129,6	3987,23			
5.Недостаток пригодного грунта	1857,63				
6. Грунт, не пригодный для устройства насыпи					
оснований зданий, сооружений и подлежащих					
удалению с территории (торф)					
7. Плодородный грунт, всего, в т.ч.:		———			
а)используемый для озеленения территории	249,526				
б) избыток плодородного грунта		249,526			
(рекультивация земель)					
8. Итого перерабатываемого грунта	4236,756	4236,756			

Изм.	Кол.уч.	Лист	№док.	Подпись	Дата
РАЗРАБ.		Шевлякова			
ПРОВЕРИЛ		Каиргалиев			
Н.КОНТР.					
ГАП		Каиргалиев			

П-00-23-04-ГП

Строительство творческого центра в селе Тайсойган Кызылкогинского района

Застройка и благоустройство участка

Стадия	Лист	Листов
РП	5	15

План земляных масс М1:500

ТОО "ПроектСтройИнжиниринг"

Взам. инв. N | Подпись и дата | Инв.N подл.

Формат А3

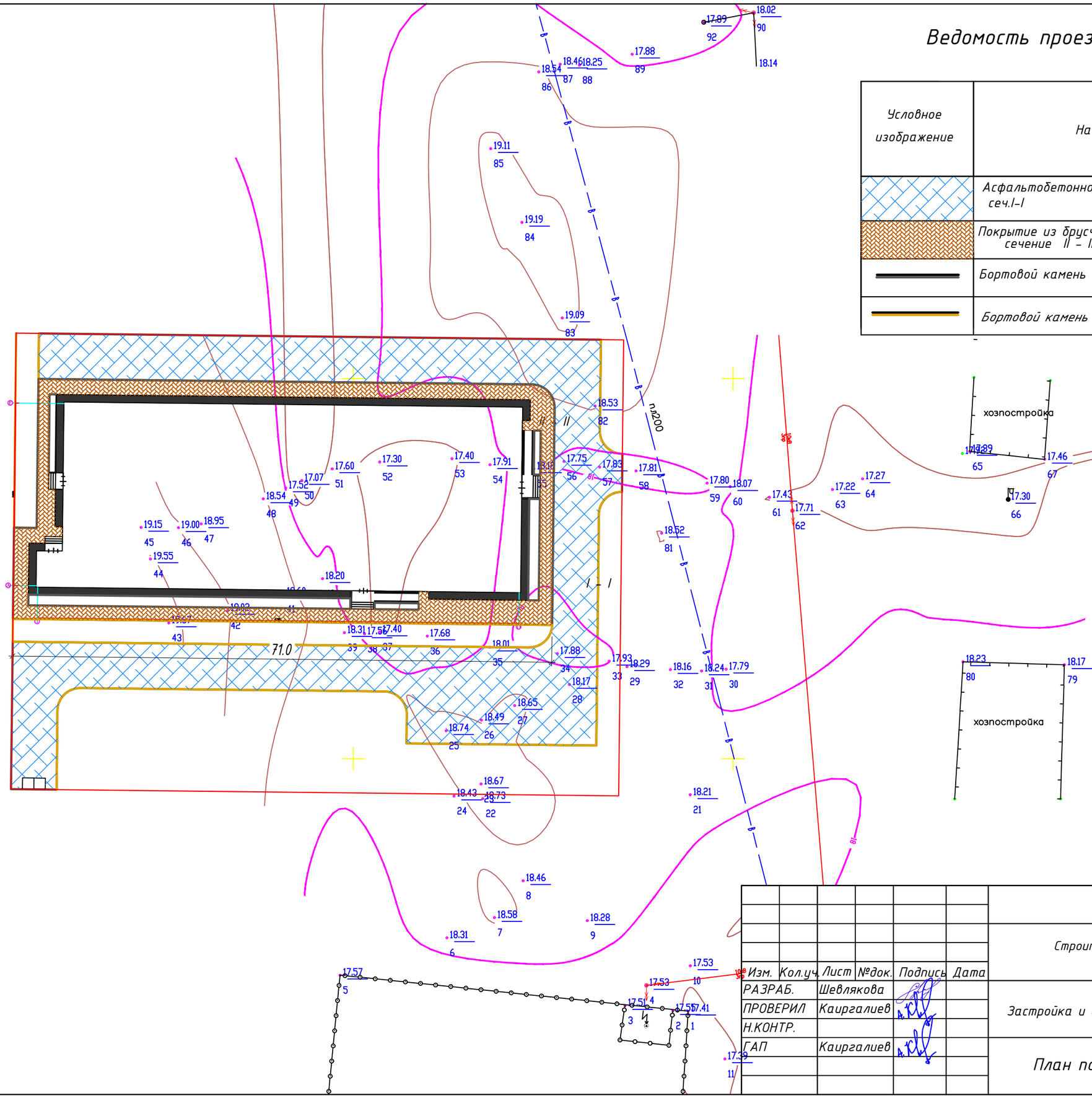

Ведомость проездов, дорожек, площадок.

Условное изображение	Наименование	Площадь покрытия	Бордюр из бортового камня	
		м2	тип	кол-во пог.м.
	Асфальтобетонное покрытие проездов сеч.I-I	1384,11	—	—
	Покрытие из брусчатки дорожек, площадки сечение II – II	400,625	—	—
	Бортовой камень пог.м.	—	Бр 300.30.15	299
	Бортовой камень пог.м.	—	БР 100.20.8	319

Изм.	Кол.уч.	Лист	№док.	Подпись	Дата	П-00-23-04-ГП		
						Строительство творческого центра в селе Тайсойган Кызылкогинского района		
РАЗРАБ.		Шевлякова				Застройка и благоустройство участка	Стадия	Лист	Листов
ПРОВЕРИЛ		Каиргалиев					РП	6	15
Н.КОНТР.								
ГАП		Каиргалиев				План покрытия М1:500	ТОО "ПроектСтройИнжиниринг"	

Взам. инв. N

Подпись и дата

Инв.N подл.

Формат А3

сечение I – I

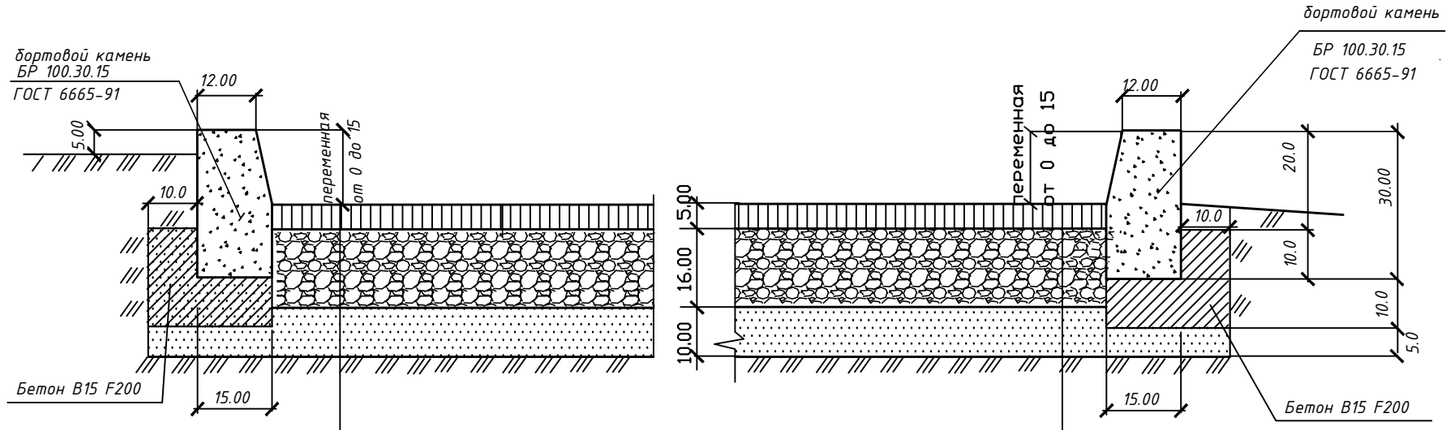

горячая среднезернистая асфальтобетонная смесь (ГОСТ 9128-2013) тип Б марки II СТ РК 1225 – 5.0 см
розлив вязкого битума БНД 90/130 ГОСТ 22245-90 норма расхода 0,5 т на 1000м2
щебень R=600 кг/см2 ГОСТ 8267-93* – 16.0 см
песок крупнозернистый ГОСТ 8736–2014 – 10 см
уплотненный грунт основания (к= 0,98)

сечение II – II

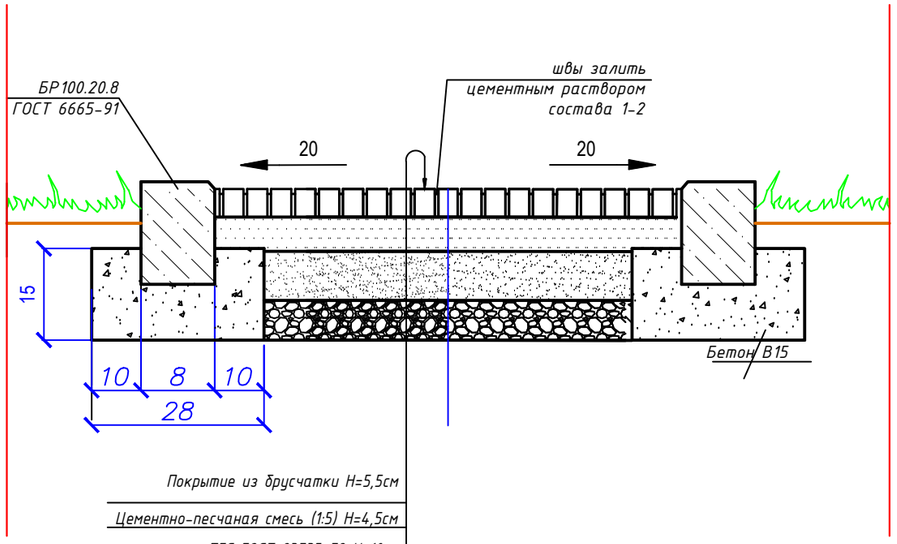

Покрытие из брусчатки Н=5,5см
Цементно-песчаная смесь (1:5) Н=4,5см
ПГС ГОСТ 23735-79 Н=10см
Щебень фракционированный 20-40, М600 – 7 см
Уплотненый грунт купл. 0,98

Взам. инв. N	Подпись и дата	Инв.N подл.

Изм.	Кол.уч.	Лист	№док.	Подпись	Дата	П-00-23-04-ГП		
						Строительство творческого центра в селе Тайсойган Кызылкогинского района		
РАЗРАБ.		Шевлякова				Застройка и благоустройство участка	Стадия	Лист	Листов
ПРОВЕРИЛ		Каиргалиев					РП	7	15
Н.КОНТР.								
ГАП		Каиргалиев				Сечения I-I. II-II	ТОО "ПроектСтройИнжиниринг"	

Формат А3

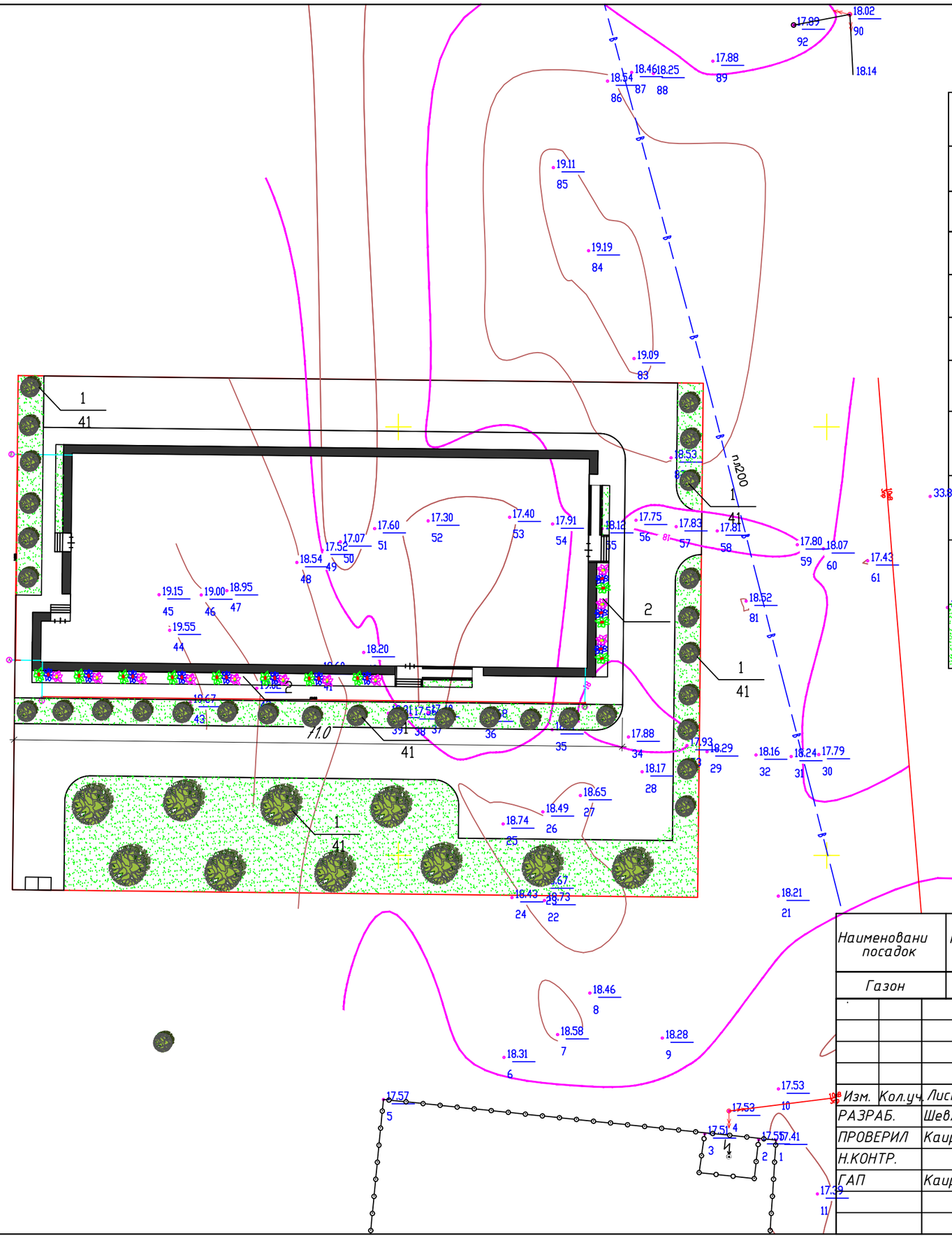

Ведомость элементов озеленения

N п.п.	Наименование породы и вида насаждения	Кол-во по участ	Возр. тет	Примечание
	Деревья			
1	Клен ясенелистный шт	41	5	саженцы с комом 0,4 X 0,5м
	Цветники, газон			
2	Цветники однолетники шт/м2	374,64 / 78,05	–	48 шт на 1 м2
3	Газон (житняк ширококолосый) кг/га	3,6 / 0,12	–	30 кг на 1 га

Условные обозначения

Обозначение	Наименование
	Рядовая посадка деревьев
1 / 41	Номер присвоенный породе Количество штук в группе
	Газон / цветы однолетники

Ведомость посадочных ям

Наименовани посадок	V кома м	Ед. изм	Размер Посадочных ям, м	Объемы ямы,м	Площадь ямы, м	Расход растительной земли при замене 100%	Кол-во саженцев шт.	Всего
Газон	——	M^2				0,2	1247,63	249,526

Изм.	Кол.уч.	Лист	№док.	Подпись	Дата
РАЗРАБ.		Шевлякова			
ПРОВЕРИЛ		Каиргалиев			
Н.КОНТР.					
ГАП		Каиргалиев			

П-00-23-04-ГП

Строительство творческого центра в селе Тайсойган Кызылкогинского района

Застройка и благоустройство участка

Стадия	Лист	Листов
РП	8	15

План озеленения М1:500

ТОО "ПроектСтройИнжиниринг"

Взам. инв. N

Подпись и дата

Инв.N подл.

Формат А3

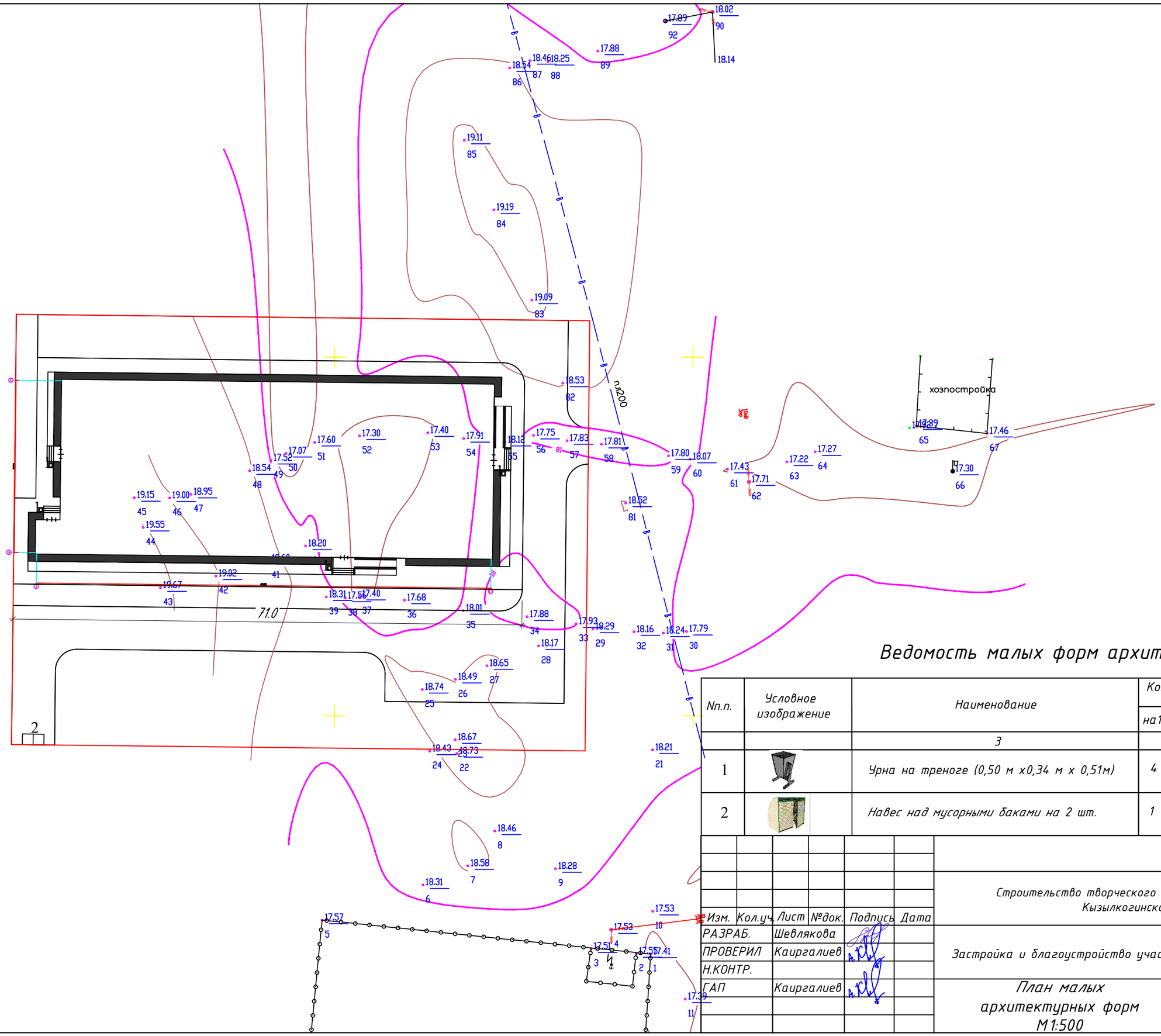

Ведомость малых форм архитектуры

Nп.п.	Условное изображение	Наименование	Кол-во шт. на1	Кол-во шт. всего	Примечание
		3	4		5
1		Урна на треноге (0,50 м х0,34 м х 0,51м)	4	4	8601-0303-0201
2		Навес над мусорными баками на 2 шт.	1	1	8601-0307-0103

Изм.	Кол.уч.	Лист	№док.	Подпись	Дата				
						П-00-23-04-ГП			
						Строительство творческого центра в селе Тайсойган Кызылкогинского района			
РАЗРАБ.		Шевлякова				Застройка и благоустройство участка	Стадия	Лист	Листов
ПРОВЕРИЛ		Каиргалиев					РП	9	15
Н.КОНТР.									
ГАП		Каиргалиев				План малых архитектурных форм М1:500	ТОО "ПроектСтройИнжиниринг"		

Взам. инв. N

Подпись и дата

Инв.N подл.

Формат А3

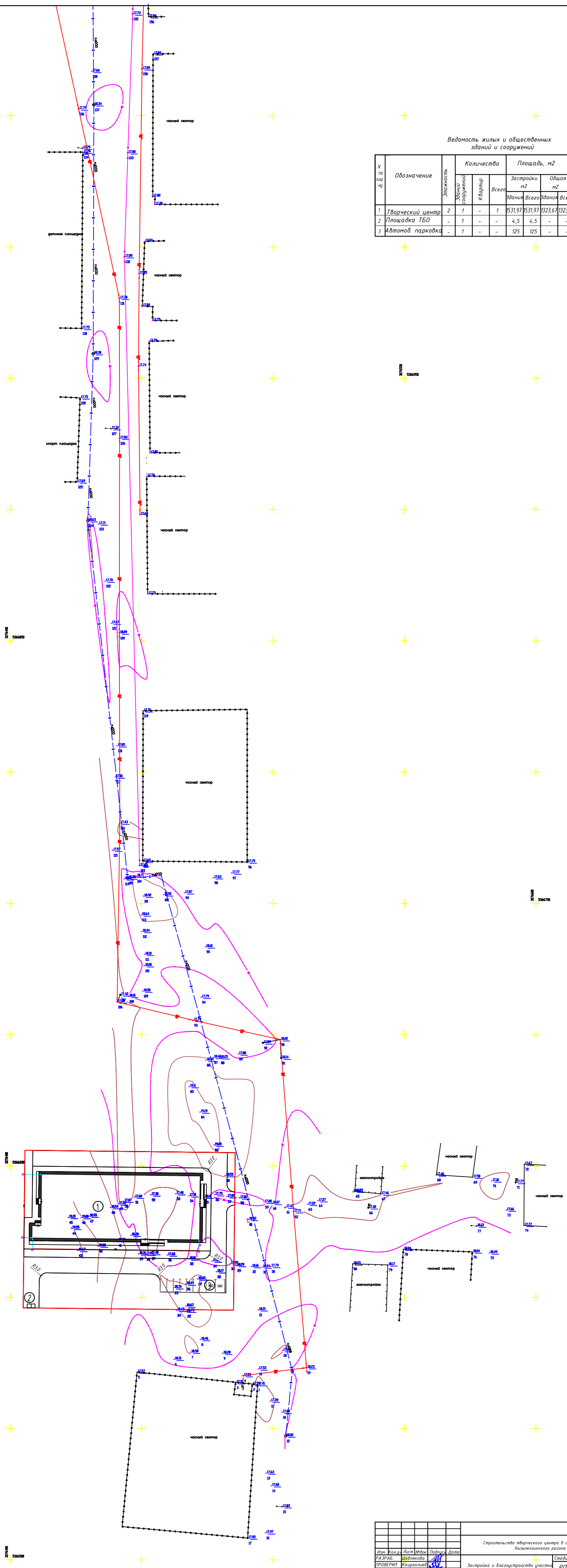

Ведомость жилых и общественных зданий и сооружений

N по плану	Обозначение	Этажность	Количество			Площадь, м2				Строительный объем м3	
			Зданий сооружений	Квартир	Всего	Застройки м2		Общая м2		Здания	Всего
						Здания	Всего	Здания	Всего		
1	Творческий центр	2	1	-	1	1531,97	1531,97	1323,67	1323,67	9026,0	9026,0
2	Площадка ТБО	-	1	-	-	4,5	4,5	-	-	-	-
3	Автомоб. парковка	-	1	-	-	125	125	-	-	-	-

							П-00-23-04-ГП		
							Строительство творческого центра в селе Тайсойган Кызылкогинского района		
Изм.	Кол.уч.	Лист	№док.	Подпись	Дата				
РАЗРАБ.		Шевлякова				Застройка и благоустройство участка	Стадия	Лист	Листов
ПРОВЕРИЛ		Каиргалиев					РП	10	15
Н.КОНТР.									
ГАП		Каиргалиев				Сводный план инженерных сетей М1:500	ТОО "ПроектСтройИнжиниринг"		

Формат А3

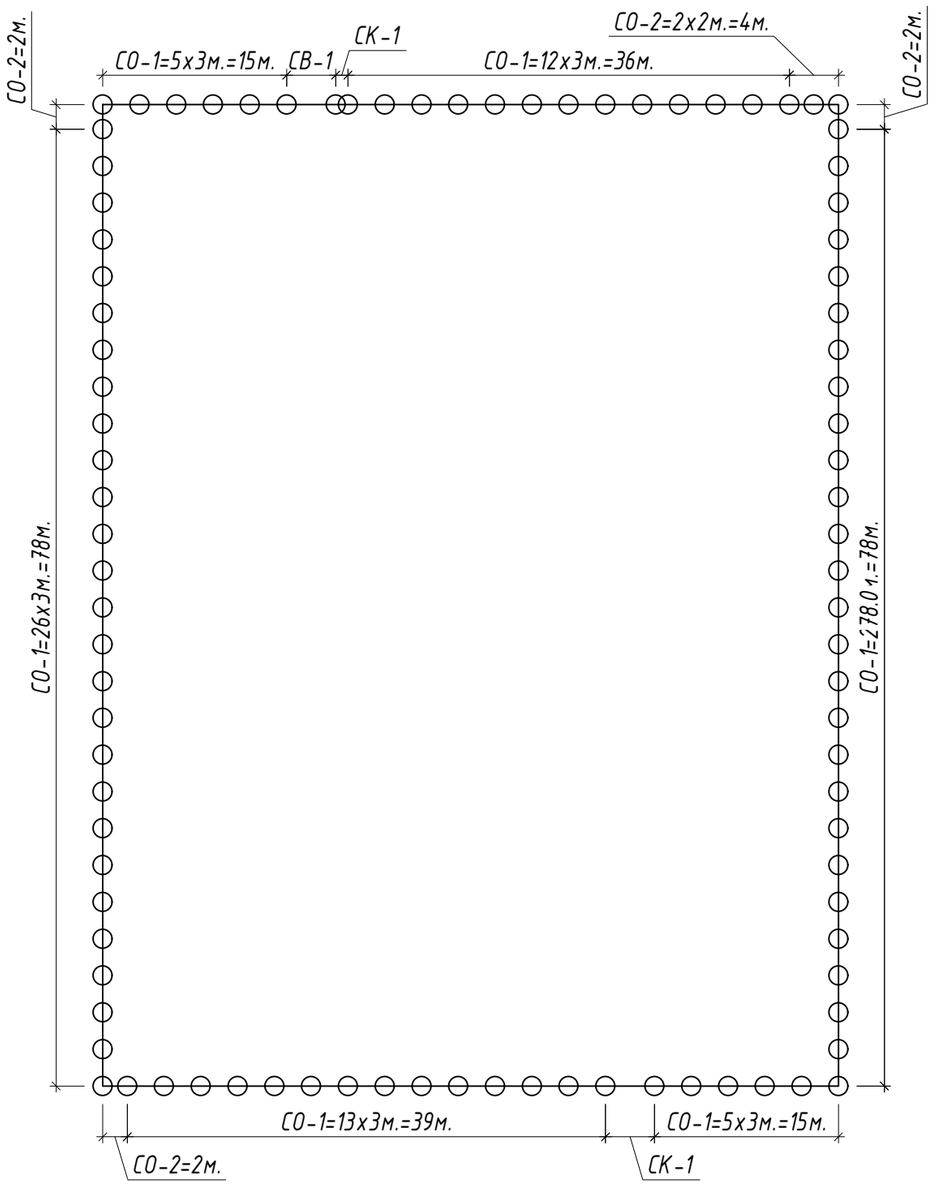

Металлическое ограждение

Поз.	Обозначение	Наименование	Кол	Масса ед. Кг	Приме-чание
1		Панель СО-1	87		
2		Панель СО-2	5		
3		Калитка СК-1	1		
4		Ворота СВ-1	2		
4		Стойка СТ1	91		
		Стойка угловая	4		
		Бетон м3	4,28		

Изм.	Кол.уч.	Лист	№док.	Подпись	Дата
РАЗРАБ.		Шевлякова			
ПРОВЕРИЛ		Каиргалиев			
Н.КОНТР.					
ГАП		Каиргалиев			

П-00-23-04-ГП

Строительство творческого центра в селе Тайсойган Кызылкогинского района

Застройка и благоустройство участка

Стадия	Лист	Листов
РП	11	15

План ограждения территории М1:500

ТОО "ПроектСтройИнжиниринг"

Взам. инв. N

Подпись и дата

Инв.N подл.

Формат А3

Стойка СТ–1

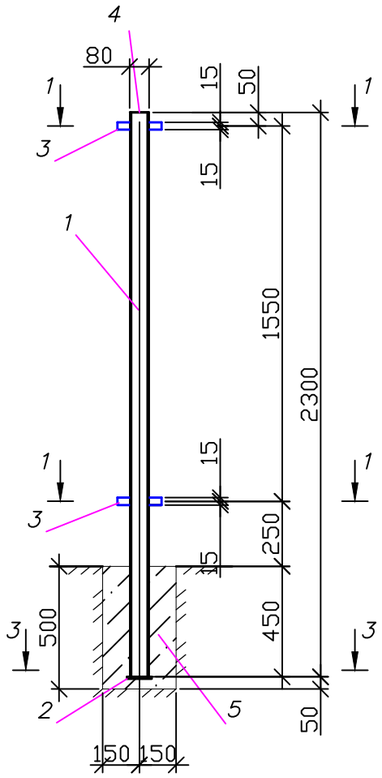

Стойка СТ–2

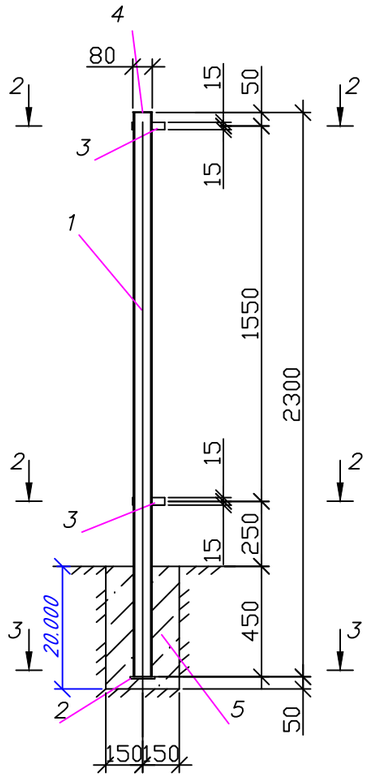

1–1
М 1:50

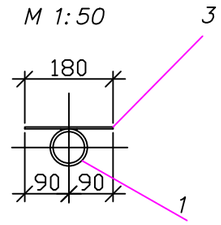

2–2
М 1:50

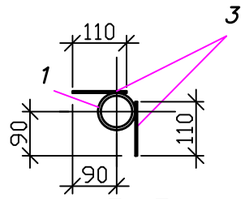

3–3
М 1:50

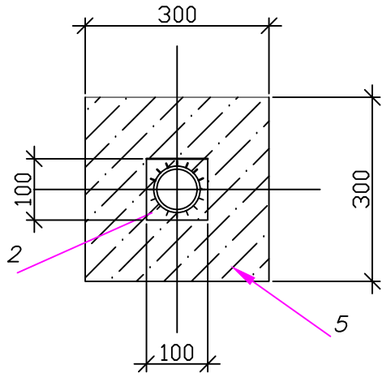

Фрагмент примыкания СО–1 к СТ–1. Вид сверху в разрезе

Секция ограждения СО–1

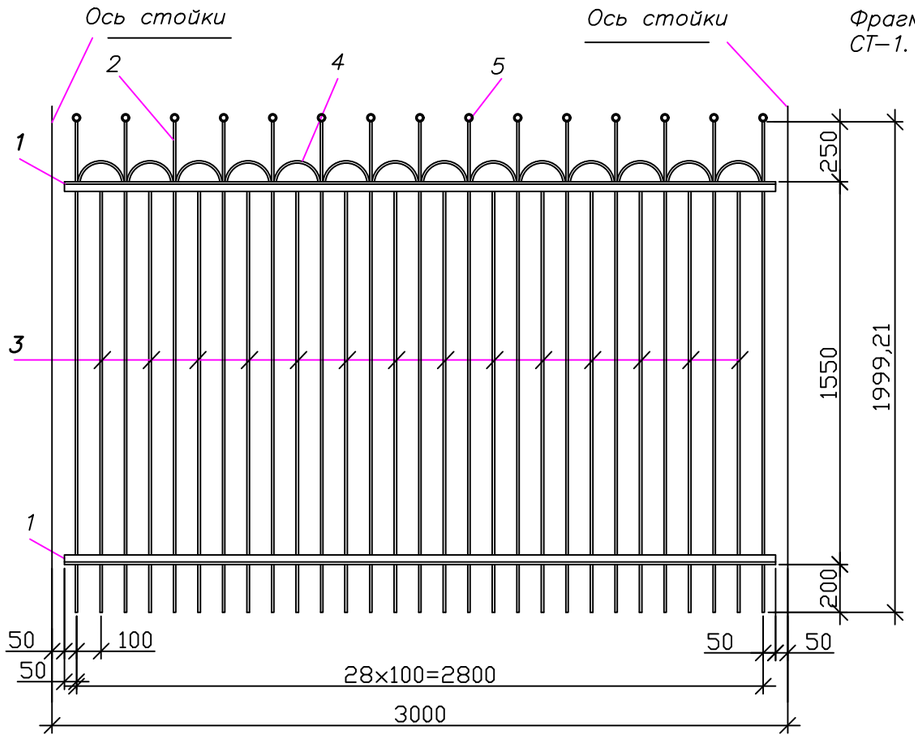

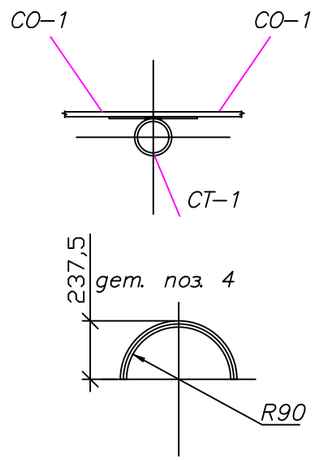

Спецификация материалов

Поз.	Обозначение	Наименование	Кол	Масса ед. Кг	Приме–чание
Стойка рядовая СТ–1 – кол. 91 шт.					
1	ГОСТ 10704*–91	Труба 76х5х2300 / ГОСТ10704–91	1	20,14	20,14
2	ГОСТ 19903*–74	Лист –3х100. L=100мм	1	0,24	0,24
3	ГОСТ 19903*–74	Лист –4х30. L=180мм	2	0,17	0,34
4	ГОСТ 19903–74	Заглушка ЛИСТ–2х80,L=80мм	1	0,1	0,1
Стойка угловая СТ–2 – кол. 4 шт.					
1	ГОСТ 10704*-91	Труба 76х5х2300 / ГОСТ10704–91	1	20,14	20,14
2	ГОСТ 19903*-74	Лист –3х100 L=100мм	1	0,24	0,24
3	ГОСТ 19903*-74	Лист –4х30 L=110мм	4	0,10	0,4
4	ГОСТ 19903–74	Заглушка ЛИСТ–2х80,L=80мм	1	0,1	0,1
Секция ограждения СО–1 – кол. 87шт.					
1	ГОСТ 8509–93	∟ 32х4 L=2900мм.	2	6,38	12,76
2	ГОСТ 5781–82	ø10АI L=2000мм.	15	1,23	18,45
3	ГОСТ 5781–82	ø10АI L=1755мм.	14	1,08	15,12
4	ГОСТ 5781–82	ø10АI L=280мм.	14	0,17	2,38
5	ГОСТ 3262–75	Труба 15х2,8х10 ГОСТ 3262–75	15	0,012	0,18
		В–Ст 3 сп ГОСТ10705–80			

1. Антикоррозионную защиту конструкций произв. в соответствии с требованиями СНиП 2.01–19–2004 " Защита строительных конструкций от коррозии."
Поверхность конструкций очистить от окалины, ржавчины и окрасить эмалью ПФ 1889– за 2 раза
2. * – Размер для справок

Изм.	Кол.уч.	Лист	№док.	Подпись	Дата
РАЗРАБ.		Шевлякова			
ПРОВЕРИЛ		Каиргалиев			
Н.КОНТР.					
ГАП		Каиргалиев			

П-00-23-04-ГП

Строительство творческого центра в селе Тайсойган Кызылкогинского района

Застройка и благоустройство участка

Стадия	Лист	Листов
РП	12	15

Секция СО-1, Спецификация

ТОО "ПроектСтройИнжиниринг"

Взам. инв. N | Подпись и дата | Инв.N подл.

Формат А3

Спецификация материалов

Поз.	Обозначение	Наименование	Кол	Масса ед. Кг	Приме-чание
Секция ограждения СО–2 – 5					
1	ГОСТ 8509–93	∟ 32х4 L=1900мм.	2	3,63	7,26
2	ГОСТ 5781–82	ø10АI L=2000мм.	10	1,23	12,3
3	ГОСТ 5781–82	ø10АI L=1755мм.	18	1,08	19,44
4	ГОСТ 5781–82	ø10АI L=280мм.	9	0,17	1,53
5	ГОСТ 3262–75	Труба 15х2,8х10 / ГОСТ 3262–75	10	0,012	0,12

Секция ограждения СО – 2

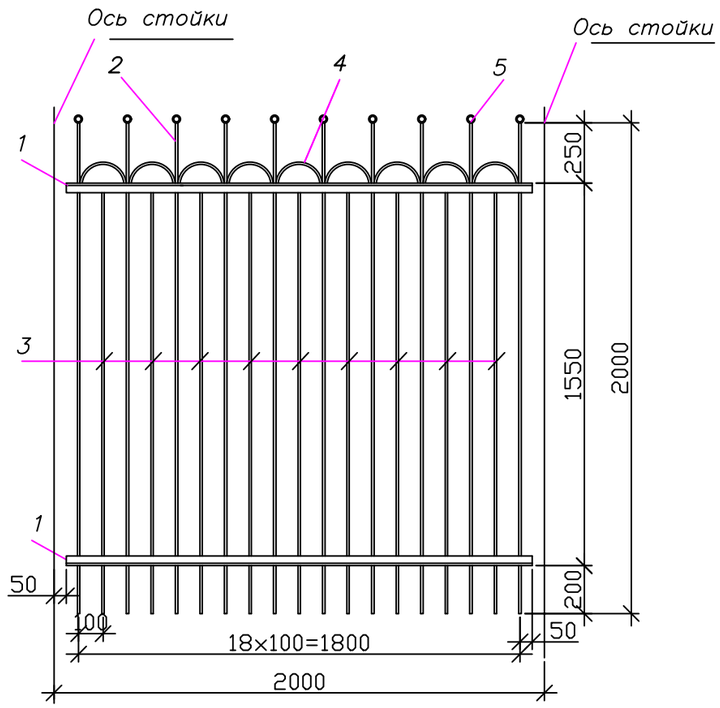

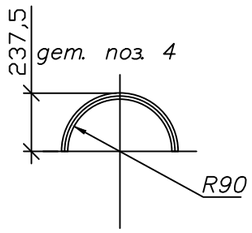

1. Антикоррозионную защиту конструкций произв. в соответствии с требованиями СНиП 2.01–19–2004 " Защита строительных конструкций от коррозии."
Поверхность конструкций очистить от окалины, ржавчины и окрасить эмалью ПФ 1889– за 2 раза
2. * – Размер для справок

						П-00-23-04-ГП		
						Строительство творческого центра в селе Тайсойган Кызылкогинского района		
Изм.	Кол.уч.	Лист	№док.	Подпись	Дата			
РАЗРАБ.		Шевлякова				Застройка и благоустройство участка	Стадия	Лист	Листов
ПРОВЕРИЛ		Каиргалиев					РП	13	15
Н.КОНТР.								
ГАП		Каиргалиев				Секция СО-2, Спецификация	ТОО "ПроектСтройИнжиниринг"		

Взам. инв. N

Подпись и дата

Инв.N подл.

Формат А3

Секции ворот СВ–1 в сборе

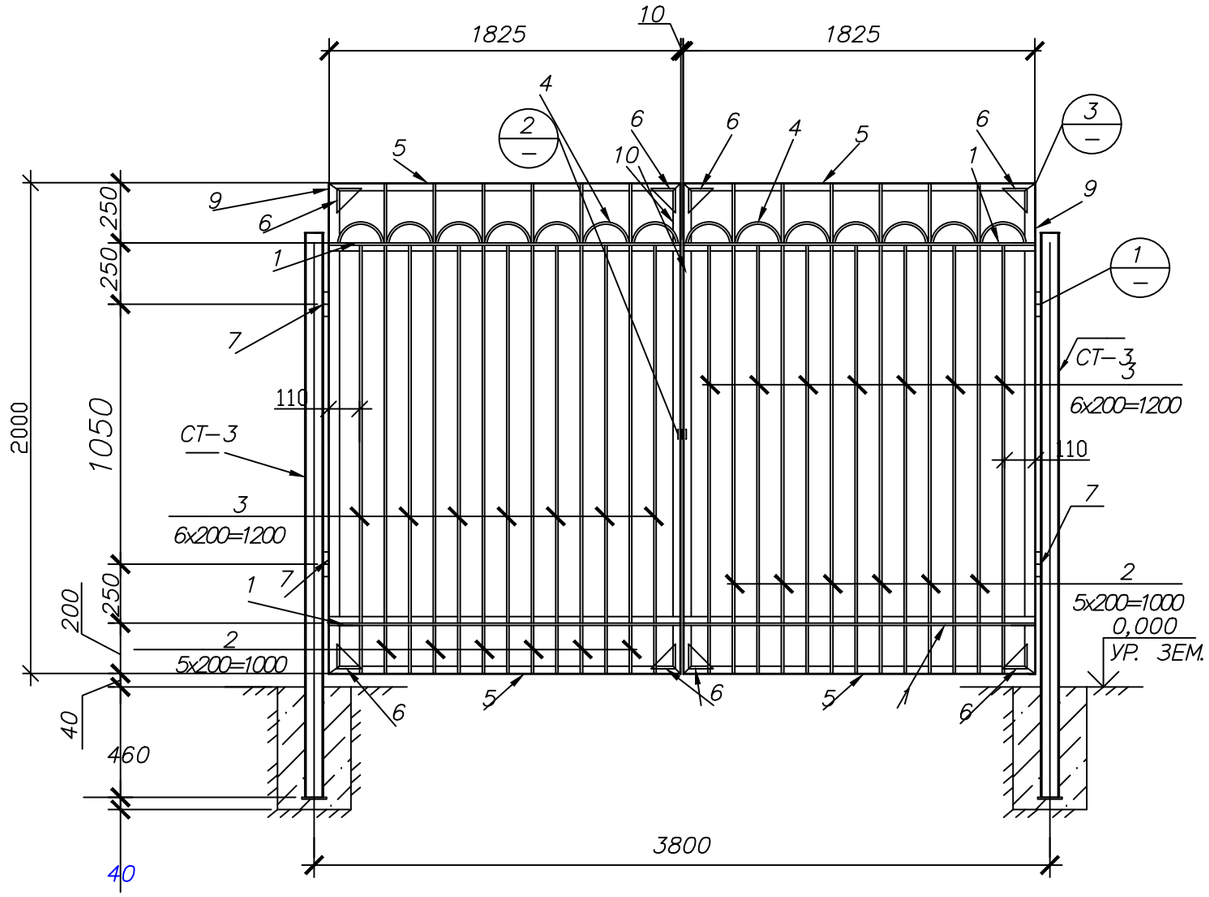

Спецификация материалов

Поз.	Обозначение	Наименование	Кол	Масса ед. кг	Прим.
		Секция ворот СВ–1 (2 шт)			
1	ГОСТ 8509–93	∟ 32x4 L=1819мм.	2	4,00	8,0
2	ГОСТ 5781–82	ø10AI L=2000мм.	7	1,23	8,61
3	ГОСТ 5781–82	ø10AI L=1750мм.	8	1,08	8,64
4	ГОСТ 5781–82	ø10AI L=280мм.	8	0,15	1,2
5	ГОСТ 8509–93	Уголок 32x3 l=1825мм.	2	3,07	6,14
6	ГОСТ 19903–74*	◺ Лист 100x100x2мм.	4	0,08	0,32
7		Навес ø30 l=110мм.	2	0,25	0,5
8	ГОСТ 19903–74*	Лист 65x40x3мм.	1	0,061	0,061
9	ГОСТ 8510–86	Уголок 45x28x3 l=2000мм.	1	3,36	3,36
10	ГОСТ 8509–93	Уголок 32x3 l=2000мм.	1	2,92	2,92

(2) М 1:4

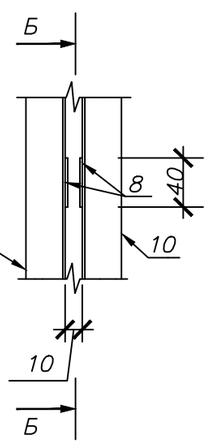

(3) М 1:4

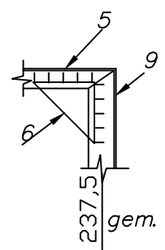

А–А
М 1:4

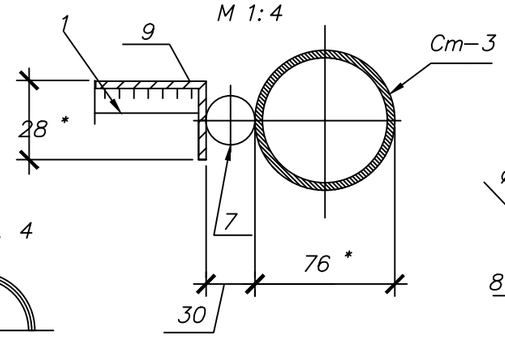

ВИД Б
М 1:4

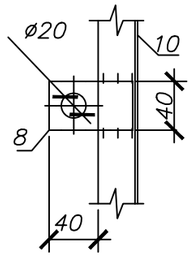

Деталь "навес"
Поз. 7

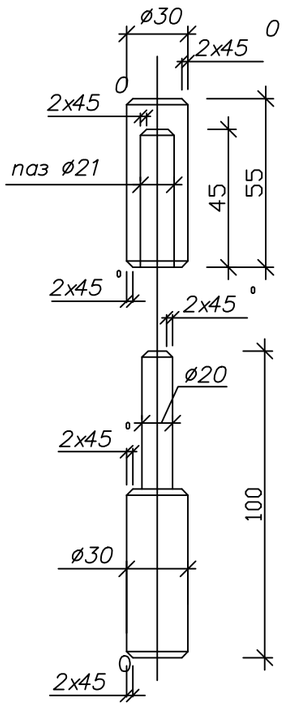

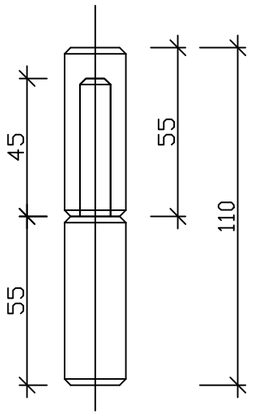

(1) М 1:4

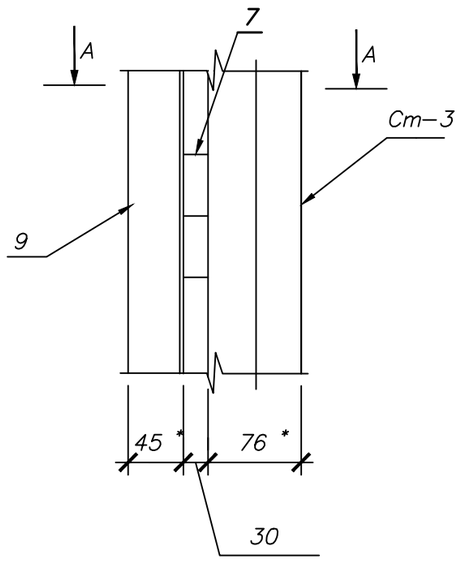

Изм.	Кол.уч.	Лист	№док.	Подпись	Дата	П-00-23-04-ГП		
						Строительство творческого центра в селе Тайсойган Кызылкогинского района		
РАЗРАБ.		Шевлякова				Застройка и благоустройство участка	Стадия	Лист	Листов
ПРОВЕРИЛ		Каиргалиев					РП	14	15
Н.КОНТР.								
ГАП		Каиргалиев				Секция СВ-1, Спецификация	ТОО "ПроектСтройИнжиниринг"	

Взам. инв. N | Подпись и дата | Инв.N подл.

Формат А3

Секция калитки СК–1 в сборе

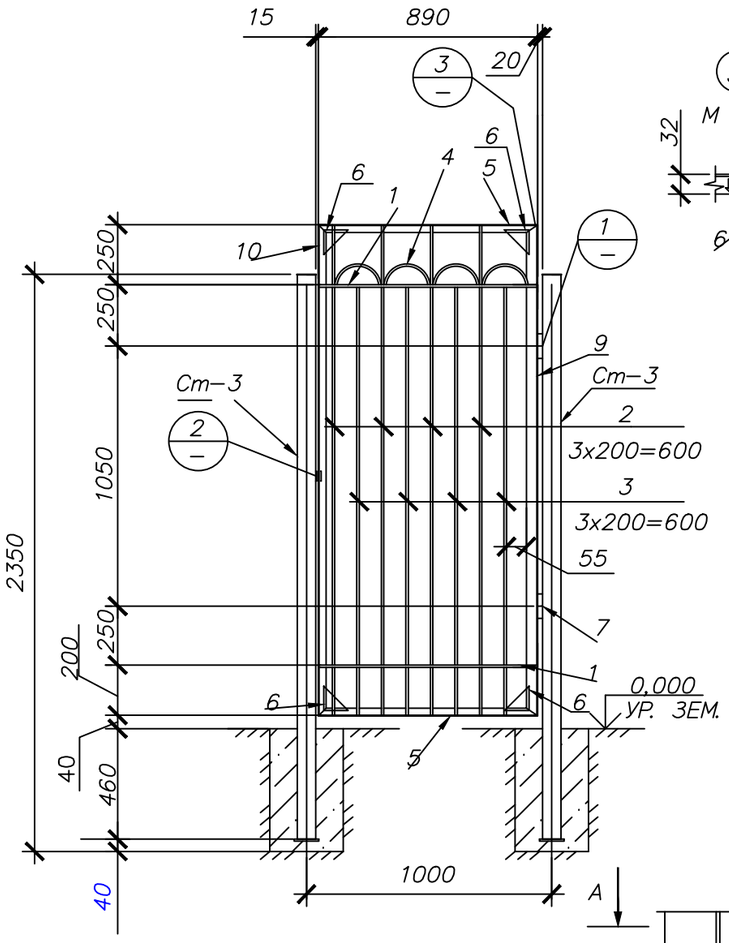

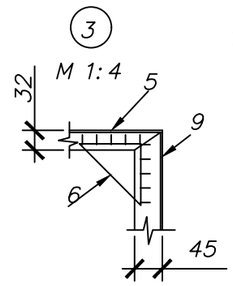

СТ–3

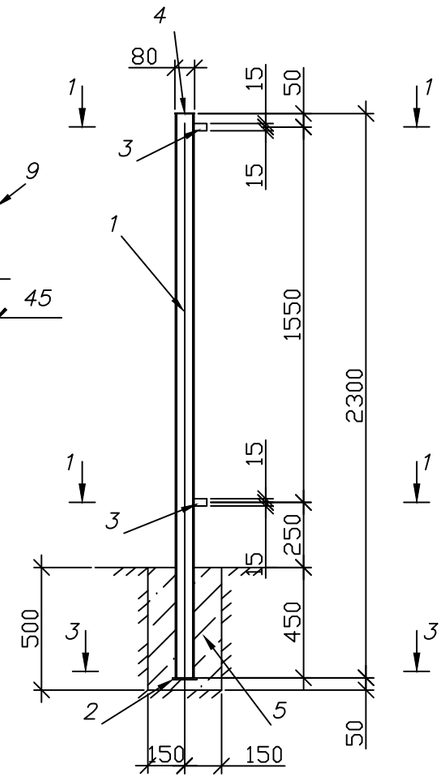

3–3

М 1:50

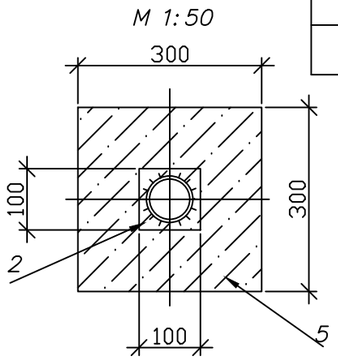

А–А

М 1:4

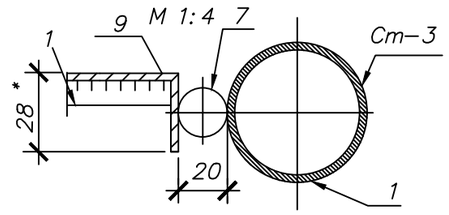

1–1

М 1:50

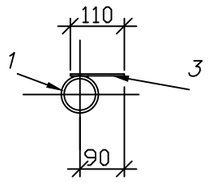

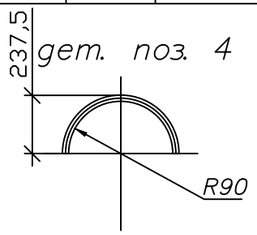

Деталь "навес"

Поз. 7

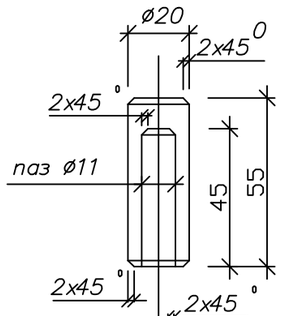

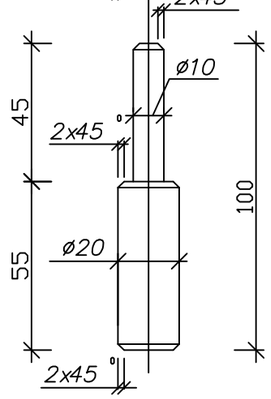

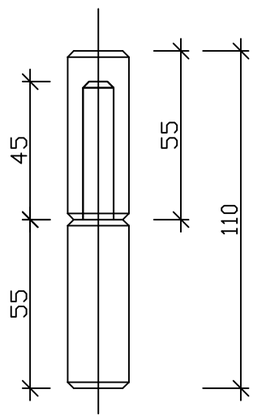

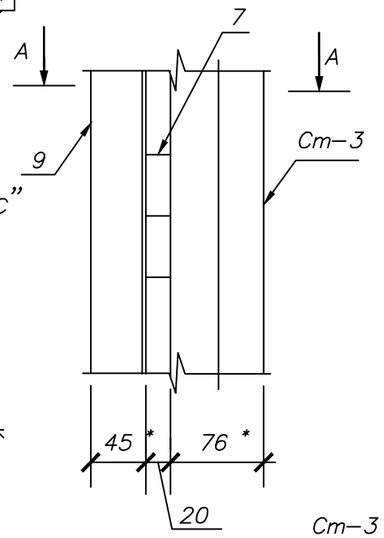

Б–Б

М 1:4

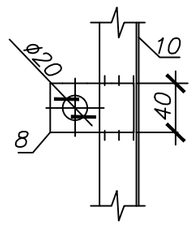

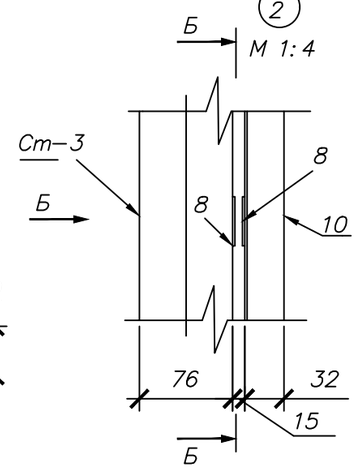

Спецификация материалов

Поз.	Обозначение	Наименование	Кол	Масса ед. кг	Прим.
		Секция калитки СК–1 (1 шт)			
1	ГОСТ 5781–82	ø10АI L=890мм.	2	0,55	1,1
2	ГОСТ 5781–82	ø10АI L=2000мм.	4	1,23	4,92
3	ГОСТ 5781–82	ø10АI L=1750мм.	4	1,08	4,32
4	ГОСТ 5781–82	ø10АI L=250мм.	4	0,15	0,6
5	ГОСТ 5781–82	Уголок 32x3 l=890мм.	2	1,3	2,6
6	ГОСТ 19903–74*	◺ Лист 100x100x2мм.	4	0,08	0,32
7	ГОСТ 5781–82	Навес ø20 l=110мм.	2	0,25	0,5
8	ГОСТ 19903–74*	Лист 80x40x3мм.	2	0,08	0,16
9	ГОСТ 8509–93	Уголок 45x28 l=2000мм.	1	3,36	3,36
10	ГОСТ 8509–93	Уголок 32x3 l=2000мм.	1	3,36	3,36
		Стойка ворот и калитки СТ–3 (3 шт)			
1	ГОСТ 10704–91	Труба 76x5x2300 / ГОСТ10704–91	1	20,2	20,2
2	ГОСТ 19903–74*	Лист –3x100 L=100мм	1	0,24	0,24
3	ГОСТ 19903–74*	Лист –4x30 L=110мм	2	0,10	0,20
4	ГОСТ 19903–74*	Заглушка ЛИСТ–2x80,L=80мм	1	0,1	0,1

1. Антикоррозионную защиту конструкций произв. в соответствии с требованиями СНиП 2.01–19–2004 " Защита строительных конструкций от коррозии."
Поверхность конструкций очистить от окалины, ржавчины и окрасить эмалью ПФ 1889– за 2 раза
2. * – Размер для справок

Изм.	Кол.уч.	Лист	№док.	Подпись	Дата
РАЗРАБ.		Шевлякова			
ПРОВЕРИЛ		Каиргалиев			
Н.КОНТР.					
ГАП		Каиргалиев			

П-00-23-04-ГП

Строительство творческого центра в селе Тайсойган Кызылкогинского района

Застройка и благоустройство участка

Стадия	Лист	Листов
РП	15	15

Секция СК-1, Спецификация

ТОО "ПроектСтройИнжиниринг"

Взам. инв. N | Подпись и дата | Инв.N подл.

Формат А3