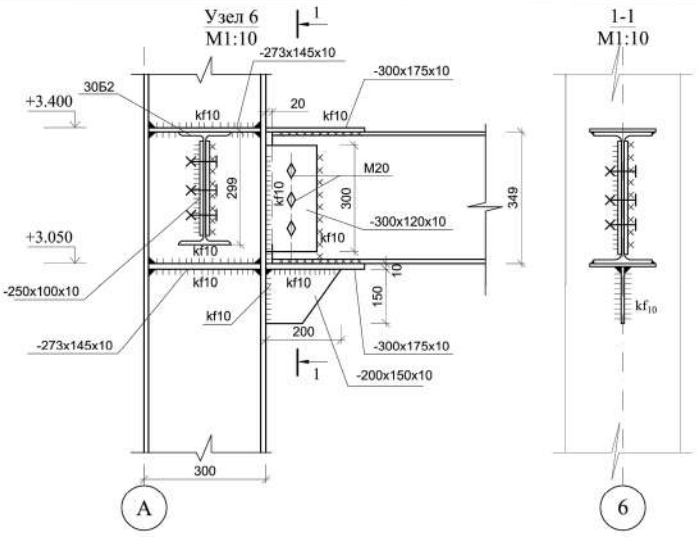

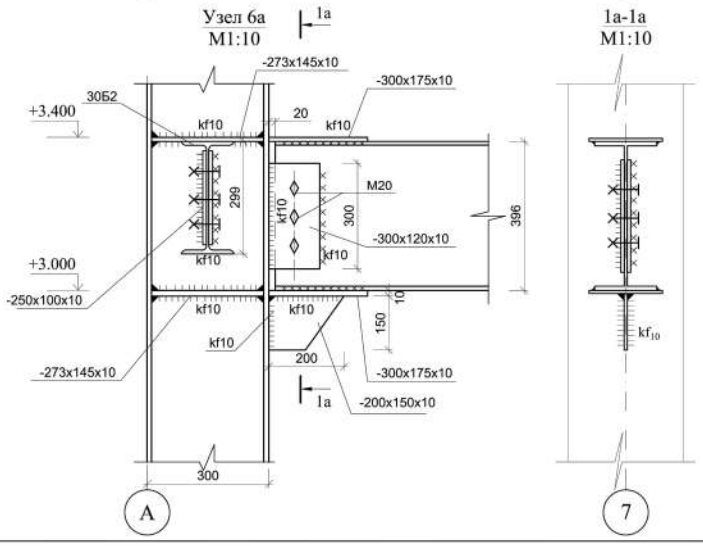

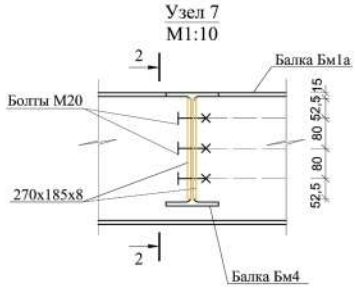

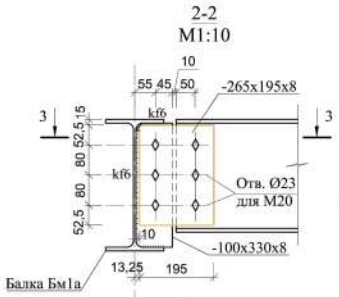

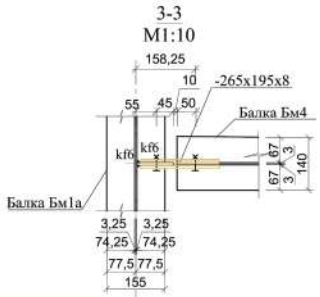

Привязан	П-00-23-01-КМ	
Разраб.	Ерболат Р.Р	
Проверил	Каиргалиев А.А.	
Инв№	ТОО "ПроектСтройИнжиниринг"	

Примечание:
1. Данный лист смотреть с листами КМ-6.
2. Соединение элементов конструкций выполнить полуавтоматической сваркой в среде углекислого газа проволокой d=1,4-2,0мм или ручной электродуговой электросваркой по ГОСТ 5264-80* электродами Э46А по ГОСТ 9467-75*.

Изм.	Кол. уч.	Лист	№ док.	Подпись	Дата			
						КМ		
						Привязка проектно-сметной документации на строительство спортивного комплекса в селе Коныстану Кызылкогинского района		
Проверил		Абдиканова Д.			14.04.21		Стадия	Лист	Листов
Разработал		Балатаев Д.У.			14.04.21		РП	17	
Норм. конт.		Отетилеуова			14.04.21	Узлы 6, 6а, 7 (Балочная клетка)	ТОО КБ "МунайГазИнжиниринг" г. Кызылорда, 2021г.		

Взам. инв.N | Подпись и дата | Инв.N подл.

А3(420x297)

Узел 8

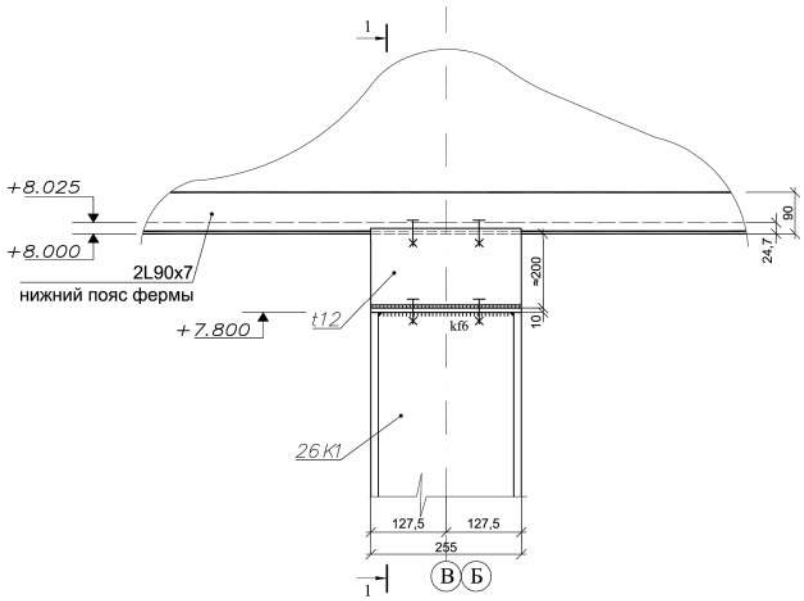

1-1

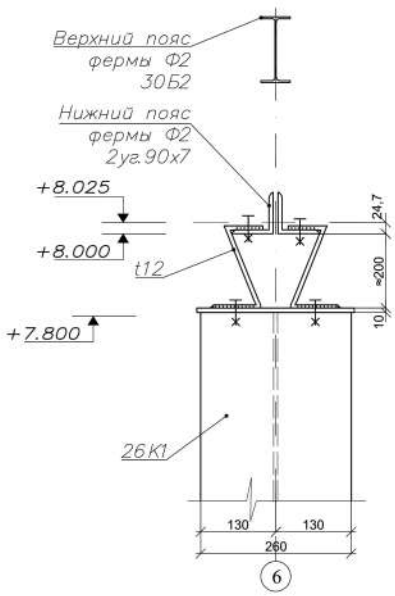

Узел 9, (9а)

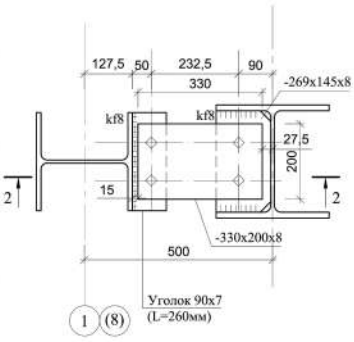

2-2
M1:10

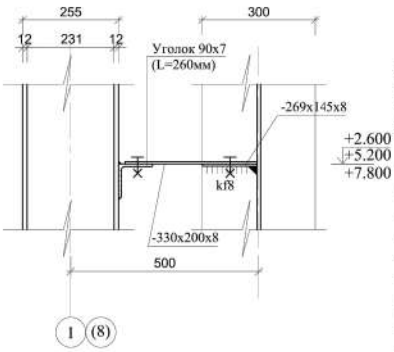

Примечание:
1. Данный лист смотреть с листами КМ-4, 6.
2. Соединение элементов конструкций выполнить полуавтоматической сваркой в среде углекислого газа проволокой d=1.4-2.0мм или ручной электродуговой электросваркой по ГОСТ 5264-80* электродами Э46А по ГОСТ 9467-75*.
3. Разрез 2-2 для узла "9а" листовой шарнир только отм. +7.800, для узла "9" на отм. +2.600, +5.200, +7.800.

Привязан	П-00-23-01-КМ		
Разраб.	Ерболат Р.Р		
Проверил	Каиргалиев А.А		
Инв№	ТОО "ПроектСтройИнжиниринг"		

Изм.	Кол. уч.	Лист	№ док.	Подпись	Дата				
						КМ			
						Привязка проектно-сметной документации на строительство спортивного комплекса в селе Коныстану Кызылкогинского района			
Проверила		Абдиканова			23.07.		Стадия	Лист	Листов
Выполнил		Балатаев Д.У.			23.07.		РП	18	
Норм. конт.		Айтбаева			23.07.	Узел 8, 9 (Листовой шарнир)	ТОО КБ "МунайГазИнжиниринг" г. Кызылорда, 2019г.		

Взам. инв.№ | Подпись и дата | Инв. подл. №

А3(420х297)

Ферма Ф1
М1:100

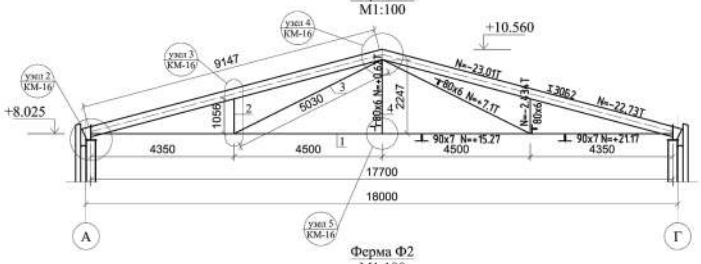

Ферма Ф2
М1:100

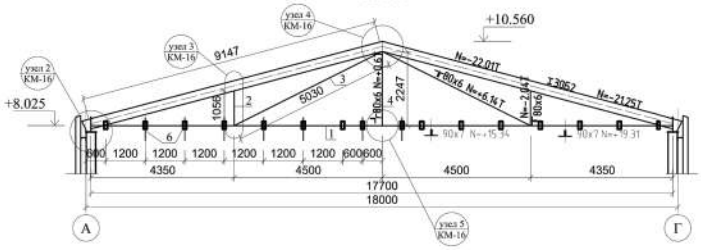

Горизонтальная связь ГС-1
М1:100

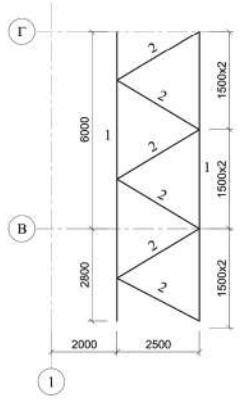

Спецификация конструктивных элементов

№ п/п	Обозначение	Наименование		Кол-во, шт.	Масса ед., кг.	Примеч.
Ф1		Ферма Ф1		5	1156,68	
1	ГОСТ 8509-93	2L 90x7	L=7950	2	153,28	306,56
2	ГОСТ 8509-93	2L 80x6	L=900	2	13,25	26,5
3	ГОСТ 8509-93	2L 80x6	L=4000	2	58,9	117,8
4	ГОСТ 8509-93	2L 80x6	L=2050	1	30,18	30,18
5	ГОСТ 26020-83	I 30Б2	L=9230	2	337,82	675,64
Ф2		Ферма Ф2		3	1173,48	
1	ГОСТ 8509-93	2L 90x7	L=7950	2	153,28	306,56
2	ГОСТ 8509-93	2L 80x6	L=900	2	13,25	26,5
3	ГОСТ 8509-93	2L 80x6	L=4000	2	58,9	117,8
4	ГОСТ 8509-93	2L 80x6	L=2050	1	30,18	30,18
5	ГОСТ 26020-83	I 30Б2	L=9230	2	337,82	675,64
6	ГОСТ 19903-2015	-60x185x12		16	1,05	16,8

Спецификация конструктивных элементов

№ п/п	Обозначение	Наименование		Кол-во, шт.	Масса ед., кг.	Примеч.
ГС-1		ГС-1		4	263,94	
1	ГОСТ 8509-93	L 80x6,	L=9110мм	2	67,05	134,1
2	ГОСТ 8509-93	L 80x6,	L=2940мм	6	21,64	129,84

Примечание:
1.Элементы фермы и связей выполнить из стали S235.
2.Сварка ручная электродуговая электродами типа Э-42 А ГОСТ9467-75* с катетом шва не менее толщины свариваемых элементов.
3. Металлические конструкции окрасить эмалевой краской ПФ-115 по ГОСТ6465-76* по грунту из лака ГФ-021 по ГОСТ25129-82* в соответствии со СН РК 2.01-01-2013 "Защита от коррозии".
4. Данный лист смотреть с листами КМ-4.
5. Фасонки S235, толщина t12. Расход фасонок смотреть в технической спецификации металла.
6. Узлы смотреть на листе КМ-16

Привязан П-00-23-01-КМ

Разраб. Ерболат Р.Р.
Проверил Каирбеков А.А.
ИнвN° ТОО "ПроектСтройИнжиниринг"

Изм.	Кол. уч.	Лист	№ док.	Подпись	Дата
Проверил	Абдиканова Д.				14.04.21
Разработал	Алдабергенов А.				14.04.21
Разработал	Балатаев Д.У.				14.04.21
Норм. конт.	Отепбергенова				14.04.21

КМ

Привязка проектно-сметной документации на строительство спортивного комплекса в селе Конырстану Кызылкогинского района

Стадия	Лист	Листов
РП	8	

Ферма Ф-1
Горизонтальная связь ГС-1

ТОО КБ "МунайГазИнжиниринг" г. Кызылорда, 2021 г.

Взам.инв.№ | Подпись и дата | Инв.№ подл.

Формат А3

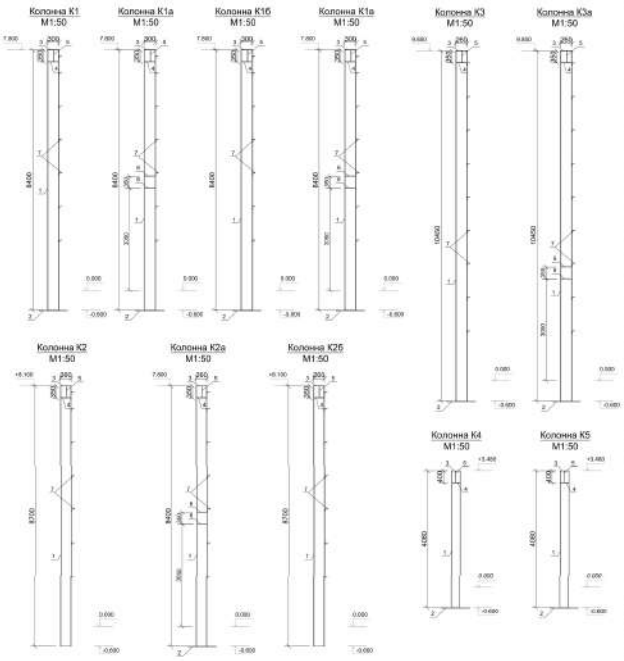

Спецификация конструктивных элементов

№ п/п	Обозначение	Наименование	Кол-во, шт	Масса ед., кг	Примеч
К1		Колонна К1	4	932,77	
1	ГОСТ 26020-83	⊐30К2 L=8400мм	1	808,92	
2	ГОСТ 19903-2015	-30x500x380	1	82,45	
3	ГОСТ 19903-2015	-20x300x380	1	14,2	
4	ГОСТ 19903-2015	-10x275x145	2	3,11	6,22
5	ГОСТ 19903-2015	-10x340x145	2	3,87	7,74
7	ГОСТ 8509-93	L 80x6, L=380мм	6	2,21	13,26
К1а		Колонна К1а	4	945,28	
1	ГОСТ 26020-83	⊐30К2 L=8400мм	1	808,92	
2	ГОСТ 19903-2015	-30x500x380	1	82,45	
3	ГОСТ 19903-2015	-20x300x380	1	14,2	
4	ГОСТ 19903-2015	-10x275x145	2	3,11	6,22
5	ГОСТ 19903-2015	-10x340x145	2	3,87	7,74
6	ГОСТ 19903-2015	-10x275x145	4	3,11	12,44
7	ГОСТ 8509-93	L 80x6, L=380мм	6	2,21	13,26
К1б		Колонна К1б	2	1027,07	
1	ГОСТ 26020-83	⊐30К2 L=8400мм	1	808,92	
2	ГОСТ 19903-2015	-30x1071,5x700	1	177,65	
3	ГОСТ 19903-2015	-20x300x380	1	14,2	
4	ГОСТ 19903-2015	-10x275x145	2	3,11	6,22
5	ГОСТ 19903-2015	-10x340x145	2	3,87	7,74
7	ГОСТ 8509-93	L 80x6, L=380мм	6	2,21	13,26
К3а		Колонна К3а	2	1048,41	
1	ГОСТ 26020-83	⊐30К2 L=8400мм	1	808,92	
2	ГОСТ 19903-2015	-30x1077,5x700	1	177,65	
3	ГОСТ 19903-2015	-20x300x380	1	14,2	
4	ГОСТ 19903-2015	-10x275x145	2	3,11	6,22
5	ГОСТ 19903-2015	-10x340x145	2	3,87	7,74
6	ГОСТ 19903-2015	-10x275x145	4	3,11	12,44
7	ГОСТ 8509-93	L 80x6, L=380мм	6	2,21	13,26
К5		Колонна К5	1	365,28	
1	ГОСТ 26020-83	⊐20К1 L=4800мм	1	266,02	
2	ГОСТ 19903-2015	-10x700x500	1	82,45	
3	ГОСТ 19903-2015	-10x200x200	1	5,51	
4	ГОСТ 19903-2015	-10x231x120	2	2,29	4,58
5	ГОСТ 19903-2015	-10x150x120	2	1,67	6,68
К4		Колонна К4	1	362,28	
1	ГОСТ 26020-83	⊐20К1 L=4800мм	1	266,02	
2	ГОСТ 19903-2015	-10x700x500	1	82,45	
3	ГОСТ 19903-2015	-10x200x200	1	5,51	
4	ГОСТ 19903-2015	-10x231x120	2	2,29	4,58
5	ГОСТ 19903-2015	-10x150x120	2	1,67	6,68

Спецификация конструктивных элементов

№ п/п	Обозначение	Наименование	Кол-во, шт	Масса ед., кг	Примеч
К2		Колонна К2	2	595,59	
1	ГОСТ 26020-83	⊐20К1 L=8300мм	1	557,24	
3	ГОСТ 19903-2015	-10x200x200	1	5,51	
4	ГОСТ 19903-2015	-10x231x120	2	2,29	4,59
5	ГОСТ 19903-2015	-10x150x120	2	1,67	6,84
7	ГОСТ 8509-93	L 80x6, L=380мм	6	1,92	11,52
К2а		Колонна К2а	2	607,65	
1	ГОСТ 26020-83	⊐20К1 L=8400мм	1	557,88	
2	ГОСТ 19903-2015	-10x700x500	1	82,45	
3	ГОСТ 19903-2015	-10x200x200	1	5,51	
4	ГОСТ 19903-2015	-10x231x120	2	2,29	4,58
5	ГОСТ 19903-2015	-10x150x120	2	1,67	6,84
6	ГОСТ 19903-2015	-10x231x120	4	2,29	9,16
7	ГОСТ 8509-93	L 125x8, L=380мм	6	4,02	24,12
К2б		Колонна К2б	2	644,75	
1	ГОСТ 26020-83	⊐20К1 L=8700мм	1	597,38	
3	ГОСТ 19903-2015	-10x200x200	1	5,51	
4	ГОСТ 19903-2015	-10x231x120	2	2,29	4,58
5	ГОСТ 19903-2015	-10x150x120	2	1,67	6,84
6	ГОСТ 19903-2015	-10x231x120	4	2,29	9,16
7	ГОСТ 8509-93	L 80x6, L=380мм	6	1,92	11,52
К3		Колонна К3	2	750,12	
1	ГОСТ 26020-83	⊐20К1 L=10450мм	1	693,38	
2	ГОСТ 19903-2015	-10x700x500	1	82,45	
3	ГОСТ 19903-2015	-10x200x200	1	5,51	
4	ГОСТ 19903-2015	-10x231x120	2	2,29	4,58
5	ГОСТ 19903-2015	-10x150x120	2	1,67	6,84
7	ГОСТ 8509-93	L 80x6, L=380мм	6	1,92	11,52
К3а		Колонна К3а	2	691,28	
1	ГОСТ 26020-83	⊐20К1 L=10450мм	1	693,38	
2	ГОСТ 19903-2015	-10x700x500	1	82,45	
3	ГОСТ 19903-2015	-10x200x200	1	5,51	
4	ГОСТ 19903-2015	-10x231x120	2	2,29	4,58
5	ГОСТ 19903-2015	-10x150x120	2	1,67	6,84
6	ГОСТ 19903-2015	-10x231x120	4	2,29	9,16
7	ГОСТ 8509-93	L 80x6, L=380мм	6	1,92	11,52

Примечания:
1. Элементы фермы и связей выполнить из стали ВСт3.
2. Сварка ручная электродуговая электродами типа Э42 А ГОСТ9467-75* в защитном газе по месту монтажа конструкции, монтажная.
3. Металлоизделия конструкции покрасить эмалевой краской ПФ-115 по ГОСТ9825-76* на грунту по листу ГФ-021 по ГОСТ25129-82* в соответствии со СП 68.13330.2017 "Защита от коррозии".
4. Данный лист смотреть с листом КМ-3.
5. Узлы смотреть на листе КМ-15, 17, 18.
6. Расположение колонн К3 уточнить при монтаже каркаса.

Проект 5-03-22-21-КМ

Раздел	Арбеков Н.Х.	
Заведующ.	Кадырова А.А.	
ИНЖИНИРИНГ	ООО "Сервис"	

Изм.	Кол. уч.	Лист	№ док.	Подпись	Дата
Проверил	Абдуллаев Д.				04.04.21
Разработал	Ахмедов А.Х.				04.04.21
Разработал	Кунгуров М.				04.04.21
Норм. контр.	Кадырова А.				04.04.21

КМ

Проектная документация на строительство спортивного комплекса в селе Кошкорган Казыбекского района

Колонны К1, К1а,К1б, К1в, К2, К2а, К2б, К3,К3а,К4,

Стадия	Лист	Листов
РП	9	

ТОО ИП
"МуратЖайшанкызы"
г. Кызылорда, 2021 г.

Формат 297x420

Схема расположения стеновых прогонов по оси А
М1:100

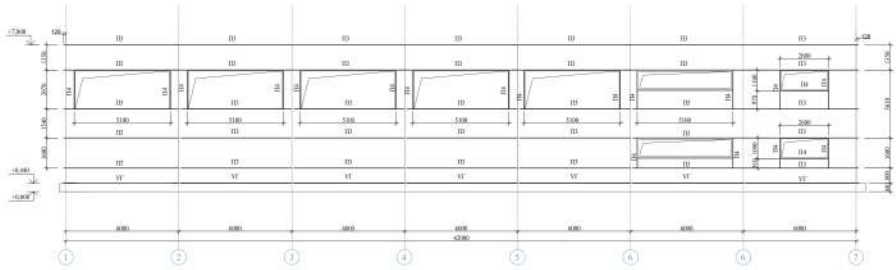

Схема расположения стеновых прогонов по оси 8
М1:100

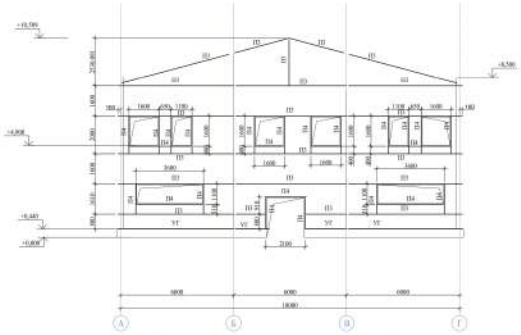

Схема расположения стеновых прогонов по оси Г
М1:100

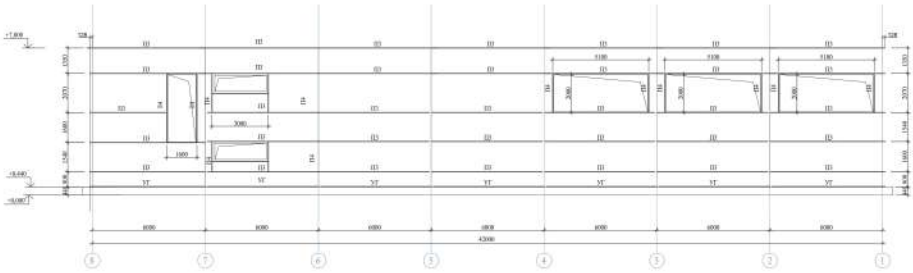

Схема расположения стеновых прогонов по оси 1
М1:100

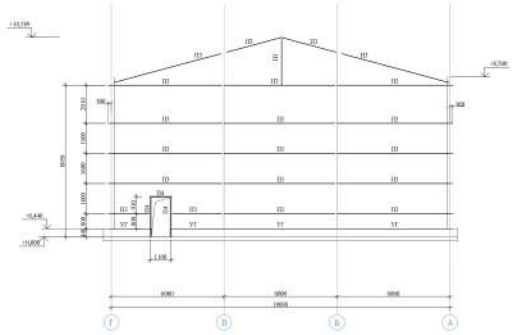

Схема расположения стеновых прогонов по оси 6
М1:100

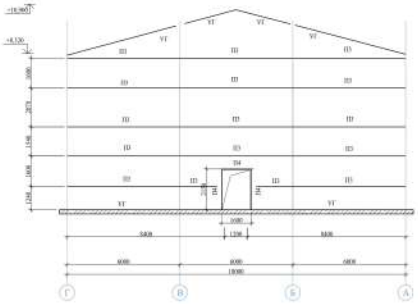

Ведомость элементов

Марка элемента	Сечения			Опорные усилия			Марка металла	Примечание
	эскиз	поз.	состав	A_x, тс	A_y, тс	A_z, тс		
/Ш	[		[16П				32Г2С	
/И	┐		L 63х6				32Г2С	
/Ш	□		□100х100х6				3,355т	

Изм.	Кол. уч.	Лист	№ док.	Подпись	Дата
Проверил	Абдиев				04.04.21
Разработал	Ахметов А.Х.				04.04.21
Разработал	Дуванов Н.				04.04.21
Норм. конт.	Утельгузов				04.04.21

КМ

Примеры проектно-сметной документации на строительство спортивного комплекса в селе Кенжеагу Кызылжарского района

Стадия: РП | Лист: 10 | Листов:

Схема расположения стеновых прогонов по осям А, 1, 1/1

ТОО КБ "МунайГазИнжиниринг" г. Кызылорда, 2021 г.

Формат А1

Разраб.	Ахметов А.Х.	04.04.21
Проверил	Абдиев	04.04.21
Утвердил	Кадыров	04.04.21

Согласовано

Взам. инв. №

Подпись и дата

Инв. № подл.

Раскладка стеновых панелей по оси "А"
М1:100

Раскладка стеновых панелей по оси "8"
М1:100

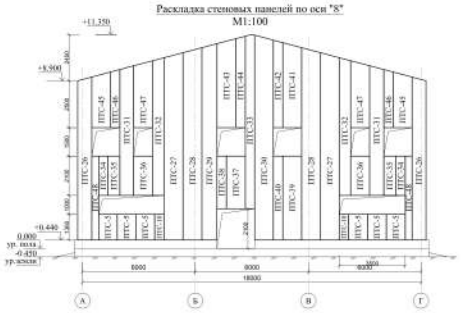

Раскладка стеновых панелей по оси "Г"
М1:100

Раскладка стеновых панелей по оси "1"
М1:100

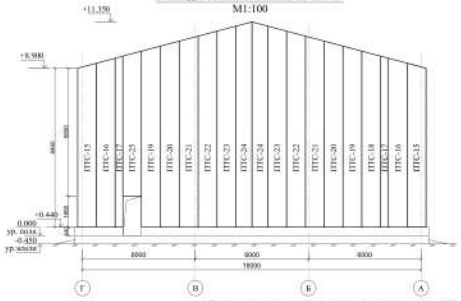

Спецификация стеновых панелей

Марка поз.	Обозначение	Наименование	Кол. шт.	Масса, кг ед.	Примеч.
		Стеновые сендвич-панели			
ПТС-1	РМТ PolimerMetalET	ПТС СС М-С 7860х1000х100	26		
ПТС-2		ПТС СС М-С 7860х1000х100	40		
ПТС-3		ПТС СС М-С 1980х1000х100	50		
ПТС-4		ПТС СС М-С 2880х1000х100	9		
ПТС-5		ПТС СС М-С 1380х1000х100	15		
ПТС-6		ПТС СС М-С 2380х1000х100	1		
ПТС-7		ПТС СС М-С 7860х780х100	4		
ПТС-8		ПТС СС М-С 1980х500х100	2		
ПТС-9		ПТС СС М-С 2880х500х100	1		
ПТС-10		ПТС СС М-С 1380х500х100	3		
ПТС-11		ПТС СС М-С 2380х500х100	1		
ПТС-12		ПТС СС М-С 7860х500х100	3		
ПТС-13		ПТС СС М-С 7860х400х100	2		
ПТС-14		ПТС СС М-С 7860х780х100	2		
ПТС-15		ПТС СС М-С (8460/8725)х1000х100	2		
ПТС-16		ПТС СС М-С (8725/8990)х1000х100	2		
ПТС-17		ПТС СС М-С (8990/9180)х410х100	2		
ПТС-18		ПТС СС М-С (9300/9165)х1000х100	1		
ПТС-19		ПТС СС М-С (9365/9625)х1000х100	2		
ПТС-20		ПТС СС М-С (9625/9880)х1000х100	2		
ПТС-21		ПТС СС М-С (9890/10155)х1000х100	2		
ПТС-22		ПТС СС М-С (10155/10420)х1000х100	2		
ПТС-23		ПТС СС М-С (10420/10685)х1000х100	2		
ПТС-24		ПТС СС М-С (10685/10910)х(950х100	2		
ПТС-25		ПТС СС М-С (7440/7785)х1000х100	1		
ПТС-26		ПТС СС М-С (8460/8660)х750х100	2		

Спецификация стеновых панелей

Марка поз.	Обозначение	Наименование	Кол. шт.	Масса, кг ед.	Примеч.
		Стеновые сендвич-панели			
ПТС-27	РМТ PolimerMetalET	ПТС СС М-С (9680/9945)х1000х100	2		
ПТС-28		ПТС СС М-С (9945/10210)х1000х100	2		
ПТС-29		ПТС СС М-С (10210/10425)х808х100	1		
ПТС-30		ПТС СС М-С (10610/10875)х1000х100	1		
ПТС-31		ПТС СС М-С (6695/6895)х750х100	2		
ПТС-32		ПТС СС М-С (7380/7720)х610х100	2		
ПТС-33		ПТС СС М-С (9160/9250/9215)х895х100	1		
ПТС-34		ПТС СС М-С 9720/9985)х1000х100	2		
ПТС-35		ПТС СС М-С 9455/9720)х1000х100	2		
ПТС-36		ПТС СС М-С 9180/9455)х1000х100	2		
ПТС-37		ПТС СС М-С 9080/9180х750х100	1		
ПТС-38		ПТС СС М-С 9525/9590х1000х100	1		
ПТС-39		ПТС СС М-С 4460х1000х100	1		
ПТС-40		ПТС СС М-С 4460х500х100	1		
ПТС-41		ПТС СС М-С (4250/4315)х1000х100	1		
ПТС-42		ПТС СС М-С (4315/4650)х500х100	1		
ПТС-43		ПТС СС М-С (4445/4725)х1000х100	1		
ПТС-44		ПТС СС М-С (4725/4860)х500х100	1		
ПТС-45		ПТС СС М-С (2700/2965)х1000х100	2		
ПТС-46		ПТС СС М-С (2965/3095)х500х100	2		
ПТС-47		ПТС СС М-С (3295/3560)х1000х100	2		
ПТС-48		ПТС СС М-С 4460х300х100	2		
ПТС-49		ПТС СС М-С 1980х900х100	1		
ПТС-50		ПТС СС М-С 2880х900х100	1		
ПТС-51		ПТС СС М-С 1360х900х100	1		

Спецификация внутренних стеновых панелей

Поз.	Обозначение	Наименование	Кол.	Масса ед., кг	Примечание
ПТСп-1	РМТ PolimerMetalET	ПТС СС М-С 1890/1110х(630х100	2		
ПТСп-2		ПТС СС М-С 1077/1090х580х100	2		
ПТСп-3		ПТС СС М-С 1015/1072х1800х100	2		
ПТСп-4		ПТС СС М-С 1825/1015х1800х100	2		
ПТСп-5		ПТС СС М-С 990/1825х1000х100	2		
ПТСп-6		ПТС СС М-С 972/1990х1800х100	2		
ПТСп-7		ПТС СС М-С 945/972х1800х100	2		
ПТСп-8		ПТС СС М-С 918/945х1800х100	2		
ПТСп-9		ПТС СС М-С 900/918х750х100	2		
ПТСп-10		ПТС СС М-С 952/990х1800х100	2		

Раскладка внутренних стеновых панелей по оси "6"
М1:100

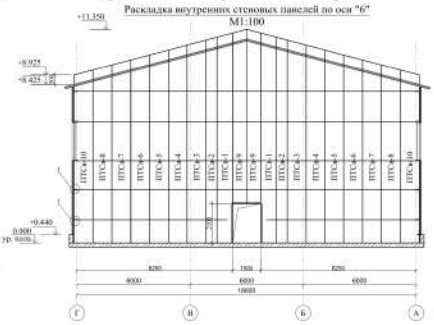

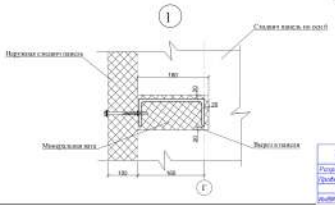

Изм.	Кол. уч.	Лист	№ док.	Подпись	Дата
Проверил	Абдиев.С.Д.				04.04.21
Разработал	Ванетин А.Ю.				04.04.21
Разработал	Денисов Н.				04.04.21
Норм. конт.	Ратмедова				04.04.21

Приняты проектно-сметной документации на строительство спортивного комплекса в селе Кенжеагы Каркаралинского района.

КМ

Стадия	Лист	Листов
РП	11	

Раскладка стеновых панелей по осям А, Г, 1, 8
Раскладка внутренних стеновых панелей по оси "6"

ТОО КБ "МунайГазИнжиниринг" г. Караганда, 2021 г.

Согласовано

Взам. инв. №

Подпись и дата

Инв. № подл.

Лестница Л-1
М1:50

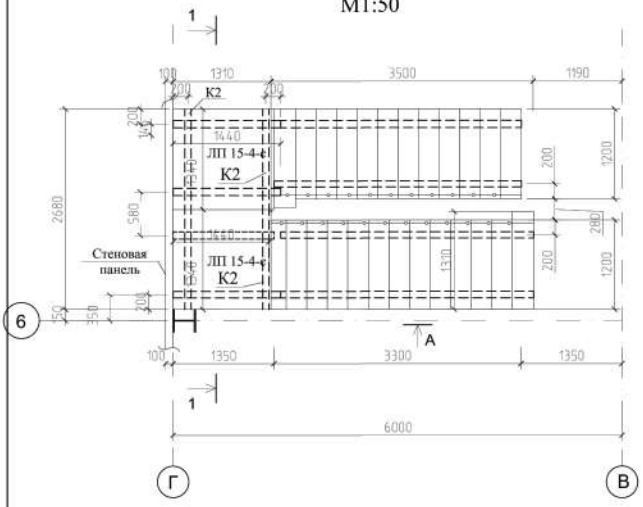

Спецификация материалов на лестницу Л-1.

Поз.	Обозначение	Наименование		Кол. шт.	Масса ед.,кг	Примеч.
К-1	ГОСТ 8240-97	[22	L=3800мм	2	79,8	159,6
К-1а	ГОСТ 8240-97	[22	L=4020мм	2	84,42	168,84
К-2	ГОСТ 8240-97	[22	L=2680мм	2	56,28	112,56
К-3	ГОСТ 8240-97	[14	L=1350мм	4	16,61	66,44
СТ-1	ГОСТ 8240-97	[16	L=1500мм	4	21,3	85,2
	ГОСТ 19903-2015	-240х100х6		2	1,14	2,28
	ГОСТ 8509-93	уг75х75х6	L=200мм	4	1,38	5,52
	ГОСТ 8509-93	уг50х50х5	L=1200мм	1	4,53	
	ГОСТ 7798-70	М16х60		16	0,13	2,08

Косоур К-1
М1:50

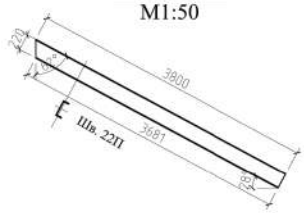

Косоур К-1а
М1:50

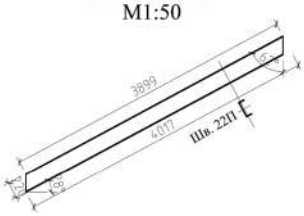

Вид А

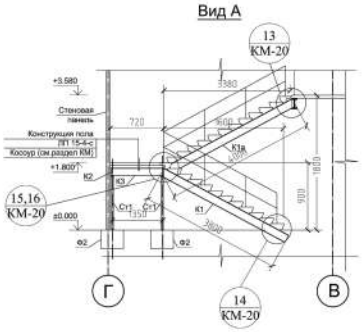

1. Данный лист смотреть совместно с листом АС-18 (Проступи, площадки, ограждения).
2. Металлические конструкции оштукатурить по сетке, толщина штукатурки 20 мм.

Изм.	Кол. уч.	Лист	№ док.	Подпись	Дата
Проверил		Абдиканова Д.			14.04.21
Разработал		Балатаев Д.Y.			14.04.21
Разработал		Омирбаев М.			14.04.21
Норм. конт.		Отегилеуова			14.04.21

КМ

Привязка проектно-сметной документации на строительство спортивного комплекса в селе Коныстану Кызылкогинского района

Стадия	Лист	Листов
РП	12	

Металлическая лестница МЛ-1

ТОО КБ "МунайГазИнжиниринг" г. Кызылорда, 2021г.

Привязан П-00-23-01-КМ

Разраб. Ерболат Р.Р

Проверил Каиргалиев А.А.

ИнвN° ТОО "ПроектСтройИнжиниринг"

Взам.инв.№ | Подпись и дата | Инв.№ подл.

А3(420х297)

Узел 1
М1:10

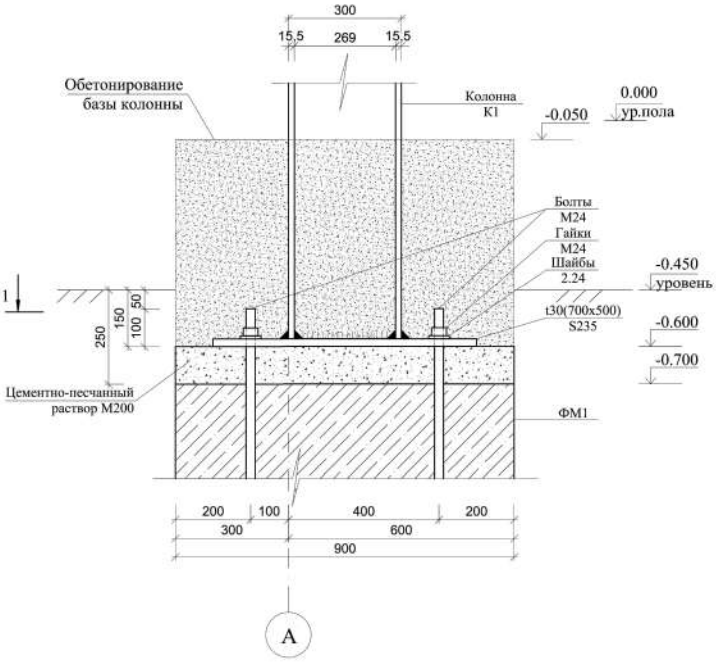

1-1
М1:10

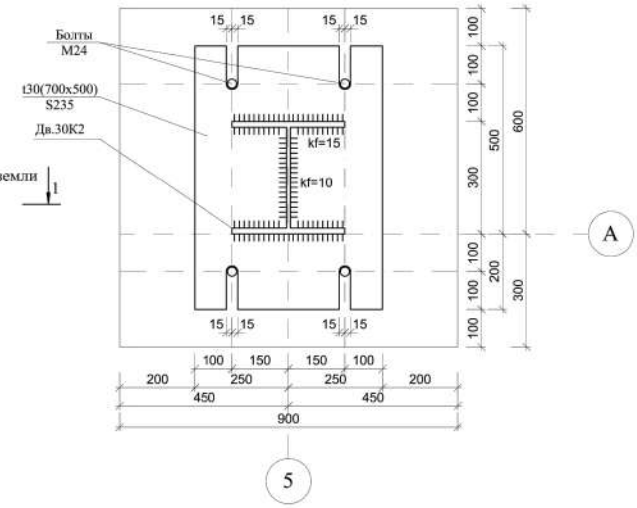

Примечание:
1. Данный лист смотреть с листами КМ-3, 9, КЖ-2, 3.
2. Обетонирование базы колонн бетоном кл.С12/15, W8, F100

Изм.	Кол. уч.	Лист	№ док.	Подпись	Дата
Проверил		Абдиканова Д.			14.04.21
Разработал		Балатаев Д.У.			14.04.21
Норм. конт.		Отетилеуова			14.04.21

КМ

Привязка проектно-сметной документации на строительство спортивного комплекса в селе Коныстану Кызылкогинского района

Стадия	Лист	Листов
РП	13	

Узел 1
(Узел крепления колонны к фундаментам)

ТОО КБ "МунайГазИнжиниринг" г. Кызылорда, 2021г.

А3(420x297)

Привязан П-00-23-01-КМ

Разраб. Ерболат Р.Р.

Проверил Каиргалиев А.А.

Инв№ ТОО "Проект(Стройинжиниринг"

Взам.инв.№

Подпись и дата

Инв.№ подл.

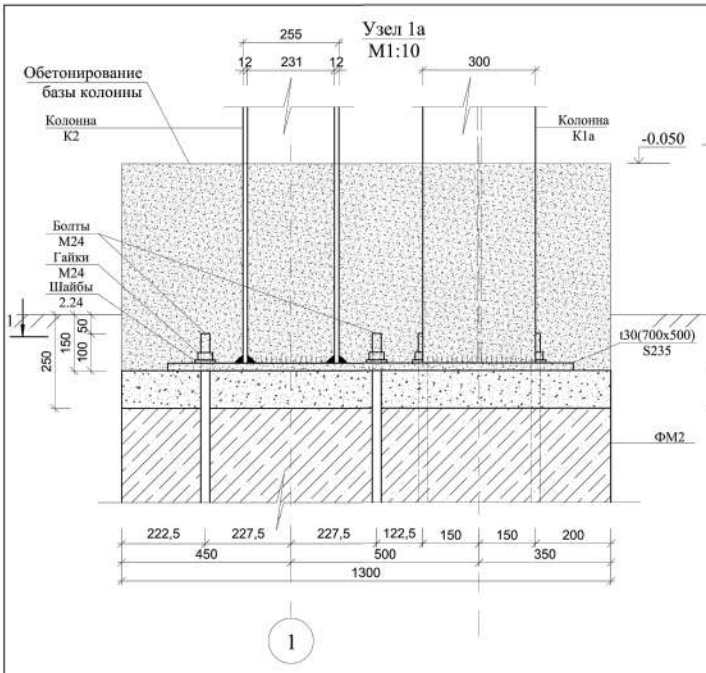

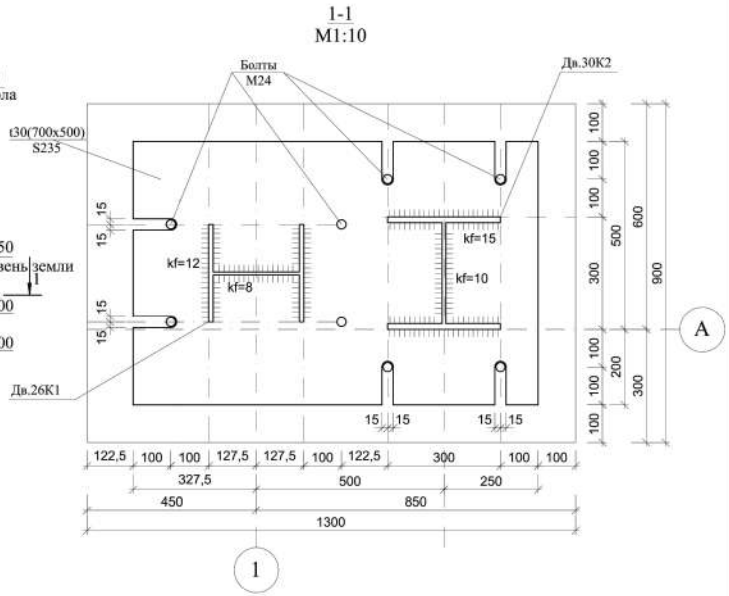

Примечание:
1. Данный лист смотреть с листами КМ-3, 9, КЖ-2, 4.
2. Обетонирование базы колонн бетоном кл.С12/15, W8, F100

Привязан П-00-23-01-КМ

Разраб. Ерболат Р.Р.

Проверил Каиргалиев А.А.

Инв№ ТОО "ПроектСтройИнжиниринг"

Изм.	Кол. уч.	Лист	№ док.	Подпись	Дата
Проверил		Абдиканова Д.			14.04.21
Разработал		Балатаев Д.У.			14.04.21
Норм. конт.		Отетилеуова			14.04.21

КМ

Привязка проектно-сметной документации на строительство спортивного комплекса в селе Коныстану Кызылкогинского района

Стадия	Лист	Листов
РП	14	

Узел 1а
(Узел крепления колонны к фундаментам)

ТОО КБ "МунайГазИнжиниринг" г. Кызылорда, 2021г.

А3(420x297)

Взам.инв.№

Подпись и дата

Инв.№ подл.

Узел 1а
М1:10

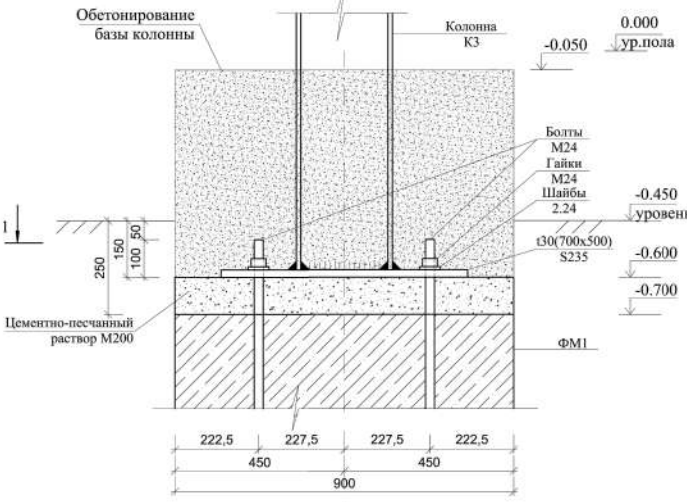

6

1-1
М1:10

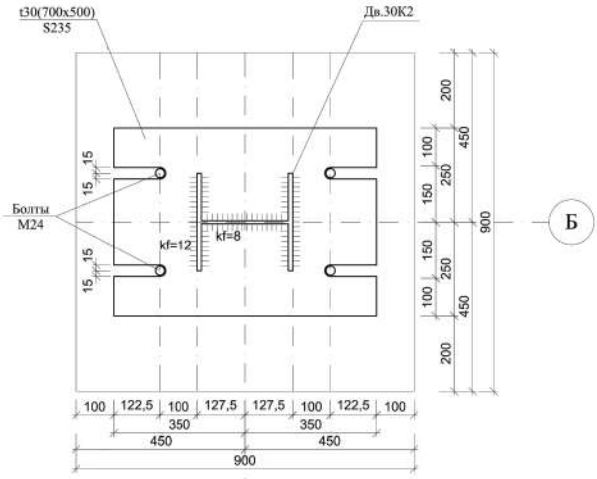

6

Примечание:
1. Данный лист смотреть с листами КМ-3, 9, КЖ-2, 5.
2. Обетонирование базы колонн бетоном кл.С12/15, W8, F100

Изм.	Кол. уч.	Лист	№ док.	Подпись	Дата	КМ
						Привязка проектно-сметной документации на строительство спортивного комплекса в селе Коныстану Кызылкогинского района
Проверил		Абдиканова Д.			14.04.21	Стадия: РП; Лист: 15; Листов:
Разработал		Балатаев Д.Ч.			14.04.21	
Норм. конт.		Отетилеуова			14.04.21	Узел 1б (Узел крепления колонны к фундаментам)
						ТОО КБ "МунайГазИнжиниринг" г. Кызылорда, 2021г.

Привязан П-00-23-01-КМ
Разраб. Ерболат Р.Р
Проверил Каиргалиев А.А.
Инв№ ТОО "ПроектСтройИнжиниринг"

Взам.инв.№
Подпись и дата
Инв.№ подл.

А3(420x297)

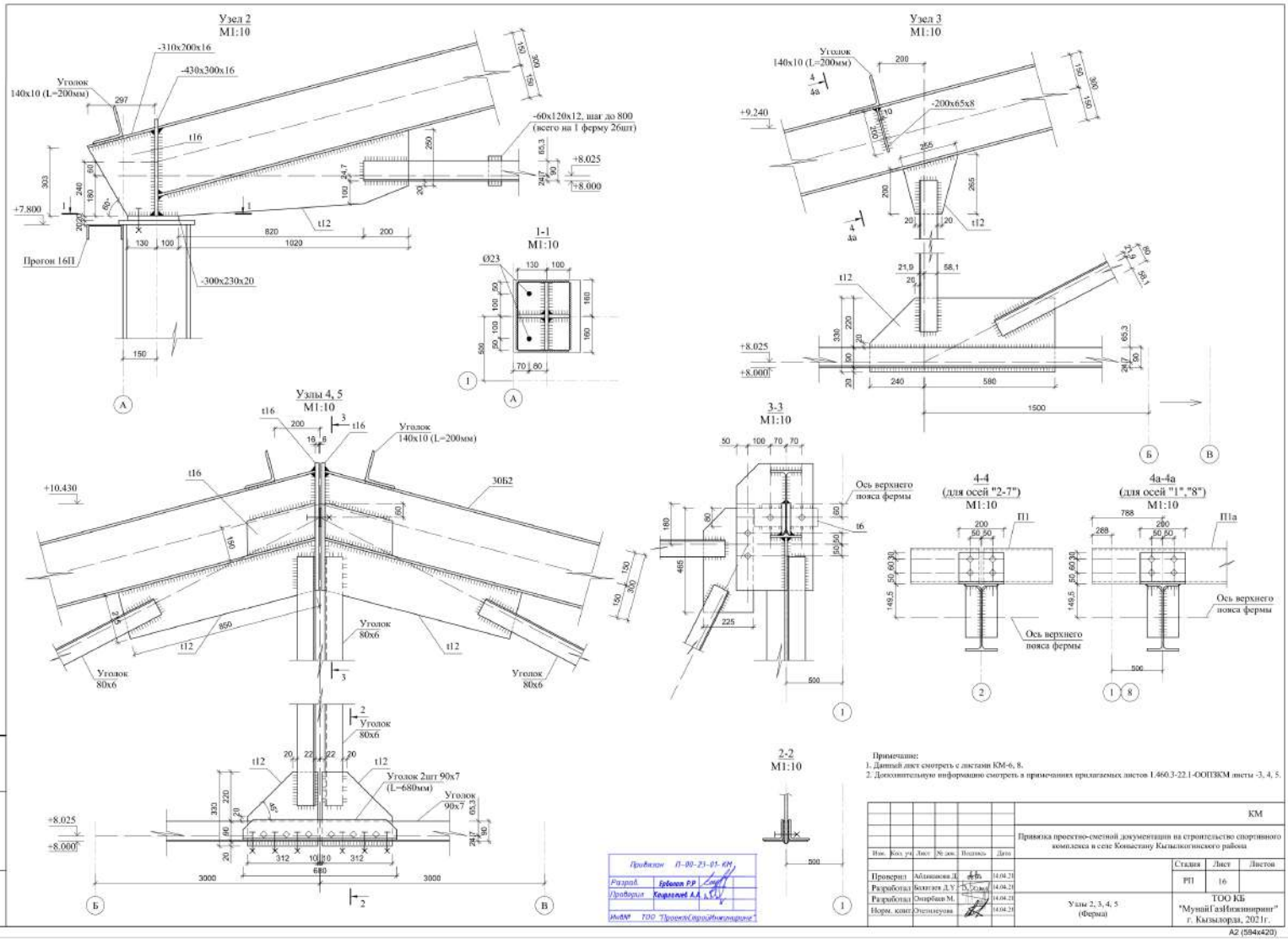

Примечание:
1. Данный лист смотреть с листами КМ-6, 8.
2. Дополнительную информацию смотреть в примечаниях прилагаемых листов 1.460.3-22.1-ООПЗКМ листы -3, 4, 5.

						КМ			
						Привязка проектно-сметной документации на строительство спортивного комплекса в селе Кенжестану Кызылкогинского района			
Изм.	Кол. уч.	Лист	№ док.	Подпись	Дата		Стадия	Лист	Листов
Проверил		Абдикаков Д.			14.04.21		РП	16	
Разработал		Болатхан Д.У.			14.04.21				
Разработал		Омирбаев М.			14.04.21	Узлы 2, 3, 4, 5 (Ферма)	ТОО КБ "МунайГазИнжиниринг" г. Кызылорда, 2021г.		
Норм. конт.		Отемисова			14.04.21				

Проектная П-00-21-01-КМ
Разраб. Ербосын Р.Р.
Проверил Кенжеалиев А.А.
ИнжКР ТОО "ПромИнжСервисИнжиниринг"

Инв. N подл. | Подпись и дата | Взам. инв. N

A2 (594x420)