Республика Казахстан
Западно-Казахстанская область
Проектировщик: ТОО "ПроектСтройИнжиниринг"
Государственная лицензия - 18020995
Заказ: 00-23-01

РАБОЧИЙ ПРОЕКТ

«"Строительство физкультурно-оздоровительного комплекса в с.Жангельдина Кызлыкогинского района, Атырауской области"»

Том 1
Альбом: ГП - Генеральный план.

ДИРЕКТОР: **ШЕВЛЯКОВА И.В.**
ГЛАВНЫЙ АРХИТЕКТОР ПРОЕКТА: **КАИРГАЛИЕВ А.А.**

Уральск 2022г.

Ведомость рабочих чертежей марки ГП

Лист	Наименование	Примечание
1	Общие данные	
2	Ситуационный план	
3	Разбивочный план М 1:500	
4	План организации рельефа	
5	План земляных масс	
6	План покрытий	
7	Конструкция проездов, тротуаров и площадок	
8	План озеленения	
9	План малых форм архитектуры	
10	План ограждения территории	
11	Секция СО-1, Спецификация	
12	Секция СО-2, Спецификация	
13	Секция СВ-1, Спецификация	
14	Секция СК-1, Спецификация	

Ведомость ссылочных и прилагаемых документов

Обозначение	Наименование	Примечание
Ссылочные документы		
Приказ Министра внутр.дел РК от 23 июня 2017 №439	Технический регламент "Общие требования к пожарной безопасности"	
СН РК 2.02-01-2023	Пожарная безопасность зданий и сооружений	
ГОСТ 21.508-93	Правила выполнения рабочей документации генеральных планов предприятий, сооружений	
	и жилищно-гражданиский объектов	
ГОСТ 32953-2014	Дороги автомобильные общего пользования. Разметка дорожная. Технические требования.	
СП РК 3.03-101-2013	Проектирование зданий и сооружений с учетом доступности для маломобильных групп населения	

Ведомость ссылочных и прилагаемых документов

Обозначение	Наименование	Примечание
Ссылочные документы		
СП РК 3.01-101-2013	Градостроительство Планировка и застройка городских и сельских населенных пунктов	
СН РК 3.01-01-2013	Градостроительство Планировка и застройка городских и сельских населенных пунктов	
СП РК 3.01-05-2013	Благоустройство территорий населенных пунктов	
СН РК 3.01-105-2013	Благоустройство территорий населенных пунктов	

Баланс территории проектируемого участка

Наименование территории	Ед.изм.	Кол-во	% к общей площади
Площадь участка под застройку	ГА	0,45	100%
Площадь застройки,	$М^2$	843,16	18,74
Площадь отмостки	$М^2$	126,98	2,82
Площадь проездов, тротуаров и площадок	$М^2$	1855,84	41,24
Площадь озеленения	$М^2$	84,82	37,2

Настоящий проект соответствует требованиям нормативных, экологических, санитарно-гигиенических, противопожарных документов и других норм, действующих на территории республики казахстан и обеспечивает безопасность продукции для жизни, здоровья людей, имущества, охрану окружающей среды.

Главный инженер проекта Каиргалиев А.А.

Взам. инв. N | Подпись и дата | Инв.N подл.

Изм.	Кол.уч.	Лист	№док.	Подпись	Дата
РАЗРАБ.		Шевлякова			
ПРОВЕРИЛ		Каиргалиев			
Н.КОНТР.					
ГАП		Каиргалиев			

П-00-23-01-ГП

Строительство спортивного комплекса в селе Жангельдин Кызылкогинского района

Застройка и благоустройство участка

Стадия	Лист	Листов
РП	1	15

Общие данные

ТОО "ПроектСтройИнжиниринг"

Формат А3

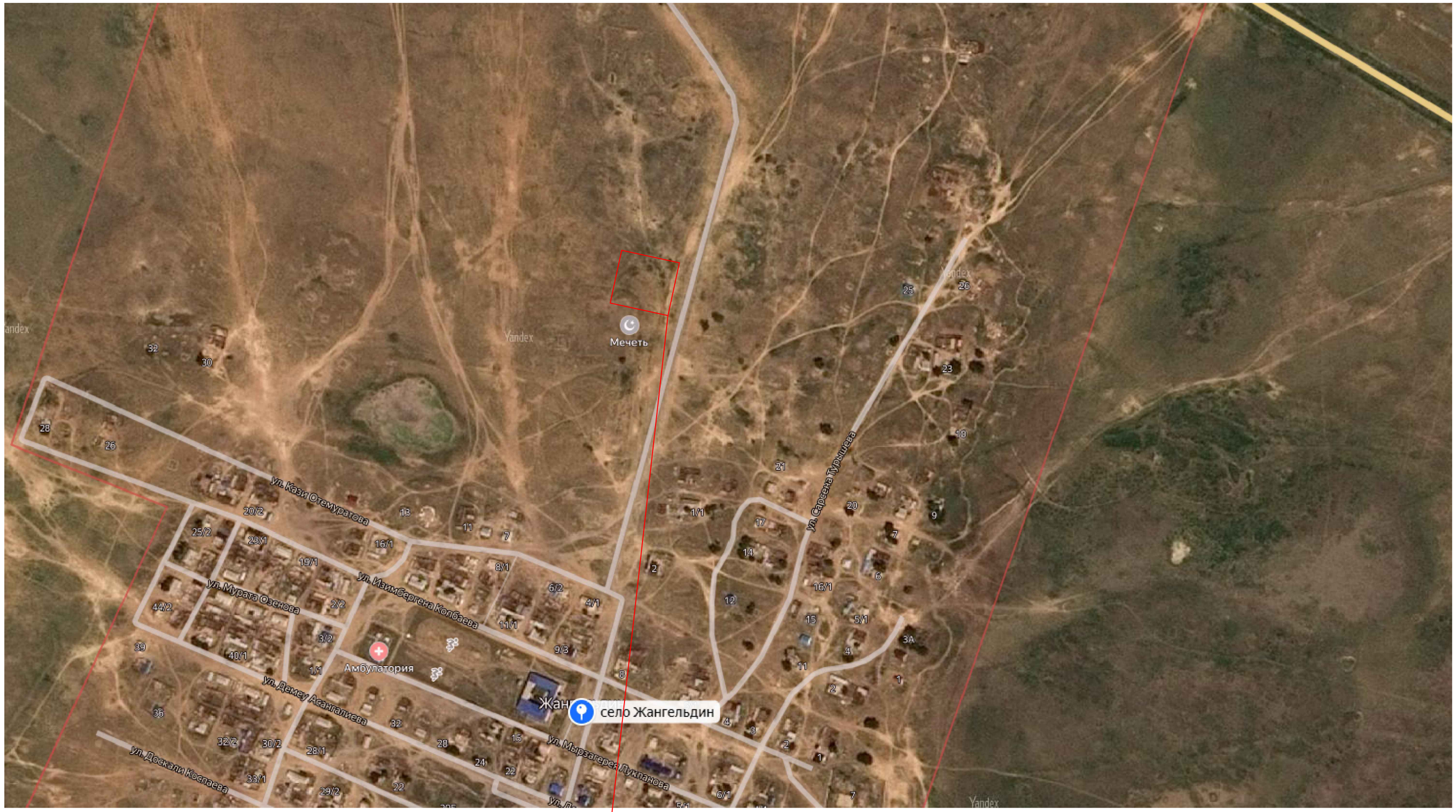

Проектируемый объект

						П-00-23-01-ГП			
						Строительство спортивного комплекса в селе Жангельдин Кызылкогинского района			
Изм.	Кол.уч.	Лист	№док.	Подпись	Дата				
РАЗРАБ.		Шевлякова				Застройка и благоустройство участка	Стадия	Лист	Листов
ПРОВЕРИЛ		Каиргалиев					РП	2	15
Н.КОНТР.									
ГАП		Каиргалиев				Ситуационная схема	ТОО "ПроектСтройИнжиниринг"		

Взам. инв. N

Подпись и дата

Инв.N подл.

Формат А3

Ведомость жилых и общественных зданий и сооружений

N по плану	Обозначение	Этажность	Количество: Зданий сооружений	Количество: Квартир	Количество: Всего	Площадь, м2: Застройки м2: Здания	Площадь, м2: Застройки м2: Всего	Площадь, м2: Общая м2: Здания	Площадь, м2: Общая м2: Всего	Строительный объем м3: Здания	Строительный объем м3: Всего
1	ФОК	2	1	–	1	827,16	827,16	972,93	972,93	76230,4	76230,4
2	БМК – 0,07 Г	–	1	–	–	11,5	11,5	–	–	–	–
3	Площадка ТБО	–	1	–	–	4,5	4,5	–	–	–	–
4	Автомоб. парковка	–	1	–	–	185	185	–	–	–	–

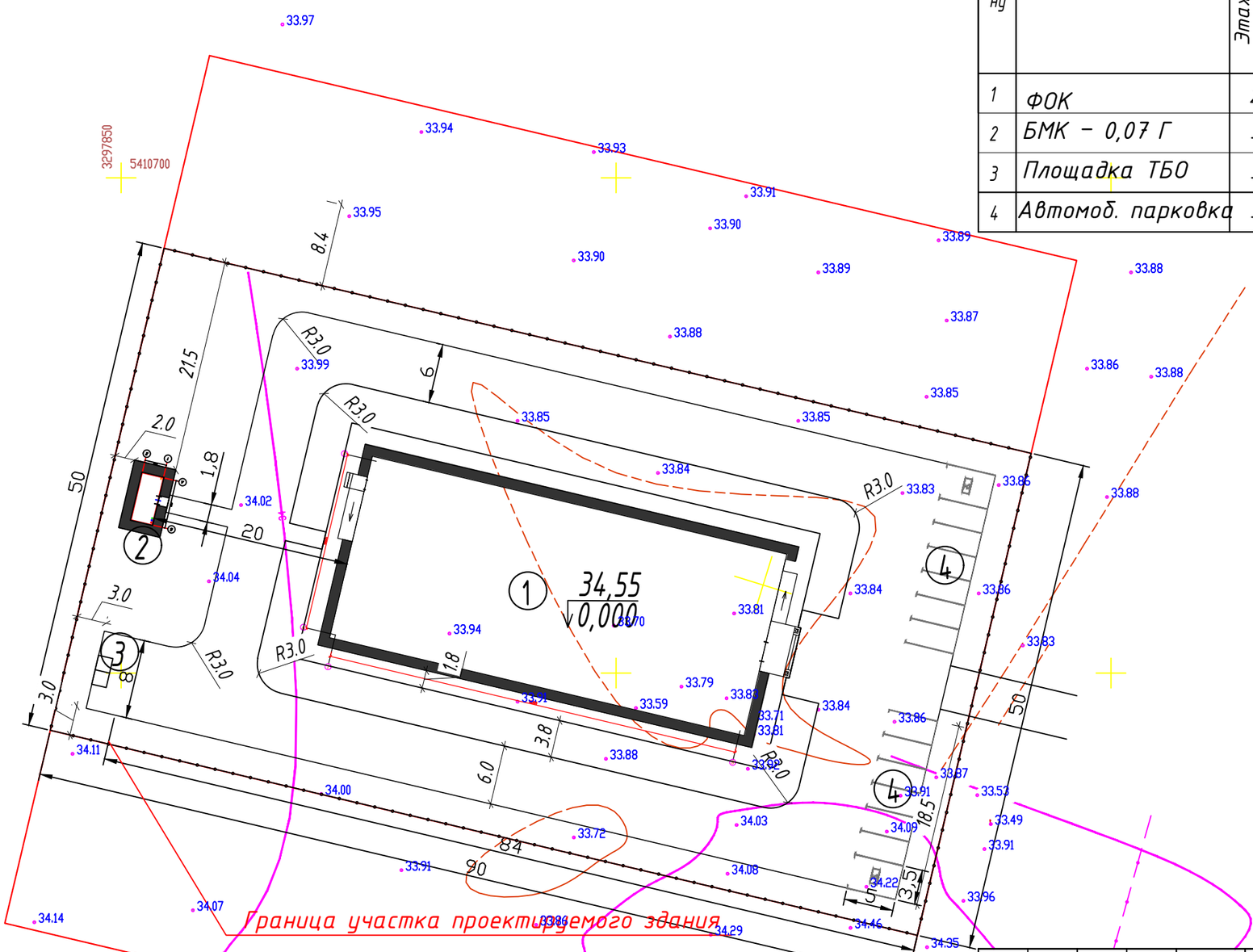

Показатели участка

Наименование	м2	%
Площадь участка в том числе:	4500	100
1. Площадь застройки	843,16	18,74
2. Площадь покрытия в том числе: – асфальтобетонное покрытие проездов – покрытие брусчаткой	1855,84 1620,87 234,97	41,24
3. Площадь бордюров, отмостки	126,98	2,82
4. Площадь озеленения в том числе: – цветник –древья	184,82 84,82 10	37,2

ПРИМЕЧАНИЯ.

1. Вертикальная планировка на проектируемом участке разработана на материалах топографической съемки М1:500, выполненной
2. Разбивку осей проектируемого здания вести от границ участка.
3. Привязка проектируемого здания дана по осям.
4. Ширина отмостки 1,0м.
5. Радиус закругления бортового камня принят равным 6,0м; 3,0м
6. Размеры на разбивочном плане даны в метрах.

Взам. инв. N	Подпись и дата	Инв.N подл.

Изм.	Кол.уч.	Лист	№док.	Подпись	Дата
РАЗРАБ.		Шевлякова			
ПРОВЕРИЛ		Каиргалиев			
Н.КОНТР.					
ГАП		Каиргалиев			

П-00-23-01-ГП

Строительство спортивного комплекса в селе Жангельдин Кызылкогинского района

Застройка и благоустройство участка

Стадия	Лист	Листов
РП	2	15

ТОО "ПроектСтройИнжиниринг"

Формат А3

Условные обозначения:

33,80 – Проектная отметка планировки
33,73 – Фактическая отметка рельефа местности

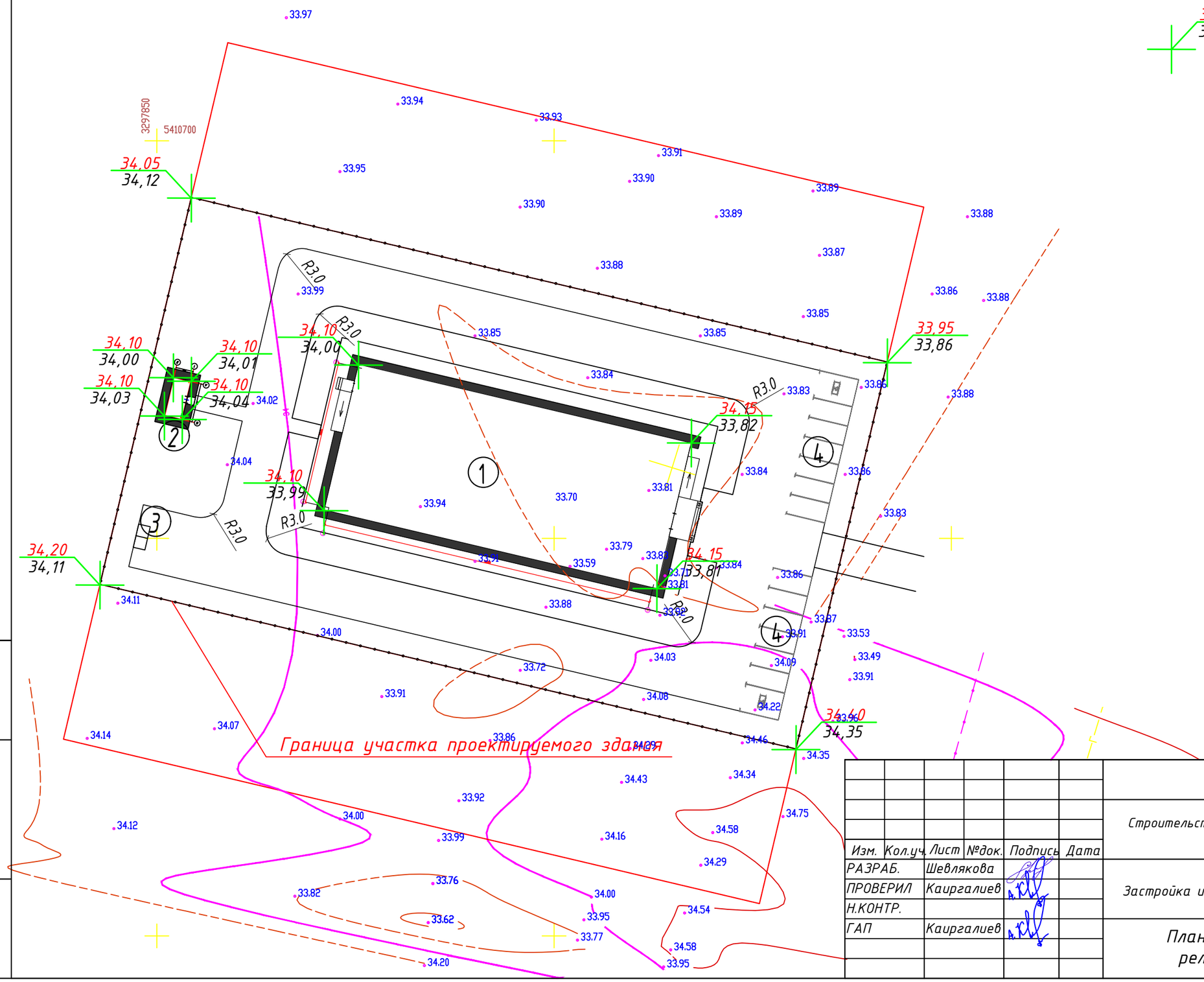

						П-00-23-01-ГП		
						Строительство спортивного комплекса в селе Жангельдин Кызылкогинского района		
Изм.	Кол.уч.	Лист	№док.	Подпись	Дата			
РАЗРАБ.		Шевлякова				Застройка и благоустройство участка	Стадия	Лист	Листов
ПРОВЕРИЛ		Каиргалиев					РП	3	15
Н.КОНТР.									
ГАП		Каиргалиев				План организации рельефа М1:500	ТОО "ПроектСтройИнжиниринг"		

Взам. инв. N

Подпись и дата

Инв.N подл.

Формат А3

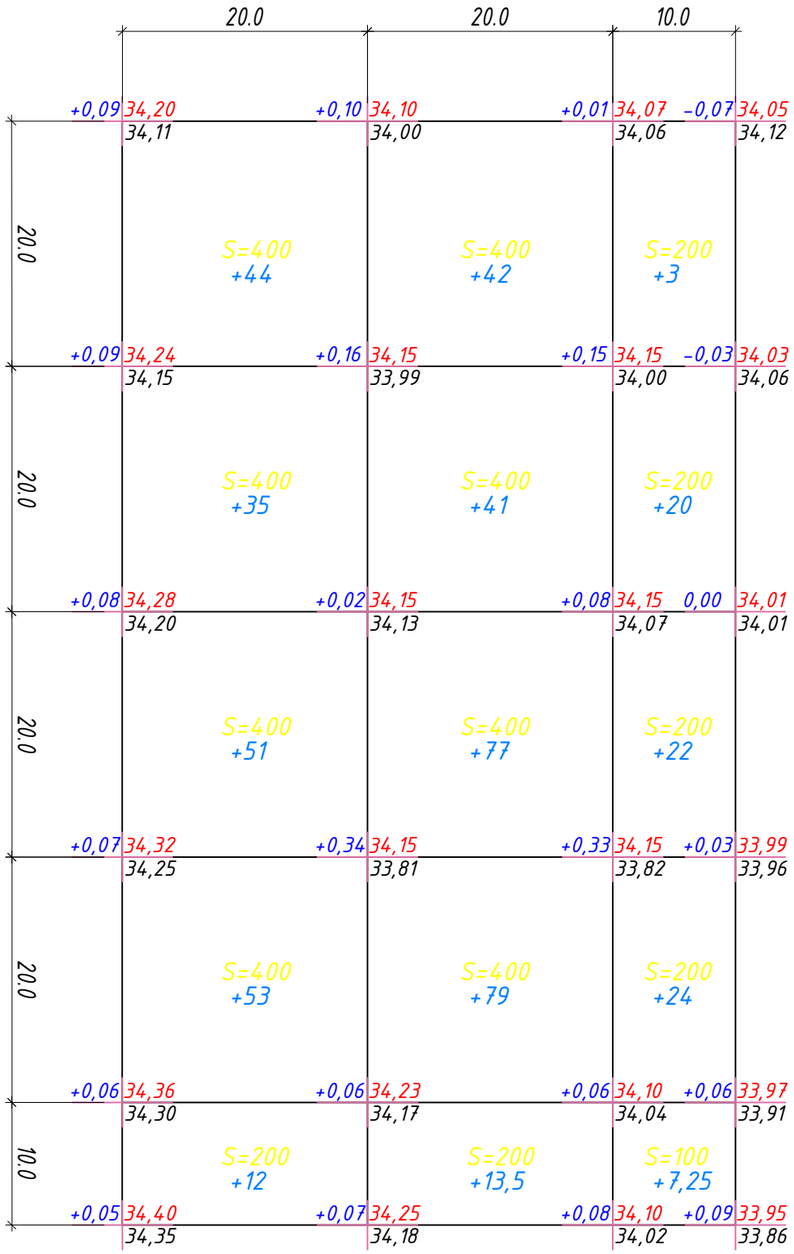

Итого,м³	Насыпь	+195	+252,5	+76,25	Итого,м³	523,75
	Выемка	0	0	0		0

Условные обозначения:

Разница между отметками +0,07 | 33,80 – Проектная отметка планировки
33,73 – Фактическая отметка рельефа местности

ВЕДОМОСТЬ ОБЪЕМОВ ЗЕМЛЯНЫХ МАСС

Наименование грунта	Количество, м³				Примечания
	Заводская территория		Предзаводская территория		
	Насыпь (+)	Выемка (-)	Насыпь (+)	Выемка (-)	
1. Грунт планировки территории	523,75				
2. Вытесненный грунт,		2530,11			
в т.ч. при устройстве:					
а) подземных частей зданий и сооружений		1965,6			
б) автодорожных покрытий		564,51			
в) ж.д. путей		———			
г) подземных сетей		———			
д) водоотводных сооружений		———			
е) плодородной почвы на участках озеленения		———			
3. Грунт для устройства высоких полов зданий		———			
и обвалований сооружений					
4. Поправка на уплотнение	52,37				
Всего природного	576,12	5060,22			
5.Недостаток пригодного грунта	4484,1				
6. Грунт, не пригодный для устройства насыпи					
оснований зданий, сооружений и подлежащих					
удалению с территории (торф)					
7. Плодородный грунт, всего, в т.ч.:		———			
а)используемый для озеленения территории					
б) избыток плодородного грунта					
(рекультивация земель)					
8. Итого перерабатываемого грунта	5060,22	5060,22			

Изм.	Кол.уч.	Лист	№док.	Подпись	Дата
РАЗРАБ.		Шевлякова			
ПРОВЕРИЛ		Каиргалиев			
Н.КОНТР.					
ГАП		Каиргалиев			

П-00-23-01-ГП

Строительство спортивного комплекса в селе Жангельдин Кызылкогинского района

Застройка и благоустройство участка

Стадия	Лист	Листов
РП	5	15

План земляных масс М1:500

ТОО "ПроектСтройИнжиниринг"

Взам. инв. N | Подпись и дата | Инв.N подл.

Формат А3

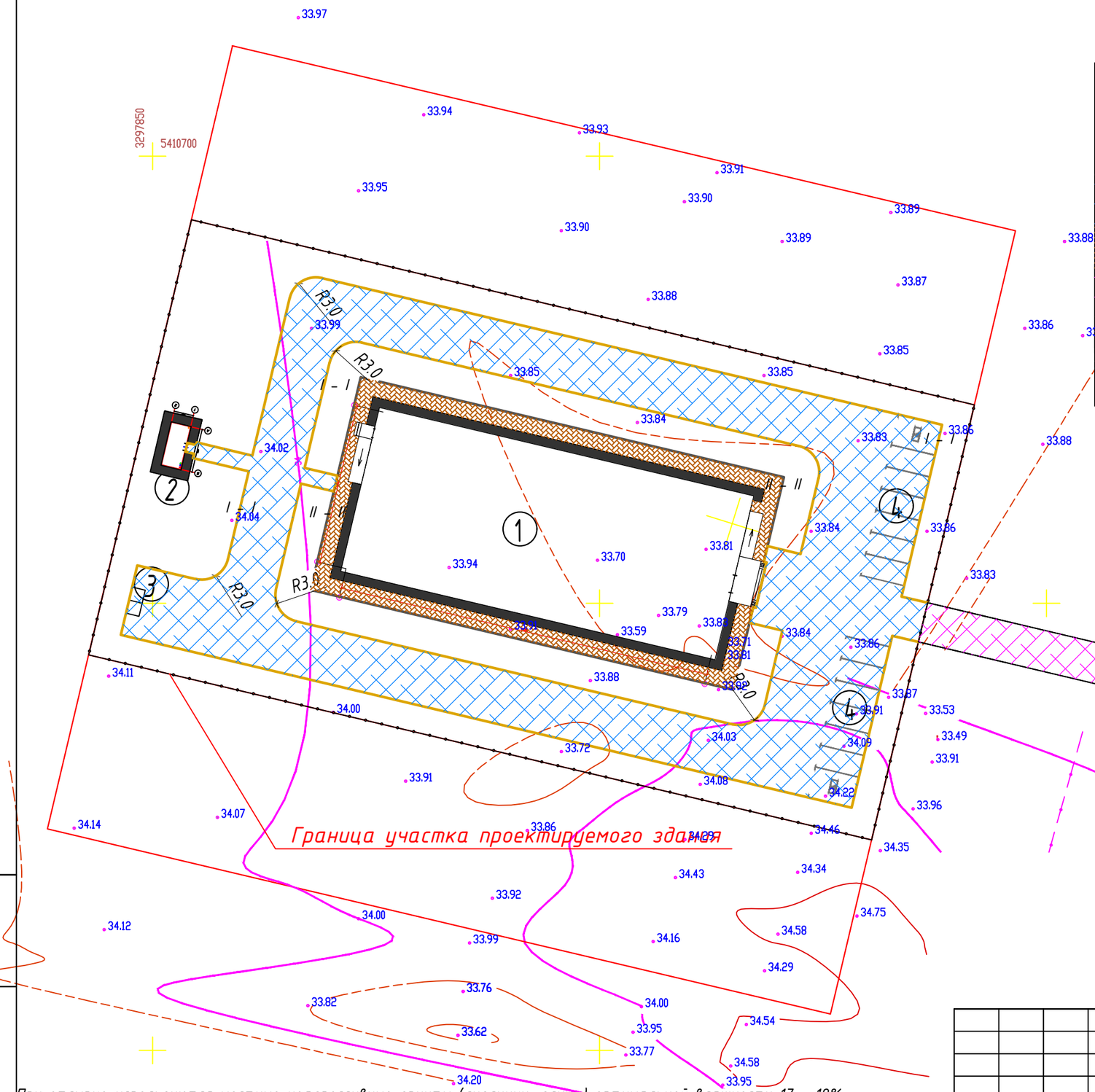

Ведомость проездов, дорожек, площадок.

Условное изображение	Наименование	Площадь покрытия	Бордюр из бортового камня	
		м2	тип	кол-во пог.м.
	Асфальтобетонное покрытие проездов сеч.I-I	1620,87	—	—
	Покрытие из брусчатки дорожек, площадки сечение II - II	234,97	—	—
	Асфальтобетонное покрытие проездов прилегающей территории сеч.I-I	317,05	—	—
	Бортовой камень пог.м.	—	Бр 300.30.15	448,76
	Бортовой камень пог.м.	—	БР 100.20.8	146,68

При отсыпке используются местные неагрессивные грунты (суглинки, глины) оптимальной влажности 17 - 19%.
Уплотнение грунтов предусматривается катками на пневматическом ходу и кулачковыми катками: площадку разбить в плане на участки (карты), на которых поочередно производить послойную отсыпку грунта, разравнивание, увлажнение и уплотнение грунта.
Перед отсыпкой последующего слоя, поверхность ранее укатанного грунта должна рыхлиться и увлажняться.
Уплотнение грунта производится слоями 0.20 - 0.25 м (в рыхлом состоянии) агрегатом в составе двух кулачковых катков Д-130Б в сцепке с трактором С-100 или одного катка Д-200 с трактором Т-140 или катками на пневматическом ходу Д-263 с перекрытием полос укатки на 0.15-0.25 м.
Плотность грунта в насыпи должна составлять 1.65 т/м^3 сухого грунта.
При производстве работ по устройству насыпей и обратных засыпок выполнять требования СНиП3.02.01-87 "Земляные сооружения, основания и фундаменты".

Взам. инв. N | Подпись и дата | Инв.N подл.

Изм.	Кол.уч.	Лист	№док.	Подпись	Дата
РАЗРАБ.		Шевлякова			
ПРОВЕРИЛ		Каиргалиев			
Н.КОНТР.					
ГАП		Каиргалиев			

П-00-23-01-ГП

Строительство спортивного комплекса в селе Жангельдин Кызылкогинского района

Застройка и благоустройство участка

Стадия	Лист	Листов
РП		15

План покрытия М1:500

ТОО "ПроектСтройИнжиниринг"

Формат А3

сечение I - I

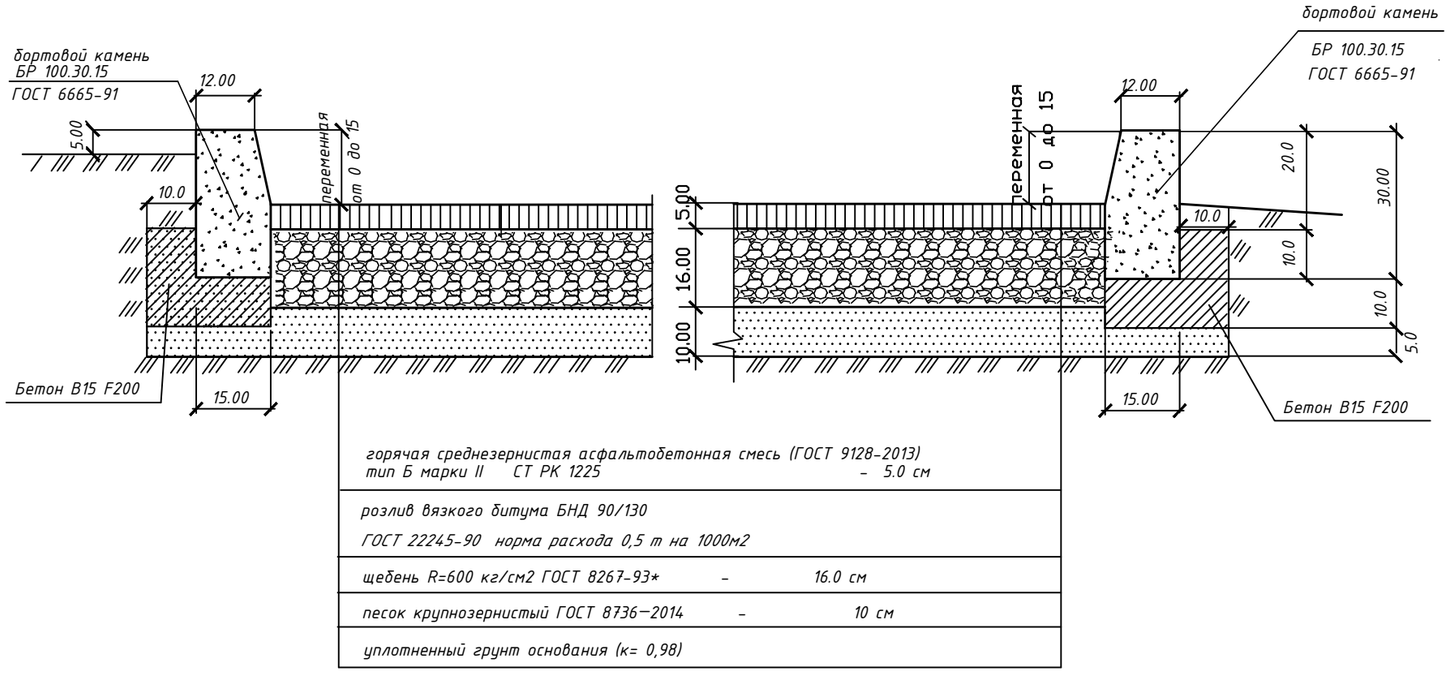

сечение II - II

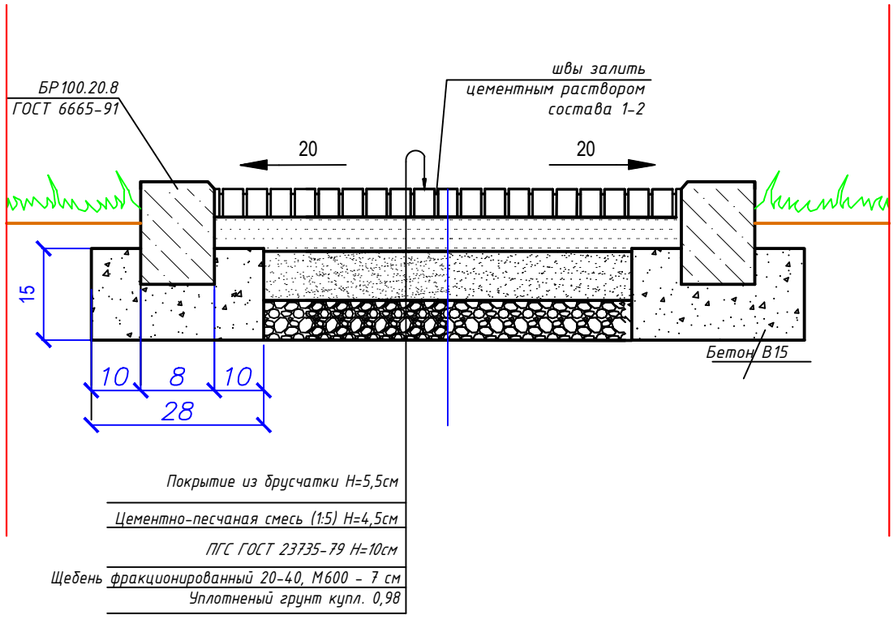

Изм.	Кол.уч.	Лист	№док.	Подпись	Дата	П-00-23-01-ГП		
						Строительство спортивного комплекса в селе Жангельдин Кызылкогинского района		
РАЗРАБ.		Шевлякова				Застройка и благоустройство участка	Стадия	Лист	Листов
ПРОВЕРИЛ		Каиргалиев					РП	7	15
Н.КОНТР.								
ГАП		Каиргалиев				Сечения I-I. II-II	ТОО "ПроектСтройИнжиниринг"	

Взам. инв. N

Подпись и дата

Инв.N подл.

Формат А3

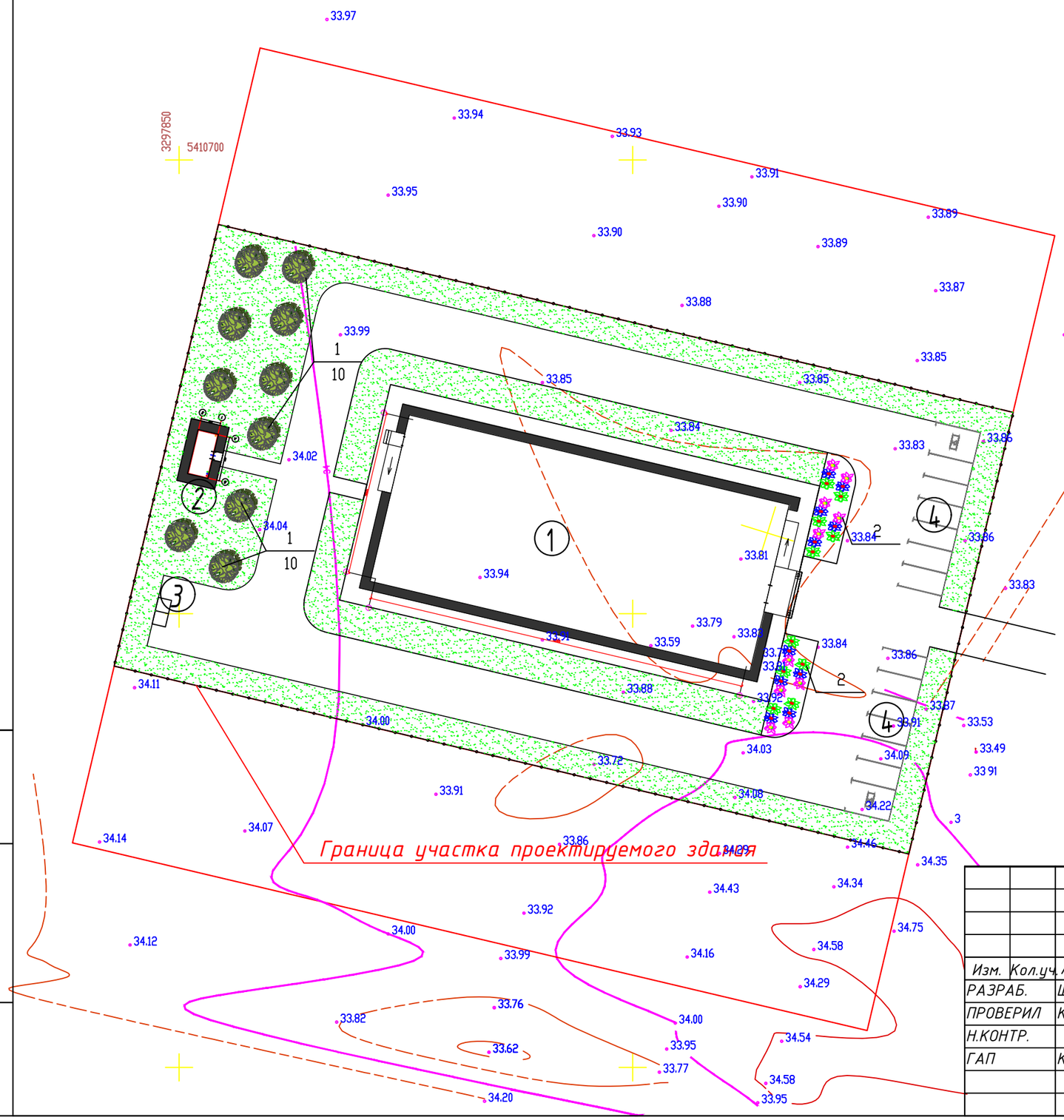

Ведомость элементов озеленения

N п.п.	Наименование породы и вида насаждения	Кол-во по участ	Возр. тет	Примечание
	Деревья			
1	Клен ясенелистный шт	10	5	саженцы с комом 0,4 X 0,5м
	Цветники, газон			
2	Цветники однолетники шт/м2	4071 / 84,82	–	48 шт на 1 м2

Условные обозначения

Обозначение	Наименование
	Рядовая посадка деревьев
1 / 7	Номер присвоенный породе Количество штук в группе
	Газон / цветы однолетники

Взам. инв. N	Подпись и дата	Инв.N подл.

Изм.	Кол.уч.	Лист	№док.	Подпись	Дата	П-00-23-01-ГП		
						Строительство спортивного комплекса в селе Жангельдин Кызылкогинского района		
РАЗРАБ.		Шевлякова				Застройка и благоустройство участка	Стадия	Лист	Листов
ПРОВЕРИЛ		Каиргалиев					РП		15
Н.КОНТР.								
ГАП		Каиргалиев				План озеленения М1:500	ТОО "ПроектСтройИнжиниринг"	

Формат А3

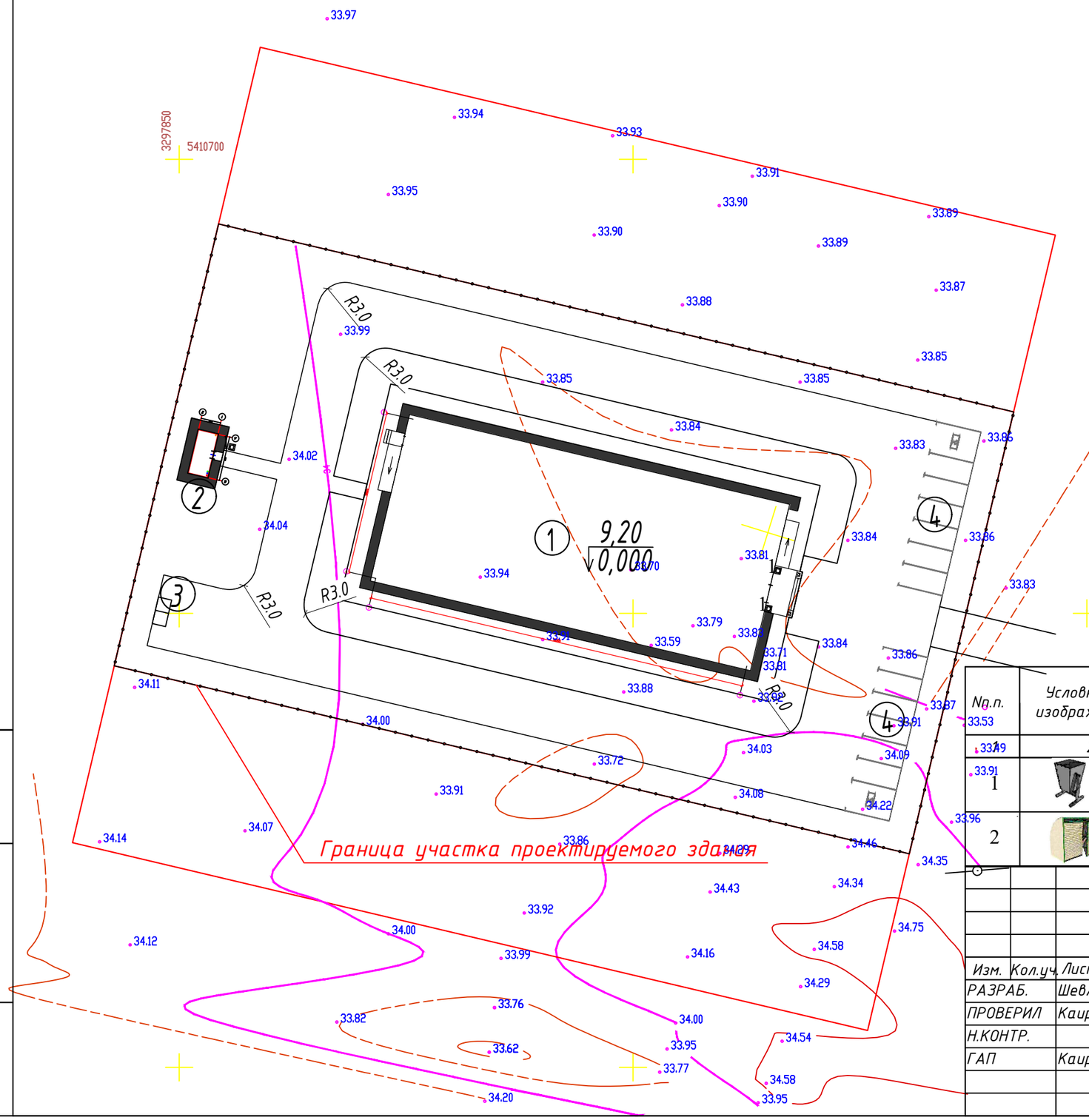

Ведомость малых форм архитектуры (начало)

N п.п.	Условное изображение	Наименование	Кол-во шт. на 1	Кол-во шт. всего	Примечание
1	2	3	4		5
1		Урна на треноге (0,50 м х0,34 м х 0,51м)	3	3	8601-0303-0201
2		Навес над мусорными баками на 2 шт.	1	1	8601-0307-0103

Изм.	Кол.уч.	Лист	№док.	Подпись	Дата				
						П-00-23-01-ГП			
						Строительство спортивного комплекса в селе Жангельдин Кызылкогинского района			
РАЗРАБ.		Шевлякова				Застройка и благоустройство участка	Стадия	Лист	Листов
ПРОВЕРИЛ		Каиргалиев					РП		15
Н.КОНТР.									
ГАП		Каиргалиев				План малых архитектурных форм М1:500	ТОО "ПроектСтройИнжиниринг"		

Взам. инв. N

Подпись и дата

Инв.N подл.

Формат А3

							П-00-22-03-ГП
Изм.	Кол.уч	Лист	№Док.	Подпись	Дата	"Строительство физкультурно-оздоровительного комплекса в с.Караколь, Кызылкогинского района, Атырауской области"	
РАЗРАБ.		Шебекова				Застройка и благоустройство участка	Стадия: Р/П; Лист: 10; Листов: 15
ПРОВЕРИЛ		Ипатов					
Н.КОНТР.		Ибраев				Сводный план инженерных сетей М1:500	ТОО "ПроектСтройИнжиниринг"
ГИП		Кошрагалиев					

Формат А3

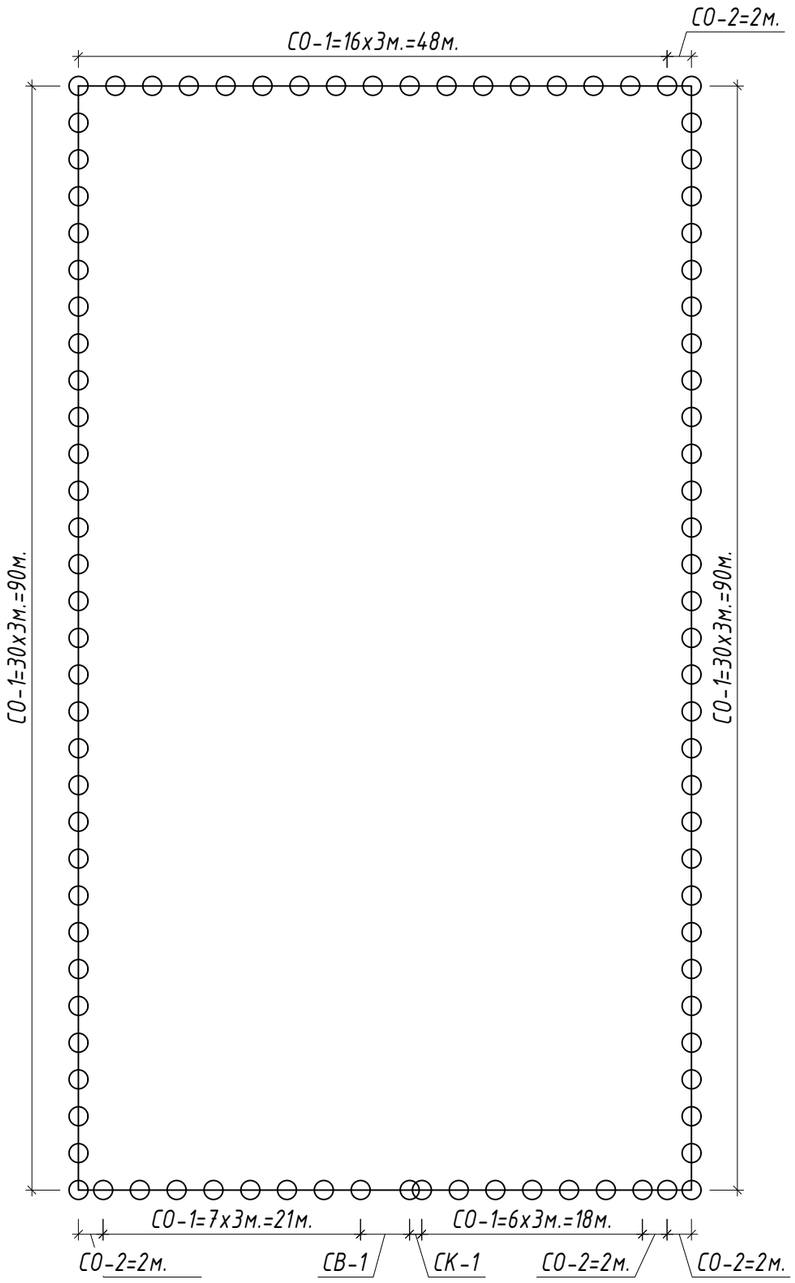

Металлическое ограждение

Поз.	Обозначение	Наименование	Кол	Масса ед. Кг	Приме— чание
1		Панель СО-1	89		
2		Панель СО-2	4		
3		Калитка СК-1	1		
4		Ворота СВ-1	1		
4		Стойка СТ1	88		
		Стойка угловая	4		
		Бетон м3	4,32		

Изм.	Кол.уч.	Лист	№док.	Подпись	Дата
РАЗРАБ.		Шевлякова			
ПРОВЕРИЛ		Каиргалиев			
Н.КОНТР.					
ГАП		Каиргалиев			

П-00-23-01-ГП

Строительство спортивного комплекса в селе Жангельдин Кызылкогинского района

Застройка и благоустройство участка

Стадия	Лист	Листов
РП	11	15

План ограждения территории М1:500

ТОО "ПроектСтройИнжиниринг"

Взам. инв. N

Подпись и дата

Инв.N подл.

Формат А3

Стойка СТ–1

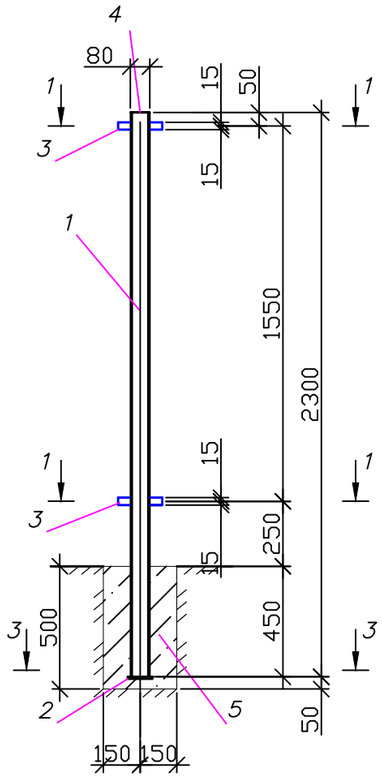

Стойка СТ–2

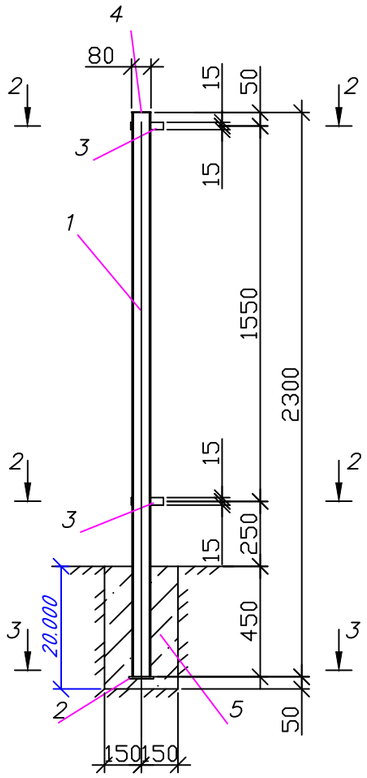

1–1
М 1:50

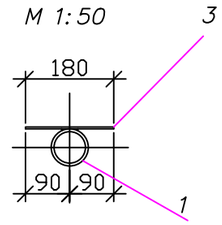

2–2
М 1:50

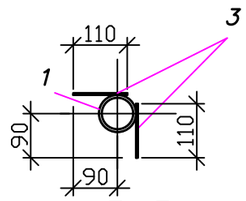

3–3
М 1:50

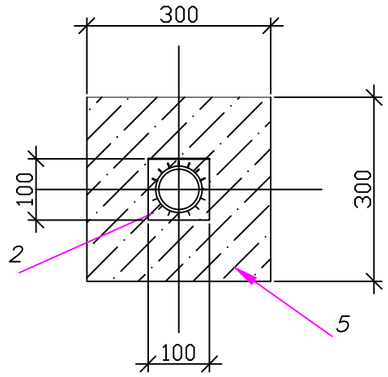

Секция ограждения СО–1

Фрагмент примыкания СО–1 к СТ–1. Вид сверху в разрезе

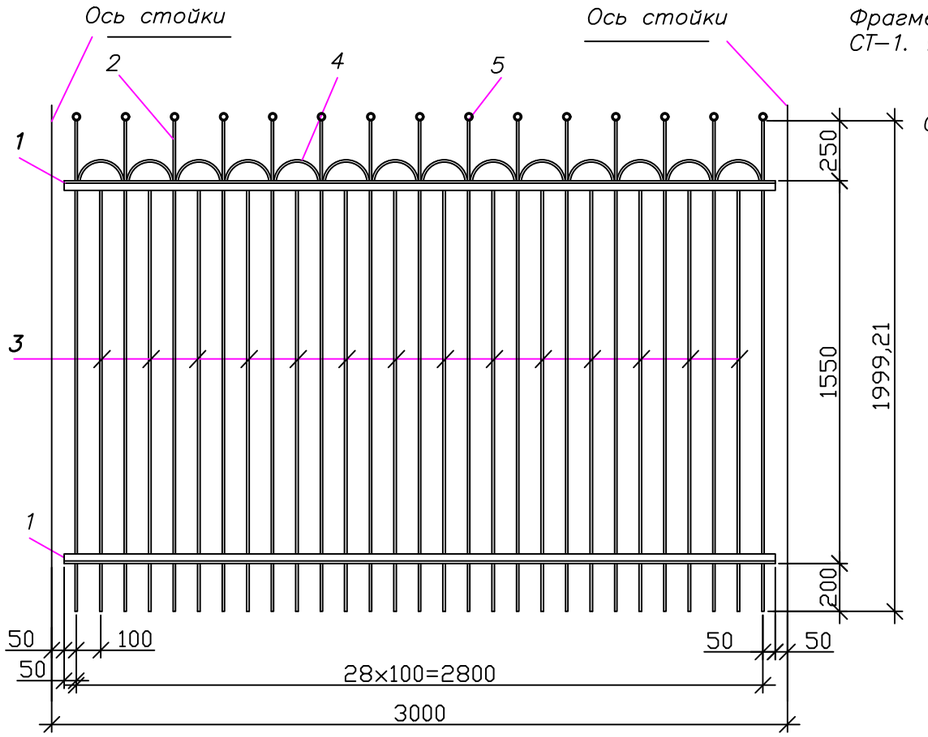

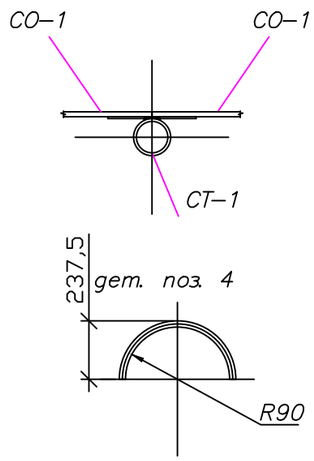

Спецификация материалов

Поз.	Обозначение	Наименование	Кол	Масса ед. Кг	Приме–чание
Стойка рядовая СТ–1 – кол. 88 шт.					
1	ГОСТ 10704*–91	Труба 76х5х2300 / ГОСТ10704–91	1	20,14	20,14
2	ГОСТ 19903*–74	Лист –3х100. L=100мм	1	0,24	0,24
3	ГОСТ 19903*–74	Лист –4х30. L=180мм	2	0,17	0,34
4	ГОСТ 19903–74	Заглушка ЛИСТ–2х80,L=80мм	1	0,1	0,1
Стойка угловая СТ–2 – кол. 4 шт.					
1	ГОСТ 10704*-91	Труба 76х5х2300 / ГОСТ10704–91	1	20,14	20,14
2	ГОСТ 19903*-74	Лист –3х100 L=100мм	1	0,24	0,24
3	ГОСТ 19903*-74	Лист –4х30 L=110мм	4	0,10	0,4
4	ГОСТ 19903–74	Заглушка ЛИСТ–2х80,L=80мм	1	0,1	0,1
Секция ограждения СО–1 – кол. 89шт.					
1	ГОСТ 8509–93	∟ 32х4 L=2900мм.	2	6,38	12,76
2	ГОСТ 5781–82	ø10АI L=2000мм.	15	1,23	18,45
3	ГОСТ 5781–82	ø10АI L=1755мм.	14	1,08	15,12
4	ГОСТ 5781–82	ø10АI L=280мм.	14	0,17	2,38
5	ГОСТ 3262–75	Труба 15х2,8х10 ГОСТ 3262–75	15	0,012	0,18
		В–Ст 3 сп ГОСТ10705–80			

1. Антикоррозионную защиту конструкций произв. в соответствии с требованиями СНиП 2.01–19–2004 " Защита строительных конструкций от коррозии."
Поверхность конструкций очистить от окалины, ржавчины и окрасить эмалью ПФ 1889– за 2 раза
2. * – Размер для справок

Изм.	Кол.уч.	Лист	№док.	Подпись	Дата
РАЗРАБ.		Шевлякова			
ПРОВЕРИЛ		Каиргалиев			
Н.КОНТР.					
ГАП		Каиргалиев			

П-00-23-01-ГП

Строительство спортивного комплекса в селе Жангельдин Кызылкогинского района

Застройка и благоустройство участка

Стадия	Лист	Листов
РП	12	15

Секция СО-1, Спецификация

ТОО "ПроектСтройИнжиниринг"

Взам. инв. N

Подпись и дата

Инв.N подл.

Формат А3

Спецификация материалов

Поз.	Обозначение	Наименование	Кол	Масса ед. Кг	Приме-чание
Секция ограждения СО-2 – 4					
1	ГОСТ 8509-93	∟ 32х4 L=1900мм.	2	3,63	7,26
2	ГОСТ 5781-82	ø10АI L=2000мм.	10	1,23	12,3
3	ГОСТ 5781-82	ø10АI L=1755мм.	18	1,08	19,44
4	ГОСТ 5781-82	ø10АI L=280мм.	9	0,17	1,53
5	ГОСТ 3262-75	Труба 15х2,8х10 / ГОСТ 3262-75	10	0,012	0,12

Секция ограждения СО – 2

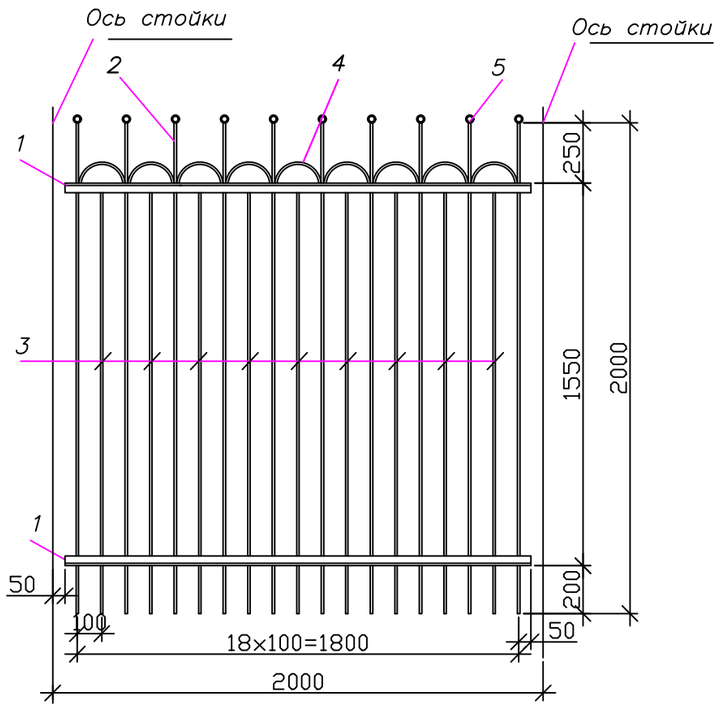

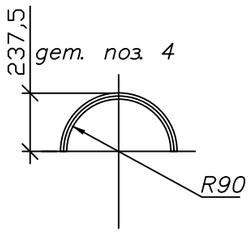

1. Антикоррозионную защиту конструкций произв. в соответствии с требованиями СНиП 2.01-19-2004 " Защита строительных конструкций от коррозии."
Поверхность конструкций очистить от окалины, ржавчины и окрасить эмалью ПФ 1889- за 2 раза
2. * – Размер для справок

						П-00-23-01-ГП		
						Строительство спортивного комплекса в селе Жангельдин Кызылкогинского района		
Изм.	Кол.уч.	Лист	№док.	Подпись	Дата			
РАЗРАБ.		Шевлякова				Застройка и благоустройство участка	Стадия	Лист	Листов
ПРОВЕРИЛ		Каиргалиев					РП	13	15
Н.КОНТР.								
ГАП		Каиргалиев				Секция СО-2, Спецификация	ТОО "ПроектСтройИнжиниринг"		

Взам. инв. N

Подпись и дата

Инв.N подл.

Формат А3

Секции ворот СВ–1 в сборе

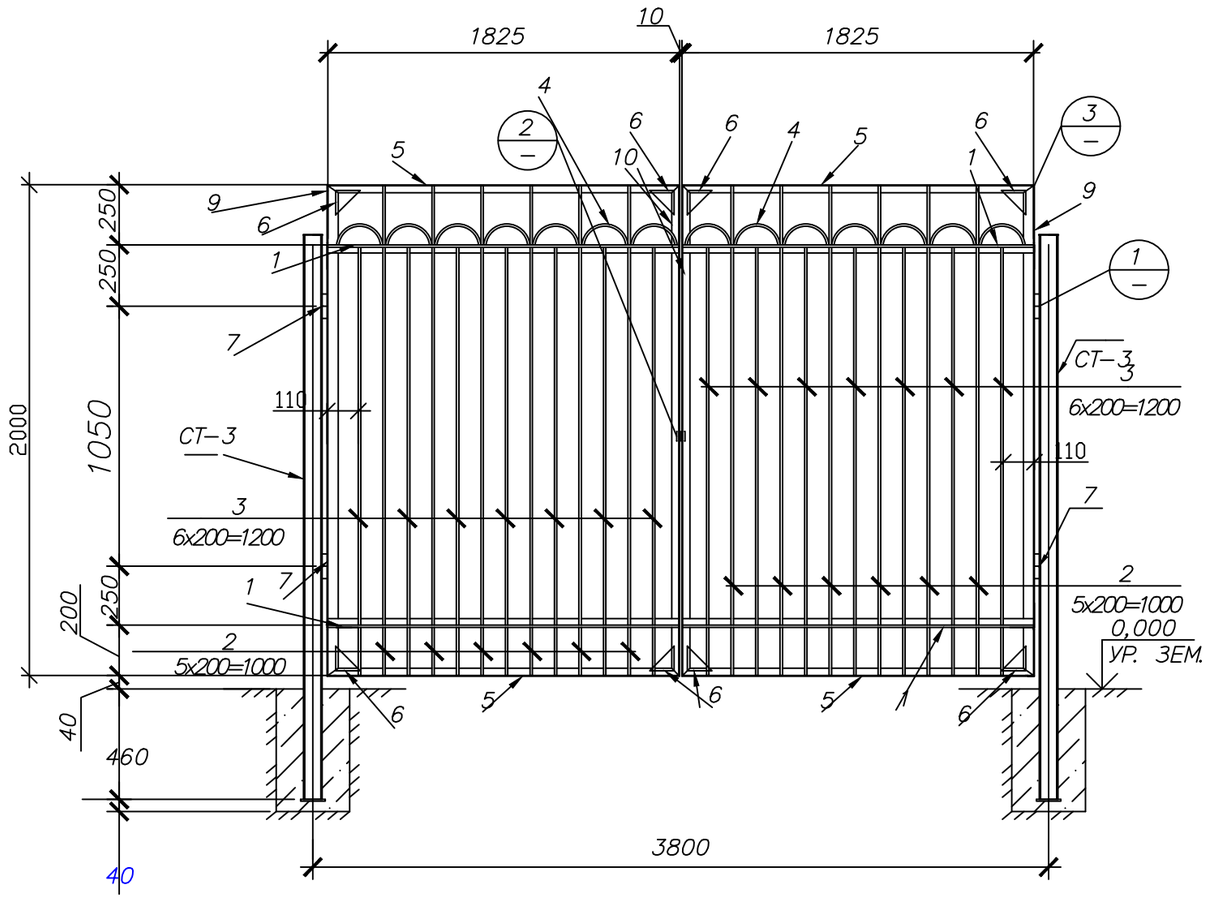

Спецификация материалов

Поз.	Обозначение	Наименование	Кол	Масса ед. кг	Прим.
		Секция ворот СВ–1 (2 шт)			
1	ГОСТ 8509–93	∟ 32x4 L=1819мм.	2	4,00	8,0
2	ГОСТ 5781–82	ø10AI L=2000мм.	7	1,23	8,61
3	ГОСТ 5781–82	ø10AI L=1750мм.	8	1,08	8,64
4	ГОСТ 5781–82	ø10AI L=280мм.	8	0,15	1,2
5	ГОСТ 8509–93	Уголок 32x3 l=1825мм.	2	3,07	6,14
6	ГОСТ 19903–74*	◺ Лист 100x100x2мм.	4	0,08	0,32
7		Навес ø30 l=110мм.	2	0,25	0,5
8	ГОСТ 19903–74*	Лист 65x40x3мм.	1	0,061	0,061
9	ГОСТ 8510–86	Уголок 45x28x3 l=2000мм.	1	3,36	3,36
10	ГОСТ 8509–93	Уголок 32x3 l=2000мм.	1	2,92	2,92

(2) М 1:4

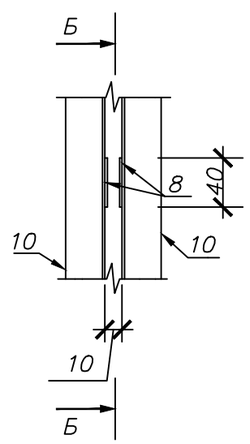

(3) М 1:4

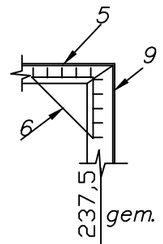

А–А
М 1:4

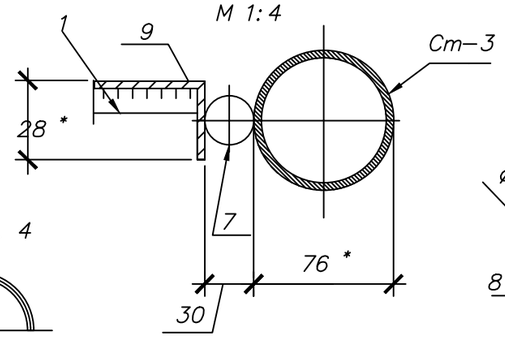

ВИД Б
М 1:4

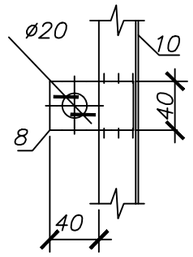

Деталь "навес"
Поз. 7

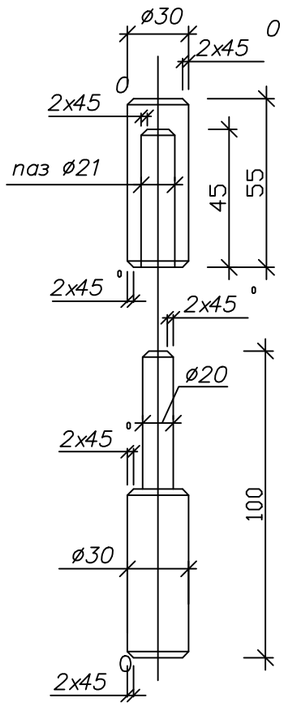

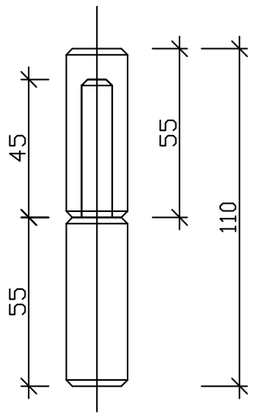

(1) М 1:4

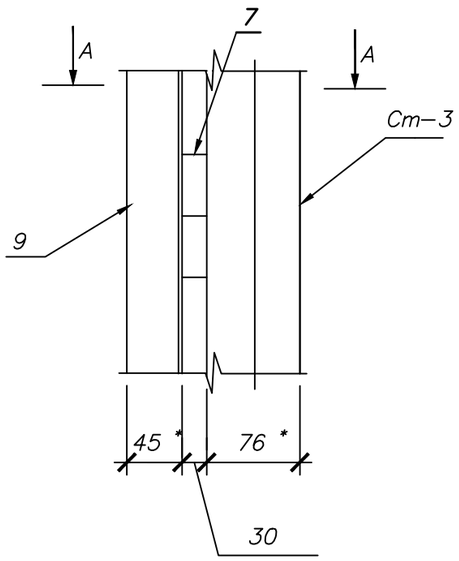

Изм.	Кол.уч.	Лист	№док.	Подпись	Дата	П–00–23–01–ГП		
						Строительство спортивного комплекса в селе Жангельдин Кызылкогинского района		
РАЗРАБ.		Шевлякова				Застройка и благоустройство участка	Стадия	Лист	Листов
ПРОВЕРИЛ		Каиргалиев					РП	14	15
Н.КОНТР.								
ГАП		Каиргалиев				Секция СВ-1, Спецификация	ТОО "ПроектСтройИнжиниринг"	

Взам. инв. N

Подпись и дата

Инв.N подл.

Формат А3

Секция калитки СК–1 в сборе

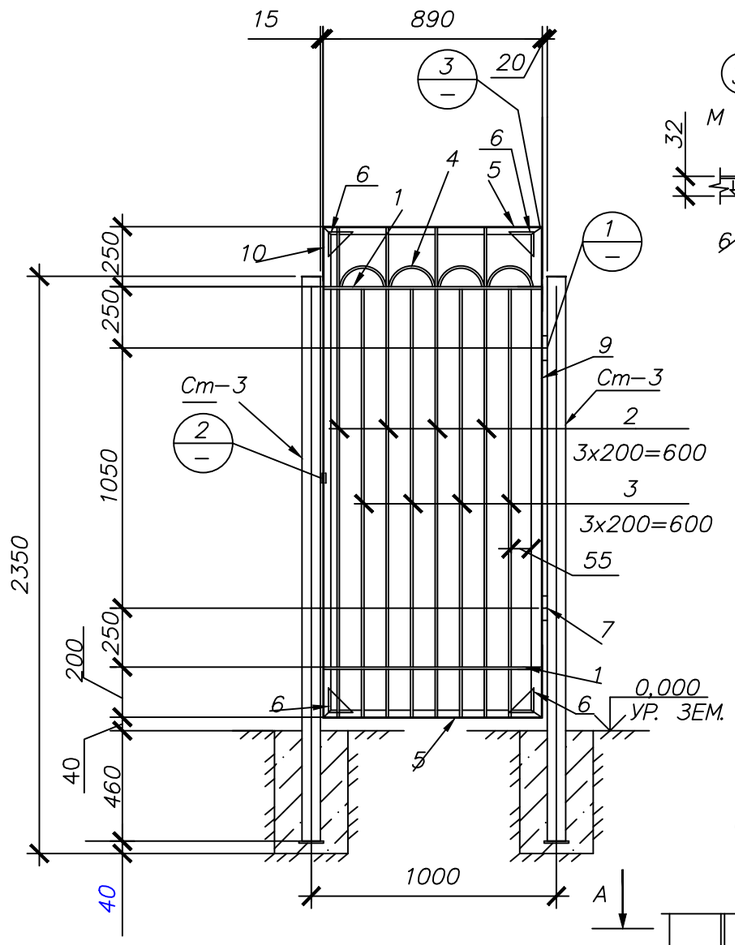

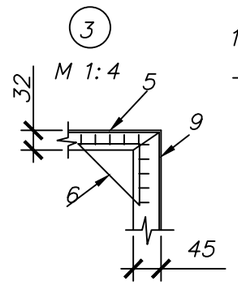

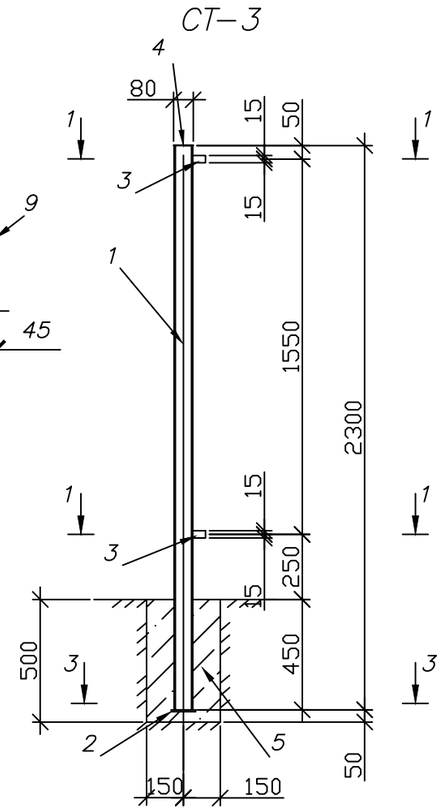

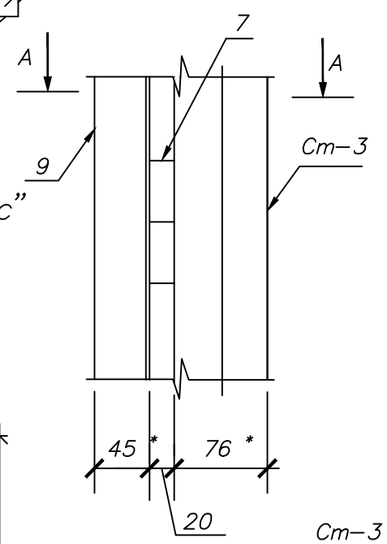

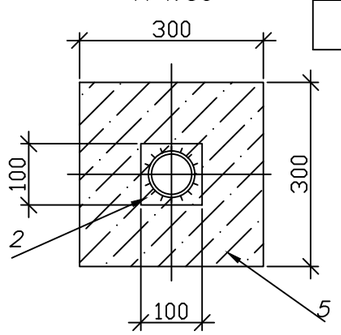

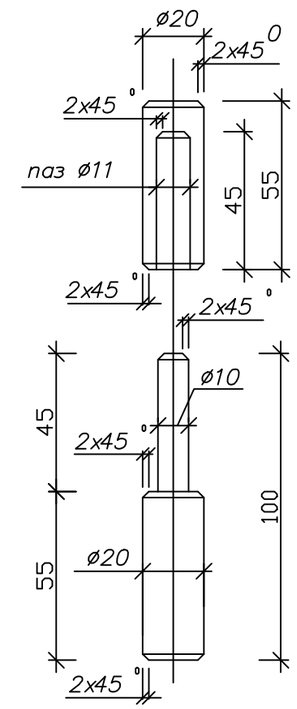

Деталь "навес"
Поз. 7

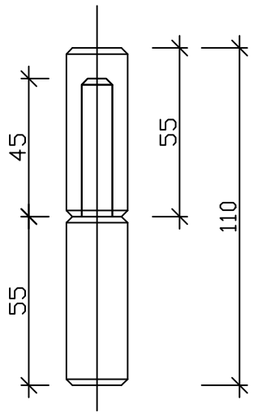

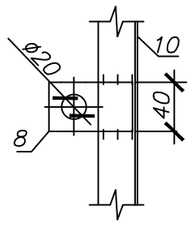

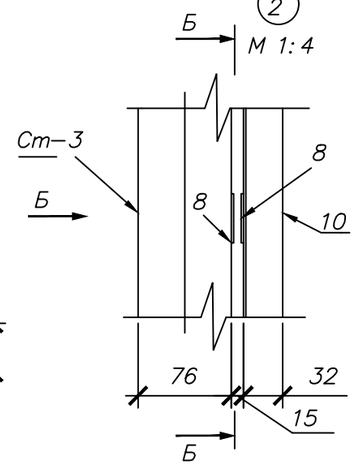

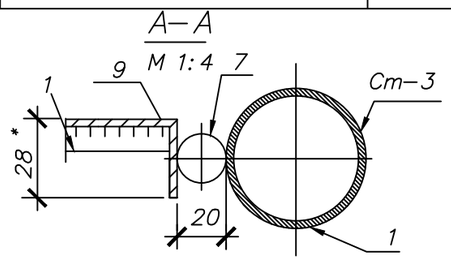

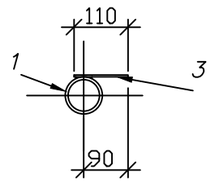

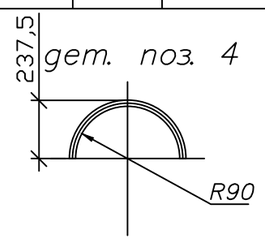

Спецификация материалов

Поз.	Обозначение	Наименование	Кол	Масса ед. кг	Прим.
		Секция калитки СК–1 (1 шт)			
1	ГОСТ 5781–82	ø10АI L=890мм.	2	0,55	1,1
2	ГОСТ 5781–82	ø10АI L=2000мм.	4	1,23	4,92
3	ГОСТ 5781–82	ø10АI L=1750мм.	4	1,08	4,32
4	ГОСТ 5781–82	ø10АI L=250мм.	4	0,15	0,6
5	ГОСТ 5781–82	Уголок 32х3 l=890мм.	2	1,3	2,6
6	ГОСТ 19903–74*	◺ Лист 100х100х2мм.	4	0,08	0,32
7	ГОСТ 5781–82	Навес ø20 l=110мм.	2	0,25	0,5
8	ГОСТ 19903–74*	Лист 80х40х3мм.	2	0,08	0,16
9	ГОСТ 8509–93	Уголок 45х28 l=2000мм.	1	3,36	3,36
10	ГОСТ 8509–93	Уголок 32х3 l=2000мм.	1	3,36	3,36
		Стойка ворот и калитки СТ–3 (3 шт)			
1	ГОСТ 10704–91	Труба 76х5х2300 / ГОСТ10704–91	1	20,2	20,2
2	ГОСТ 19903–74*	Лист –3х100 L=100мм	1	0,24	0,24
3	ГОСТ 19903–74*	Лист –4х30 L=110мм	2	0,10	0,20
4	ГОСТ 19903–74*	Заглушка ЛИСТ–2х80,L=80мм	1	0,1	0,1

1. Антикоррозионную защиту конструкций произв. в соответствии с требованиями СНиП 2.01–19–2004 " Защита строительных конструкций от коррозии."
Поверхность конструкций очистить от окалины, ржавчины и окрасить эмалью ПФ 1889– за 2 раза
2. * – Размер для справок

Изм.	Кол.уч.	Лист	№док.	Подпись	Дата	П-00-23-01-ГП		
						Строительство спортивного комплекса в селе Жангельдин Кызылкогинского района		
РАЗРАБ.		Шевлякова				Застройка и благоустройство участка	Стадия	Лист	Листов
ПРОВЕРИЛ		Каиргалиев					РП	15	15
Н.КОНТР.								
ГАП		Каиргалиев				Секция СК-1, Спецификация	ТОО "ПроектСтройИнжиниринг"	

Взам. инв. N | Подпись и дата | Инв.N подл.

Формат А3