Республика Казахстан
Западно-Казахстанская область

ТОО "ПроектСтройИнжиниринг"
ЛИЦЕНЗИЯ: ГСЛ-N17009033
ЗАКАЗ: П-00-23-01-КЖ

РАБОЧИЙ ПРОЕКТ

"Строительство физкультурно-оздоровительного комплекса в п.Жангельдина, Кызлыкогинского района, Атырауской области"

КЖ – Конструкции железобетонные

г.Уральск-2023 г.

Республика Казахстан
Западно-Казахстанская область

ТОО "ПроектСтройИнжиниринг"
ЛИЦЕНЗИЯ: ГСЛ-N17009033
ЗАКАЗ: П-00-23-01-КЖ

РАБОЧИЙ ПРОЕКТ

"Строительство физкультурно-оздоровительного комплекса в п.Жангельдина, Кызлыкогинского района, Атырауской области"

КЖ – Конструкции железобетонные

ДИРЕКТОР: **Шевлякова И.В.**

ГЛАВНЫЙ ИНЖЕНЕР ПРОЕКТА **Каиргалиев А.А.**

г.Уральск-2023 г.

SALA

N°2021-50-03-02-КЖ

РАБОЧИЙ ПРОЕКТ

«Привязка проектно-сметной документации на строительство спортивного комплекса в селе Карабау Кызылкогинского района»

Здание спортивного комплекса

Том III. Альбом 2

Раздел: Конструкции железобетонные

ВЫПОЛНИЛ	Ерболат		Привязка П-00-23-01-КЖ	ТОО "ПроектСтройИнжиниринг"
Н.КОНТР.	Каирзалиев		"Строительство физкультурно-оздоровительного комплекса в п.Жангельдина, Кызылкогинского района, Атырауской области"	ЛИСТОВ
ГИП	Каирзалиев			

г. Атырау-2021 г.

SALA

N°2021-50-03-02-КЖ

РАБОЧИЙ ПРОЕКТ

«Привязка проектно-сметной документации на строительство спортивного комплекса в селе Карабау Кызылкогинского района»

Здание спортивного комплекса

Том III. Альбом 2

Привязан	П-00-23-01-КЖ	
Выполнил	Ерболат	
Проверил	Каиреолиев	
Инв.№ ТОО "ПроектСтройИнжиниринг"		

Раздел: Конструкции железобетонные

ГИП Булекбаев А.О.

Директор Жумашев Д.М.

г. Атырау-2021 г.

ВЕДОМОСТЬ РАБОЧИХ ЧЕРТЕЖЕЙ ОСНОВНОГО КОМПЛЕКТА МАРКИ КЖ

ЛИСТ	НАИМЕНОВАНИЕ	ПРИМЕЧАНИЕ
1	ОБЩИЕ ДАННЫЕ (НАЧАЛО)	
2	ПЛАН ФУНДАМЕНТОВ	
3	РАЗРЕЗЫ	
4	ФУНДАМЕНТНЫЕ БАЛКИ ФБ-1, ФБ-2, ФБ-3.	
5	ФУНДАМЕНТ ФМ-1.	
6	ФУНДАМЕНТ ФМ-2.	
7	ФУНДАМЕНТ ФМ-3.	
8	ФУНДАМЕНТ Ф1, Ф2.	
9	АРМИРОВАНИЕ ФУНДАМЕНТНОЙ ПЛИТЫ НА ОТМ. +3,400	

ВЕДОМОСТЬ ССЫЛОЧНЫХ И ПРИЛАГАЕМЫХ ДОКУМЕНТОВ

ОБОЗНАЧЕНИЕ	НАИМЕНОВАНИЕ	ПРИМЕЧАНИЕ
	СССЫЛОЧНЫЕ ДОКУМЕНТЫ:	
НТП РК 01-01-3.1(4.1)-2017	НАГРУЗКИ И ВОЗДЕЙСТВИЯ НА ЗДАНИЯ	
	ЧАСТЬ 1-3. СНЕГОВЫЕ НАГРУЗКИ. (К СП РК EN 1991-1-3:	2003/2011)
	ЧАСТЬ 1-4. ВЕТРОВЫЕ НАГРУЗКИ. (К СП РК EN 1991-1-4:	2003/2011)
СП РК 2.01-101-2013	ЗАЩИТА СТРОИТЕЛЬНЫХ КОНСТРУКЦИЙ ОТ КОРРОЗИИ	
СН РК 2.01-01-2013	ЗАЩИТА СТРОИТЕЛЬНЫХ КОНСТРУКЦИЙ ОТ КОРРОЗИИ	
СП РК 5.03-107-2013	НЕСУЩИЕ И ОГРАЖДАЮЩИЕ КОНСТРУКЦИИ	
СН РК 5.03-07-2013	НЕСУЩИЕ И ОГРАЖДАЮЩИЕ КОНСТРУКЦИИ	

ОБЩИЕ УКАЗАНИЯ.

1. РАБОЧИЙ ПРОЕКТ "ПРИВЯЗКА ПРОЕКТНО-СМЕТНОЙ ДОКУМЕНТАЦИИ НА СТРОИТЕЛЬСТВО СПОРТИВНОГО КОМПЛЕКСА В СЕЛЕ КАРАБАУ КЫЗЫЛКОГИНСКОГО РАЙОНА.
2. КОНСТРУКТИВНЫЕ ХАРАКТЕРИСТИКИ ЗДАНИИ:
   УРОВЕНЬ ОТВЕТСТВЕННОСТИ -II
   КЛАСС КОНСТРУКТИВНОЙ ПОЖАРНОЙ ОПАСНОСТИ ЗДАНИЯ - С0
   ФУНКЦИОНАЛЬНОЙ ПОЖАРНОЙ ОПАСНОСТИ - Ф 3.6
   СТЕПЕНЬ ОГНЕСТОЙКОСТИ
   ПРИРОДНЫЕ КЛИМАТИЧЕСКИЕ УСЛОВИЯ:
   - РАСЧЕТНАЯ ЗИМНЯЯ ТЕМПЕРАТУРА НАРУЖНОГО ВОЗДУХА -24.9°С;
   - ВЕС СНЕГОВОГО ПОКРОВА - 80 КГС/М2
   - СКОРОСТНОЙ НАПОР ВЕТРА - 38 КГС/М2.
   - КЛИМАТИЧЕСКИЙ ПОДРАЙОН - IVГ
   - РАЙОН ИЗЫСКАНИЙ ПО СН РК 2.03.-30-2017 НЕ ОТНОСИТСЯ К СЕЙСМИЧЕСКОМУ УЧАСТКУ.

КОНСТРУКТИВНОЕ РЕШЕНИЕ

ЗА ОТНОСИТЕЛЬНУЮ ОТМ.0,000 ПРИНЯТА АБСОЛЮТНАЯ ОТМ. -0,65М.
ФУНДАМЕНТЫ ПРИНЯТЫ ЖЕЛЕЗОБЕТОННЫЕ СТАКАНОГО ТИПА ИЗ БЕТОНА КЛ.С16/20, F100, W8 НА СУЛЬФАТОСТОЙКОМ ЦЕМЕНТЕ. ПОД ФУНДАМЕНТЫ ВЫПОЛНИТЬ ЩЕБЕНОЧНУЮ ПОДГОТОВКУ ПРОПИТАННУЮ БИТУМОМ ДО ПОЛНОГО НАСЫЩЕНИЯ ТОЛЩИНОЙ 100ММ.
ФУНДАМЕНТНЫЕ БАЛКИ (ИЗ БЕТОНА КЛ.С16/20, F100, W8) ОПИРАЕТСЯ НА СТОЛБЧАТЫ ФУНДАМЕНТЫ С ПОМОЩЬЮ БЕТОННЫХ СТОЛБИКОВ ИЗ БЕТОНА КЛ.С8/10.
ОБРАТНУЮ ЗАСЫПКУ ПАЗУХ ФУНДАМЕНТОВ, ПОСЫПКУ ПОД ПОЛЫ ПРОИЗВОДИТЬ МЕСТНЫМ НЕАГРЕССИВНЫМ (НЕПУЧИНИСТЫМ ГРУНОМ МЕСТНОГО КАРЬЕРА, С МИНИМАЛЬНЫМ СОДЕРЖАНИЕМ СУЛЬФАТОВ, ХЛОРИДОВ ДРУГИХ ВКЛЮЧЕНИЙ В ГРУНТЕ, НЕ СПОСОБНЫМИ БЫТЬ АГРЕССИВНЫМИ К БЕТОНУ НА СУЛЬФАТОСТОЙКОМ ПОРТЛАНДЦЕМЕНТЕ) ОПТИМАЛЬНОЙ ВЛАЖНОСТИ, С ТРАМБОВАНИЕМ ЧЕРЕЗ 100-150ММ. В СООТВЕТСТВИИ СО СН РК 5.01.01-2013 С ДОВЕДЕНИЕМ ОБЬЕМНОЙ МАССЫ ДО 1,65тс/м3.

Привязан	П-00-23-01-КЖ
Выполнил	Ерболат
Проверил	Каиреалиев
Инв.№. ТОО "ПроектСтройИнжиниринг"	

ПРИНЯТЫЕ ТЕХНИЧЕСКИЕ РЕШЕНИЯ СООТВЕТСТВУЮТ ТРЕБОВАНИЯМ ДЕЙСТВУЮЩИХ ЗАКОНОДАТЕЛЬНЫХ АКТОВ, НОРМ И ПРАВИЛ РЕСПУБЛИКИ КАЗАХСТАН ПО ВЗРЫВОПОЖАРНОЙ И ЭКОЛОГИЧЕСКОЙ БЕЗОПАСНОСТИ, ПО ОХРАНЕ ТРУДА, И ОБЕСПЕЧИВАЕТ БЕЗОПАСНУЮ ДЛЯ ЖИЗНИ И ЗДОРОВЬЯ ЛЮДЕЙ ЭКСПЛУАТАЦИЮ ОБЬЕКТОВ И СООРУЖЕНИЙ ПРИ СОБЛЮДЕНИИ МЕРОПРИЯТИЙ, ПРЕДУСМОТРЕННЫХ ПРОЕКТНОЙ ДОКУМЕНТАЦИЕЙ.
ГЛАВНЫЙ ИНЖЕНЕР ПРОЕКТА /БУЛЕКБАЕВ А/

Взам. инв. N | Подпись и дата | Инв. N подл.

ИЗМ.	КОЛ-УЧ	ЛИСТ	N°ДОК	ПОДПИСЬ	ДАТА	2021-50-03-02-КЖ		
						ПРИВЯЗКА ПРОЕКТНО-СМЕТНОЙ ДОКУМЕНТАЦИИ НА СТРОИТЕЛЬСТВО СПОРТИВНОГО КОМПЛЕКСА В СЕЛЕ КАРАБАУ КЫЗЫЛКОГИНСКОГО РАЙОНА		
РАЗРАБОТАЛ		КАДЫРОВ Д.				ЗДАНИЕ СПОРТКОМПЛЕКСА	СТАДИЯ	ЛИСТ	ЛИСТОВ
ПРОВЕРИЛ		БУЛЕКБАЕВ А.					РП	1	9
ГИП		БУЛЕКБАЕВ А.				ОБЩИЕ ДАННЫЕ	ТОО "САЛА"		
Н.КОНТР		КОЙБАГАРОВ							

Файл:2021-50-03-02-КЖ-01

ФОРМАТ А3

ПЛАН ФУНДАМЕНТОВ

М1:100

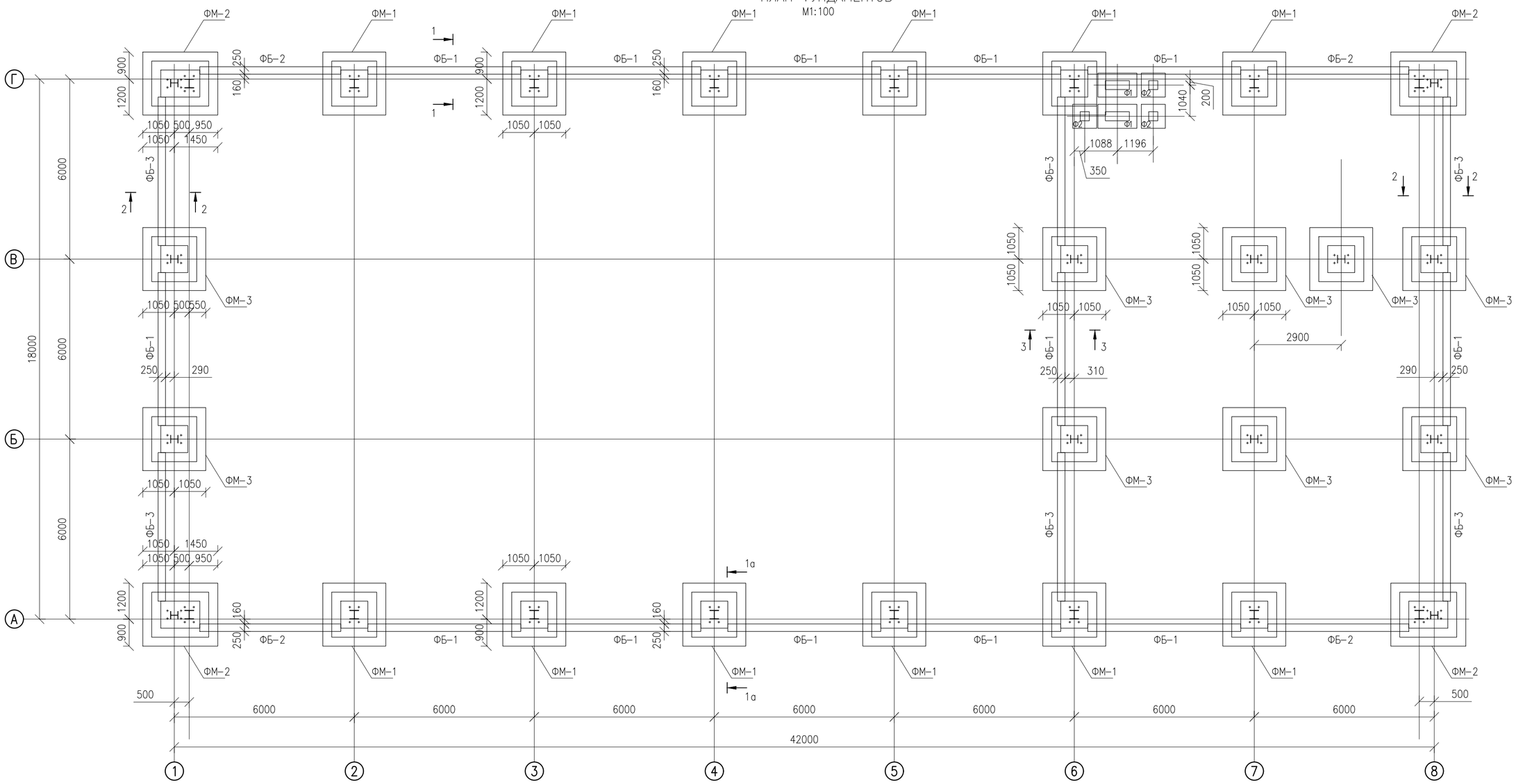

Спецификация

Марка поз.	Обозначение	Наименование	Кол	Масса ед. кг	Приме-чание
Фм-1	см. л. КЖ-05	Монолитный фундамент Фм-1	12		
Фм-2	см. л. КЖ-06	Монолитный фундамент Фм-2	4		
Фм-3	см. л. КЖ-07	Монолитный фундамент Фм-3	9		
Ф1	см. л. КЖ-08	Монолитный фундамент Ф1	2		
Ф2	см. л. КЖ-08	Монолитный фундамент Ф1	3		
ФБ-1	см. л. КЖ-04	Фундаментная балка ФБ-1	13		
ФБ-2	см. л. КЖ-04	Фундаментная балка ФБ-2	4		
ФБ-3	см. л. КЖ-04	Фундаментная балка ФБ-3	6		

ПРИМЕЧАНИЯ.

1. Данный лист смотреть совместно с КЖ-03

Привязан	П-00-23-01-КЖ	
Выполнил	Ерболат	
Проверил	Каиреслиев	
Инв.№ ТОО "ПроектСтройИнжиниринг"		

ИЗМ.	КОЛ-УЧ	ЛИСТ	N*ДОК	ПОДПИСЬ	ДАТА	2021-50-03-02-КЖ
						ПРИВЯЗКА ПРОЕКТНО-СМЕТНОЙ ДОКУМЕНТАЦИИ НА СТРОИТЕЛЬСТВО СПОРТИВНОГО КОМПЛЕКСА В СЕЛЕ КАРАБАУ КЫЗЫЛКОГИНСКОГО РАЙОНА
РАЗРАБОТАЛ		КАДЫРОВ Д.				ЗДАНИЕ СПОРТКОМПЛЕКСА
ПРОВЕРИЛ		БУЛЕКБАЕВ А.				СТАДИЯ: РП; ЛИСТ: 2; ЛИСТОВ:
ГИП		БУЛЕКБАЕВ А.				ПЛАН ФУНДАМЕНТОВ
Н.КОНТР		КОЙБАГАРОВ				ТОО "САЛА"

Файл:2021-50-03-02-КЖ-02

ФОРМАТ А2

1–1
М1:50

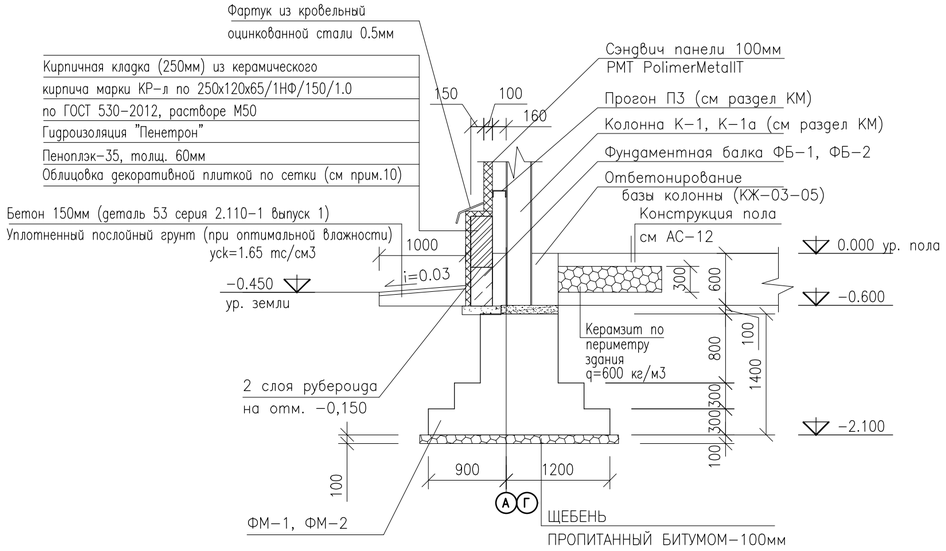

2–2
М1:50

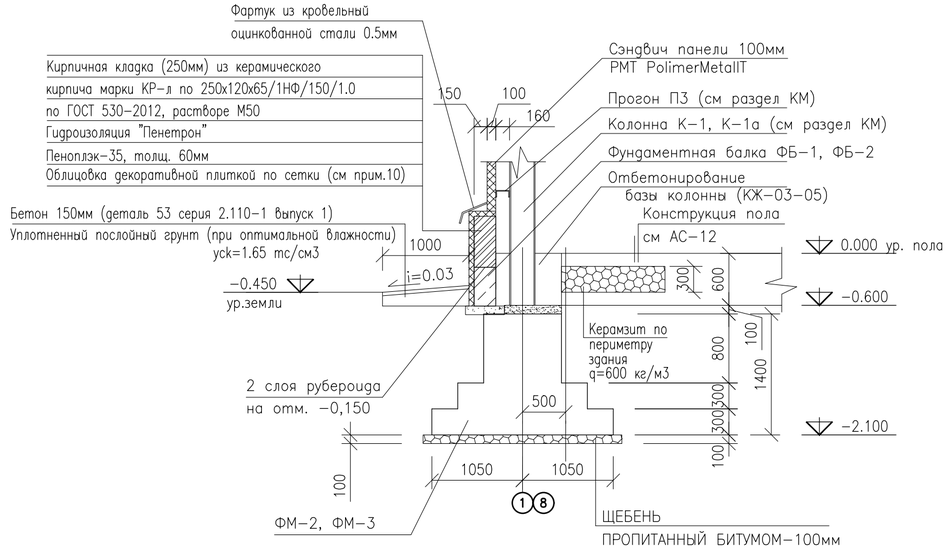

3–3
М1:50

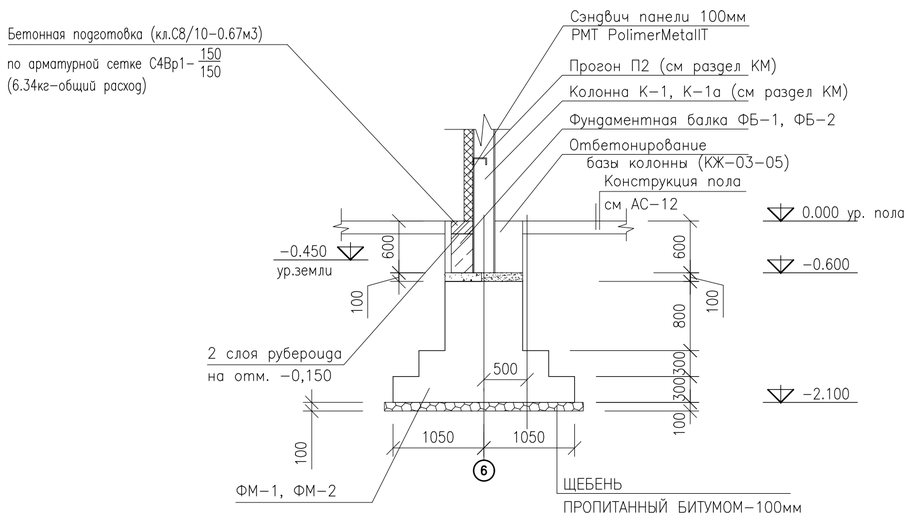

1а–1а
М1:50

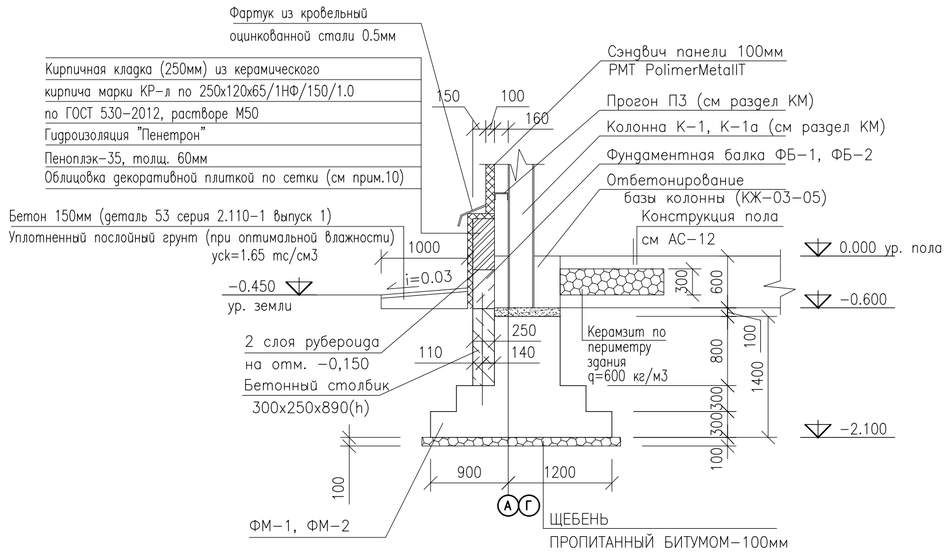

Привязан	П–00–23–01–КЖ		
Выполнил	Ерболат		
Проверил	Каиреалиев		
Инв.№ ТОО "ПроектСтройИнжиниринг"			

ПРИМЕЧАНИЯ.

1. За отм. 0,000 принять уровень чистого пола, что соответствует абс. отм. –0,65 м.
2. Непосредственно под фундаментами устраиваем щебеночную подготовку пропитанной битумом до полного насыщеня толщиной 100 мм и шириной полос соответствующего размера, указанного на сечениях по фундаментами.
3. Обратную засыпку пазух фундаментов производить местным грунтом оптимальной влажности слоями 200 мм с тщательным уплотнением каждого слоя до плотности не менее 1,65тс/м3 в соответствии со СН РК 5.01–01–2013.
4. Гидроизоляция на отметке –0,150 выполнить из двух слоев рубероида укладываемых насухо.
5. Боковые бетонные и железобетонные поверхности, соприкасающиесая с грунтом, обмазать битумом за два раза.
6. Все бетонные и железобетонные конструкции изготовить на сульфатостойкой портландцементе.
7. По периметру здания выполнить бетонную отмостку из бетона кл.С8/10 толщиной 150мм, шириной 1,0м по уплотненному грунту (деталь 53, серия 2.110–1 выпуск 1)
8. Сварку арматурных сеток производить контактной точечной сваркой в соответствии с требованиями ГОСТ 10922–2012.
9. По периметру здания предусмотреть утепление пола из керамзита шириной 1200 мм, толщиной 300мм (42.12м3)
10. Облицовка декоративной плиткой по сетке С 4Вр–1–50/4Вр–1–50 всего 110,2м2 (1.0м2 – 3,96кг). Ерш ø12А400, L=180мм, шаг 500мм в шахматном порядке –376 шт.
11. Расход кирпича марки КР–л по 250х120х65/1НФ/150/1.0 на цоколь– 18.11м3(73.04м2);
12. Расход пеноплэкса–35 толщиной 60мм на цоколь– 159.7м2.

						2021–50–03–02–КЖ			
ИЗМ.	КОЛ–УЧ	ЛИСТ	N°ДОК	ПОДПИСЬ	ДАТА	ПРИВЯЗКА ПРОЕКТНО–СМЕТНОЙ ДОКУМЕНТАЦИИ НА СТРОИТЕЛЬСТВО СПОРТИВНОГО КОМПЛЕКСА В СЕЛЕ КАРАБАУ КЫЗЫЛКОГИНСКОГО РАЙОНА			
РАЗРАБОТАЛ		КАДЫРОВ Д.				ЗДАНИЕ СПОРТКОМПЛЕКСА	СТАДИЯ	ЛИСТ	ЛИСТОВ
ПРОВЕРИЛ		БУЛЕКБАЕВ А.					РП	3	
ГИП		БУЛЕКБАЕВ А.				РАЗРЕЗЫ	ТОО "САЛА"		
Н.КОНТР		КОЙБАГАРОВ							

Файл:2021–50–03–02–КЖ–03

ФОРМАТ А2

МОНОЛИТНАЯ ФУНДАМЕНТНАЯ БАЛКА ФБ-1
М1:100

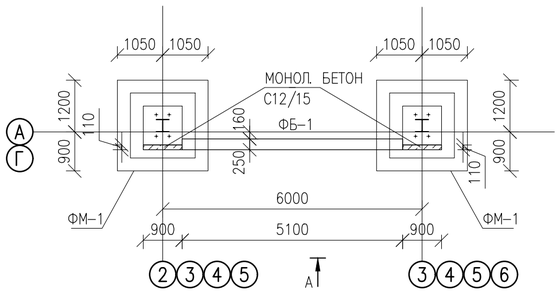

МОНОЛИТНАЯ ФУНДАМЕНТНАЯ БАЛКА ФБ-1
М1:100

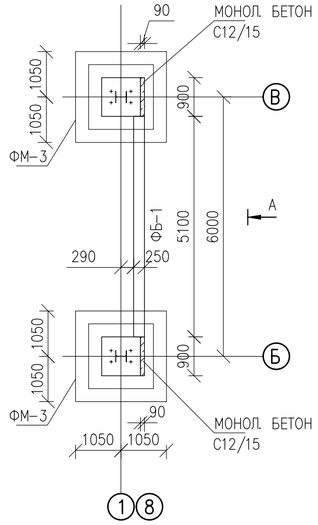

МОНОЛИТНАЯ ФУНДАМЕНТНАЯ БАЛКА ФБ-1
М1:100

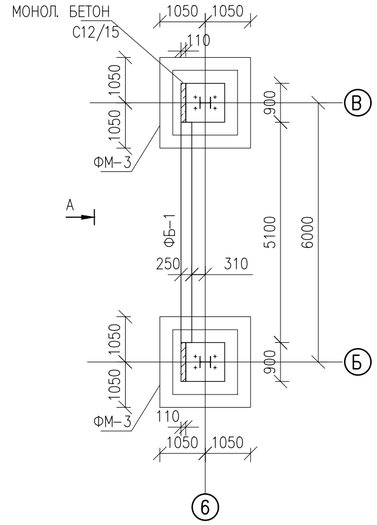

МОНОЛИТНАЯ ФУНДАМЕНТНАЯ БАЛКА ФБ-3
М1:100

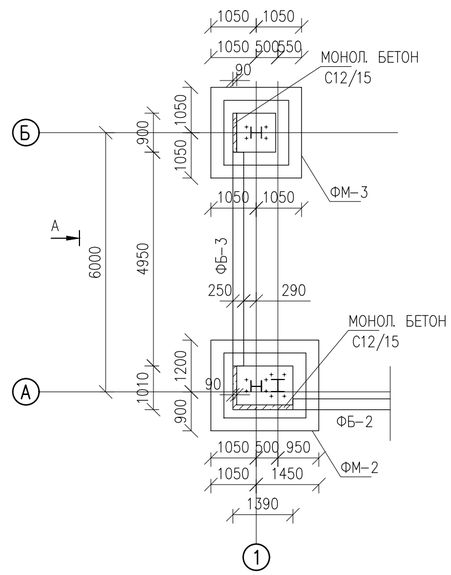

МОНОЛИТНАЯ ФУНДАМЕНТНАЯ БАЛКА ФБ-3
М1:100

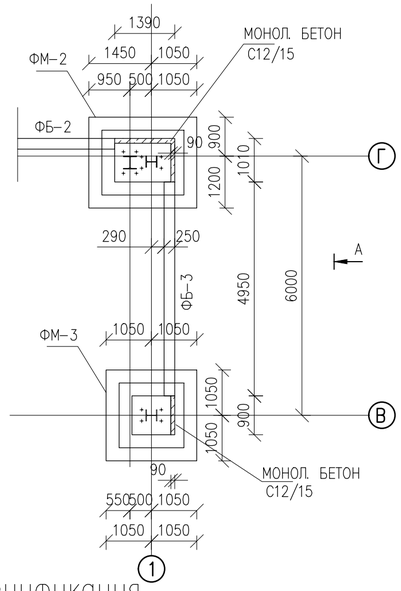

МОНОЛИТНАЯ ФУНДАМЕНТНАЯ БАЛКА ФБ-2
М1:100

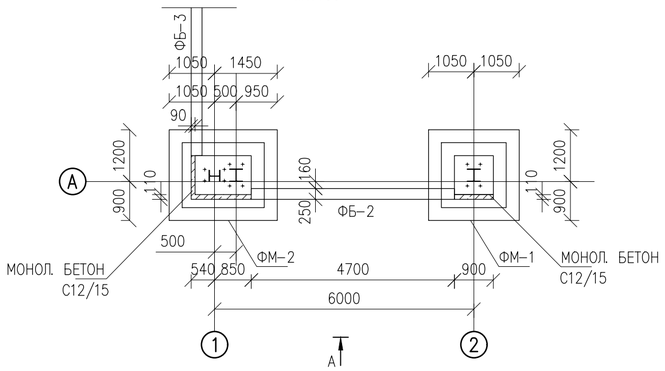

МОНОЛИТНАЯ ФУНДАМЕНТНАЯ БАЛКА ФБ-3
М1:100

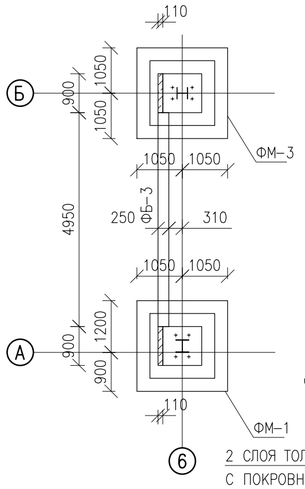

ФБ-1, ФБ-2, ФБ-3

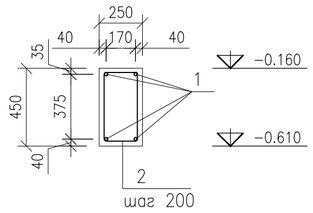

МОНОЛИТНАЯ ФУНДАМЕНТНАЯ БАЛКА ФБ-2
М1:100

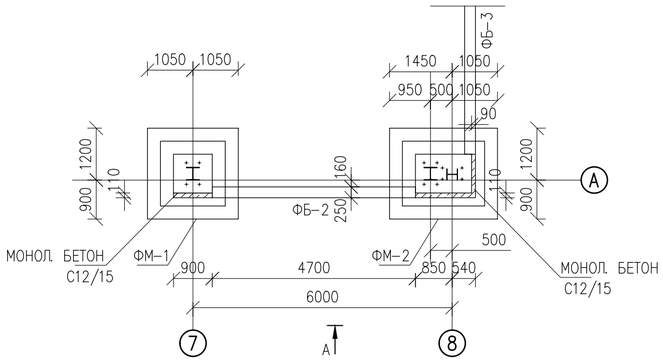

ФУНДАМЕНТ ПОД ПЕРЕГОРОДКИ ТОЛЩ. 120ММ
М1:25

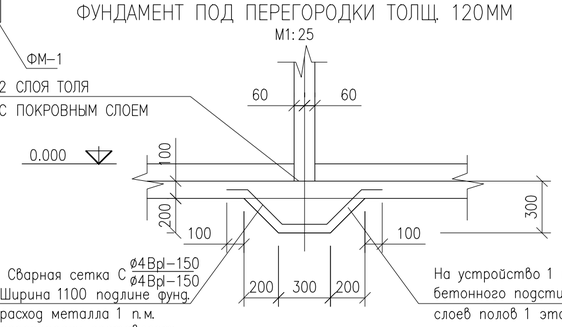

ВИД А
М1:50

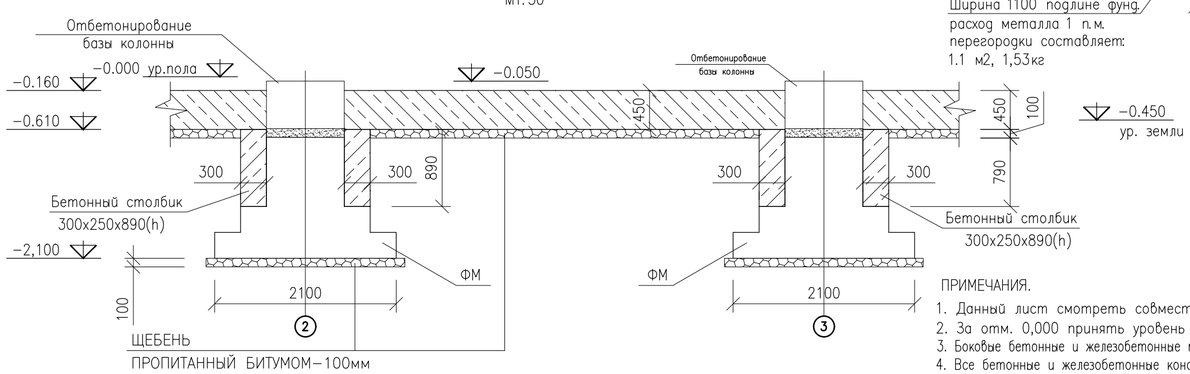

Спецификация

Марка поз.	Обозначение	Наименование	Кол	Масса ед. кг	Приме-чание
ФБ-1		Фундаментная балка ФБ-1	1		
1	ГОСТ 34028-2016	ø12 А400 L=5100 мм	4	4.53	18.12
2	ГОСТ 34028-2016	ø6 А240 L=1400 мм, шаг 200мм	27	0.311	8.4
		БЕТОН КЛ. С16/20, W8, F100	0.574		м3
		Щебень пропитанной битумом	0.23		м3
ФБ-2		Фундаментная балка ФБ-2	1		
1	ГОСТ 34028-2016	ø12 А400 L=4700 мм	4	4.18	16.72
2	ГОСТ 34028-2016	ø6 А240 L=1400 мм, шаг 200мм	26	0.311	8.09
		БЕТОН КЛ. С16/20, W8, F100	0.53		м3
		Щебень пропитанной битумом	0.21		м3
ФБ-3		Фундаментная балка ФБ-3	1		
1	ГОСТ 34028-2016	ø12 А400 L=4950 мм	4	4.4	17.6
2	ГОСТ 34028-2016	ø6 А240 L=1400 мм, шаг 200мм	26	0.311	8.09
		БЕТОН КЛ. С16/20, W8, F100	0.56		м3
		Щебень пропитанной битумом	0.22		м3
		Монолитный бетон			
		БЕТОН КЛ. С16/20, W8, F100	3.45		м3
		Бетонные столбики			
		БЕТОН КЛ. С8/10 (300x250x890h)	46шт	0.067м3	3.082м3
		На фундамент перегородки	60.0п.м.		
		БЕТОН КЛ. С8/10 м3	6.0		м3
	ГОСТ 6727-80	С4 Вр-1 ø4Вр1-150 / ø4Вр1-150 кг	91,8		

Привязан П-00-23-01-КЖ
Выполнил Ерболат
Проверил Каиреслиев
Инв.№ ТОО "ПроектСтройИнжиниринг"

ИЗМ.	КОЛ-УЧ	ЛИСТ	N°ДОК	ПОДПИСЬ	ДАТА
РАЗРАБОТАЛ		КАДЫРОВ Д.			
ПРОВЕРИЛ		БУЛЕКБАЕВ А.			
ГИП		БУЛЕКБАЕВ А.			
Н.КОНТР		КОЙБАГАРОВ			

2021-50-03-02-КЖ

ПРИВЯЗКА ПРОЕКТНО-СМЕТНОЙ ДОКУМЕНТАЦИИ НА СТРОИТЕЛЬСТВО СПОРТИВНОГО КОМПЛЕКСА В СЕЛЕ КАРАБАУ КЫЗЫЛКОГИНСКОГО РАЙОНА

ЗДАНИЕ СПОРТКОМПЛЕКСА

СТАДИЯ	ЛИСТ	ЛИСТОВ
РП	4	

ФУНДАМЕНТНАЯ БАЛКА ФБ-1, ФБ-2, ФБ-3

ТОО "САЛА"

ПРИМЕЧАНИЯ.
1. Данный лист смотреть совместно с КЖ-02.
2. За отм. 0,000 принять уровень чистого пола, что соответствует абс. отм. -0,65 м.
3. Боковые бетонные и железобетонные поверхности, соприкасающиеся с грунтом, обмазать битумом за два раза.
4. Все бетонные и железобетонные конструкции изготовить на сульфатостойкой портландцементе.

Файл:2021-50-03-02-КЖ-04

ФОРМАТ А2

ФУНДАМЕНТ ФМ-1

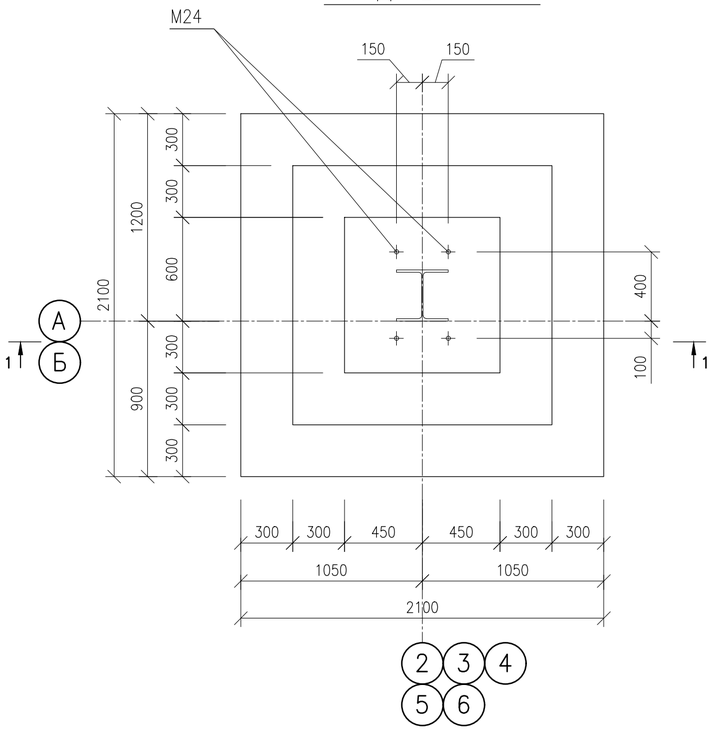

СЕТКА С-1

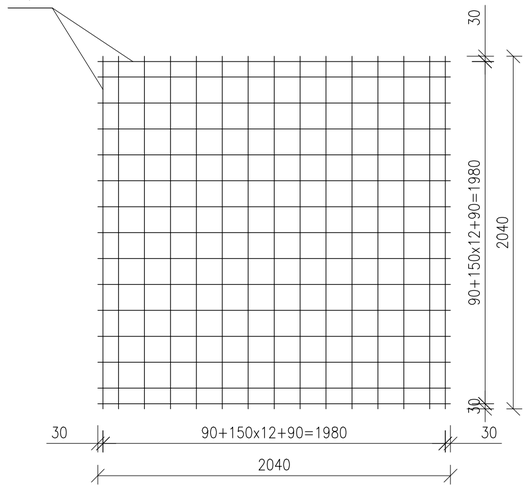

РАЗРЕЗ 2-2

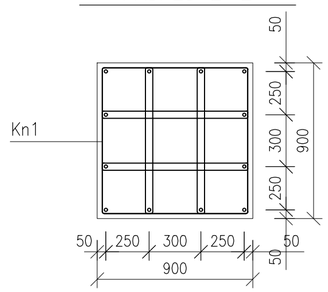

РАЗРЕЗ 3-3

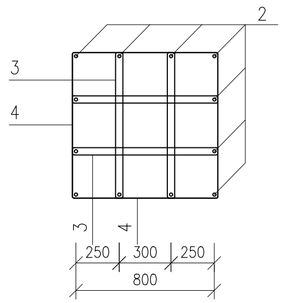

РАЗРЕЗ 1-1

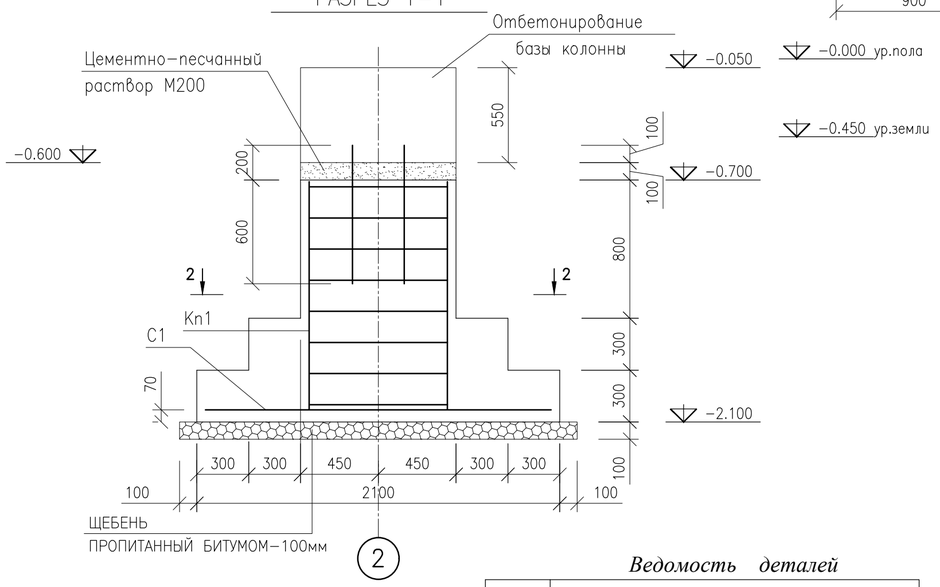

Каркас Кп1

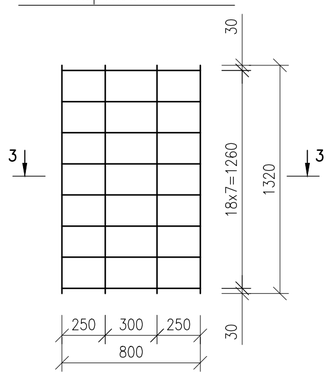

Спецификация

Марка поз.	Обозначение	Наименование	Кол	Масса ед. кг	Приме-чание
Фм-1		Фундамент Фм-1	1		
	ГОСТ 24379-1-2012	БОЛТ 1.1 М24Х800	4	3.42	13.68
	ГОСТ 11371-78	ШАЙБА 2.24.4,08кп	4	0.031	0.124
	ГОСТ ISO 4032-2014	ГАЙКА М24	4	0.123	0.492
		Сетка С1	1	54.36	
1	ГОСТ 34028-2016	ø12 А400 L=2040 мм	30	1.812	54.36
		Каркас КП1:			
2	ГОСТ 34028-2016	ø14 А400 L=1320 мм	12	1.6	19.2
3	ГОСТ 34028-2016	ø6 А240 L=2540 мм	16	0,56	8,96
4	ГОСТ 34028-2016	ø6 А240 L=2440 мм	32	0.54	17.28
		БЕТОН КЛ. С16/20, W8, F100		2.65	м3
		ОБЕТОНИРОВАНИЕ БЕТОН КЛ.С16/20, W8, F100		0.45	м3
		ЦЕМЕНТНО-ПЕСЧАННЫЙ РАСТВОР М200		0.081	м3
		ЩЕБЕНЬ ПРОПИТАН. БИТУМОМ, М3		0.53	м3

Ведомость расхода стали, кг

Марка элемента	Изделия арматурные					Всего	Изделия закладные						Всего
	Арматура класса						Прокат марки						
	А400			А240			S 235						
	ГОСТ 34028-2016			ГОСТ 34028-2016			ГОСТ 24379.1-2012		ГОСТ 11371-78		ГОСТ ISO 4032-2014		
	ø14	ø12	Итого	ø6	Итого		Болт 1.1 М24Х800	Итого	Шайба 2.30.4.08кп	Итого	Гайка М30	Итого	
ФМ-1	19,2	54,36	73,56	26.24	26.24	99.8	13.68	13.68	0.124	0.124	0.492	0.492	14.296

Ведомость деталей

ПОЗ.	ЭСКИЗ.
3	460; 960; 810; 310; L=2540 мм.
4	410; 960; 810; 260; L=2440 мм.

ПРИМЕЧАНИЯ.

1. Данный лист смотреть совместно с КЖ-02.
2. За отм. 0,000 принять уровень чистого пола, что соответствует абс. отм. -0,65 м.
3. Боковые бетонные и железобетонные поверхности, соприкасающиеся с грунтом, обмазать битумом за два раза.
4. Все бетонные и железобетонные конструкции изготовить на сульфатостойкой портландцементе.

Привязан П-00-23-01-КЖ
Выполнил Ерболат
Проверил Каиреалиев
Инв.№ ТОО "ПроектСтройИнжиниринг"

ИЗМ.	КОЛ-УЧ	ЛИСТ	N°ДОК	ПОДПИСЬ	ДАТА	2021-50-03-02-КЖ			
						ПРИВЯЗКА ПРОЕКТНО-СМЕТНОЙ ДОКУМЕНТАЦИИ НА СТРОИТЕЛЬСТВО СПОРТИВНОГО КОМПЛЕКСА В СЕЛЕ КАРАБАУ КЫЗЫЛКОГИНСКОГО РАЙОНА			
РАЗРАБОТАЛ		КАДЫРОВ Д.				ЗДАНИЕ СПОРТКОМПЛЕКСА	СТАДИЯ	ЛИСТ	ЛИСТОВ
ПРОВЕРИЛ		БУЛЕКБАЕВ А.					РП	5	
ГИП		БУЛЕКБАЕВ А.				ФУНДАМЕНТ ФМ-1	ТОО "САЛА"		
Н.КОНТР		КОЙБАГАРОВ							

Файл:-2021-50-03-02-КЖ-05

ФОРМАТ А2

ФУНДАМЕНТ ФМ-2

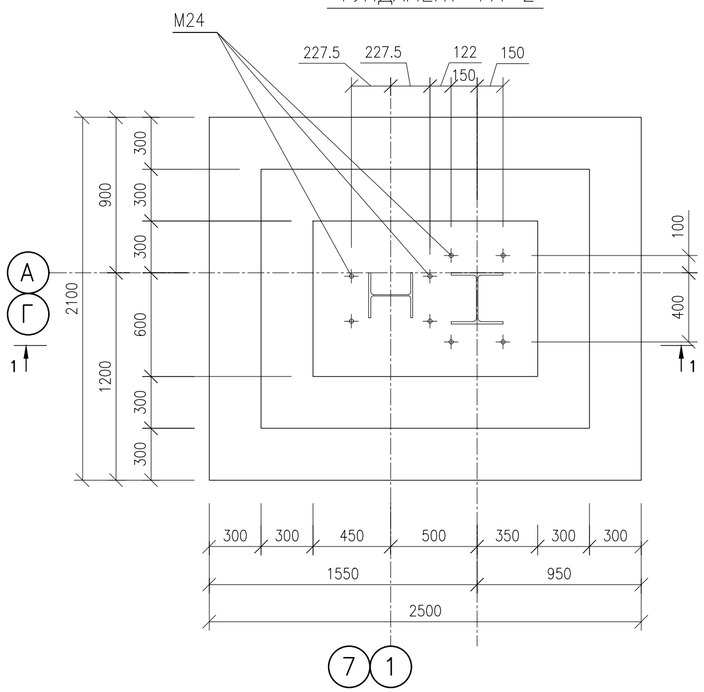

СЕТКА С-1

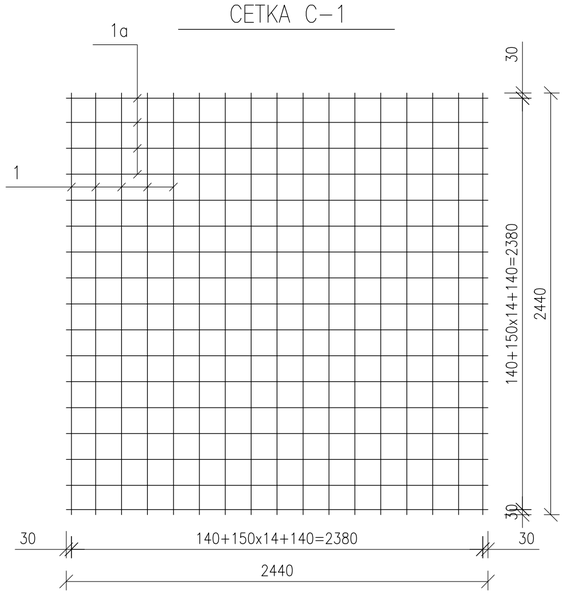

Каркас Кп1

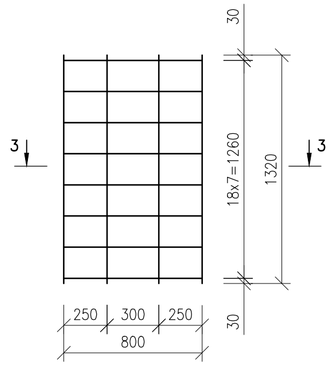

РАЗРЕЗ 4-4

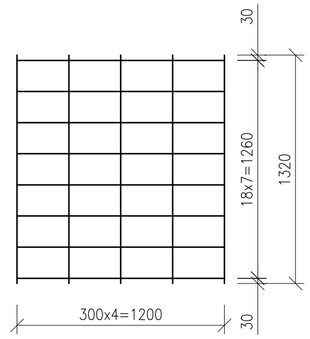

РАЗРЕЗ 1-1

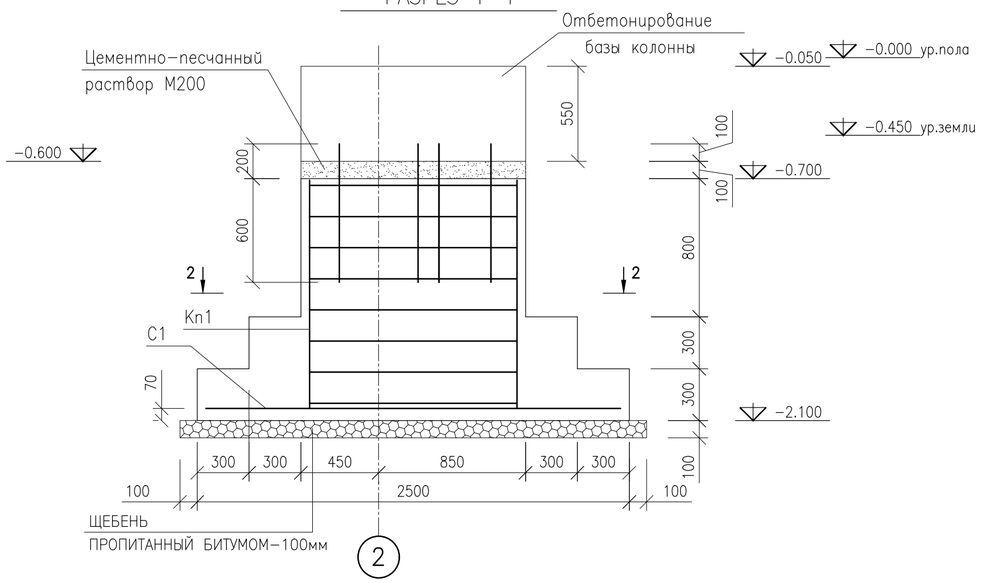

Ведомость деталей

ПОЗ.	ЭСКИЗ.
3	460; 960; 810; 310; L=2540 мм.
4	410; 1360; 1210; 260; L=3240 мм.
5	460; 1360; 1210; 310; L=3340 мм.

Спецификация

Марка поз.	Обозначение	Наименование	Кол	Масса ед. кг	Приме-чание
Фм-2		Фундамент Фм-2	1		
	ГОСТ 24379-1-2012	БОЛТ 1.1 М24Х800	8	3.42	27.36
	ГОСТ 11371-78	ШАЙБА 2.24.4,08кп	8	0.031	0.248
	ГОСТ ISO 4032-2014	ГАЙКА М24	8	0.123	0.984
		Сетка С1	1	64.02	
1	ГОСТ 34028-2016	ø12 А400 L=2040 мм	15	1.812	27.18
1	ГОСТ 34028-2016	ø12 А400 L=2440 мм	17	2.167	36.84
		Каркас КП1:			
2	ГОСТ 34028-2016	ø14 А400 L=1320 мм	14	1.6	22.4
3	ГОСТ 34028-2016	ø6 А240 L=2540 мм	32	0,56	17.92
4	ГОСТ 34028-2016	ø6 А240 L=3240 мм	16	0,71	11.36
5	ГОСТ 34028-2016	ø6 А240 L=3340 мм	8	0,74	5.92
		БЕТОН КЛ. С16/20, W8, F100		3.37	м3
		ОБЕТОНИРОВАНИЕ БЕТОН КЛ.С16/20, W8, F100		0.644	м3
		ЦЕМЕНТНО-ПЕСЧАННЫЙ РАСТВОР М200		0.117	м3
		ЩЕБЕНЬ ПРОПИТАН. БИТУМОМ, М3		0.621	м3

Ведомость расхода стали, кг

Марка элемента	Изделия арматурные					Всего	Изделия закладные						Всего
	Арматура класса						Прокат марки						
	А400			А240			S 235						
	ГОСТ 34028-2016			ГОСТ 34028-2016			ГОСТ 24379.1-2012		ГОСТ 11371-78		ГОСТ ISO 4032-2014		
	ø14	ø12	Итого	ø6	Итого		Болт 1.1 М24Х800	Итого	Шайба 2.30.4.08кп	Итого	Гайка М30	Итого	
ФМ-1	22.4	64.02	86.42	35.2	35.2	121.62	27.36	27.36	0.248	0.248	0.984	0.984	28.59

РАЗРЕЗ 2-2

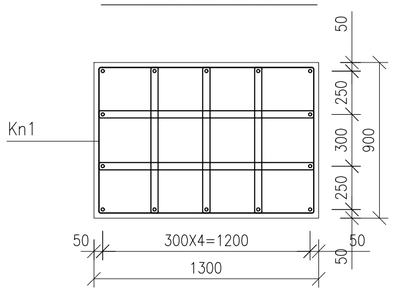

РАЗРЕЗ 3-3

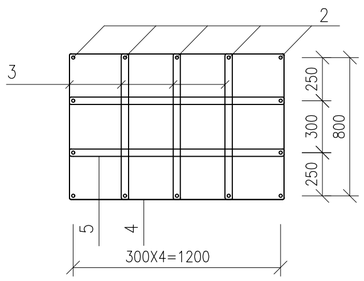

Привязан	П-00-23-01-КЖ	
Выполнил	Ерболат	
Проверил	Каиреслиев	
Инв.№ ТОО "ПроектСтройИнжиниринг"		

ПРИМЕЧАНИЯ.

1. Данный лист смотреть совместно с КЖ-02.
2. За отм. 0,000 принять уровень чистого пола, что соответствует абс. отм. -0,65 м.
3. Боковые бетонные и железобетонные поверхности, соприкасающиеся с грунтом, обмазать битумом за два раза.
4. Все бетонные и железобетонные конструкции изготовить на сульфатостойкой портландцементе.

ИЗМ.	КОЛ-УЧ	ЛИСТ	N°ДОК	ПОДПИСЬ	ДАТА
РАЗРАБОТАЛ	КАДЫРОВ Д.				
ПРОВЕРИЛ	БУЛЕКБАЕВ А.				
ГИП	БУЛЕКБАЕВ А.				
Н.КОНТР	КОЙБАГАРОВ				

2021-50-03-02-КЖ

ПРИВЯЗКА ПРОЕКТНО-СМЕТНОЙ ДОКУМЕНТАЦИИ НА СТРОИТЕЛЬСТВО СПОРТИВНОГО КОМПЛЕКСА В СЕЛЕ КАРАБАУ КЫЗЫЛКОГИНСКОГО РАЙОНА

ЗДАНИЕ СПОРТКОМПЛЕКСА

СТАДИЯ	ЛИСТ	ЛИСТОВ
РП	6	

ФУНДАМЕНТ ФМ-2

ТОО "САЛА"

Файл:-2021-50-03-02-КЖ-06

ФОРМАТ А2

ФУНДАМЕНТ ФМ-3

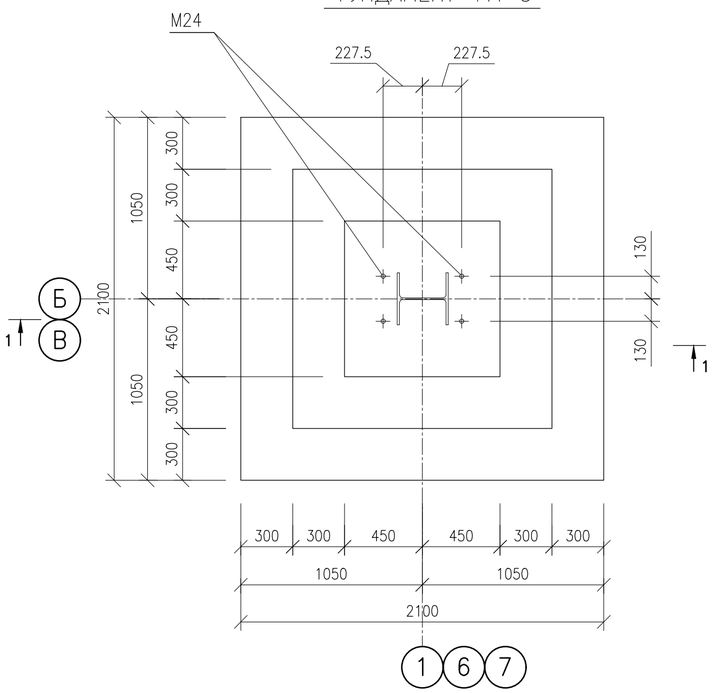

СЕТКА С-1

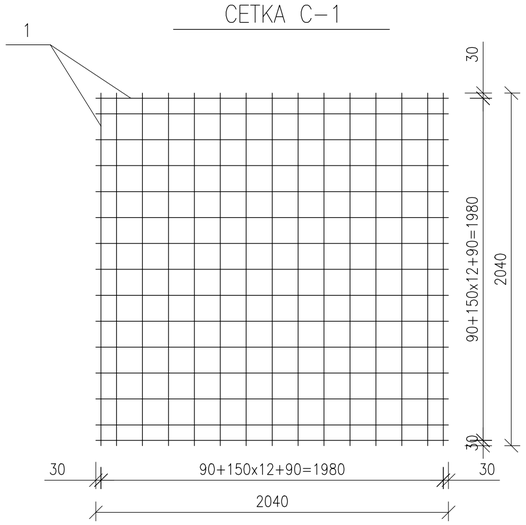

РАЗРЕЗ 2-2

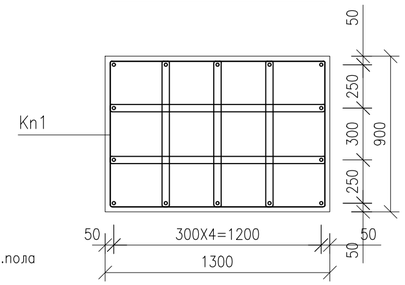

РАЗРЕЗ 1-1

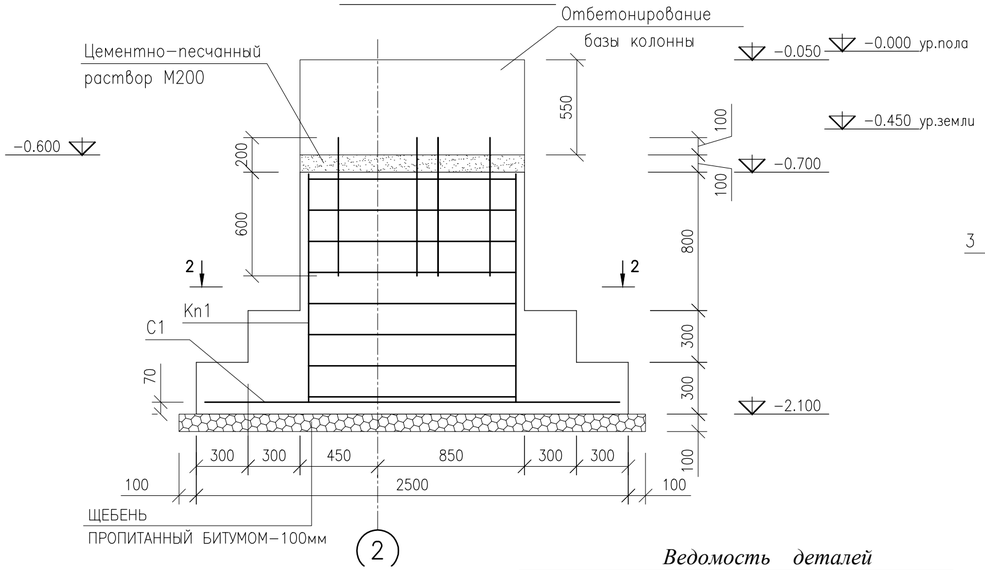

РАЗРЕЗ 3-3

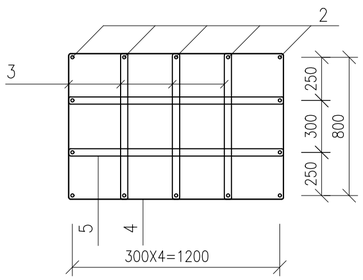

Каркас Кп1

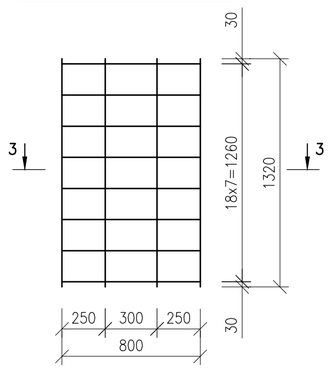

Ведомость деталей

ПОЗ.	ЭСКИЗ.
3	460; 960; 810; L=2540 мм.; 310
4	410; 960; 810; L=2440 мм.; 260

Спецификация

Марка поз.	Обозначение	Наименование	Кол	Масса ед. кг	Приме-чание
Фм-3		Фундамент Фм-3	1		
	ГОСТ 24379-1-2012	БОЛТ 1.1 М24Х800	4	3.42	13.68
	ГОСТ 11371-78	ШАЙБА 2.24.4,08кп	4	0.031	0.124
	ГОСТ ISO 4032-2014	ГАЙКА М24	4	0.123	0.492
		Сетка С1	1	54.36	
1	ГОСТ 34028-2016	ø12 А400 L=2040 мм	30	1.812	54.36
		Каркас КП1:			
2	ГОСТ 34028-2016	ø14 А400 L=1320 мм	12	1.6	19.2
3	ГОСТ 34028-2016	ø6 А240 L=2540 мм	16	0,56	8,96
4	ГОСТ 34028-2016	ø6 А240 L=2440 мм	32	0.54	17.28
		БЕТОН КЛ. С16/20, W8, F100		2.65	м3
		ОБЕТОНИРОВАНИЕ БЕТОН КЛ.С16/20, W8, F100		0.45	м3
		ЦЕМЕНТНО-ПЕСЧАННЫЙ РАСТВОР М200		0.081	м3
		ЩЕБЕНЬ ПРОПИТАН. БИТУМОМ, М3		0.53	м3

Привязан П-00-23-01-КК
Выполнил Ерболат
Проверил Каиреалиев
Инв.№ ТОО "ПроектСтройИнжиниринг"

Ведомость расхода стали, кг

Марка элемента	Изделия арматурные					Всего	Изделия закладные						Всего
	Арматура класса						Прокат марки						
	А400			А240			S 235						
	ГОСТ 34028-2016			ГОСТ 34028-2016			ГОСТ 24379.1-2012		ГОСТ 11371-78		ГОСТ ISO 4032-2014		
	ø14	ø12	Итого	ø6	Итого		Болт 1.1 М24Х800	Итого	Шайба 2.30.4.08кп	Итого	Гайка М30	Итого	
ФМ-1	19,2	54,36	73,56	26.24	26.24	99.8	13.68	13.68	0.124	0.124	0.492	0.492	14.296

ПРИМЕЧАНИЯ.

1. Данный лист смотреть совместно с КЖ-02.
2. За отм. 0,000 принять уровень чистого пола, что соответствует абс. отм. -0,65 м.
3. Боковые бетонные и железобетонные поверхности, соприкасающиеся с грунтом, обмазать битумом за два раза.
4. Все бетонные и железобетонные конструкции изготовить на сульфатостойкой портландцементе.

ИЗМ.	КОЛ-УЧ	ЛИСТ	N*ДОК	ПОДПИСЬ	ДАТА	2021-50-03-02-КЖ
						ПРИВЯЗКА ПРОЕКТНО-СМЕТНОЙ ДОКУМЕНТАЦИИ НА СТРОИТЕЛЬСТВО СПОРТИВНОГО КОМПЛЕКСА В СЕЛЕ КАРАБАУ КЫЗЫЛКОГИНСКОГО РАЙОНА
РАЗРАБОТАЛ		КАДЫРОВ Д.				ЗДАНИЕ СПОРТКОМПЛЕКСА
ПРОВЕРИЛ		БУЛЕКБАЕВ А.				СТАДИЯ: РП; ЛИСТ: 7; ЛИСТОВ:
ГИП		БУЛЕКБАЕВ А.				ФУНДАМЕНТ ФМ-3
Н.КОНТР		КОЙБАГАРОВ				ТОО "САЛА"

Файл:-2021-50-03-02-КЖ-07

ФОРМАТ А2

Фундамент Ф1
М1:50

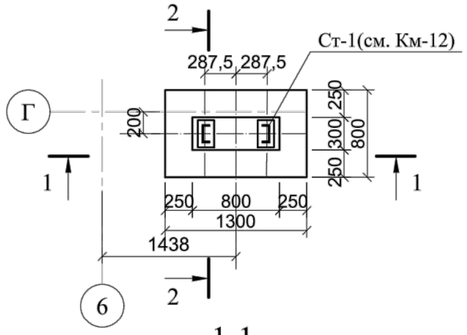

Фундамент Ф2
М1:50

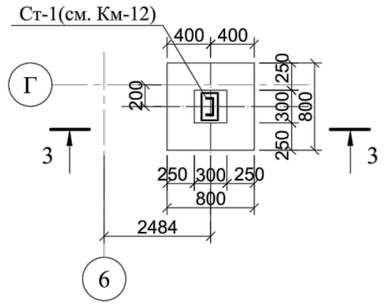

1-1
М1:50

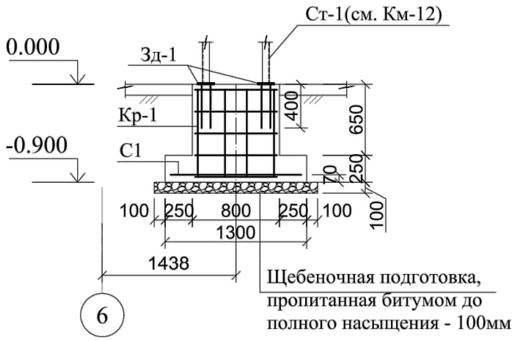

2-2
М1:50

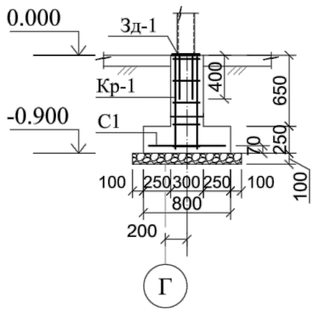

3-3
М1:50

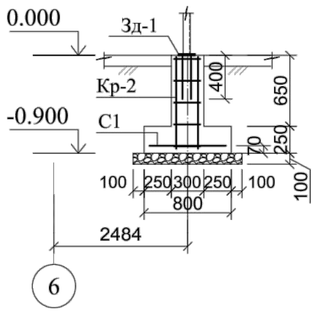

Каркас Кр-1
М1:20

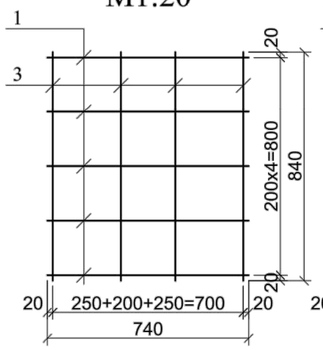

Вид А
М1:20

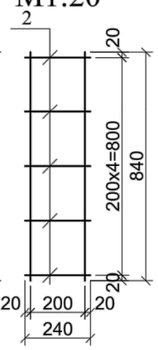

Каркас Кр-2
М1:20

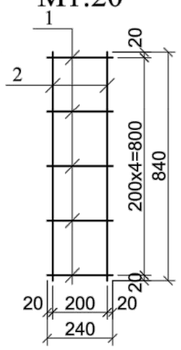

Сетка С1
М1:20

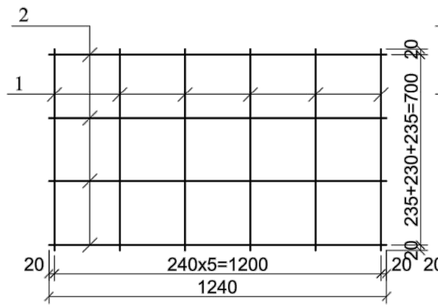

Сетка С2
М1:20

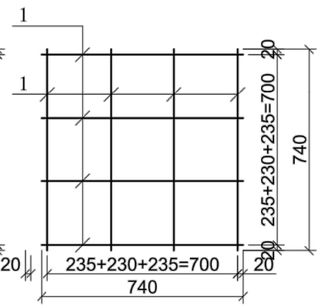

Спецификация к схемам элементов Ф1, Ф2

Марка, поз.	Обозначение	Наименование	Кол. шт.	Масса, кг ед.	Примеч.
Ф1		Фундамент Ф1	1		
		Каркас Кр1	1	7,72	
1	ГОСТ 34028-2016	Ø8 А400 L=740	10	0,3	3,0
2	ГОСТ 34028-2016	Ø8 А400 L=240	10	0,1	1.0
3	ГОСТ 34028-2016	Ø8 А400 L=840	12	0,34	4.08
		Сетка С1	1	8,4	
1	ГОСТ 34028-2016	Ø12 А400, шаг 230 L=740	6	0,66	3,96
2	ГОСТ 34028-2016	Ø12 А400, шаг 220 L=1240	4	1,11	4,44
Зд1		Закладная деталь Зд1	2	4,39	8,78
		Бетон кл. С16/20, W8, F100	0,42	м3	
Ф2		Фундамент Ф2	1		
		Каркас Кр2	1	3,36	
1	ГОСТ 34028-2016	Ø8 А400 L=240	20	0,1	2,0
2	ГОСТ 34028-2016	Ø8 А400 L=840	4	0,34	1,36
		Сетка С2	1	5,28	
1	ГОСТ 34028-2016	Ø12 А400, шаг 230 L=740	8	0,66	5,28
Зд1		Закладная деталь Зд1	1	4,39	
		Бетон кл. С16/20, W8, F100	0,22	м3	

Ведомость расхода стали, кг

Марка элемента	Изделия арматурные				Изделия закладные		
	Арматура класса				Прокат стали		
	А400			Всего	S 235		Всего
	ГОСТ 34028-2016				ГОСТ 19903-2015		
	Ø12	Ø8	Итого		t10	Итого	
Ф1	11,28	8.08	19.36	19.36	5,9	5,9	5,9
Ф2	6,72	3,36	10,08	10,08	2,95	2,95	2,95

Привязан	П-00-23-01-КЖ	
Выполнил	Ерболат	
Проверил	Каиреолиев	
Инв.№ ТОО "ПроектСтройИнжиниринг"		

1. Данный лист смотреть совместно с листом КМ-12, АС-18, КЖ-2
2. Под фундамент устройство щебеночной подготовки, пропитанной битумом, 100мм для Ф1- 0.15м3, Ф2- 0.1м3
3. Боковые поверхности фундамента, соприкасающиеся с грунтом, покрыть 2 слоями битумной мастики.
4. Бетон применить сульфатостойкий, марку принять F100, W8.

Зд1
М1:20

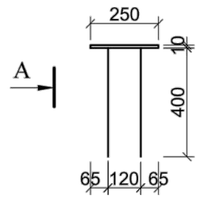

А
М1:20

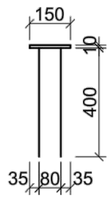

Спецификация материалов на Зд1

Поз.	Обозначение	Наименование	Кол. шт.	Масса ед.,кг	Примеч.
Зд-1		Закладная деталь Зд1		4,39	
	ГОСТ 34028-2016	Ø12 А400, L=400	4	0,36	1,44
	ГОСТ 19903-2015	-10х250х150	1	2,95	

ИЗМ.	КОЛ-УЧ	ЛИСТ	N°ДОК	ПОДПИСЬ	ДАТА	2021-50-03-02-КЖ			
						ПРИВЯЗКА ПРОЕКТНО-СМЕТНОЙ ДОКУМЕНТАЦИИ НА СТРОИТЕЛЬСТВО СПОРТИВНОГО КОМПЛЕКСА В СЕЛЕ КАРАБАУ КЫЗЫЛКОГИНСКОГО РАЙОНА			
РАЗРАБОТАЛ		КАДЫРОВ Д.				ЗДАНИЕ СПОРТКОМПЛЕКСА	СТАДИЯ	ЛИСТ	ЛИСТОВ
ПРОВЕРИЛ		БУЛЕКБАЕВ А.					РП	8	
ГИП		БУЛЕКБАЕВ А.				Фундаменты Ф1, Ф2.	ТОО "САЛА"		
Н.КОНТР		КОЙБАГАРОВ							

Взам.инв.№ | Подпись и дата | Инв.№ подл.

Файл:2021-50-03-02-КЖ-08

ФОРМАТ А2

План расположения нижних арматурных сеток
М1:100

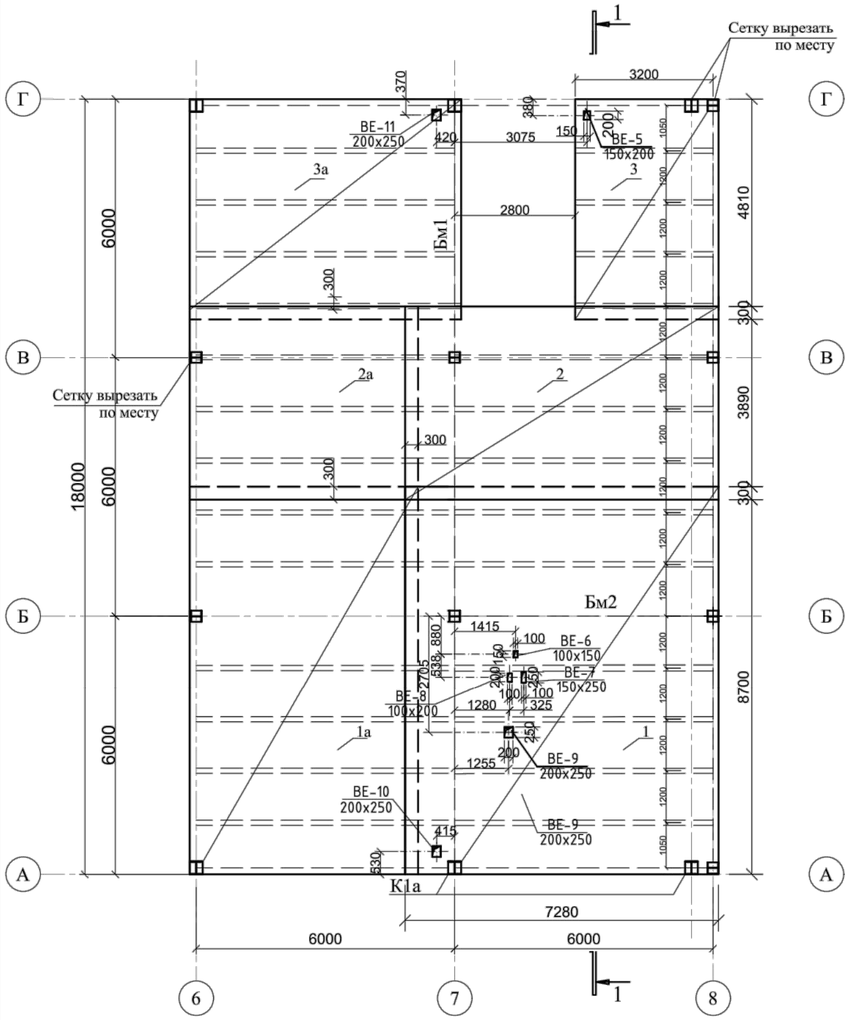

План расположения верхних арматурных сеток
М1:100

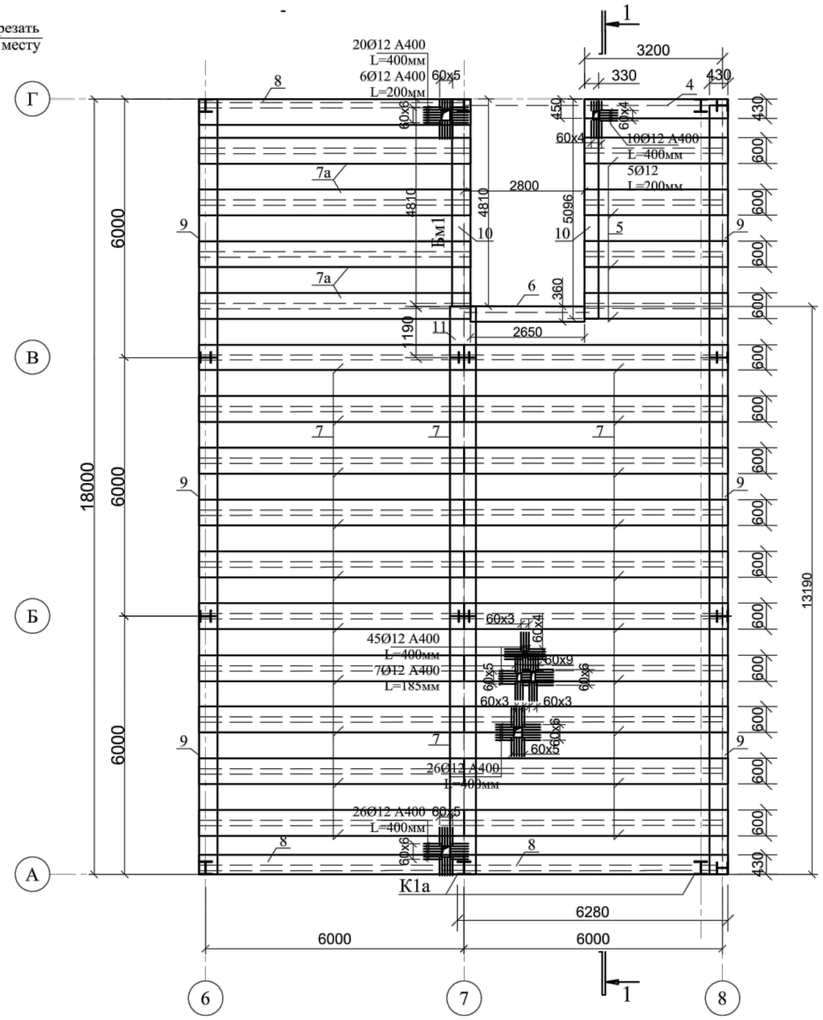

Спецификация к схемам элементов ФМ1

Поз.	Обозначение	Наименование	Кол.	Масса, ед., кг	Приме-чание
1/1а	ГОСТ 23279-2012	Сетка 4С 8А400-100 / 8А400-100 728x900/530x900	1/1	517,61/ 376,83	
2/2а	ГОСТ 23279-2012	Сетка 4С 8А400-100 / 8А400-100 728x449/530x449	1/1	258,23 188,0	
3/3а	ГОСТ 23279-2012	Сетка 4С 8А400-100 / 8А400-100 333x511/630x511	1/1	134,43/ 254,33	
4	ГОСТ 23279-2012	Сетка 4С 6А400-100 / 6А400-100 45x330	1	6,6	
5	ГОСТ 23279-2012	Сетка 4С 6А400-100 / 6А400-100 60x330	4	8,8	35,2
6	ГОСТ 23279-2012	Сетка 4С 6А400-100 / 6А400-100 36x265	1	4,2	
7	ГОСТ 23279-2012	Сетка 4С 6А400-100 / 6А400-100 60x618	22	16,47	362,34
7а	ГОСТ 23279-2012	Сетка 4С 6А400-100 / 6А400-100 60x630	4	16,8	67,2
8	ГОСТ 23279-2012	Сетка 4С 6А400-100 / 6А400-100 45x618	3	12,35	37,05
9	ГОСТ 23279-2012	Сетка 4С 6А400-100 / 6А400-100 43x600	6	11,46	68,76
10	ГОСТ 23279-2012	Сетка 4С 6А400-100 / 6А400-100 43x510	2	9,74	19,48
11	ГОСТ 23279-2012	Сетка 4С 6А400-100 / 6А400-100 60x120	1	3,2	
12	ГОСТ 23279-2012	Сетка 4С 6А400-90 / 6А400-150 14x900	107	6,03	645,21
13	ГОСТ 23279-2012	Сетка 4С 6А400-90 / 6А400-150 14x419	14	2,83	39,62
14	НТП РК 02-01-1.1-2011	Ø6 S240 L=600 мм	394	0,134	52,8
15	НТП РК 02-01-1.1-2011	Ø6 S240 L=560 мм	337	0,125	42,13
16	НТП РК 02-01-1.1-2011	Ø6 S240 L=430 мм	54	0,096	5,19
		Бетон кл. С16/20 , W8, F100	24,9		м³
	ГОСТ 24045-2010	Профнастил Н60-845-0.7	209,0		м²

Привязан	П-00-23-01-КЖ		
Выполнил	Ерболат		
Проверил	Каиреолиев		
Инв.№ ТОО "ПроектСтройИнжиниринг"			

Ведомость деталей

Поз.	Эскиз
14	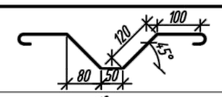
15	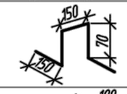
16	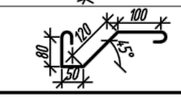

1-1 (армирование)

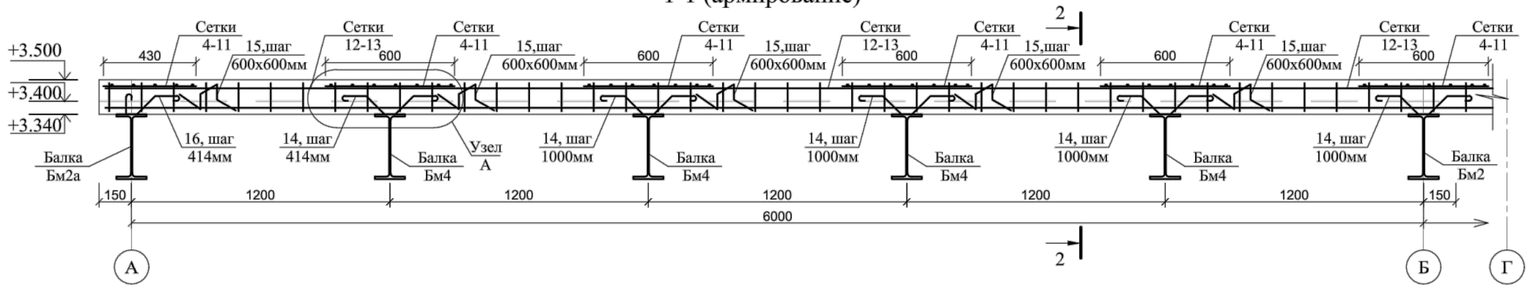

2-2 (армирование)

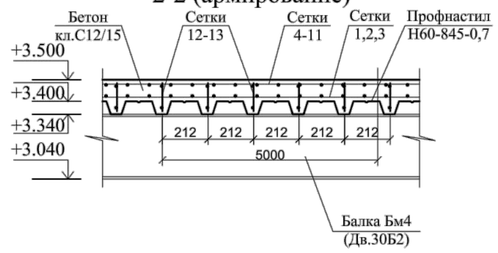

Узел А

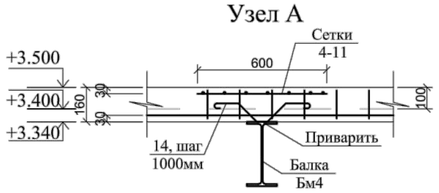

1. Данный лист смотреть совместно с КЖ-1, КМ-3.
2. Расход на отверстия арматуры Ø12 А400 L=400мм 101шт (1шт - 0,356кг). Расход - 35,96кг. Ø12 А400 L=185мм 7шт (1шт - 0,165кг). Расход - 1,16кг. Ø12 А400 L=200мм 11шт (1шт - 0,178кг). Расход - 1,96кг. Общий расход Ø12 А400 - 39,08кг.
3. Отверстия выполнить перед заливкой бетонной смеси.
4. Размеры отверстий и расположение показаны на плане нижних арматурных сеток, усиление отверстий на плане верхних арматурных сеток.

ИЗМ.	КОЛ-УЧ	ЛИСТ	№ДОК	ПОДПИСЬ	ДАТА	2021-50-03-02-КЖ		
						ПРИВЯЗКА ПРОЕКТНО-СМЕТНОЙ ДОКУМЕНТАЦИИ НА СТРОИТЕЛЬСТВО СПОРТИВНОГО КОМПЛЕКСА В СЕЛЕ КАРАБАУ КЫЗЫЛКОГИНСКОГО РАЙОНА		
РАЗРАБОТАЛ	КАДЫРОВ Д.					ЗДАНИЕ СПОРТКОМПЛЕКСА	СТАДИЯ	ЛИСТ	ЛИСТОВ
ПРОВЕРИЛ	БУЛЕКБАЕВ А.						РП	9	
ГИП	БУЛЕКБАЕВ А.					Армирование монолитной плиты на отм. +3.400	ТОО "САЛА"		
Н.КОНТР	КОЙБАГАРОВ								

Взам. инв.№ | Подпись и дата | Инв. подл. №

Файл:2021-50-03-02-КЖ-09

ФОРМАТ А2