ТИПОВОЙ ПРОЕКТ 902-3-73.1.87
СЕПТИКИ И ВСПОМОГАТЕЛЬНЫЕ СООРУЖЕНИЯ

ПРОИЗВОДИТЕЛЬНОСТЬЮ 3,0 м3/сутки

СОСТАВ ПРОЕКТА :

АЛЬБОМ I ПОЯСНИТЕЛЬНАЯ ЗАПИСКА ТЕХНОЛОГИЧЕСКАЯ ЧАСТЬ.
АЛЬБОМ II СТРОИТЕЛЬНАЯ ЧАСТЬ (СООРУЖЕНИЯ ИЗ СБОРНЫХ ЖЕЛЕЗОБЕТОННЫХ ЭЛЕМЕНТОВ).

ЧАСТЬ 1. СООРУЖЕНИЯ ИЗ СБОРНЫХ ЖЕЛЕЗОБЕТОННЫХ ЭЛЕМЕНТОВ.

АЛЬБОМ I

Разработан:
ЦНИИЭП инженерого оборудоания
городов, жилых и общественных зданий

Утвержден Госгражданстроем
Приказ N°333 от 30.10.1987г.

Главный инженер института
Главный инженер проекта

				Привязан: П-00-23-01-НВК
Исполн.	Джолманова			"Строительство физкультурно-оздоровительного комплекса в с.Жангельдина, Кызылкогинского района, Атырауской области"
ГИП	Каиргалиев			
Инв.N				

Содержание альбома

NN	Наименование листов	Листов	Страниц
1	Содержание альбома		
2	Пояснительная записка	2–7	
3	Септики из сборных железобетонных элементов. Технологические схемы таблица размеров	8	
4	Компоновка септиков. Разрезы. Детали.	9	

								Т902–3–73.1.87 ПЗ
								"Строительство физкультурно-оздоровительного комплекса в с.Жангельдина, Кызылкогинского района, Атырауской области"
Привязан: П–00–23–01–НВК								Септики вспомогательные сооружения производи–тельностью 1,5 м3/сут.
				ГИП ИК	Лавров			
Исполн.	Джолманова			ГИП АС	Лоуцкер			Общие данные
ГИП	Каиргалиев			Н.контр.	Данилевский			
Инд.N				НАЧ. ОТД	Красавин			

Стадия	Лист	Листов
Р	1	9

ЦНИИЭП Инженернооборудования г.Москва

Пояснительная записка

I Общая часть.

I 1 Введение.

Типовой проект "Септики и вспомогательные сооружения производительностью ~~0,45–12м³~~ 3,0 м³/сутки / в сутки "Разработан в соответствии с планом типового проектирования Госгражданстроя на 1987г.

Септики предназначены для применения в составе канализационных очистных сооружений для очистки сточных вод от отдельно стоящих зданий дом и групп зданий с населением от 3 до 80 чел.

Природные условия и исходные для проектирования приняты в соответствии с "Инструкцией по типовому
проектированию для промышленного строительства" СН 227–82

Расчетная зимняя температура наружнего воздуха –31°С;

Рельеф территории спокойный; уровень грунтовых вод на 1м ниже потоков орсительных труб и отводящих дрен сооружении подземной фильтрации, грунты в основании несыпучинистые, непросадочные со следующеми нормативными характеристиками:

V=18,9Кн/м I=18° C=0.018Мпа
E=6 Мпа

Сейсмичность района строительства не выше 6 баллов

Сточная жидкость не агресивна к материалам конструкций.

Проектом не предусмотрены особенности строительства в районах вечной мерзлоты, на плывунах, в условиях оползней, осыпей и карстовых явлений.

В проекте принято:

– нормы водоотведения 150л/чел. в сутки;

– температура сточных вод, поступающих на очистные сооружения в зимний период, не ниже +10°С;

– концентрация БПК5 и взвешенных веществ в поступающей сточной воде соответственно 360 мг/л и 430мг/л.

2. Условия применения

В соответствии с СНиП 2.04.03–85 септики располагаются от границ зданий жилой застройки с разрывом 5м.

Септики следует размещать по отношению к источникам водоснабжения согласно СНиП 2.04.02–84 на расстоянии не менее 30м для надежно защищенных горизонтов и не достаточно защищенных горизонтов и инфильтрационных водозаборов – не менее 50м.

2. Технологическая часть

2.1. Септики и распределительные устройства.

Полный расчетный обьем септиков принять равным 3х и 2,5 кратному притоку.

							ТП902–3–73.1.87 ПЗ		
							"Строительство физкультурно-оздоровительного комплекса в с.Жангельдина, Кызылкогинского района, Атырауской области"		
Привязан: П–00–23–01–НВК							Септики вспомогательные сооружения производи–тельностью 1,5 м3/сут.	Стадия	Лист	Листов
				ГИП ИК	Лавров			Р	2	9
Исполн.	Джолманова			ГИП АС	Лоуцкер		Пояснительная записка	ЦНИИЭП Инженернооборудования г.Москва		
ГИП	Каиргалиев			Н.контр.	Данилевский					
Инд.N				НАЧ. ОТД	Красавин					

4. Техника безопасности.

1 Введение.

При всех эксплуатационных и ремонтно–строительных работах перед спуском рабочих в колодец или септик необходимо после открытия люков и снятия крышек проверить сооружения не менее 2х часов.

В колодец или септик запрещается опускаться с фанарем, имеющее открытое пламя, зажигать в колодцах или септиках огонь и курить.

Спуск людей в сооружения при проведении эксплуатационных и ремонтных работ в одиночку и без предохранительных поясов со страховочными веревками запрещается.

5 Строительная часть.

В проекте разработаны септики, колодцы распределительные, колодцы сборные , а также распределительные лотки.

Сооружения разработаны в сборном железобетоне и из местных строительных материалов –монолитного бетона и кирпича.

Как правило, следует применять сооружения из сборных железобетонных элементов.

В случае их отсутствия применяются конструкции из кирпича или бетона в зависимости от возможности строительной организации.

Маркировка сооружений принята следующая:

СКС–септик круглый сборный;

СПБ, СПК– септик прямоугольный бетонный или кирпичный соответственно;

КРКС, КРКБ, КРКК– колодец распределительный круглый сборный , бетонный или кирпичный соответственно;

КСКС, КСКБ, КСКК–колодец собирающий круглый сборный бетонный или кирпичный соответственно;

КФКС–колодец фильтрующий круглый сборный;

КФПБ, КФПК– колодец фильтрующий прямоугольный бетонный или кирпичный соответственно;

Цифровой индекс марки обозначает тип сооружения в зависимости от его геометрических размеров.

Септики из сборного железобетона–круглые в плане; из местных материалов –прямоугольные.

Септики запроектированы однокамерные и многокамерные и состоят из днища, рабочей части.

							ТП 902–3–73.1.87 ПЗ		
							"Строительство физкультурно-оздоровительного комплекса в с.Жангельдина, Кызылкогинского района, Атырауской области"		
Привязан ТП–00–23–01–НВК							Септики вспомогательные сооружения производи–тельностью 1,5 м3/сут.	Стадия	Лист	Листов
				ГИП ИК	Лавров			Р	3	9
Исполн.	Джолманова			ГИП АС	Лоуцкер		Пояснительная записка	ЦНИИЭП Инженернооборудования г.Москва		
ГИП	Каиргалиев			Н.контр.	Данилевский					
Инд.N				НАЧ. ОТД	Красавин					

Перекрытия и горловин лазов высотой 1150мм (от низа плиты перекрытия до планировочной отметки грунта), перекрытых чугунными люками; при размещении септиков вне проездов горловины перекрываются деревянными крышками.

Наружная грань крышка люка возвышается над планировочной отметкой грунта на 80 мм.

Для спуска в септики в стенах предусмотрены скобы; допускается применение переставных лестниц.

Для утепления и предохранения септиков от попадания в них мусора устанавливаются дополнительные деревянные крышки

С внутренней стороны стенки и днище оштукатуривается водонепроницаемым цементно-песчаным раствором толщиной 20мм состава 1:3в/ц=0,5, с добавкой азотнокислого кальция (нитрата кальция) в соответствии с "Руководством по применению водонепроницаемых цементно-песчаных растворов с добавкой азотнокислого кальция для гидроизаляционных работ в строительстве", ЦНИИОМТП, Москва, 1969, с затиркой поверхности.

С наружней стороны кирпичной септики окрашиваются горячим нефтяным битумом марки III или I за 2 раза по огрунтовке из раствора битума в бензине (битум марки I -30%, бензин II сорта 70%).

Круглые септики

Однокамерные септики запроектированы

~~СКС-1 диаметром 1000мм~~

~~СКС-2 диаметром 1500мм~~

СКС-3 диаметром 2000мм

из сборных железобетонных элементов по серии 3.900.1-14.1 выпуск 7 "Изделия для колодцев"

Высота рабочей части-1.8; ~~2.4~~м.

Отверстия для труб в стеновых кольцах рабочей части выполняются по месту методом их рассверловки по периметру с последующей вырезкой арматуры.

Плиты перекрытия однокамерных септиков имеют дополнительные отверстия для прочистки.

Горловины лазов составляются из стенового кольца б=700мм, Высотой 200мм и опорного кольца для опирания люка.

Многокамерные септики компонуется из однокамерных септиков марок СКС-1,2,3 с устройством общей бетонной подставки.

~~Прямоугольные септики~~

~~Запроектированы из монолитного бетона и из кирпича, следующих марок:~~

~~СПБ-1(2) СПК-1(2) однокамерные по технологической схеме N°1;~~

~~СПБ-3 СПК-3 - двухкамерные потехнологической схеме N°2~~

~~СПБ-4(5) СПК-4(5) двухкамерные по технологической схеме N°3;~~

~~СПБ-6 СПК-6 трехкамерные потехнологической схеме N°4~~

~~Днище септиков из бетона класса В 15. Стены рабочей части септиков высотой 2270, 2470мм запроектированные в двух вариантах из бетона класса В 15.~~

								ТП902-3-73.1.87 ПЗ			
								"Строительство физкультурно-оздоровительного комплекса в с.Жангельдина, Кызылкогинского района, Атырауской области"			
Привязан: П-00-23-01-НВК								Септики вспомогательные сооружения производительностью 1,5 м3/сут.	Стадия	Лист	Листов
				ГИП ИК	Лавров				Р	4	9
Исполн.	Джолманова			ГИП АС	Лоуцкер			Пояснительная записка	ЦНИИЭП Инженернооборудования г.Москва		
ГИП	Каиргалиев			Н.контр.	Данилевский						
Инд.N				НАЧ. ОТД	Красавин						

5.2 Расчетные положения

Конструкции септиков и колодцев рассчитаны в соответствии со СНиП 2.03.01.–84, СНиП II–22–91 и другими действующими нормативными документациями.

В качестве постоянных нагрузок приняты:

–Вес грунтовой засыпки над перекрытием рабочей части;

–Собственный вес плиты перекрытия с горловиной и люком;

–Засыпка пазух сооружений грунтом.

Проезд автотранспорта перекрытиям сооружения запрещается, что обеспечивается устройством ограждений или другими мероприятиями.

В качестве временной нагрузки принята равномерно–распределеная нагрузка 500кгс/м2

Сооружения не рассчитана на случай заполнения их водой при открытом котловане.

За основную расчетную схему стенок рабочей части круглых колодцев и горловин принято упругое кольцо , равномерно нагружено снаружи.

Днища рассчитываются как круглые плиты, опертые по контору и загруженные равномерной нагрузкой (отпором грунта).

Стенки рабочей части прямоугольных септиков и колодцев рассчитываются как плиты , опертые по контору , по двум схемам:

									1902–3–73.1.87 ПЗ		
									"Строительство физкультурно-оздоровительного комплекса в с.Жангельдина, Кызылкогинского района, Атырауской области"		
Привязан: П–00–23–01–НВК									Септики вспомогательные сооружения производи–тельностью 1,5 м3/сут.	Стадия	Лист	Листов
				ГИП ИК	Лавров					Р	5	9
Исполн.	Джолманова			ГИП АС	Лоуцкер				Пояснительная записка	ЦНИИЭП Инженернооборудования г.Москва		
ГИП	Каиргалиев			Н.контр.	Данилевский							
Инд.N				НАЧ. ОТД	Красавин							

а) для кирпичных септиков бетонных и кирпичных колодцев –защемленные по двум боковым сторонам и свободно опертые по верхней и нижней сторонам:

б)для бетонных септиков –защемленные по трем сторонам (нижняя и 2 боковые) со свободной от опирания четвертой стороной.

5.3 Соображения по производству работ.

Строительство производится в следующем последовательности:

а) разбивка опорных осевых линий сооружений с выносом осей в натуру , разметка и закрепление границ котлованов, отвалов грунта, защита котлованов от попадания ливневых вод ; установка инвентарных ограждений котлованов;

б)разработка котлованов ;

в)устройство подготовки, основания и гидролизации днища;

г)бетонирование днища (и латковой части–в распределительных колодцах)или монтаж плиты днища.

д)уклатка труб в лотоквую часть(в распределительных колодцах).

г)возведенье стен рабочей части и устройство при необходимости гидроизоляции;

ж) укладка труб в стенах рабочей части и заделка их;

и)устройство перекрытия рабочей части ;

к)возведения горловины с установкой люка или деревянной крышки.

л) обратная засыпка пазух в круг котлована, планировка площадки вокруг люка.

Земляные работы.

Перед разработкой котлована производится срезка растительного слоя. Размеры котлована по дну назначается в зависимости от габаритов сооружения , способа производства работ , глубины заложения и категории грунта.

Способы разработки котлована и планировки дна должны исключать нарушение естественной структуры грунта основания.

Земляные работы должны выполняться с соблюдением требований шлавы СНиП III–8–76.

Устройства подготовка.

Бетонная подготовка под днище септиков устраевается после приемки основания. Для улучшения условий твердения бетона поверхность подготовки поливают водой.

Бетонирования днища и лотковой части

Осуществляется после установки опалубки.

Способ подачи бетонной смеси должен исключить возможность расслоивания бетона.

Устройства лотковой части производится по специальным шаблонам. Уложенная бетонная смесь уплотняется вибраторами.

Приемка работ по устройству части оформляется соответствующим актом.

Бетонные работы должны выполнятяс с соблюдением требований главы СНиП III–15–75.

								ТП 902–3–73.1.87 ПЗ			
								"Строительство физкультурно-оздоровительного комплекса в с.Жангельдина, Кызылкогинского района, Атырауской области"			
Привязан: П–00–23–01–НВК								Септики вспомогательные сооружения производи–тельностью 1,5 м3/сут.	Стадия	Лист	Листов
				ГИП ИК	Лавров				Р	6	9
Исполн.	Джолманова			ГИП АС	Лоуцкер			Пояснительная записка	ЦНИИЭП Инженернооборудования г.Москва		
ГИП	Каиргалиев			Н.контр.	Данилевский						
Инд.N				НАЧ. ОТД	Красавин						

Монтаж сборных конструкции

Монтаж разрешается производить по достижении бетоном кирпичной кладкой 70% проектной прочности.

Перед установкой опорных элементов отметки опорных площадок должны быть проведены, отклонения их не должны превышать допустимых значений.

Плиты перекрытия и сборные элементы стен и горловин устанавливаются на свежеуложеном цементно-песчаном растворе марки 100. При монтаже необходимо соблюдать требования СНиП III-16 00

Обратная засыпка и планировка площадки.

Обратная засыпка пазух сооружений должна производиться во всех случаях местным грунтом с нормативными характеристиками, Соответствующими проекту слойным уплотнением равномерно по периметру слоями не более 0,2м.

Поверхность земли вокруг люков должна быть спланирована с уклоном 0.02 от сооружений на 0,3м шире засыпанных пазух.

Указания по привязке

При привязке типового проекта следует руководствоватся типовыми проектными решениями "Канализационные очистные сооружения биологической очистки проиводительностью ~~0,45-12,0~~ 3,0 м3 в сутки", с учетом конкретных климатических и инженерно-геологических условий площадки, для чего необходимо произвести контрольную проверку прочности конструкции на изменненые физико-механические свойства грунтов (высоту засыпки, объемный вес ,угол внутренего трения).

								ТП 902-3-73.1.87 ПЗ			
								"Строительство физкультурно-оздоровительного комплекса в с.Жангельдина, Кызлыкогинского района, Атырауской области"			
Привязан: П-00-23-01-НВК								Септики вспомогательные сооружения производи-тельностью 1,5 м3/сут.	Стадия	Лист	Листов
				ГИП ИК	Лавров				Р	7	9
Исполн	Джолманова			ГИП АС	Лоуцкер			Пояснительная записка	ЦНИИЭП Инженернооборудования г.Москва		
ГИП	Каиргалиев			Н.контр.	Данилевский						
Инд.N				НАЧ. ОТД	Красавин						

Схема 1

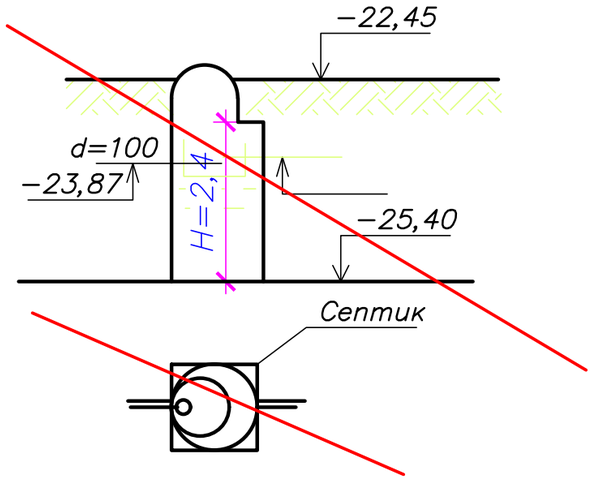

Схема 2

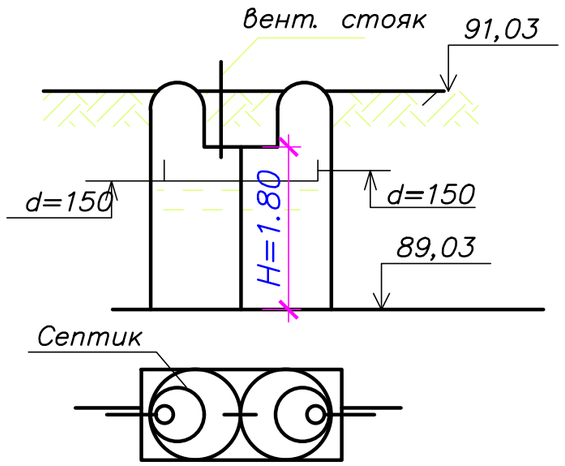

Схема 3

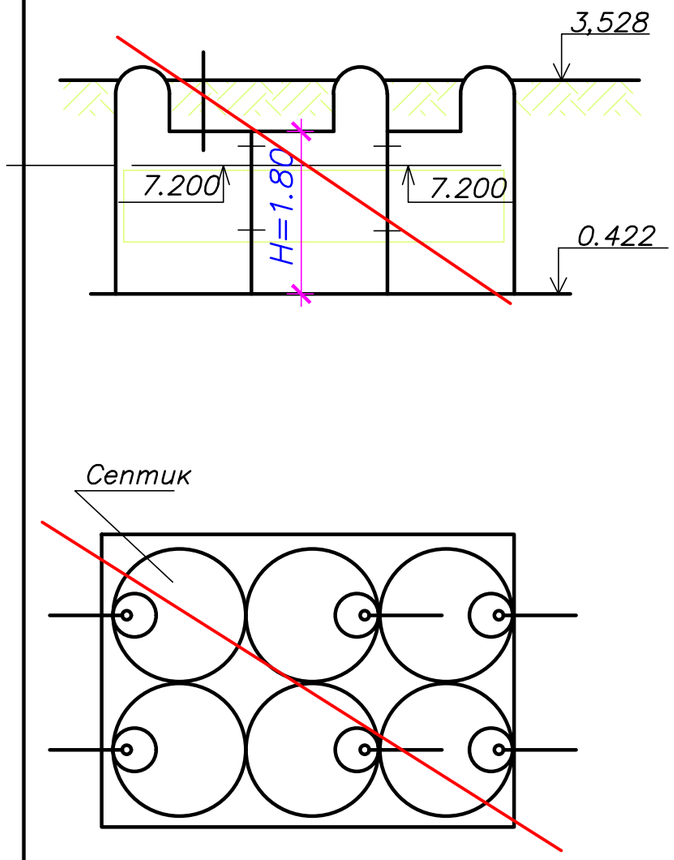

Схема 4

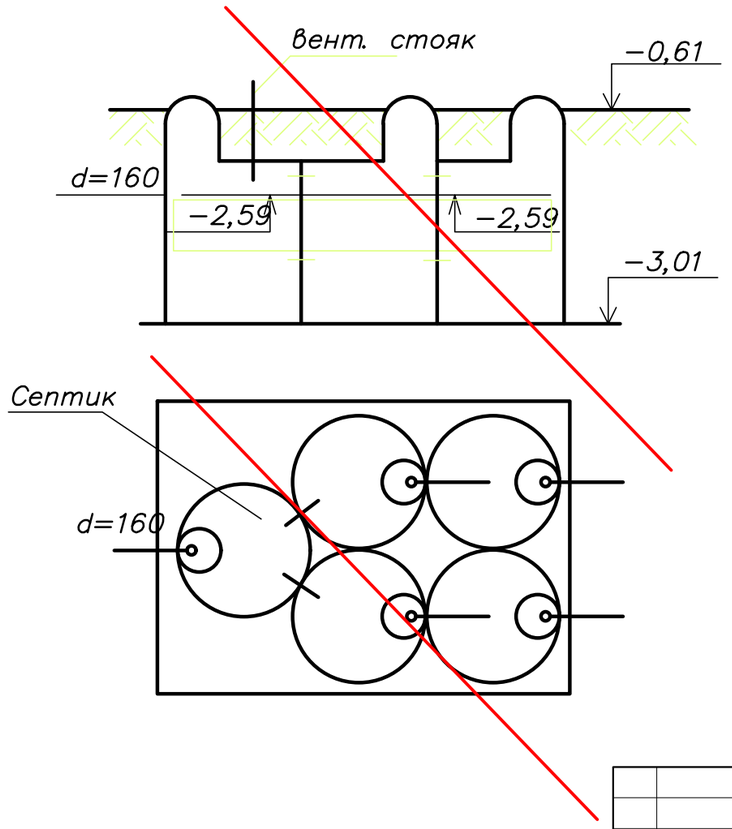

Таблица размеров

Производительность м/сут.	К-во обслуж. насел. чел	Требуемая емкость, м	Полезная емкость м	Время пребывания сут.	N N схем марка септика	Диаметр камеры м	К-во камер шт.	Глубина рабочей части М
0,45	3	1,35	1,6	3,4	1 СКС-1	1,0	1	2,4
0,75	5	2,3	2,6	3,4	1 СКС-1	1,5	1	1,8
1,5	10	4,5	4,8	3,2	1 СКС-3	2,0	1	1,8
3,0	80	9,0	9,6	3,2	2 СКС-3	2,0	2	1,8
6,0	40	15,0	16,1	2,5	3 СКС-2	1,5	6	1,8
12,0	80	30,9	33,4	2,7	4 СКС-3	2,0	5	2,4

1 При среднезимней температуре сточных вод выше +10°С или при норме водоотведения более 150л/чел.сут. полезная емкость септика может быть уменьшена на 20%.

2 За отметку 64,20 принята планировочная отметка земли.

Привязан: П-00-23-01-НВК			
Исполн.	Джолманова		
ГИП	Каиргалиев		
Инд.N			

ГИП ИК	Лавров
ГИП АС	Лоуцкер
Н.контр.	Данилевский
НАЧ. ОТД	Красавин

ТП 902-3-73.1.87 НК

"Строительство физкультурно-оздоровительного комплекса в с.Жангельдина, Кызылкогинского района, Атырауской области"

Септики вспомогательные сооружения производительностью 1,5 м3/сут.

Септики насборных железобетонных элементов Технологические схемы. Таблица размеров

Стадия	Лист	Листов
Р	8	9

ЦНИИЭП Инженернооборудования г.Москва

Разрез по двухкамерному круглому септику

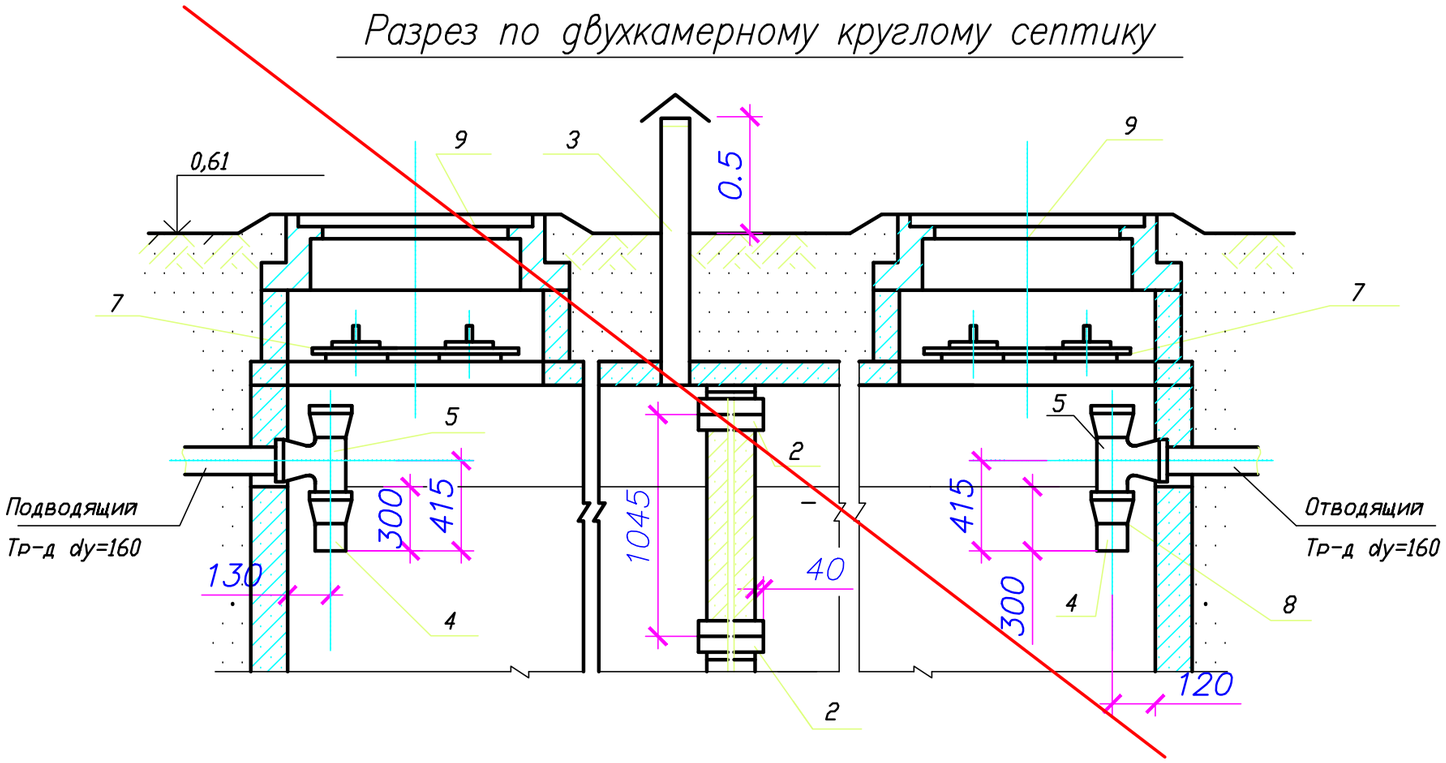

Разрез по однокамерному септику

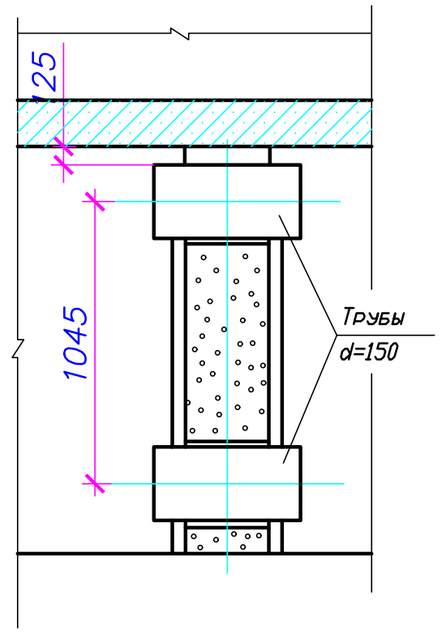

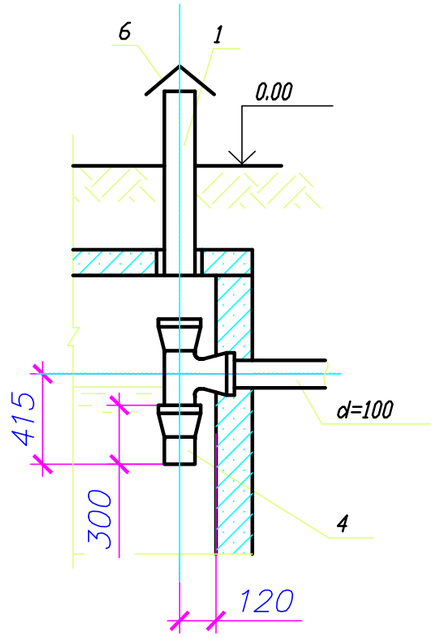

Наименование	Материал сортамент ГОСТ	Размер мм.	Ед. изм.	Колличество NN Техн. схем септиков 1 круг. 1 прям	2.3 круг. 2.3. прям	4. круг. 4 прям	Вес ед кг.	Общий вес NN Техн. схем септика 1 круг. 1 прям	2.3 круг. 2.3. прям	4. круг. 4 прям
Труба асбестоцемент (вытяжка прочистка)	1839-80*	dy=150	п. м.	1	–	–	5,0	5,0	–	–
Труба асбестоцемент	-----	i=1050 dy=150	п. м.	–	4	44	8,7	–	17,4	35,0
Труба асбестоцемент	539-80	i=600 dy=50	п. м.	–	3	22	3,7	–	7,4	74
Труба пластмасовая (канализационая)	22689,3-77	i=1050 dy=100	п. м.	2	4	44	1,225	2,45	2,45	4,90
Тройник пластмас. Т -30-100х100	22689,3-77	i=300	шт	2	4	44	0,8	0,96	0,96	1,52
Флюгарка	листовое железоб-3	100х100	шт	1	3	22	0,54	0,54	1,08	1,08
Крышка деревянная	-----	dy=170	шт	1	6	5/6	–	–	–	–
Крючки	тип 32 кг	dy=700 dy=100	шт	2	4	44	0,574	0,574	0,574	1148
Люки легкие	3634-79	dy=700	шт	1	6	77	69,0	69,0	207	483

1. Прочистку устраивается только в однокамерном септике по схеме 1.
2. За отметку 64,20 принята поверхность земли.

Привязан: П-00-23-01-НВК

Исполн.	Джолманова	
ГИП	Каиргалиев	
Инд.N		

ГИП ИК	Лавров	
ГИП АС	Лоуцкер	
Н. контр.	Данилевский	
НАЧ. ОТД	Красавин	

ТП 902-3-73.1.87 НК

"Строительство физкультурно-оздоровительного комплекса в с.Жангельдина, Кызлыкогинского района, Атырауской области"

Септики вспомогательные сооружения производительностью 1,5 м3/сут.

Стадия	Лист	Листов
Р	9	9

Компоновка септиков. Разрезы. Детали.

ЦНИИЭП Инженернооборудования г.Москва

ТИПОВОЙ ПРОЕКТ 902-3-73.1.87 СЕПТИКИ И ВСПОМОГАТЕЛЬНЫЕ СООРУЖЕНИЯ

ПРОИЗВОДИТЕЛЬНОСТЬЮ 3,0 м3/сутки

СОСТАВ ПРОЕКТА :

АЛЬБОМ I ПОЯСНИТЕЛЬНАЯ ЗАПИСКА ТЕХНОЛОГИЧЕСКАЯ ЧАСТЬ.
АЛЬБОМ II СТРОИТЕЛЬНАЯ ЧАСТЬ (СООРУЖЕНИЯ ИЗ СБОРНЫХ ЖЕЛЕЗОБЕТОННЫХ ЭЛЕМЕНТОВ).

ЧАСТЬ 1. СООРУЖЕНИЯ ИЗ СБОРНЫХ ЖЕЛЕЗОБЕТОННЫХ ЭЛЕМЕНТОВ.

АЛЬБОМ II

Разработан:
ЦНИИЭП инженерого оборудоания
городов, жилых и общественных зданий

Утвержден Госгражданстроем
Приказ N°333 от 30.10.1987г.

Главный инженер института
Главный инженер проекта

				Привязан: П-00-23-01-НВК	
Исполн.	Джолманова			"Строительство физкультурно-оздоровительного комплекса в с.Жангельдина, Кызылкогинского района, Атырауской области"	
ГИП	Каиргалиев				
Инд.N					

Содержание альбома

NN п/п	Наименование листов	NN Листов	NN страниц
1	Содержание альбома	1	
1	Общие данные	2	
2	Септик СКС-1 Д=1.0м;hр. части=1.8	3	
3	Септик СКС-1 Д=1.0м;hр. части=2.4	4	
4	Септик СКС-2 Д=1.5м;hр. части=1.8	5	
5	Септик СКС-3 Д=2.0м;hр. части=1.8	6	
6	Септик СКС-3 Д=2.0;hр. части=2.4	7	

Содержание альбома

NN п/п	Наименование листов	NN Листов	NN страниц	
7	Колодцы распределительные КРКС-1; КРКС-2	7		
8	Колодцы собирающие КСКС 1, КСКС 2	8		
9	Распределительные лотки из кирпича и бетона плита перекрытия лотков пм-1	9		
10	Горловина. Крышка. детали заделки труб	10		

						ТП 902-3-73.1.87 КЖ	
						"Строительство физкультурно-оздоровительного комплекса в с.Жангельдина, Кызлыкогинского района, Атырауской области"	
Привязан: П-00-23-01-НВК						Септики вспомогательные сооружения производительностью 1,5 м3/сут.	Стадия: Р; Лист: 1; Листов: 3
			ГИП ИК	Лавров			
Исполн.	Джолманова		ГИП АС	Лоуцкер		Общие данные	ЦНИИЭП Инженернооборудования г.Москва
ГИП	Каиргалиев		Н.контр.	Данилевский			
Инд.N			НАЧ. ОТД	Красавин			

Ведомость чертежей основного проекта

Лист	Наименование	Прим.
1	Общие даные	
2	~~Септик СКС-1 Д=1.0м;hр. части=1.8~~	
3	~~Септик СКС-1 Д=1.0м;hр. части=2.4~~	
4	~~Септик СКС-2 Д=1.5м;hр. части=1.8~~	
5	Септик СКС-3 Д=2.0м;hр. части=1.8	
6	~~Септик СКС-3 Д=2.0;hр. части=2.4~~	5шт
7	~~Колодцы распределительные КРКС-1~~	1шт
8	~~Колодцы собирающие КРКС-1~~	1шт
9	~~Распределительные лотки из кирпича и бетона.~~	
10	Горловина. Крышка.Детали заделки труб	

Ведомость ссылочных документов

Обозначение	Наименование	Примеч.
3.900-3,вып.7	Сборные железобетонные конструкции и канализационых мкостных сооружений дляводоснабжения и канализации.	
ГОСТ 3634-79	Люки чугунные для колодцев	

Ведомость основных компонентов

Обозначение	Наименование	Примеч.
902-3-73.87НК	Наружная документация	Альбом I
902-3-73.1.87КЖ	Конструкции железобетонные	Альбом II

Настоящий проект разработан в соответствии с действующими нормами и правилами и предусматривает в части железобетонных конструкций мероприятия обеспечивающие взрывную, взрывопожарную и пожарную безопасность при эксплуатации сооружения.

ГЛ.Инженер проекта /Лоуцкер/

						ТП 902-3-73.1.87 КЖ			
						"Строительство физкультурно-оздоровительного комплекса в с.Жангельдина, Кызлыкогинского района, Атырауской области"		
Привязан: П-00-23-01-НВК						Септики вспомогательные сооружения производи-тельностью 1,5 м3/сут.	Стадия	Лист	Листов
				ГИП ИК	Лавров		Р	2	3
Исполн.	Джолманова			ГИП АС	Лоуцкер	Общие данные	ЦНИИЭП Инженернооборудования г.Москва		
ГИП	Каиргалиев			Н.контр.	Данилевский				
Инд.N				НАЧ. ОТД	Красавин				

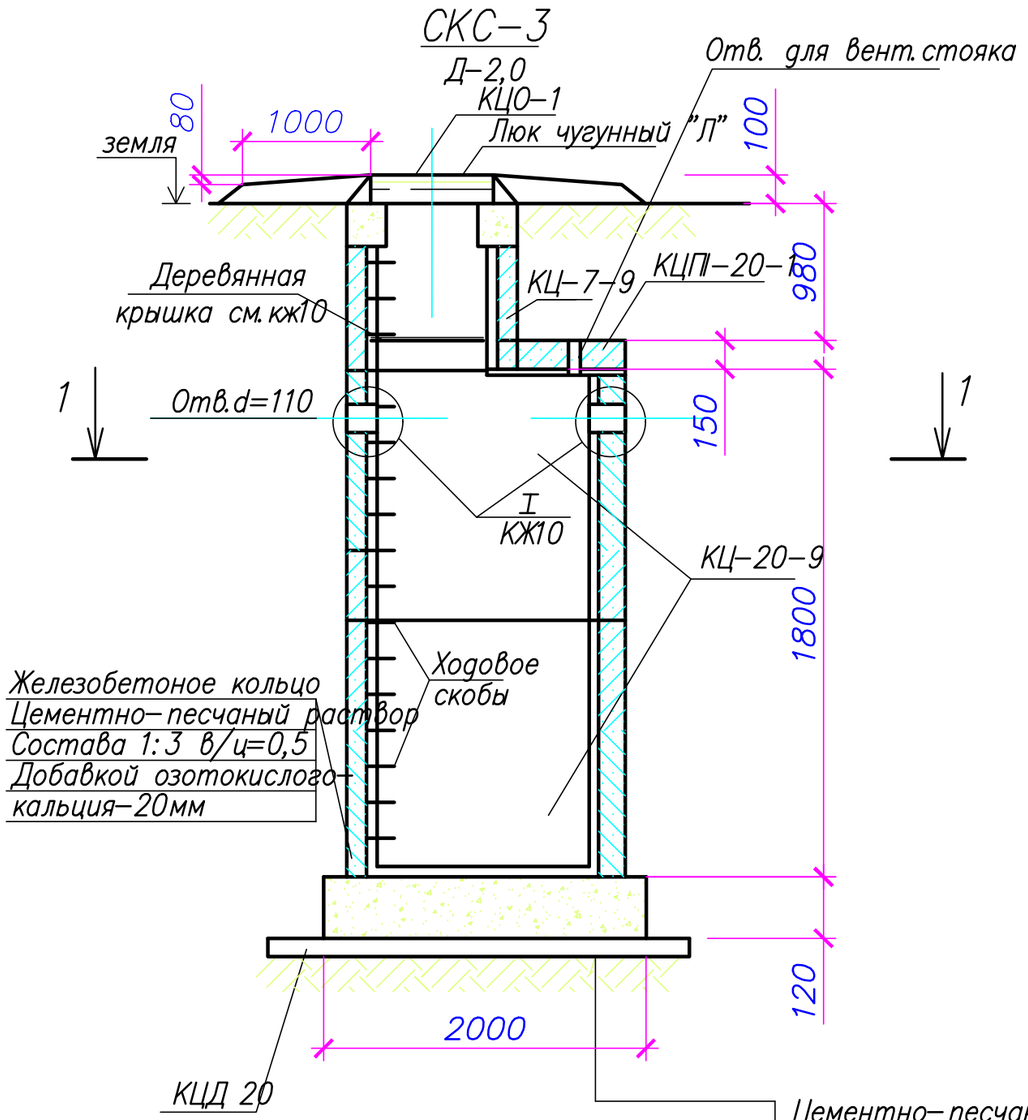

Разрез 1–1

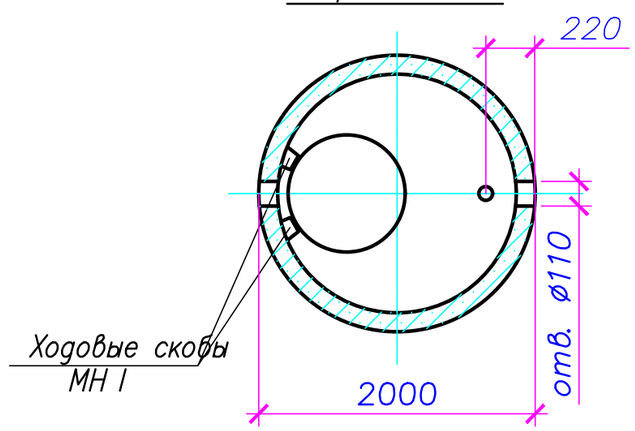

Цементно–песчаный раствор
Состава1:3 в/Ц=0,5
Добавкой озотокислого–
кальция–20мм
Железобетонная плита днища
Уплотненный грунт со
Щебнем

Спецификация сборных железобетонных элементов

Марка, позиция	Обозначение	Наименование	Кол	Масса ед. кг.	Примеч.
КЦ0–1	3,900–3, ВЫП. 7	Кольцо опорное	1	50	
КЦ–7–9	то же	Кольцо стеновое	1	380	
КЦП1–20–1	то же	Плита перекрытия	1	1280	
КЦ–20–9	то же	Стеновое кольцо	2	1470	
КЦД 20	то же	Плита днища	1	1470	
МН 1	то же	Скоба ходовая МН1	11	0,8	
М 1	лист 7	Скоба опорная М1	6	0,2	

1. Установка сборных элементов производиться на цементном–песчаном растворе состава 1:3, в/ц =0,5, с добавкой азотнокислого кальция (нитрата кальция)
2. С внутренней стороны плиты и днище септика оштукатурить водонепроницаемым цементно–песчаным раствором состава 1:3 с добавкой азотнокислого кальция.
3. Отверстия для труб в стеновых кольцах и плите покрытия выполняются по месту методом их рассверловки с последующим вырезкой арматуры.
4. Конструкция деревянной крышки и детали заделки труб (I) приведены на листе 10
5. Люк чугунный "Л" принят по ГОСТ–у 3634–79. Масса одного люка 65 кг.
6. Деталь установки скоб для опирания деревянной крышки см. на листе 5.

						ТП 902–3–73.1.87 КЖ			
						"Строительство физкультурно-оздоровительного комплекса в с.Жангельдина, Кызылкогинского района, Атырауской области"			
Привязан: П–00–23–01–НВК						Септики вспомогательные сооружения производительностью 1,5 м3/сут.	Стадия	Лист	Листов
							Р	3	3
			ГИП ИК	Лавров					
Исполн.	Джолманова		ГИП АС	Лоуцкер		Общие данные	ЦНИИЭП Инженернооборудования г.Москва		
ГИП	Каиргалиев		Н.контр.	Данилевский					
Инд.N			НАЧ. ОТД	Красавин					

Горловина

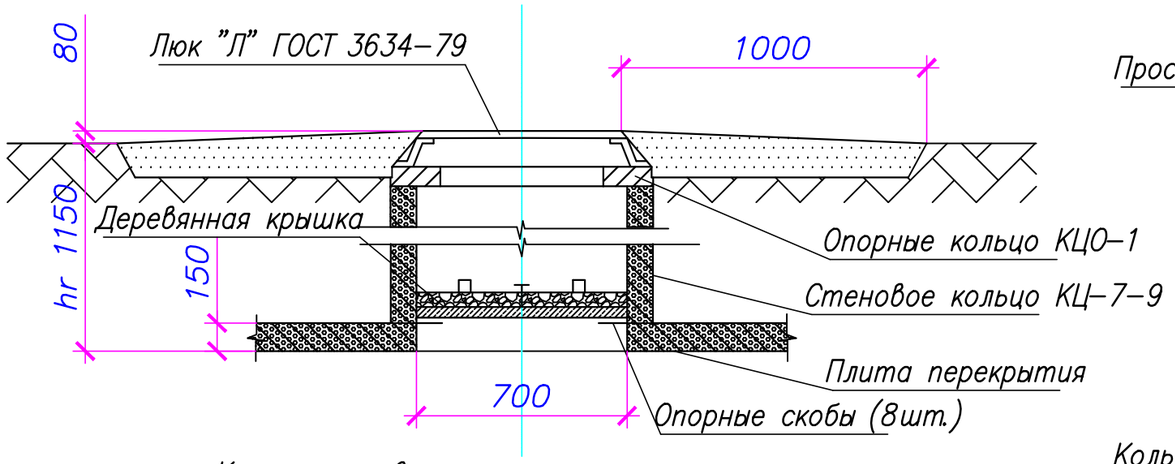

Крышка деревянная утепленная

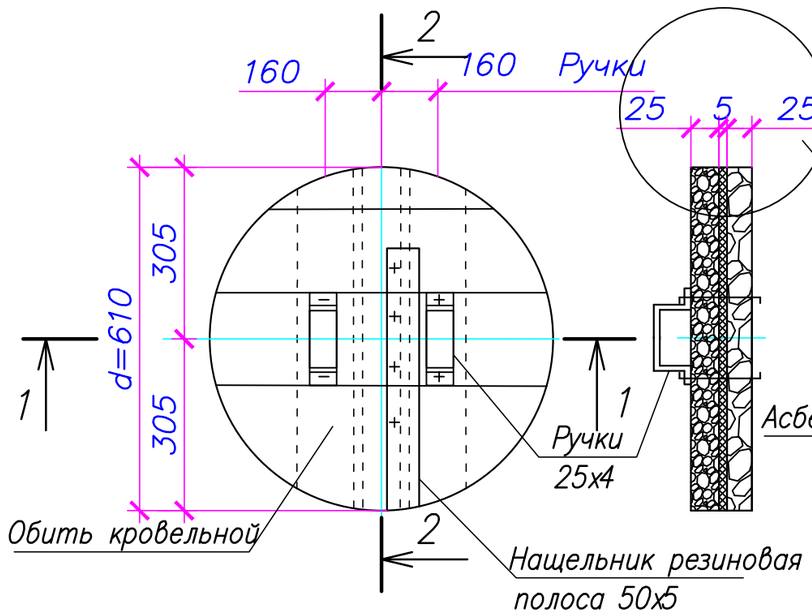

Разрез 1–1

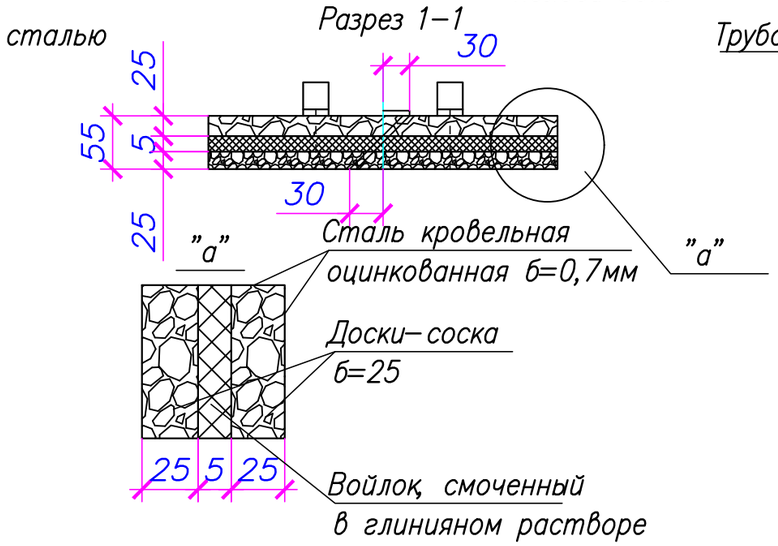

Детал заделки труб

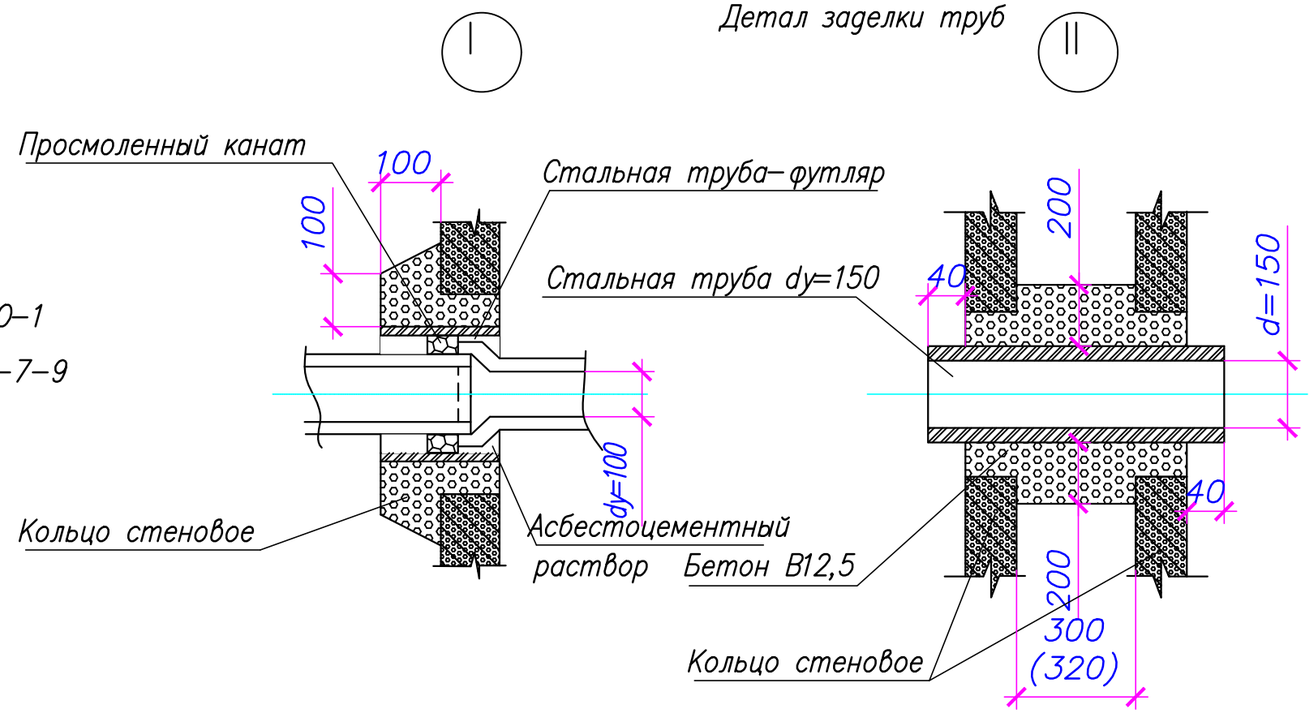

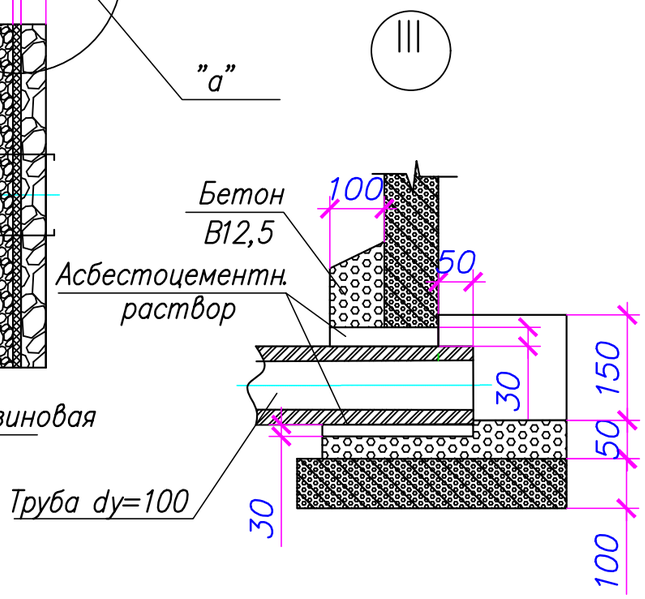

Наименование изделий	Материал	Объем м3	Масса кг
Крышка утепленная (неутепленная)	Доска–сосна толщ.25мм 26х4 L=0.6м	0,015	–
	Доска–сосна толщ.25мм 26х4 L=0.6м	–	3,1
	Войлок	0,002	–
	Сталь кровельная оцинкованная б=0,7	0,8м2	4,4

1. Крышка деревянная неутепленная выполняется аналогично утепленной крышке но без прослойки войлка.
2. Крепления ручек крышки производится на болтах 6х70(10шт.). Крепления остальных деталей на гвоздях.
3. Гидроизоляцию горловин смотри общие виды септиков.
4. Доска антисептировать.
5. Размеры в скобках даны для колодцев КРКС и КСКС.
6. При размещения септиков вне проезда чугунные люки заменяются деревянными.

Привязан: П–00–23–01–НВК					ТП 902–3–73.1.87 КЖ		
					"Строительство физкультурно-оздоровительного комплекса в с.Жангельдина, Кызылкогинского района, Атырауской области"		
			ГИП ИК	Лавров	Септики вспомогательные сооружения производительностью 1,5 м3/сут.	Стадия: Р	Лист: 10 / Листов:
Исполн.	Джолманова		ГИП АС	Лоуцкер	Горловина. Крышка. Детали заделки труб	ЦНИИЭП Инженернооборудования г.Москва	
ГИП	Каиргалиев		Н.контр.	Данилевский			
Инд.N			НАЧ. ОТД	Красавин			