Республика Казахстан
Западно-Казахстанская область
Проектировщик: ТОО "ПроектСтройИнжиниринг"
Государственная лицензия - 17009033
Заказ: 00-22-01

РАБОЧИЙ ПРОЕКТ

"Строительство физкультурно-оздоровительного комплекса в с.Жангельдина Кызлыкогинского района, Атырауской области"

Том 3
Альбом 1: ТС.АС- Архитектурно-строительные решения.

ДИРЕКТОР: **ШЕВЛЯКОВА И.В.**
ГЛАВНЫЙ АРХИТЕКТОР ПРОЕКТА: **КАИРГАЛИЕВ А.А.**

Уральск 2023г.

ВЕДОМОСТЬ ОСНОВНОГО КОМПЛЕКТА РАБОЧИХ ЧЕРТЕЖЕЙ ТС.АС

Обозначение	Наименование	Примечание
ТС	Тепломеханические решения тепловых сетей	
АС	Архитектурно-строительные чертежи	

ВЕДОМОСТЬ ОСНОВНОГО КОМПЛЕКТА РАБОЧИХ ЧЕРТЕЖЕЙ ТС.АС

Лист	Наименование	Примечание
1	Общие данные.	
2	Строительный план теплосети М1:500. Схема раскладки строительных	
	конструкций теплосети	

Антикоррозийные мероприятия

1. Все бетонные и ж.б элементы, соприкасающиеся с грунтом , выполнить из бетона на сульфатостойком портландцементе. Боковые поверхности фундаментов дополнительно обмазать битумом за 2 раза. Под фундаментны выполнить щебёночную подготовку с проливкой битумом до полного насыщения.
2. В процессе строительства и эксплуатации не допускать замачивания грунта в основании фундаментов.
3. Металлоконструкции покрыть эмалью ПФ–1189 по ТУ6–10–1710–79 за 2 раза по грунтовке.

Проект разработан в соответствии с действующими нормами и правилами и предусматривает мероприятия, обеспечивающие взрывобезопасность, пожаробезопасность при эксплуатации зданий и сооружений.

Главный инженер проекта Каиргалиев А.А.

ОБЩИЕ ДАННЫЕ

1.Настоящий проект строительной части разработан на основании исходных данных, приведённых в общей пояснительной записке и в соответствии с другими частями рабочего проекта.
2. На основании Отчёта по инженерно – геологическим испытаниям, выполненным в январе–феврале ТОО "Комплексный Испытательный Центр " в 2023 г. грунты в основании фундаментов со следующими расчётными характеристиками:
ИГЭ – 1. Супесь твердая песчанистая коричневая, сухая, с прослойкми песка, залегает повсеместно от поверхности слоем мощностью 1,5м. абсолютные отметки подошвы 6,95–7,00. В естественных условиях имеют твердую консистенцию с показателем текучести I_L = -2,37.
Коэффициент пористости по данным лабораторных исследований колеблется в пределах 0,875 - 0,942 (е = 0,908).
Нормативные значения прочностных характеристик определены по результатам сдвиговых испытаний.
Нормативные значения модуля общей деформации определены по результатам компрессионных испытаний.
Нормативные значения характеристик:
--плотность, $\rho_н$, г/см^3 –1,89;
–удельное сцепление, $c^н$, МПа –0,003;
–угол внутреннего трения, $\phi^н$, град. –21;
Грунты по содержанию сульфатов (SO_4=452-2087 мг/кг) относятся к сильноагрессивным для бетонов на портландцементе по ГОСТ 10178-85 и марки водонепроницаемости W4, среднеагрессивны к W6, слабоагрессивны к W8 и неагрессивны к W20.
Грунтовые воды вскрыты на глубине от 3,5м до 3,7м, что соответствует абсолютным отметкам от 4,80м до 4,95м.
3. Изготовление и монтаж стальных конструкций производить в соответствии:СН и СП РК 5.04 - 23 - 2002 " Стальные конструкции", и ГОСТ 5264-80 " Ручная дуговая сварка. Соединения сварные конструктивные. Основные типы, элементы и размеры ".
4. Сварочные работы выполнять электродами Э-42 по ГОСТ 9467-76. Высоту сварных швов принять по наименьшей толщине элементов.
5. Наименьшая длина сварного шва - 8 см.

Инв. ? подп. Подпись и дата Взам. инв. ?

Изм.	Кол.уч.	Лист	№ док.	Подп.	Дата	П-00-23-01-ТС.АС		
						"Строительство физкультурно-оздоровительного комплекса в с.Жангельдина Кызылкогинского района, Атырауской области"		
ГИП		Каиргалиев				Архитектурно-строительные решения.	Стадия	Лист	Листов
Разраб.		Джолманова					РП	1	2
Провери.		Каиргалиев				Общие данные.	ТОО "ПроектСтройИнжиниринг"		

Копировал: Формат А3

Строительный план теплосети. М1:500.

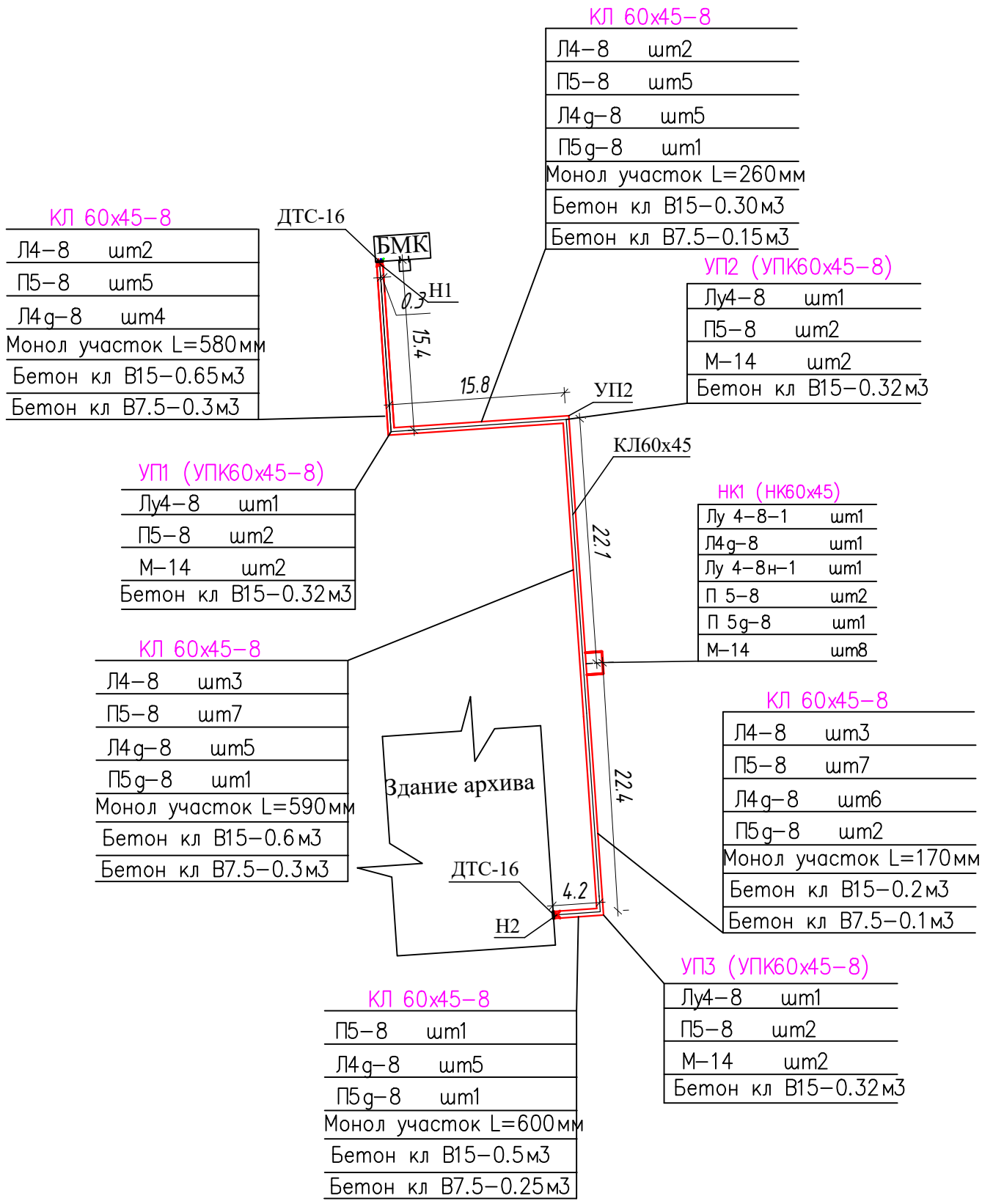

КЛ 60х45-8

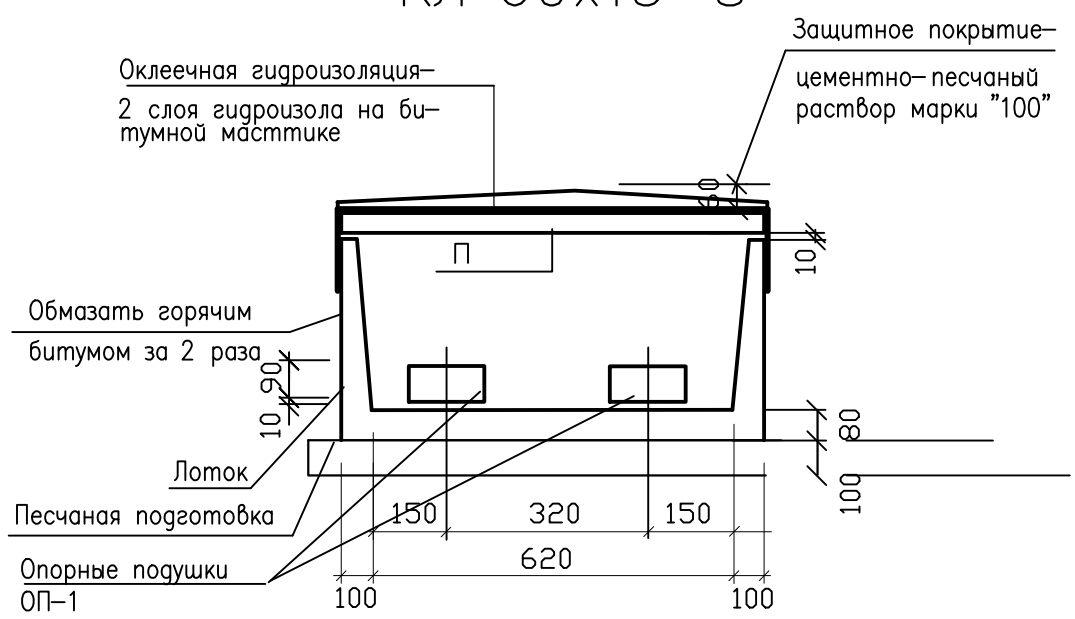

УСЛОВНЫЕ ОБОЗНАЧЕНИЯ

—Т1— подающий трубопровод теплосети

—Т2— обратный трубопровод теплосети

						П-00-23-01-ТС.АС		
						"Строительство физкультурно-оздоровительного комплекса в с.Жангельдина Кызылкогинского района, Атырауской области"		
Изм.	Кол.уч.	Лист	№ док.	Подп.	Дата			
ГИП		Каиргалиев				Архитектурно-строительные решения.	Стадия	Лист	Листов
Разраб.		Джолманова					РП	2	
Проверил		Каиргалиев							
						Строительный план теплосети. М1:500. Схема раскладки строительных конструкций теплосети	ТОО "ПроектСтройИнжиниринг"		

Взам. инв. №

Подпись и дата.

Инв.№ подл.

Копировал:

Формат А3

Позиция	Наименование и техническая характеристика	Тип, марка, обозначение документа, опросного листа	Код оборудования, изделия, материала	Поставщик	Единица измерения	Коли-чество	Масса единицы, кг	Примечание
	Спецификация оборудования, изделий и материалов							
	Архитектурно-строительные решения.							
1	Канал сборный железобетонный КЛ 60х45-8 в том числе:	3.006.1-8 См. раздел АС		Торговая сеть РК	м	79,9		
2	Угол поворота УПК 60х45			Торговая сеть РК	шт	3,0		
3	Ниша компенсаторная НК60х45			Торговая сеть РК	шт	1,0		
4	Опорные подушки ОП1	с. 3.006.1-8		Торговая сеть РК	шт	54		
5	Беток кл. В15 для заделки торцов канала и монолитных заделок			Торговая сеть РК	м3	2,3		
6	Покрытие канала битумом			Торговая сеть РК	м2	128,0		
7	Оклеечная гидроизоляция гидроизолом в 2 слоя			Торговая сеть РК	м2	192,0		
8	Песчанная подготовка			Торговая сеть РК	м3	7,0		
	Железобетонные изделия (КЛ 60х45-8)							
1	Лоток Л4-8	3.006-1.8		Торговая сеть РК	шт	10,0		
2	Лоток доборный Л4д-8	3.006-1.8		Торговая сеть РК	шт	25,0		
3	Плита П5-8	3.006-1.8		Торговая сеть РК	шт	25,0		
4	Плита доборная П5д-8	3.006-1.8		Торговая сеть РК	шт	5,0		
	Железобетонные изделия (УПК 60х45-8)							
1	Лоток угловой Лу4-8	3.006-1.8		Торговая сеть РК	шт	3,0		
2	Плита П5-8	3.006-1.8		Торговая сеть РК	шт	6,0		
3	Закладные элементы М14	3.006-1.8		Торговая сеть РК	шт	6,0		
4	Беток кл. В15 для заделки торцов канала и монолитных заделок			Торговая сеть РК	м3	0,96		

Согласовано:

Инв.? подл. | Подпись и дата | Взам. инв. №

Изм.	Кол.уч.	Лист	№ док.	Подп.	Дата	П-00-23-01-ТС.АС		
						"Строительство физкультурно-оздоровительного комплекса в с.Жангельдина Кызылкогинского района, Атырауской области"		
ГИП		Каиргалиев				Архитектурно-строительные решения.	Стадия	Лист	Листов
Разраб.		Джолманова					РП	1	2
Провери.		Каиргалиев							
						Спецификация оборудования, изделий и материалов	ТОО "ПроектСтройИнжиниринг"		

Копировал:

Формат А3

Позиция	Наименование и техническая характеристика	Тип, марка, обозначение документа, опросного листа	Код оборудования, изделия, материала	Поставщик	Единица измерения	Коли-чество	Масса единицы, кг	Примечание
	Железобетонные изделия (НК60х450-8)							
1	Лоток Лу 4-8-1	3.006-1.8		Торговая сеть РК	шт	1,0		
2	Лоток Л4д-8	3.006-1.8		Торговая сеть РК	шт	1,0		
3	Лоток Лу 4-8н-1	3.006-1.8		Торговая сеть РК	шт	1,0		
4	Плита П 5-8	3.006-1.8		Торговая сеть РК	шт	2,0		
5	Плита П 5д-8	3.006-1.8		Торговая сеть РК	шт	1,0		
6	М14	3.006-1.8		Торговая сеть РК	шт	8,0		

Инв.? подл. | Подпись и дата | Взам. инв. ?