030000, C. Aktobe, ave.Sankibay-batyra 22K
tel: +7(7132) 74 11 68
tel: +7(702) 501 9004
mail: too_dab@mail.ru
BIN 150240031725

ТОО DAB Design Architecture Building LTD

030000, Г. Актобе, пр.Санкибай-батыра 22К
тел: +7(7132) 74 11 68
тел: +7(702) 501 9004
э.п: too_dab@mail.ru
БИН 150240031725

Заказчик: ГУ «Отдел строительства акимата города Костанай»

РАБОЧИЙ ПРОЕКТ

«Строительство жилого пятиэтажного дома №1 в 14 -ом квартале мкр.Кунай в г.Костанай. Корректировка»

Конструкции железобетонные

2020-084-КЖ

ГСЛ:15021466

030000, C. Aktobe, ave.Sankibay-batyra 22K
tel: +7(7132) 74 11 68
tel: +7(702) 501 9004
mail: too_dab@mail.ru
BIN 150240031725

ТОО DAB Design Architecture Building LTD

030000, Г. Актобе, пр.Санкибай-батыра 22К
тел: +7(7132) 74 11 68
тел: +7(702) 501 9004
э.п: too_dab@mail.ru
БИН 150240031725

Заказчик:ГУ «Отдел строительства акимата города Костанай»

РАБОЧИЙ ПРОЕКТ

«Строительство жилого пятиэтажного дома №1 в 14 -ом квартале мкр.Кунай в г.Костанай. Корректировка»

и.о.Директора ТОО "**DAB LTD**" Иманбаев М.М.

Ведомость документов основного комплекта рабочих чертежей

Обозначение	Наименование	Примечание
ГП	Генералный план	
АР	Архитектурное решения	
КЖ	Конструкция железобетонная	

Ведомость документов основного комплекта рабочих чертежей

Обозначение	Наименование	Примечание
	ссылочные	
	Приказ Министерства внутренних дел РК от 21 июня 2017г. №439 "Об утверждении технического регламента. Общие требования к пожарной безопасности".	
СН РК 2.01-01-2013	Защита строительных конструкций от коррозии	
СН РК 1.03-05-2011	Охрана труда и техника безопасности в строиьельстве	
СП РК 5.01-101-2013	Земляные сооружения, основания и фундаменты	
СП РК EN 1992-1-1:2004/2011	Проектирование железобетонных конструкций	
ГОСТ 26633-2015	Бетоны тяжелые и мелкозернистые	
ГОСТ 34028-2016	Прокат арматурные для железобетонных конструкций	

Ведомость рабочих чертежей основного комплекта

Лист	Наименование	Примечание
1	Общие данные	
2	Армирование фундаментной плиты на отм.-2,700	
3	Сечение 1-1, 2-2, 3-3, 4-4.	
4	Схема верхнего армирования ленточного фундамента на отм.-2,700	
5	Схема нижнего армирования ленточного фундамента на отм. -2,700	
6	Схема верхнего армирования ленточного фундамента на отм.-2,700	
7	Схема нижнего армирования ленточного фундамента на отм. -2,700	
8	Спецификация плиты монолитной	
9	Развертка ФБС блоков	
10	Развертка ФБС блоков; Спецификация	
11	Сетка угловая СУ1; СУ2; СУ3; СК1	

Настоящий проект разработан в соответствии с нормами и правилами, действующими на территории республики Казахстан и предусмотривает мероприятия, обеспечивающие пожарную, взрывопожарную, экологическую и санитарно-гигиеническую безопасность для жизни и здоровья людей при правельной эксплуатации зданий и сооружений.

Главный архитектор проекта_____Иманбаев М.М.

Общие указания

Проект 5-ти этажного жилого дома разработан на основании задания на проектирование.
Согласно технический отчету основанием фундаментов служат суглинок.
Со следующими расчетные значениями характеристик:

- Насыпной грунт:
- плотность грунта.....- ρ=1,69т/м^3;
- Песок средней крупности:
- расчетные удельное сцепление.....- С=1кПа;
- расчетные угол внутреннего трения.....- ф=35°;
- плотность грунта.....- ρ=1,67т/м^3;
- модуль деформации при природной влажности.....- E_e=30МПа ;
- Суглинок:
- расчетные удельное сцепление.....- С=17кПа;
- расчетные угол внутреннего трения.....- ф=22°;
- плотность грунта.....- ρ=1,83т/м^3;
- модуль деформации при природной влажности.....- E_e=18,5МПа ;
- модуль деформации в замоченном состоянии.....- $E_з$=9МПа ;

За условную отметку 0,000 принят уровень чистого пола 1-го этажа, что соответствует абсолютной отметке 156,40 на генплане.

Существующий фундамент из железобетона, толщиной 500 мм.

Стена подвала - из сборных бетонный ФБС блоков по ГОСТ 13579-2018.
Расчет несущих конструкций выполнен согласно требованиям НТП РК 01-01-3.1(4.1)-2017 с использованием программного комплекса «ЛИРА-САПР».

Ленточные фундаменты - монолитные железобетонные шириной 2000мм, 1600 мм, 1400 мм, толщиной 300 мм из бетона класса С16/20, W4, F100, арматура сетки принята по ГОСТ 34028-2016 диаметрами 16, 18, 20, 25 А400, 6 А240 с шагом 200 мм. Арматура фиксаторов принята по ГОСТ 34028-2016 диаметрами 6 А240 с шагом 600 мм, хомуты приняты диаметром 6 А240 с шагом 200 мм

Отверстия в стенах после монтажа труб, электропроводки и других коммуникаций тщательно зачеканить цементным раствором марки М100.

Указания по защите конструкций от коррозии

Все открытые поверхности стальных элементов, анкера и закладные элементы, устанавливаемые в кладке и доступные для возобновления защитных покрытий, ограждения балконов и наружных лестниц покрыть эмалью ПФ-115 (два слоя) тольщиной 55мкм по грунту ГФ-021 по ГОСТ 25129-2020 (один слой) в соответствии с СП РК 2.01-101-2013 "Защита строительных конструкций от коррозии".

Гидроизоляция фундаментов - обмазка горячим битумом 2 раза.

Вертикальная гидроизоляция стен подвала соприкасающиеся с грунтом - обмазка горячим битумом 2 раза.

Горизонтальная гидроизоляция стен -два слоя гидроизола на битумной мастике по цементно-песчаному раствору на отм.-0,300.

Мероприятия по устранению просадочности грунта:

В связи с особенностями грунтов основание фундамента (просадочные грунты) согласно СН РК EN 1992-1-1:2004 / 2011 предусмотрены следующие мероприятия:

железобетонные непрерывные поясов толщиной 300 мм, устраиваемых под перекрытием на 2 уровнях;

Водозащитные мероприятия:

Вертикальная планировка территории обеспечивает надежный сток атмосферных вод;

для предотвращения замачивания грунтов основания приняты уширенная отмостка по всему периметру здания шириной 2,0 м с уклоном не менее 3% из бетона С8 / 10 по ГОСТ 26633-2015 толщиной 100 мм по щебеночному основанию, пропитанному битумом, толщиной 100 мм;

Обратную засыпку пазух производить местным грунтом оптимальной влажности; засыпка производится слоями 0,15-0,2м с уплотнением до плотности сухого грунта не менее 1,6 т/м3. Уплотнение производить без поливки водой;

Во время строительства и эксплуатации недопускать замачивания основания.

Схема блокировки

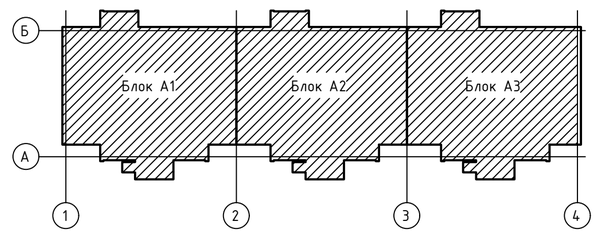

Изм.	Кол.уч	Лист	№ док	Подп.	Дата	081/20-КЖ		
						" Строительство жилого пятиэажного дома №1 в 14-ом квартале мкр Кунай в г.Костанай" (корректировка)		
ГАП		Иманбаев			11.23	60 кв. жилой дом. Блок А	Стадия	Лист	Листов
Исполн.		Иванова			11.23		РП	1	
Н. контр.		Сапаралиева			11.23				
						Общие данные	ТОО"DAB LTD"		

Формат А2

Армирование фундаментной плиты на отм.-2,700

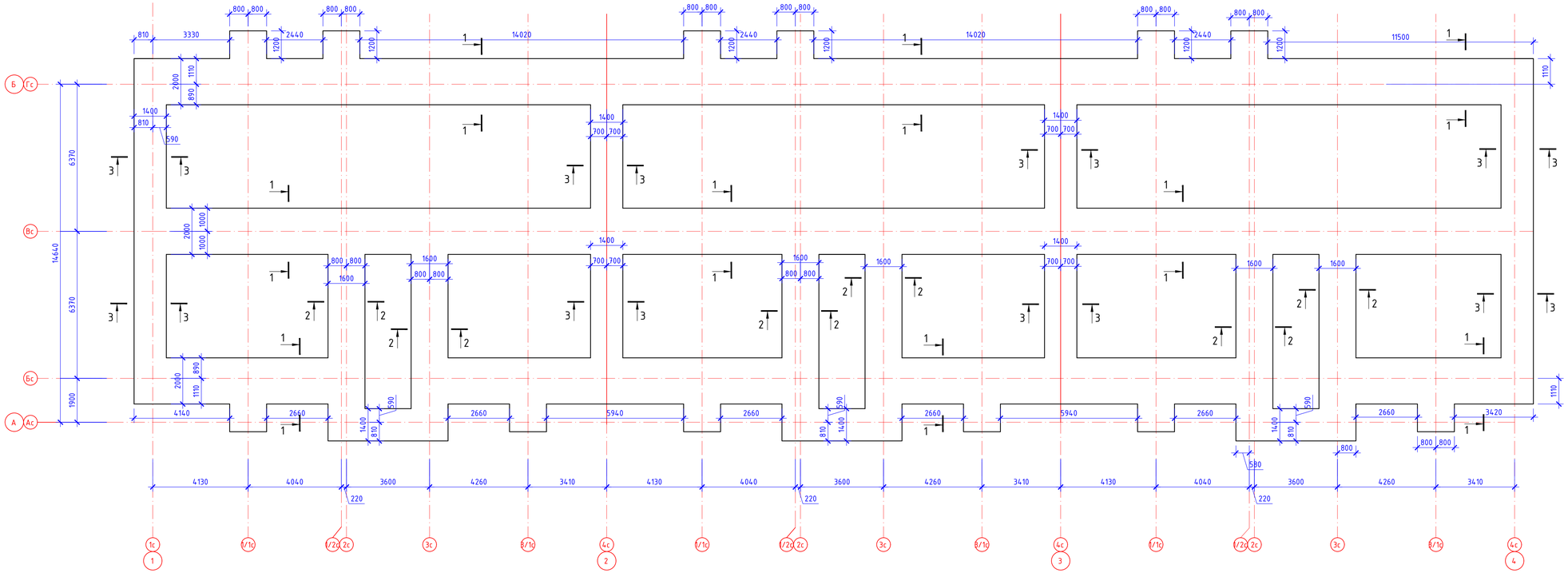

Примечание:

1. За условную отметку 0,000 принят уровень чистого пола 1-го этажа здания, что соответствует абсолютной отметке 156,40 по генплану
2. Согласно технический отчету основанием фундаментов служат суглинок.
   Со следующими расчетные значениями характеристик:
   - Насыпной грунт:
   - плотность грунта..... - ρ=1,69т/м^3;
   - Песок средней крупности:
   - расчетные удельное сцепление..... - С=1кПа;
   - расчетные угол внутреннего трения..... - ϕ=35°;
   - плотность грунта..... - ρ=1,67т/м^3;
   - модуль деформации при природной влажности..... - E_0=30МПа ;
   - Суглинок:
   - расчетные удельное сцепление..... - С=17кПа;
   - расчетные угол внутреннего трения..... - ϕ=22°;
   - плотность грунта..... - ρ=1,83т/м^3;
   - модуль деформации при природной влажности..... - E_0=18,5МПа ;
   - модуль деформации в замоченном состоянии..... - E_0=9МПа ;
3. Все работы производить с соблюдением требований соответствующих глав СН РК 1.03-05-2011 по производству работ, техники безопасности и указаний настоящей рабочей документации
4. Продольную арматуру ленточных фундаментов стыковать внахлестку без сварки на скрутках из вязальной проволоки не менее 3шт. на стык, длина нахлеста L=35 dн, при этом стыки должны располагаться вразбежку, в одном сечении стыковать не более 50% арматуры
5. Защитный слой принят по наружной грани рабочей арматуры
6. Бетонные работы выполнять в соответствии со СП РК 5.01-101-2013. Материал фундаментов - бетон кл. С16/20
7. Все бетонные поверхности соприкасающиеся с грунтом обмазать горячим битумом за 2 раза
8. Обратную засыпку грунта за боковые пазухи фундаментов и наружных стен подвала производить с послойным трамбованием, местным неагрессивным грунтом без органических включений и строительного мусора только после устройства и набора прочности элементов перекрытий над техэтажом (γ= 1,65 т/м^3)
9. Схемы армирования монолитных фундаментов см. КЖ листы 3
10. Спецификацию элементов и ведомость расхода стали см. КЖ лист 8
11. Сечение монолитных фундаментов 1-1, 2-2, 3-3 см. КЖ лист 3

						081/20-КЖ			
						" Строительство жилого пятиэажного дома №1 в 14-ом квартале мкр Кунай в г.Костанай" (корректировка)			
Изм.	Кол.уч	Лист	№ док	Подр.	Дата				
Г.АП		Инандаев			11.23	60 кв. жилой дом. Блок А	Стадия	Лист	Листов
Исполн.		Иванова			11.23		РП	2	
Н. контр.		Сапаралиева			11.23				
						Армирование фундаментной плиты на отм.-2,700	ТОО"DAB LTD"		

Согласовано

Взам. инв. №

Подп. и дата

Инв. № подл.

1 - 1

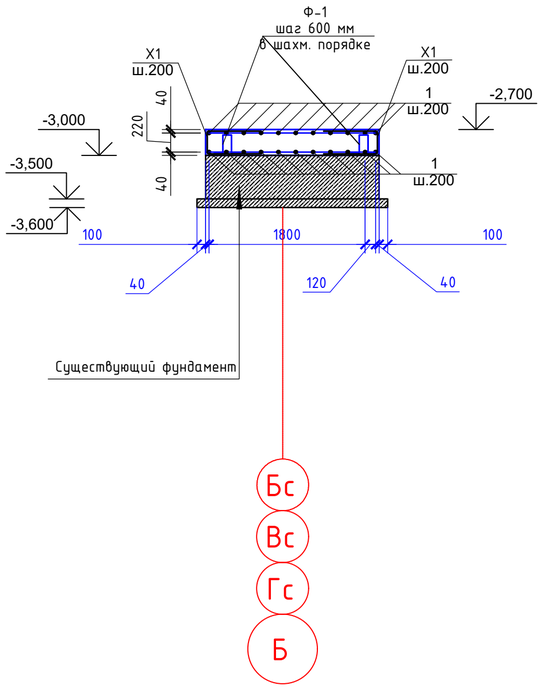

2 - 2

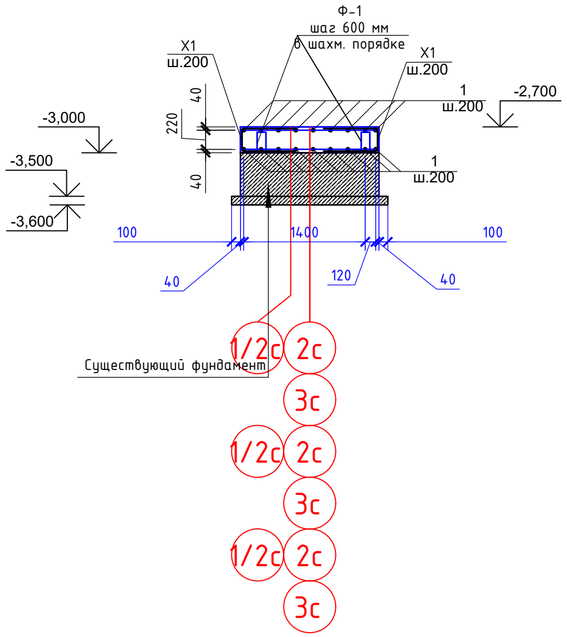

3 - 3

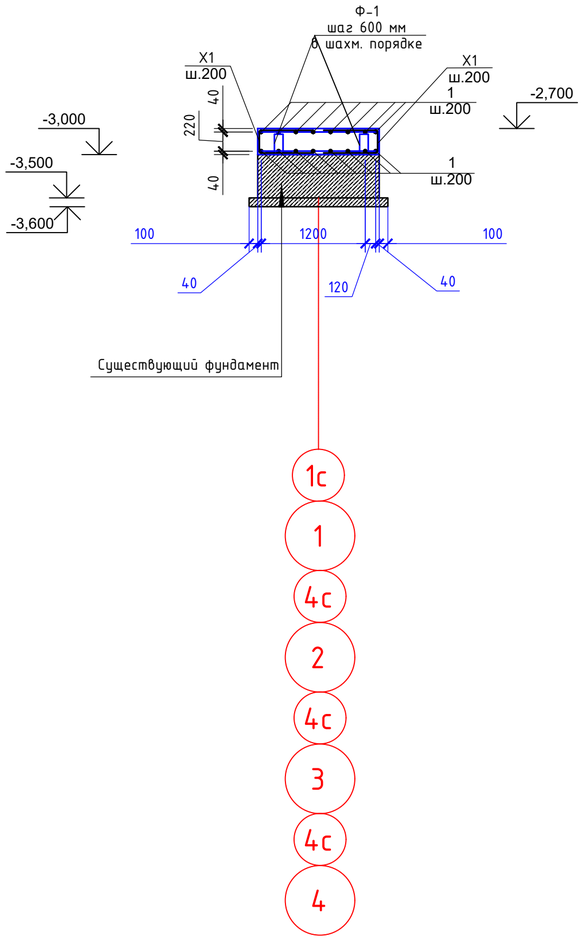

Ведомость деталей

Поз.	Эскиз
X1	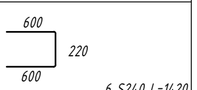 6 S240 L=1420
Ф-1	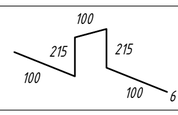 6 S240 L=730

Изм.	Кол.уч	Лист	№ док	Подр.	Дата				
						081/20-КЖ			
						" Строительство жилого пятиэажного дома №1 в 14-ом квартале мкр Кунай в г.Костанай" (корректировка)			
ГАП		Иманбаев			11.23	60 кв. жилой дом. Блок А	Стадия	Лист	Листов
Исполн.		Иванова			11.23		РП	3	
Н. контр.		Сапаралиева			11.23				
						Сечение 1-1, 2-2, 3-3, 4-4.	ТОО"DAB LTD"		

Схема верхнего армирования ленточного фундамента на отм.-2,700

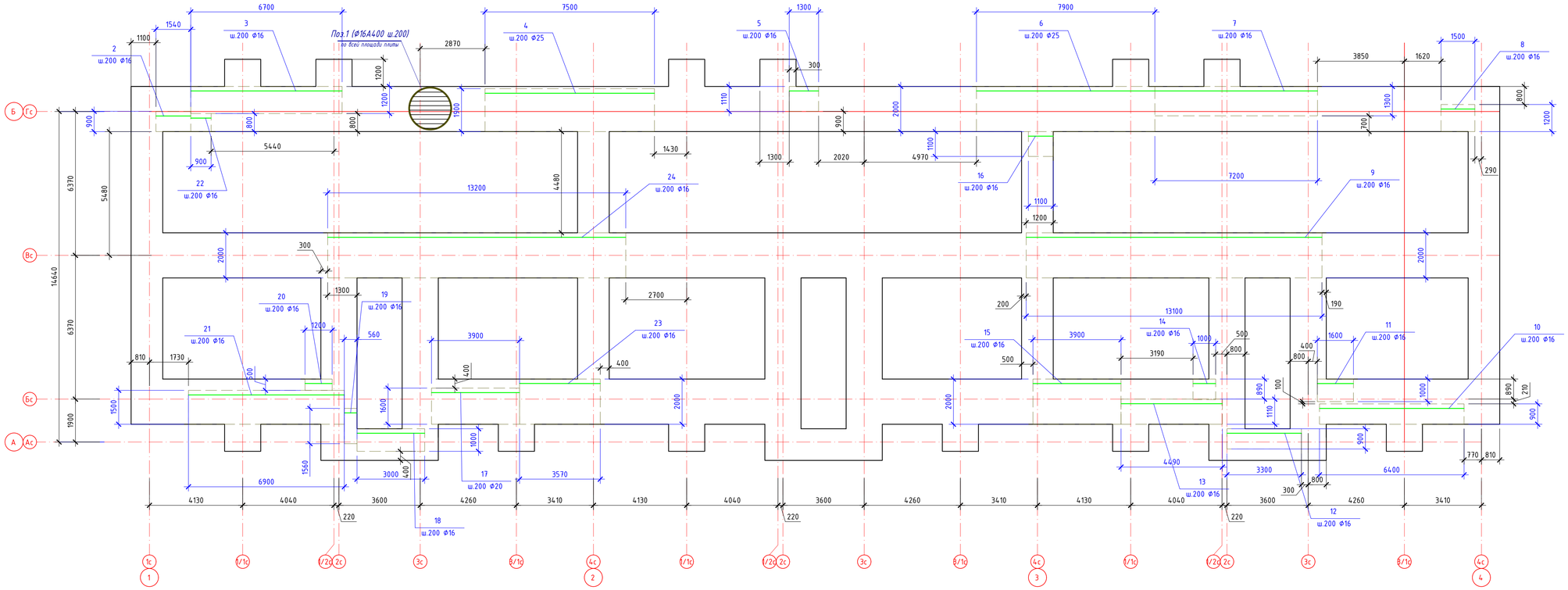

Узел стыковки арматурных стержней внахлест Ø16 А400; Ø18 А400

Изм.	Кол.уч.	Лист	№ док.	Подп.	Дата	081/20-КЖ		
						" Строительство жилого пятиэажного дома №1 в 14-ом квартале мкр Кунай в г.Костанай" (корректировка)		
ГАП		Имандаев			11.23	60 кв. жилой дом. Блок А	Стадия: РП	Лист: 4 / Листов:
Исполн.		Иванова			11.23			
Н. контр.		Сапаралиева			11.23	Схема верхнего армирования ленточного фундамента на отм.-2,700	ТОО"DAB LTD"	

Согласовано

Взам. инв. №

Подп. и дата

Инв. № подл.

Схема нижнего армирования ленточного фундамента на отм. -2,700

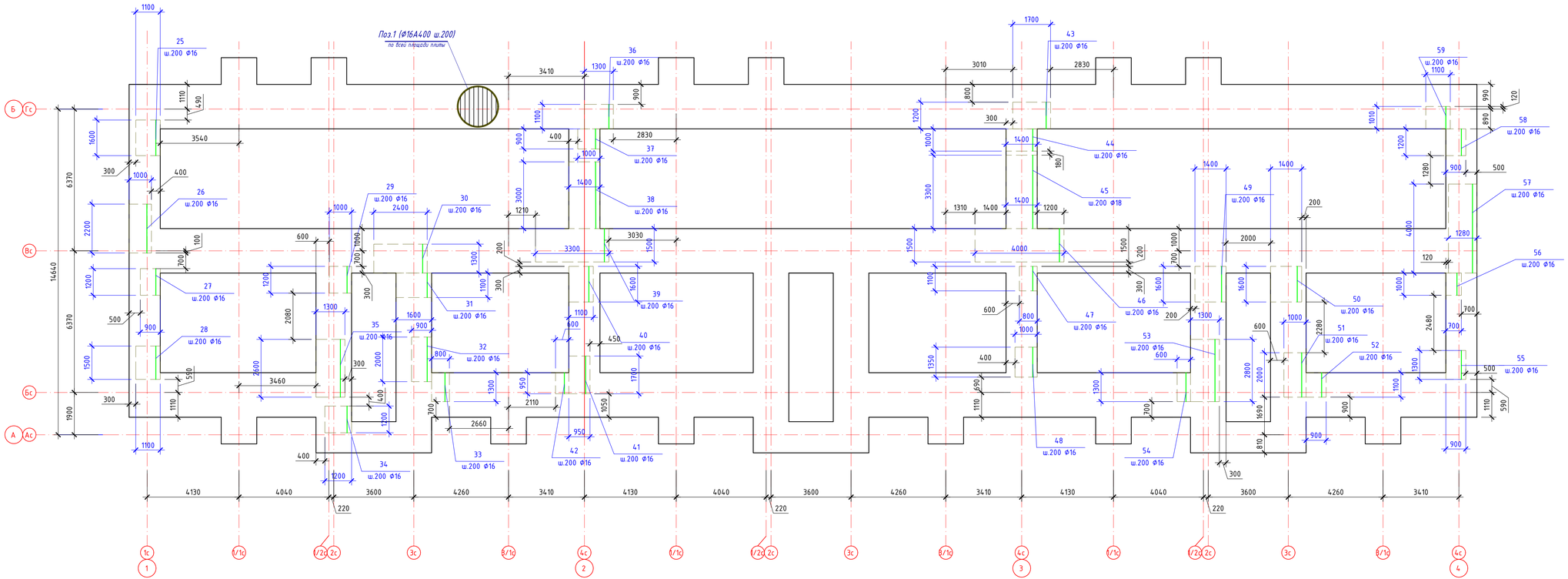

Узел стыковки арматурных стержней внахлест Ø16 А400; Ø18 А400

						081/20-КЖ		
						" Строительство жилого пятиэажного дома №1 в 14-ом квартале мкр Кунай в г.Костанай" (корректировка)		
Изм.	Кол.уч	Лист	№ док	Подр.	Дата			
ГАП			Имандаев		11.23	60 кв. жилой дом. Блок А	Стадия	Лист	Листов
Исполн.			Иванова		11.23		РП	5	
Н. контр.			Сапаралиева		11.23				
						Схема нижнего армирования ленточного фундамента на отм. -2,700	ТОО"DAB LTD"		

Согласовано

Взам. инв. №

Подп. и дата

Инв. № подл.

Схема верхнего армирования ленточного фундамента на отм.-2,700

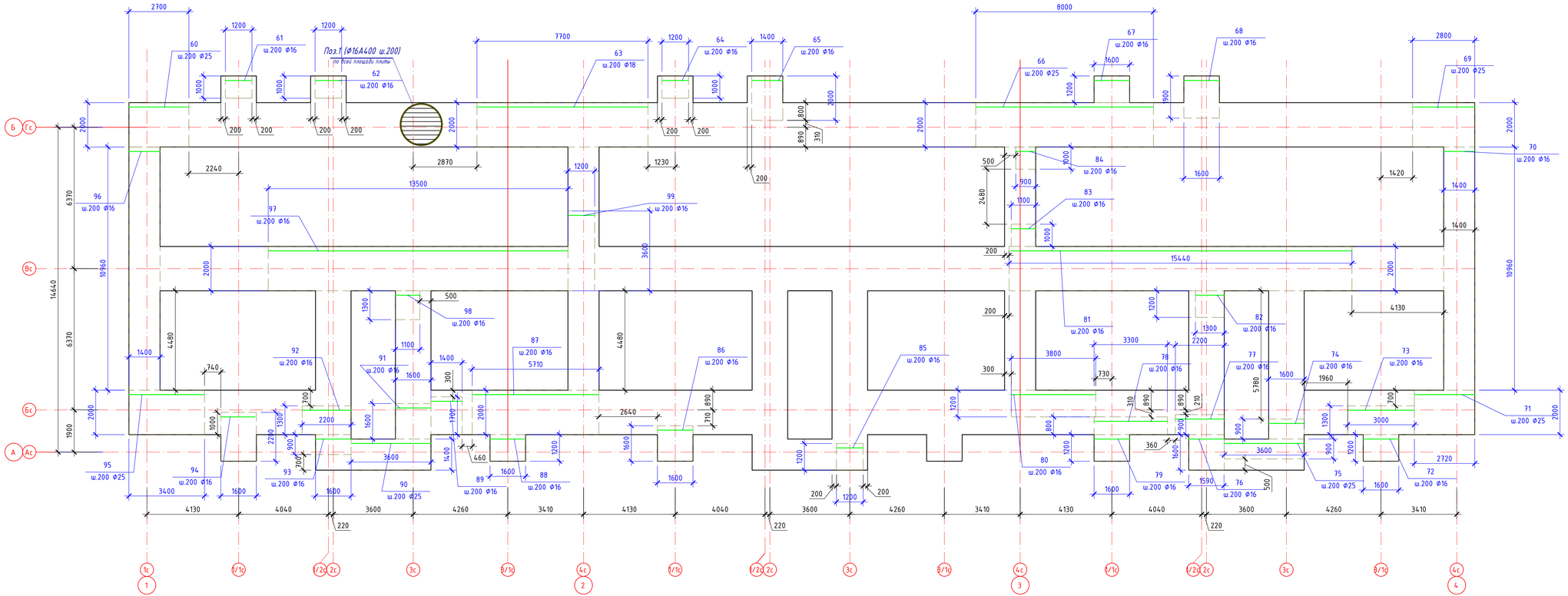

Узел стыковки арматурных стержней внахлест Ø16 А400; Ø18 А400

						081/20-КЖ			
						" Строительство жилого пятиэажного дома №1 в 14-ом квартале мкр Кунай в г.Костанай" (корректировка)			
Изм.	Кол.уч	Лист	№ док	Подр.	Дата				
ГАП		Имандаев			11.23	60 кв. жилой дом. Блок А	Стадия	Лист	Листов
Исполн.		Иванова			11.23		РП	6	
Н. контр.		Сапаралиева			11.23				
						Схема верхнего армирования ленточного фундамента на отм.-2,700	ТОО"DAB LTD"		

Согласовано

Взам. инв. №

Подп. и дата

Инв. № подл.

Схема нижнего армирования ленточного фундамента на отм. -2,700

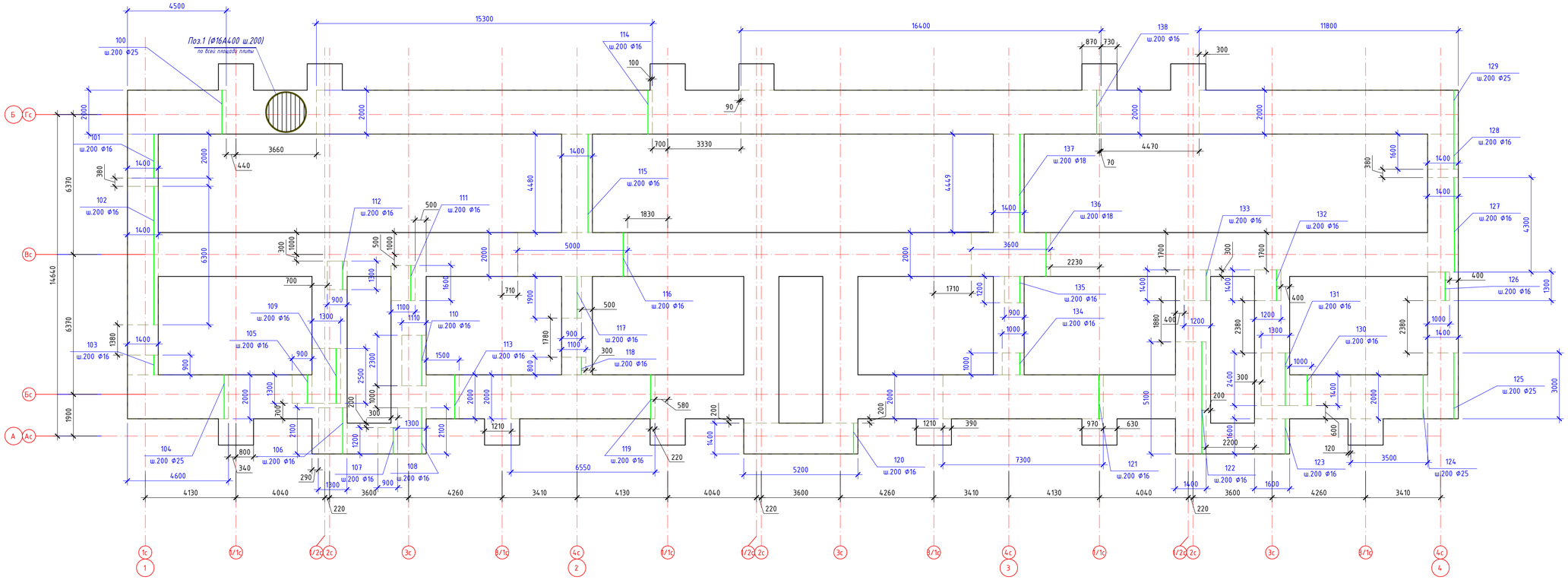

Узел стыковки арматурных стержней внахлест Ø16 А400; Ø18 А400

скрутить вязальной проволокой не менее трех скруток

						081/20-КЖ		
						" Строительство жилого пятиэажного дома №1 в 14-ом квартале мкр Кунай в г.Костанай" (корректировка)		
Изм.	Кол.уч	Лист	№ док	Подр.	Дата			
ГАП			Имандаев		11.23	60 кв. жилой дом. Блок А	Стадия	Лист	Листов
Исполн.			Иванова		11.23		РП	7	
Н. контр.			Сапаралиева		11.23				
						Схема нижнего армирования ленточного фундамента на отм. -2,700	ТОО"DAB LTD"		

Согласовано

Взам. инв. №

Подп. и дата

Инв. № подл.

Спецификация плиты монолитной

Марка, поз.	Обозначение	Наименование	Кол.	Масса, ед.кг.	Примечание
		Сборочные единицы			
		Детали			
1	ГОСТ 34028-2016	⌀16 А400 L=14875,04 м.п.		1,58	23502,56
2	ГОСТ 34028-2016	⌀16 А400 L=1540	5	2,43	12,15
3	ГОСТ 34028-2016	⌀16 А400 L=6700	7	10,5	73,5
4	ГОСТ 34028-2016	⌀25 А400 L=7500	10	28,89	288,9
5	ГОСТ 34028-2016	⌀16 А400 L=1300	7	2,05	14,35
6	ГОСТ 34028-2016	⌀25 А400 L=7900	10	30,43	304,3
7	ГОСТ 34028-2016	⌀16 А400 L=7200	8	11,36	90,88
8	ГОСТ 34028-2016	⌀16 А400 L=1500	6	2,36	14,16
9	ГОСТ 34028-2016	⌀16 А400 L=13100	10	20,67	206,7
10	ГОСТ 34028-2016	⌀16 А400 L=6400	5	10,09	50,45
11	ГОСТ 34028-2016	⌀16 А400 L=1600	6	2,52	15,12
12	ГОСТ 34028-2016	⌀25 А400 L=3300	5	12,71	63,55
13	ГОСТ 34028-2016	⌀16 А400 L=4490	6	7,08	42,48
14	ГОСТ 34028-2016	⌀16 А400 L=1000	5	1,57	7,85
15	ГОСТ 34028-2016	⌀16 А400 L=3900	10	6,15	61,5
16	ГОСТ 34028-2016	⌀16 А400 L=1100	6	1,73	10,38
17	ГОСТ 34028-2016	⌀20 А400 L=3900	9	9,61	86,49
18	ГОСТ 34028-2016	⌀25 А400 L=3000	6	11,55	69,3
19	ГОСТ 34028-2016	⌀16 А400 L=560	8	0,88	7,04
20	ГОСТ 34028-2016	⌀16 А400 L=1200	4	1,89	7,56
21	ГОСТ 34028-2016	⌀16 А400 L=6900	8	10,88	87,04
22	ГОСТ 34028-2016	⌀16 А400 L=900	5	1,42	7,1
23	ГОСТ 34028-2016	⌀16 А400 L=3570	10	5,63	56,3
24	ГОСТ 34028-2016	⌀16 А400 L=13200	10	20,82	208,2
25	ГОСТ 34028-2016	⌀16 А400 L=1600	6	2,52	15,12
26	ГОСТ 34028-2016	⌀16 А400 L=2200	6	3,47	20,82
27	ГОСТ 34028-2016	⌀16 А400 L=1200	5	1,89	9,45
28	ГОСТ 34028-2016	⌀16 А400 L=1500	6	2,36	14,16
29	ГОСТ 34028-2016	⌀16 А400 L=1200	6	1,89	11,34
30	ГОСТ 34028-2016	⌀16 А400 L=1300	13	2,05	26,65
31	ГОСТ 34028-2016	⌀16 А400 L=1100	9	1,73	15,57
32	ГОСТ 34028-2016	⌀16 А400 L=2000	5	3,15	15,75
33	ГОСТ 34028-2016	⌀16 А400 L=1300	5	2,05	10,25
34	ГОСТ 34028-2016	⌀16 А400 L=1200	7	1,89	13,23
35	ГОСТ 34028-2016	⌀16 А400 L=2600	7	4,10	28,7
36	ГОСТ 34028-2016	⌀16 А400 L=1100	8	1,73	13,84
37	ГОСТ 34028-2016	⌀16 А400 L=900	6	1,42	8,52
38	ГОСТ 34028-2016	⌀16 А400 L=3000	7	4,73	33,11
39	ГОСТ 34028-2016	⌀16 А400 L=1500	18	2,36	42,48
40	ГОСТ 34028-2016	⌀16 А400 L=1600	6	2,52	15,12
41	ГОСТ 34028-2016	⌀16 А400 L=1700	5	2,68	13,4
42	ГОСТ 34028-2016	⌀16 А400 L=950	4	1,49	5,96
43	ГОСТ 34028-2016	⌀16 А400 L=1200	10	1,89	18,9
44	ГОСТ 34028-2016	⌀16 А400 L=1000	7	1,57	10,99
45	ГОСТ 34028-2016	⌀18 А400 L=3300	7	6,59	46,13
46	ГОСТ 34028-2016	⌀16 А400 L=1500	20	2,36	47,2
47	ГОСТ 34028-2016	⌀16 А400 L=1100	5	1,73	8,65
48	ГОСТ 34028-2016	⌀16 А400 L=1350	6	2,13	12,78
49	ГОСТ 34028-2016	⌀16 А400 L=1600	7	2,52	17,64
50	ГОСТ 34028-2016	⌀16 А400 L=1600	7	2,52	17,64
51	ГОСТ 34028-2016	⌀16 А400 L=2000	6	3,15	18,9
52	ГОСТ 34028-2016	⌀16 А400 L=1100	5	1,73	8,65
53	ГОСТ 34028-2016	⌀16 А400 L=2800	8	4,41	35,28
54	ГОСТ 34028-2016	⌀16 А400 L=1300	4	2	8
55	ГОСТ 34028-2016	⌀16 А400 L=1300	5	2	10
56	ГОСТ 34028-2016	⌀16 А400 L=1000	5	1,57	7,85
57	ГОСТ 34028-2016	⌀16 А400 L=4000	7	6,31	44,17
58	ГОСТ 34028-2016	⌀16 А400 L=1200	5	1,89	9,45
59	ГОСТ 34028-2016	⌀16 А400 L=1010	6	1,59	9,54
60	ГОСТ 34028-2016	⌀25 А400 L=2700	10	10,4	104
61	ГОСТ 34028-2016	⌀16 А400 L=1200	6	1,89	11,34
62	ГОСТ 34028-2016	⌀18 А400 L=1200	6	1,89	11,34
63	ГОСТ 34028-2016	⌀18 А400 L=7700	10	15,38	153,8
64	ГОСТ 34028-2016	⌀16 А400 L=1200	6	1,89	11,34
65	ГОСТ 34028-2016	⌀16 А400 L=1400	10	2,2	22
66	ГОСТ 34028-2016	⌀25 А400 L=8000	10	30,82	308,2
67	ГОСТ 34028-2016	⌀16 А400 L=1600	6	2,52	15,12
68	ГОСТ 34028-2016	⌀16 А400 L=1600	10	2,52	25,2
69	ГОСТ 34028-2016	⌀25 А400 L=2800	10	10,78	107,8
70	ГОСТ 34028-2016	⌀18 А400 L=1400	55	2,2	121
71	ГОСТ 34028-2016	⌀25 А400 L=2720	10	10,48	104,8
72	ГОСТ 34028-2016	⌀16 А400 L=1600	6	2,5	15
73	ГОСТ 34028-2016	⌀16 А400 L=3000	7	4,73	33,11
74	ГОСТ 34028-2016	⌀16 А400 L=1600	5	2,52	12,6
75	ГОСТ 34028-2016	⌀25 А400 L=3600	5	13,87	69,35
76	ГОСТ 34028-2016	⌀16 А400 L=1590	9	2,5	22,5
77	ГОСТ 34028-2016	⌀16 А400 L=2200	5	3,47	17,35
78	ГОСТ 34028-2016	⌀18 А400 L=3300	5	5,2	26
79	ГОСТ 34028-2016	⌀16 А400 L=1600	6	2,52	15,12
80	ГОСТ 34028-2016	⌀16 А400 L=3800	6	5,99	35,94

Спецификация плиты монолитной

Марка, поз.	Обозначение	Наименование	Кол.	Масса, ед.кг.	Примечание
		Сборочные единицы			
		Детали			
81	ГОСТ 34028-2016	⌀16 А400 L=15440	10	24,36	243,6
82	ГОСТ 34028-2016	⌀16 А400 L=1300	6	2,05	12,3
83	ГОСТ 34028-2016	⌀16 А400 L=1100	6	2,73	16,38
84	ГОСТ 34028-2016	⌀16 А400 L=900	6	1,42	8,52
85	ГОСТ 34028-2016	⌀16 А400 L=1200	6	1,89	11,34
86	ГОСТ 34028-2016	⌀16 А400 L=1600	8	2,52	20,16
87	ГОСТ 34028-2016	⌀16 А400 L=5710	10	9,01	90,1
88	ГОСТ 34028-2016	⌀16 А400 L=1600	6	2,52	15,12
89	ГОСТ 34028-2016	⌀16 А400 L=1400	10	2,2	22
90	ГОСТ 34028-2016	⌀25 А400 L=3600	7	13,8	96,6
91	ГОСТ 34028-2016	⌀16 А400 L=1600	8	2,52	20,16
92	ГОСТ 34028-2016	⌀16 А400 L=2200	7	3,47	24,29
93	ГОСТ 34028-2016	⌀16 А400 L=1600	5	2,52	12,6
94	ГОСТ 34028-2016	⌀16 А400 L=1600	11	5,36	58,96
95	ГОСТ 34028-2016	⌀25 А400 L=3400	10	13,1	131
96	ГОСТ 34028-2016	⌀16 А400 L=1400	55	2,2	121
97	ГОСТ 34028-2016	⌀16 А400 L=13500	10	21,3	213
98	ГОСТ 34028-2016	⌀16 А400 L=1100	7	1,7	11,9
99	ГОСТ 34028-2016	⌀16 А400 L=1200	18	1,89	34,02
100	ГОСТ 34028-2016	⌀25 А400 L=2000	23	7,7	177,1
101	ГОСТ 34028-2016	⌀16 А400 L=2000	7	3,15	22,05
102	ГОСТ 34028-2016	⌀16 А400 L=6300	7	9,94	69,58
103	ГОСТ 34028-2016	⌀16 А400 L=900	7	1,42	9,94
104	ГОСТ 34028-2016	⌀25 А400 L=2000	24	7,7	184,8
105	ГОСТ 34028-2016	⌀16 А400 L=1300	5	2,05	10,25
106	ГОСТ 34028-2016	⌀16 А400 L=2100	6	3,31	19,86
107	ГОСТ 34028-2016	⌀16 А400 L=1200	6	1,89	11,34
108	ГОСТ 34028-2016	⌀16 А400 L=2100	7	3,3	23,1
109	ГОСТ 34028-2016	⌀16 А400 L=2500	7	3,94	27,58
110	ГОСТ 34028-2016	⌀16 А400 L=2300	6	3,62	21,72
111	ГОСТ 34028-2016	⌀16 А400 L=1600	6	2,52	15,12
112	ГОСТ 34028-2016	⌀16 А400 L=1300	5	2,05	10,25
113	ГОСТ 34028-2016	⌀16 А400 L=2000	8	3,15	25,2
114	ГОСТ 34028-2016	⌀16 А400 L=2000	77	3,15	242,55
115	ГОСТ 34028-2016	⌀16 А400 L=4480	7	7,06	49,42
116	ГОСТ 34028-2016	⌀16 А400 L=2000	25	3,15	78,75
117	ГОСТ 34028-2016	⌀16 А400 L=1900	5	2,99	14,95
118	ГОСТ 34028-2016	⌀16 А400 L=800	6	1,26	7,56
119	ГОСТ 34028-2016	⌀16 А400 L=2000	34	3,15	107,1
120	ГОСТ 34028-2016	⌀16 А400 L=1400	26	2,209	57,3
121	ГОСТ 34028-2016	⌀16 А400 L=2000	37	3,15	116,5
122	ГОСТ 34028-2016	⌀16 А400 L=5100	8	8,04	64,32
123	ГОСТ 34028-2016	⌀16 А400 L=1600	8	2,52	20,16
124	ГОСТ 34028-2016	⌀25 А400 L=2000	18	7,7	138,6
125	ГОСТ 34028-2016	⌀25 А400 L=3000	8	11,55	92,4
126	ГОСТ 34028-2016	⌀16 А400 L=1300	5	2,05	10,25
127	ГОСТ 34028-2016	⌀16 А400 L=4300	8	6,78	54,24
128	ГОСТ 34028-2016	⌀16 А400 L=1600	8	2,52	20,16
129	ГОСТ 34028-2016	⌀25 А400 L=2000	60	7,7	462
130	ГОСТ 34028-2016	⌀16 А400 L=1400	5	2,2	11
131	ГОСТ 34028-2016	⌀16 А400 L=2400	7	3,78	26,46
132	ГОСТ 34028-2016	⌀16 А400 L=1400	7	2,2	15,4
133	ГОСТ 34028-2016	⌀16 А400 L=1400	7	2,2	15,4
134	ГОСТ 34028-2016	⌀16 А400 L=1000	6	1,57	9,42
135	ГОСТ 34028-2016	⌀16 А400 L=1200	5	1,89	9,45
136	ГОСТ 34028-2016	⌀18 А400 L=2000	18	3,99	71,82
137	ГОСТ 34028-2016	⌀18 А400 L=4450	7	8,89	62,23
138	ГОСТ 34028-2016	⌀16 А400 L=2000	82	3,15	258,3
X1	ГОСТ 34028-2016	⌀6 А240 L=1420	6868	0,31	2129,08
Ф1	СТ РК СТБ 1704-2011	⌀6 А240 L=730	1388	0,16	222,08
		Материалы			
		Бетон класса С16/20 W4 F100 м3			167,47 м3
		Обмазка горячим битумом 2 раза м2			193 м2

Ведомость расхода стали, кг

Марки элементов	Изделия арматурные							Всего	Общий расход
	Арматура класса					Арматура класса			
	А400					А240			
	ГОСТ 34028-2016					ГОСТ 34028-2016			
	⌀16	⌀18	⌀20	⌀25	Итого	⌀6	Итого		
Плита монолитная	28855,22	287,85	86,49	2702,7	31932,26	2351,16	2351,16	34283,42	34283,42

Примечание:

1. Общие указания к проекту см. лист 1
2. Данный лист рассматривать совместно с листами 4, 5, 6, 7.
3. Стержни основного армирования устанавливать непрерывно, стыки арматуры выполнять внахлест и вразбежку. Длина нахлеста для стержней диаметром 16 не менее 540 мм.
4. В спецификации для поз.1 учтен расход 4.6% на нахлест стержней.

Изм.	Кол.уч.	Лист	№ док.	Подп.	Дата
ГАП		Имандаев			11.23
Исполн.		Иванова			11.23
Н. контр.		Сапаралиева			11.23

081/20-КЖ

" Строительство жилого пятиэажного дома №1 в 14-ом квартале мкр Кунай в г.Костанай" (корректировка)

60 кв. жилой дом. Блок А

Стадия	Лист	Листов
РП	8	

Спецификация плиты монолитной

ТОО"DAB LTD"

Раскладка блоков по оси Гс

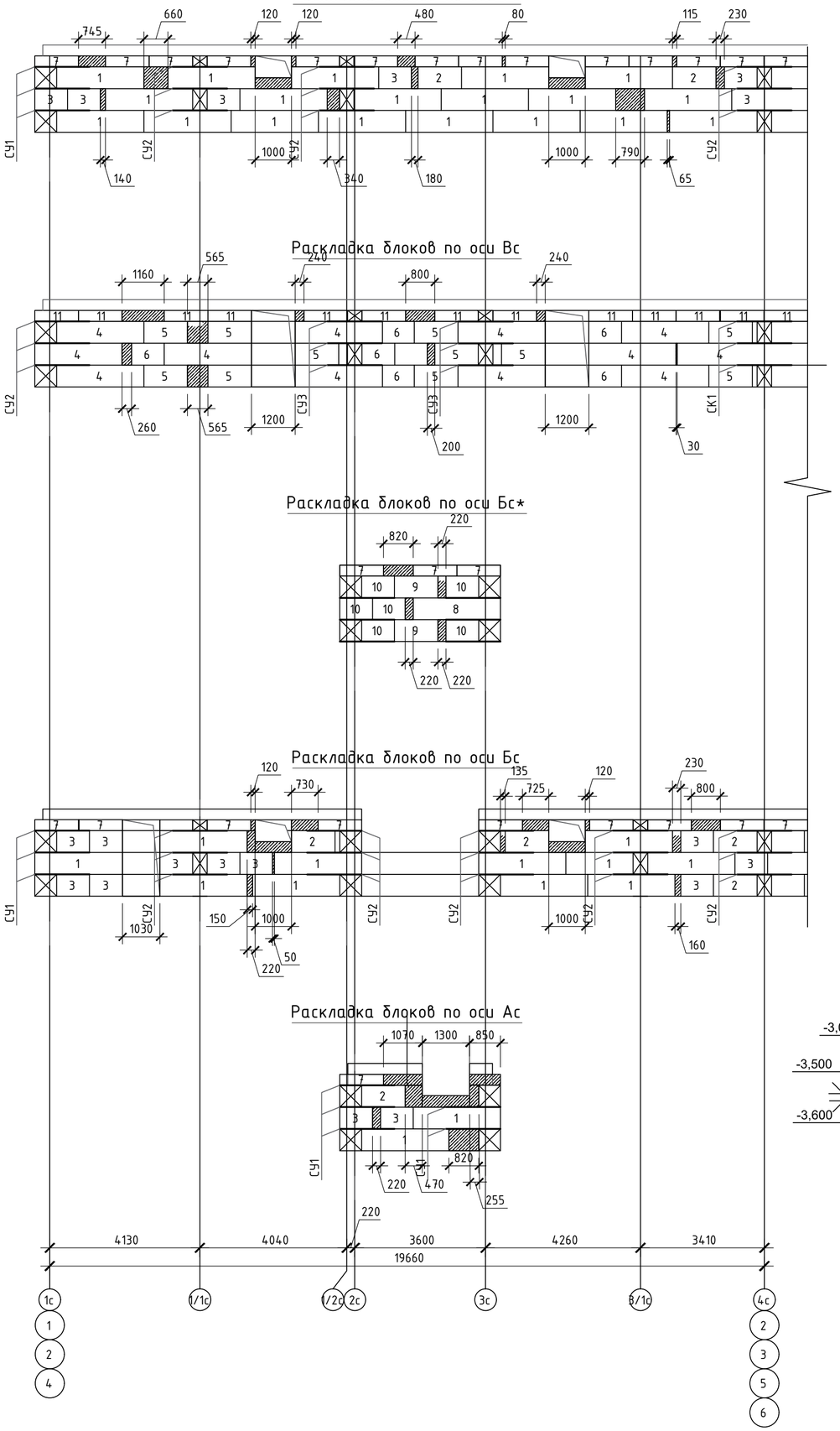

1-1 М1:50

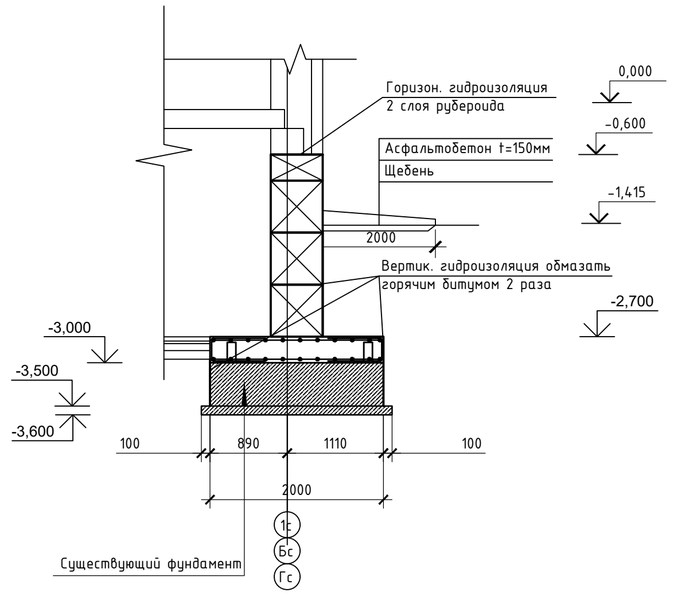

2-2 М1:50

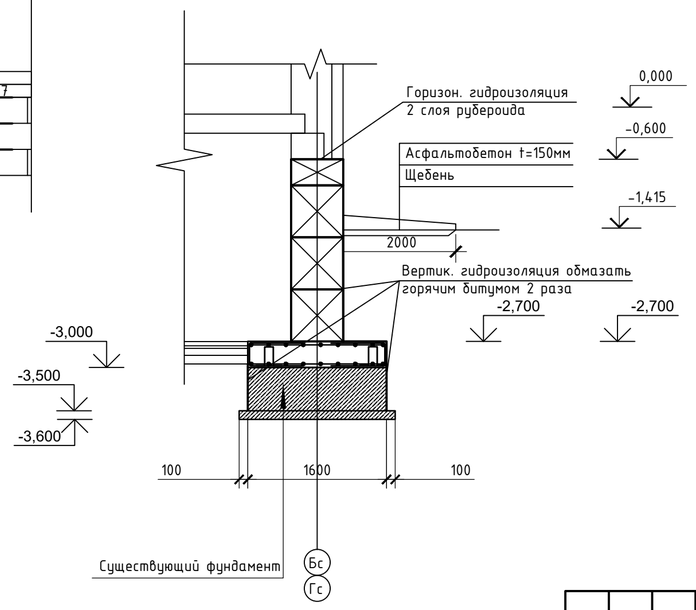

3-3 М1:50

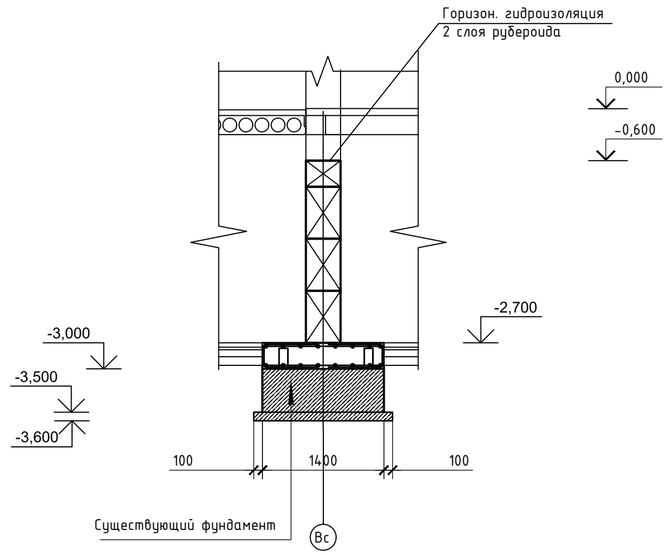

						079/20-КЖ
						" Строительство жилого пятиэажного дома №1 в 14- ом квартале мкр Кунай в г.Костанай" (корректировка)
Изм.	Кол.уч	Лист	№ док	Подп.	Дата	
ГАП		Иманбаев			11.23	60 кв. жилой дом. Блок А — Стадия: РП; Лист: 9; Листов:
Исполн.		Иванова			11.23	
Н. контр.		Сапаралиева			11.23	
						Развертка ФБС блоков — ТОО"DAB LTD"

Согласовано

Взам. инв. №

Подп. и дата

Инв. № подл.

Формат А2

Раскладка блоков по оси 1с

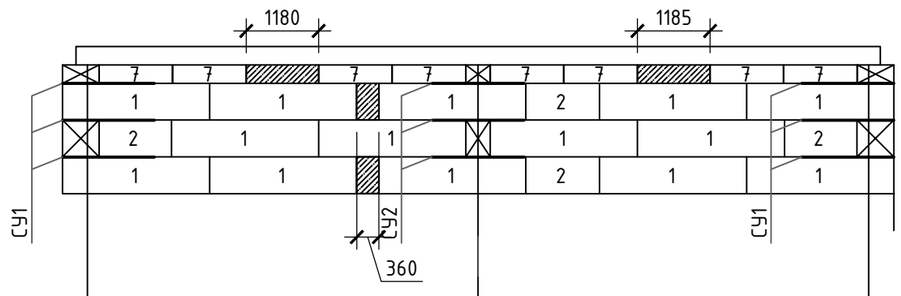

Раскладка блоков по оси 1/1с

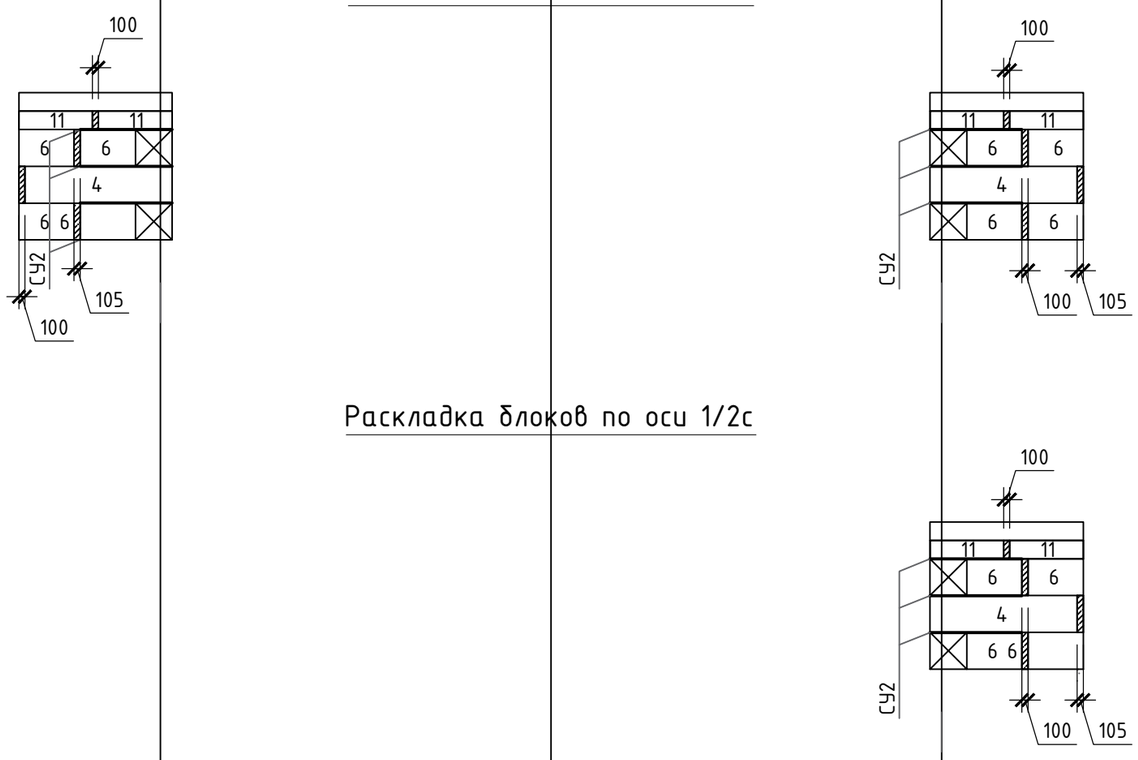

Раскладка блоков по оси 1/2с

Раскладка блоков по оси 2с

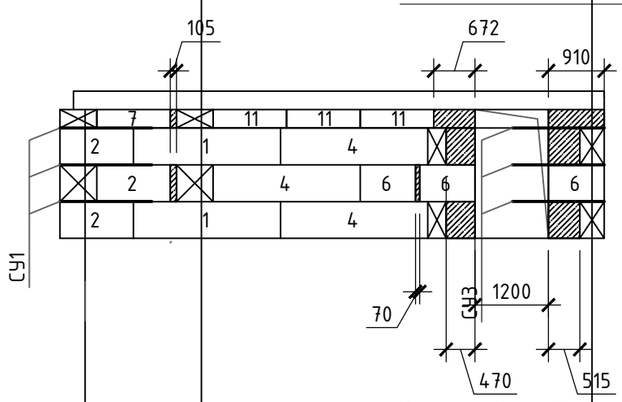

Раскладка блоков по оси 3с

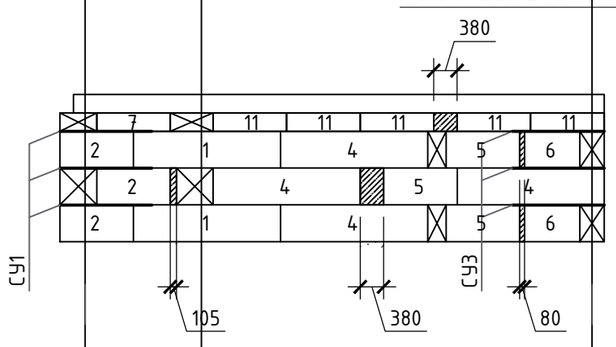

Раскладка блоков по оси 3/1с

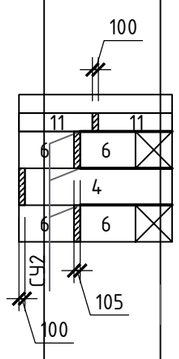

Раскладка блоков по оси 4с

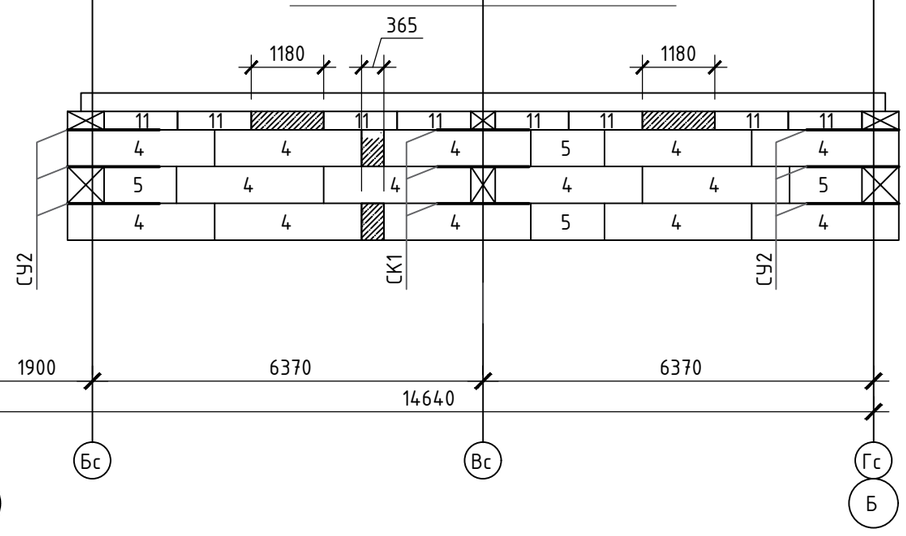

Спецификация материалов

Поз.	Обозначение	Наименование	Кол., шт.	Масса ед., кг	Примечание
		Сборный ФБС блоки			
1	ГОСТ 13579-78	ФБС24.6.6-Т	52	1960	
2	ГОСТ 13579-78	ФБС12.6.6-Т	18	960	
3	ГОСТ 13579-78	ФБС9.6.6-Т	19	700	
4	ГОСТ 13579-78	ФБС24.4.6-Т	38	1050	
5	ГОСТ 13579-78	ФБС12.4.6-Т	18	640	
6	ГОСТ 13579-78	ФБС9.4.6-Т	28	390	
7	ГОСТ 13579-78	ФБС12.6.3-Т	37	460	
8	ГОСТ 13579-78	ФБС24.3.6-Т	1	970	
9	ГОСТ 13579-78	ФБС12.3.6	2	730	
10	ГОСТ 13579-78	ФБС9.3.6-Т	6	350	
11	ГОСТ 13579-78	ФБС12.4.3-Т	37	310	
		Бетон кл.В7,5 W4 F100 $м^3$			$12м^3$
		Обмазка горячим битумом 2 раза $м^2$			$141м^2$

* Спецификация материалов дано на 1 блок

Схема блокировки

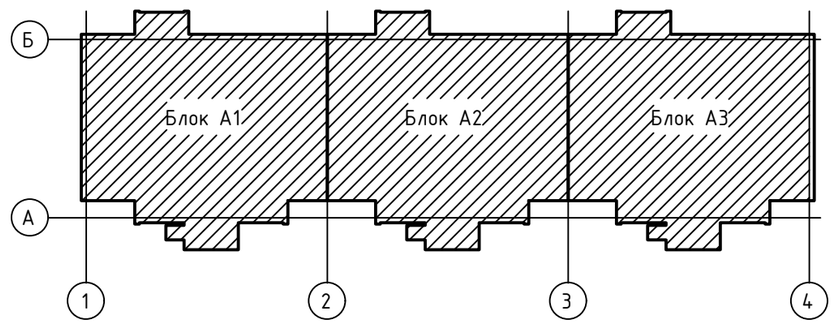

Изм.	Кол.уч	Лист	№ док	Подп.	Дата
ГАП		Иманбаев			11.23
Исполн.		Иванова			11.23
Н. контр.		Сапаралиева			11.23

079/20-КЖ

" Строительство жилого пятиэажного дома №1 в 14-ом квартале мкр Кунай в г.Костанай" (корректировка)

60 кв. жилой дом. Блок А

Стадия	Лист	Листов
РП	10	

Развертка ФБС блоков; Спецификация

ТОО"DAB LTD"

Согласовано

Взам. инв. №

Подп. и дата

Инв. № подл.

Формат А2

Сетка угловая СУ1 М1:20

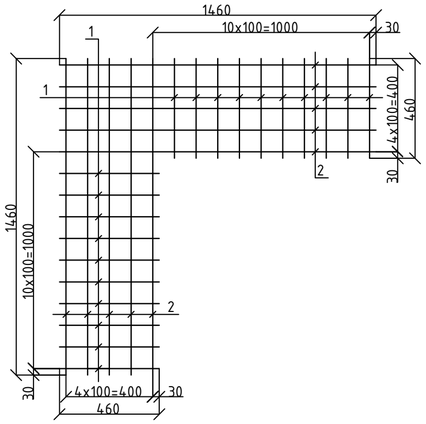

Сетка угловая СУ2 М1:20

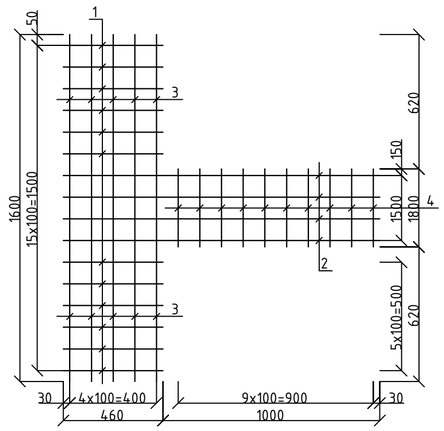

Сетка угловая СУ3 М1:20

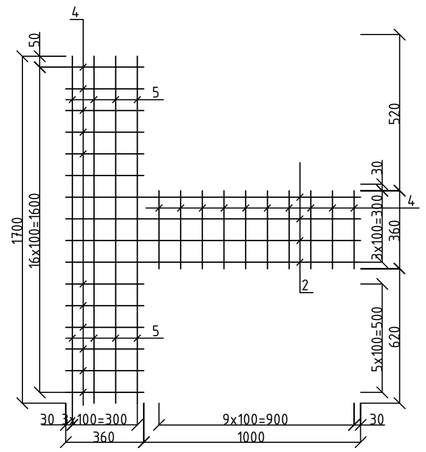

Сетка крестовая СК1 М1:20

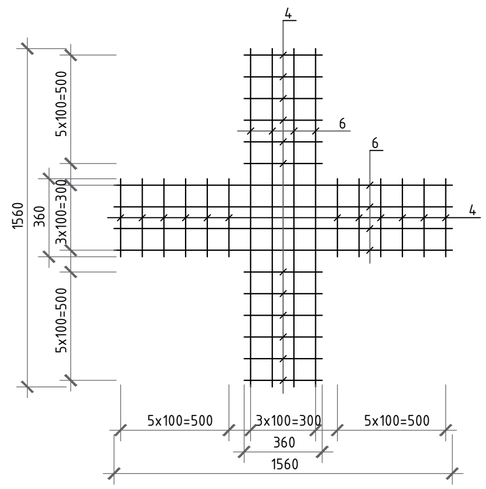

Спецификация материалов

Поз.	Обозначение	Наименование	Кол., шт.	Масса ед., кг	Примечание
		Сетка угловая СУ1	11		
1	ГОСТ 34028-2016	Ø8 А400, L=460мм	20	0,181	3,62
2	ГОСТ 34028-2016	Ø8 А400, L=1460мм	10	0,576	5,76
		Сетка угловая СУ2	24		
1	ГОСТ 34028-2016	Ø8 А400, L=460мм	12	0,181	2,17
2	ГОСТ 34028-2016	Ø8 А400, L=1460мм	4	0,576	2,30
3	ГОСТ 34028-2016	Ø8 А400, L=1600мм	5	0,631	3,16
4	ГОСТ 34028-2016	Ø8 А400, L=360мм	10	0,142	1,42
		Сетка угловая СУ3	6		
4	ГОСТ 34028-2016	Ø8 А400, L=360мм	22	0,142	3,12
2	ГОСТ 34028-2016	Ø8 А400, L=1460мм	5	0,576	2,88
5	ГОСТ 34028-2016	Ø8 А400, L=1700мм	5	0,670	3,35
		Сетка крестовая СК1	3		
4	ГОСТ 34028-2016	Ø8 А400, L=360мм	24	0,142	3,40
6	ГОСТ 34028-2016	Ø8 А400, L=1560мм	8	0,615	4,92

* Спецификация материалов дано на 1 блок

Изм.	Кол.уч.	Лист	№ док.	Подп.	Дата	079/20-КЖ			
						" Строительство жилого пятиэажного дома №1 в 14-ом квартале мкр Кунай в г.Костанай" (корректировка)			
ГАП		Иманбаев			11.23	60 кв. жилой дом. Блок А	Стадия	Лист	Листов
Исполн.		Иванова			11.23		РП	11	
Н. контр.		Сапаралиева			11.23				
						Сетка угловая СУ1; СУ2; СУ3; СК1	ТОО"DAB LTD"		

Формат А2