Қазақстан Республикасы
Инвестициялар және даму Министрінің
2017 жылғы 24 сәуірдегі № 234
бұйрығымен бекітілген

Нысан

Объектіні пайдалануға қабылдау актісі

«10» шілде 2024 жыл

Тапсырыс беруші: ***ЖК Харсиев РМ, Мамлютка қ. Дзержинский к., 1, басшысы Криворучко Любовь Александровна, ЖСН 740426450449***

тегі, аты, әкесінің аты (бар болса) ЖСН, телефон – жеке тұлғалар үшін, ұйымның атауы-заңды тұлғалар үшін, БСН, телефон, пошта индексі, облыс, қала, аудан, елді мекен, көше атауы, үйдің/ғимараттың (стационарлық үй-жайдың) нөмірі

негізінде:

Сәйкестік туралы декларациялар (қоса беріледі)

«10» шілде 2024 жылдан ***"СтройФинанс" ЖШС директоры Жүнісов Бексұлтан Айдарханұлы, Солтүстік Қазақстан облысы, Петропавлоск қ., Әуезов к-сі, 273 үй, БСН 060540013466, тел. 877769931177***

декларацияға қол қойылған күні, мердігер (бас мердігер) ұйымның атауы, басшының тегі, аты, әкесінің аты (бар болса), заңды мекенжайы, БСН, телефоны

Құрылыс-монтаждау жұмыстарының сапасы туралы қорытындылар (қоса беріледі)

«10» шілде 2024 жылдан ***"Қазақ Инжиниринг" ЖШС, сарапшы Мұқашев Марат Қайроллаұлы, аттестатының № KZ27VJE00058396 16.10.2020 жылғы, БСН 201040014975,тел.87027277843***

қорытындыға қол қойылған күн, ұйымның атауы, тегі, аты, әкесінің аты (бар болса) техникалық қадағалау сарапшыларының , аттестаттардың № және алынған күні, БСН, телефон

Орындалған жұмыстардың жобаға сәйкестігі туралы қорытындылар (қоса беріледі)

«10» шілде 2024 жылдан ***"АПБ Ген Проект" ЖШС, ЖБИ Бралин Қуаныш Есенұлы, № 0001498 15.12.2017 ж., БСН 100440006350, тел. 87762437798***

қорытындыға қол қойылған күн, ұйымның атауы, тегі, аты, әкесінің аты (бар болса) авторлық қадағалау сарапшыларының , аттестаттардың № және алынған күні, БСН, телефон

мердігер (бас мердігер) ұсынған дайындықты тексере отырып объектіні пайдалануға қабылдауға: ***"Солтүстік Қазақстан облысы, Мамлют ауданы, Мамлютка қаласы, Жеңіс көшесі 64 мекенжайы бойынша дүкен салу" - жаңа, техникалық жағынан күрделі емес II(қалыпты) жауапкершілік деңгейі.***

объектінің атауы, құрылыс түрі (жаңа, кеңейту, реконструкциялау, техникалық қайта жарақтандыру, жаңғырту, күрделі жөндеу), жауапкершілік деңгейі, объектінің техникалық және технологиялық күрделілігі

Солтүстік Қазақстан облысы, Мамлют ауданы, Мамлютка қаласы, Победа көшесі, 64

(облыс, аудан, елді мекен, шағын аудан, квартал, көше, үйдің (корпустың)нөмірі

мекен-жайы бойынша.

Атқарушылық техникалық құжаттаманың толықтығын тексеру мұны растайды:

1. Нысанның құрылысы келесі негізде жүзеге асырылды:

1) жер учаскесіне құқық белгілейтін құжат

жер учаскесіне құқықтар туындайтын, өзгеретін немесе тоқтатылатын заңды фактілердің (заң құрамдарының) басталғанын растайтын құжат, оның ішінде шарттар, соттардың шешімдері, атқарушы

органдардың құқықтық актілері, мұрагерлік құқығы туралы куәлік, жер учаскесін меншік құқығында иеленетін мемлекеттік емес заңды тұлғалар қайта ұйымдастырылған кезде беру актісі немесе бөлу балансы немесе уақытша өтеулі жер пайдалану (жалға алу)құқығын сатып алған

не қолданыстағы ғимараттардың үй-жайларын (жекелеген бөліктерін) реконструкциялау (қайта жоспарлау, қайта жабдықтау) туралы шешім «__»_____20__жылғы №_____;

шешім шығарған органның атауы

2) басталуы немесе тоқтатылуы туралы хабарламаны қабылдау туралы талон

қызметті немесе белгілі бір әрекеттерді жүзеге асыру **№ KZ61REA00399120 21.06.2024 ж. "Солтүстік Қазақстан облысы әкімдігінің мемлекеттік сәулет-құрылыс бақылау және лицензиялау басқармасы"КММ**

хабарламаны қабылдаған органның атауы, талон қабылданған күні мен №

3) жоба (жобалау-сметалық құжаттама) ***"АПБ Ген Проект" ЖШС № РП-04/23***

жобалау ұйымының атауы, жобаның нөмірі

Р. М. Харсиев ЖК 02.05.2024 жылғы № 1 бұйрығымен бекітілген

жобаның күні мен нөмірі, жобаны бекіткен (қайта бекіткен) ұйымның атауы және бекітілген күні

2. Құрылыс-монтаждау жұмыстары жүзеге асырылған мерзім:

жұмыстың басталуы ***2024 жыл маусымы;***

ай, жыл

жұмыстың аяқталуы ***2024 жылдың шілдесі;***

ай, жыл

құрылыс ұзақтығы кезінде, ай:

норма бойынша немесе құрылысты ұйымдастыру жобасы бойынша, айы: ***3 ай.;***

іс жүзінде, айы: ***1 ай.;***

3. Объектінің (кешеннің) мынадай негізгі техникалық-экономикалық көрсеткіштер (қуат, өнімділік, өндіріс аймағы, ұзындығы, сыйымдылығы, көлемі, өткізу қабілеті, тасымалдау қабілет, жұмыс орындарының саны және сол сияқтылар барлығы бойынша толтырылады сәйкесінше өлшем бірліктеріндегі объектілерге (тұрғын үйлерден басқа) нысаналы өнім немесе қызметтердің негізгі түрлері):

Қуат, өнімділік және т. б	Өлшем бірлігі	Жоба бойынша		Іс жүзінде	
		жалпы (бұрын қабылданғандарды ескере отырып)	оның ішінде іске қосу кешені немесе кезек	жалпы (бұрын қабылданғандарды ескере отырып)	оның ішінде іске қосу кешені немесе кезек
Құрылыс алаңы	м2	405,2	405,2	405,2	405,2
Жалпы ауданы	м2	368,0	368,0	368,0	368,0
Құрылыс көлемі	м3	2228,6	2228,6	18605,0	18605,0

Жобада көзделген өнім шығару (қызметтер көрсету), бастапқы жобалық қуаттарды игеру нормаларына сәйкес кезең_____;

көлемі көрсетілген өнімді шығаруды бастау фактісі

Тұрғын үйдің келесі көрсеткіштері бар:

Көрсеткіштер	Өлшем бірлігі	Жоба бойынша	Іс жүзінде
Ғимараттың жалпы ауданы	$м^2$		

Қабат саны	қабат		
Жалпы құрылыс көлемі	$м^3$		
Оның ішінде жер асты бөлігі	$м^3$		
Кіріктірілген, кіріктірілген-жапсарлас және жапсарлас үй-жайлардың ауданы	$м^2$		

Көрсеткіштер	Жоба бойынша			Іс жүзінде		
	число квартир	площадь квартир, $м^2$		число квартир	площадь квартир, $м^2$	
		жалпы	тұрғын үй		жалпы	тұрғын үй
Барлық пәтерлер, оның ішінде:						
Бір бөлмелі						
Екі бөлмелі						
Үш бөлмелі						
Төрт бөлмелі						
Және одан да көп						

4. Объект бойынша технологиялық және сәулет-құрылыс шешімдері мынадай деректермен сипатталады:

Ғимараттың құрылымы толық емес жақтаумен жасалған. Тірек құрылымдары-қабырғалар мен бағандар. Іргетастар-арматурасы бар қадалар, 12 арматура. Қабырғалар-газоблоктан, қалыңдығы 400 мм. қалқалар-кірпіш, қалыңдығы 120 мм. Көпірлер-1.038.1-1 в.1 сериясы бойынша құрастырмалы темір жол. Еден - ағаш терезе-металл пластик. Сыртқы есіктер-металл пластик. Ішкі есіктер-ГОСТ 6629-88 ағаш едендер-фарфордан жасалған бұйымдар. Шатыр-пішінді қаңалтыр, ағаш қорапта.

Электрмен жабдықтау көзі: КТПН-10/0,4 кВ 250 кВА № 5-11 "Диірмен" ӘЖ-10 кВ фидер № 5 "Мамлютка-Комхоз" КС 35/10 кВ "Мамлютка-қала". Қосылу нүктесі : тірек № 70 ВЛ - 0,4 кВ фидер № 2.

Кәріз жүйесі – тұрмыстық. Жобаланатын техникалық су резервуарына Ағынды суларды ағызу, содан кейін полигонға апару.

Желілер ГОСТ Р 54475-2011 бойынша "ОРТИМА" екі қабатты гофрленген құбырлардан орындалады. Құбырлардың жалғануы резеңке тығыздағыш сақиналардағы қоңыраулы құбыр.

материалдар мен конструкцияларға, инженерлік және технологиялық жабдыққа негізгі сипаттамалары бойынша, оны орналастыру ерекшеліктері бойынша, қысқаша техникалық сипаттамалар

5. Объектіде жобада қарастырылған жабдық орнатылды, жеке және кешенді сынаудан өткізілгеннен кейінгі қабылдау актісіндегі санына сәйкес.

6. Сыртқы инженерлік коммуникациялар (суық және ыстық сумен жабдықтау, кәріз, жылумен жабдықтау, газбен жабдықтау, электрмен жабдықтау және байланыс) қалыпты пайдалануды қамтамасыз етеді, нысандар (ғимараттар, құрылыстар, үй-жайлар) және қалалық пайдалану ұйымдары;

7. Бекітілген жоба (жобалау-сметалық құжаттама) бойынша сметалық құны: барлығы 117,189 млн. теңге, оның ішінде құрылыс-монтаждау жұмыстар 96,159 млн. теңге, жабдықтар, құрал-саймандар және мүкәммал _____ млн. теңге

8. Пайдалануға қабылданатын негізгі қорлардың сметалық құны 117,189 млн. теңге, оның ішінде: құрылыс-монтаждау жұмыстарының құны 96,159 млн. теңге; жабдықтың, құралдың және мүкәммалдың құны _____ млн. теңге;

9. Жергілікті қамту үлесі жобалау-сметалық құжаттамада 100% көзделген және іс жүзінде 100% қолданылған (мемлекеттік инвестициялар және квазимемлекеттік сектор қаражаты есебінен қаржыландырылатын объектілерде);

10. Ғимараттың энергия тиімділігі класы қалыпты;

11. Нысан бекітілген жобаға (жобалау-сметалық құжаттамаға) және сәулет, қала құрылысы және құрылыс саласындағы мемлекеттік нормативтік құжаттардың талаптарына сәйкес салынған.

ШЕШТІ: ***"Солтүстік Қазақстан облысы, Мамлют ауданы, Мамлютка қаласы, Победа көшесі 64 мекенжайы бойынша дүкен салу" пайдалануға берілсін.***

объектінің (кешеннің)атауы

Тапсырыс беруші:

Криворучко Любовь Александровна

тегі, аты, әкесінің аты (бар болса), басшының қолы

Мөр орны (бар болса)

Техникалық қадағалау:

1) аттестатталған сарапшы (лар) _ "Қазақ Инжиниринг" ЖШС сарапшы Мұқашев Марат Қайроллаұлы

(сарапшының тегі, аты, әкесінің аты (бар болса), аттестаттың мамандануы, қолы, күні

Мөр орны (бар болса)

2) аккредиттелген ұйым ***"Қазақ Инжиниринг" ЖШС сарапшы Мұқашев Марат Қайроллаұлы***

құрамында аттестатталған сарапшы (лар) бар, тегі, аты, әкесінің аты, басшының (ол болған кезде) қолы, күні

Мөр орны (бар болса)

Авторлық қадағалау:

1) ***"БББП ген проект" ЖШС ұйымы, директоры Бралина Лашын Жилгельдиновна***

(құрамында аттестатталған сарапшы (лар) бар ұйымның атауы, басшының тегі, аты, әкесінің аты(бар болса), қолы, күні

Мөр орны (бар болса)

2) жобаның бас инженері Бралин Қуаныш Еркінұлы, 15.12.2017 ж. №0001498

(сарапшының тегі, аты, әкесінің аты (бар болса), аттестаттың мамандануы), қолы, күні

Мөр орны (бар болса)

Мердігер (бас мердігер): **Джунусов Бексултан Айдарханович**

басшының тегі, аты, әкесінің аты (бар болса), қолы

Мөр орны (бар болса)

Утвержден приказом
Министра по инвестициям и развитию
Республики Казахстан
от 24 апреля 2017 года № 234
Форма

Акт приемки объекта в эксплуатацию

«10» июля 2024 года

Заказчик: ***ИП Харсиев РМ, г.Мамлютка ул.Дзержинского, 1, руководитель Криворучко Любовь Александровна, ИИН 740426450449***
фамилия, имя, отчество (при его наличии) ИИН, телефон – для физических лиц, наименование организации – для юридических лиц, БИН, телефон, почтовый индекс, область, город, район, населенный пункт, наименование улицы, номер дома/здания (стационарного помещения)

на основании:

Декларации о соответствии (прилагается)
от «10» июля 2024 ***года ТОО «СтройФинанс», директор Джунусов Бексултан Айдарханович, Северо-Казахстанская область, г. Петропавловск, ул. Ауэзова,д.273, БИН 060540013466, тел.877769931177***
дата подписания декларации, наименование подрядной (генподрядной) организации, фамилия, имя, отчество (при его наличии) руководителя, юридический адрес, БИН, телефон

Заключения о качестве строительно-монтажных работ (прилагается)
от «10» июля 2024 ***года ТОО «Казах Инжиниринг», эксперт Мукашев Марат Кайроллович,№ аттестата KZ27VJE00058396 от 16.10.2020 года, БИН 201040014975, тел. 87027277843***
дата подписания заключения, наименование организации, фамилия, имя, отчество (при его наличии) экспертов технического надзора, № и дата получения аттестатов, БИН, телефон

Заключения о соответствии выполненных работ проекту (прилагается)
от « 10 » июля 2024 года ***ТОО «АПБ Ген Проект», ГИП Бралин Куаныш Еркенович, № 0001498 от 15.12.2017 г, БИН 100440006350, тел.87762437798***
дата подписания заключения, наименование организации, фамилия, имя, отчество (при его наличии) экспертов авторского надзора, № и дата получения аттестатов, БИН, телефон

произведя осмотр готовности предъявленного подрядчиком (генеральным подрядчиком) к приемке в эксплуатацию объекта: ***«Строительство магазина по адресу: Северо-Казахстанская область, Мамлютский район, город Мамлютка, улица Победы 64»- новое, технически не сложный II(нормальный) уровень ответственности.***
наименование объекта, вид строительства (новое, расширение, реконструкция, техническое перевооружение, модернизация, капитальный ремонт), уровень ответственности, техническая и технологическая сложность объекта

по адресу:
Северо-Казахстанская область, Мамлютский район, г. Мамлютка, ул. Победы, 64
(область, район, населенный пункт, микрорайон, квартал, улица, номер дома (корпуса)

проверив комплектность исполнительной технической документации подтверждает что:

1. Строительство объекта осуществлено на основании:

1) правоустанавливающего документа на земельный участок

документ, подтверждающий наступление юридических фактов (юридических составов), на основании которых возникают, изменяются или прекращаются права на земельный участок, в том числе договоры, решения судов, правовые акты исполнительных органов, свидетельство о праве на наследство, передаточный акт или разделительный баланс при реорганизации негосударственных юридических лиц, владеющих земельным участком на праве собственности или выкупивших право временного возмездного землепользования (аренды)

либо решения о реконструкции (перепланировке, переоборудовании) помещений (отдельных частей) существующих зданий от «__»_____20__года №_____;

наименование органа вынесшего решение

2) талона о приеме уведомления о начале или прекращении осуществления деятельности или определенных действий **№ KZ61REA00399120 от 21.06.2024 г. КГУ «Управление государственного архитектурно-строительного контроля и лицензирования акимата Северо-Казахстанской области»**

наименование органа принявшего уведомление, дата и № принятия талона

3)проекта (проектно-сметной документации) ***ТОО «АПБ Ген Проект» № РП-04/23***

наименование проектной организации, номер проекта

утвержденного (й) ***приказом ИП Харсиев Р.М. от 02.05.2024 года № 1***

дата и номер проекта, наименование организации утвердившей (переутвердившей) проект и дата утверждения

2. Строительно-монтажные работы осуществлены в сроки:

начало работ ***июнь 2024 года;***

месяц, год

окончание работ ***июль 2024 года;***

месяц, год

при продолжительности строительства, месяц:

по норме или по проекту организации строительства, месяц: ***3 мес.;***

фактически, месяц: ***1 мес.;***

3. Объект (комплекс) имеет следующие основные технико-экономические показатели (мощность, производительность, производственная площадь, протяженность, вместимость, объем, пропускная способность, провозная способность, число рабочих мест и тому подобное, заполняется по всем объектам (кроме жилых домов) в единицах измерения соответственно целевой продукции или основным видам услуг):

Мощность, производительность и так далее	Единица измерения	По проекту		Фактически	
		общая (с учетом ранее принятых)	в том числе пускового комплекса или очереди	общая (с учетом ранее принятых)	в том числе пускового комплекса или очереди
Площадь застройки	м2	405,2	405,2	405,2	405,2
Общая площадь	м2	368,0	368,0	368,0	368,0
Строительный объём	м3	2228,6	2228,6	18605,0	18605,0

Выпуск продукции (оказания услуг), предусмотренной проектом в объеме, соответствующем нормам освоения проектных мощностей в начальный период_____;

факт начала выпуска продукции с указанием объема

Жилой дом имеет следующие показатели:

Показатели	Единица измерения	По проекту	Фактически
Общая площадь здания	$м^2$		
Число этажей	этаж		
Общий строительный объем	$м^3$		
В том числе подземной части	$м^3$		
Площадь встроенных, встроенно-пристроенных и пристроенных помещений	$м^2$		

Показатели	По проекту			Фактически		
	число квартир	площадь квартир, $м^2$		число квартир	площадь квартир, $м^2$	
		общая	жилая		общая	жилая
Всего квартир, в том числе:						
Однокомнатных						
Двухкомнатных						
Трехкомнатных						
Четырехкомнатных						
И более						

4. Технологические и архитектурно-строительные решения по объекту характеризуется следующими данными:

Конструкция здания запроектирована с неполным каркасом. Несущими конструкциями являются стены и колонны. Фундаменты - свайные с армированием, арматура 12. Стены - из газоблока, толщиной 400 мм. Перегородки - кирпичные, толщиной 120 мм. Перемычки - сборные ж/б по серии 1.038.1-1 в.1. Перекрытие - деревянное Окна- метало-пластик. Двери наружные - металопластик. Двери внутренние - деревянные по ГОСТу 6629-88 Полы - керамогранит. Кровля - профлист, по деревянной обрешетке.

Источником электроснабжения является: КТПН-10/0,4 кВ 250 кВА № 5-11 «Мельница» ВЛ-10 кВ фидер № 5 «Мамлютка-Комхоз» ПС 35/10 кВ «Мамлютка-город». Точка подключения: опора № 70 ВЛ-0,4 кВ фидер № 2.

Система канализации – бытовая. Сброс сточных вод в проектируемый резервуар технической воды, с последующим отвозом на полигон.

Сети выполняются из двухслойных гофрированных труб «OPTIMA» по ГОСТ Р 54475-2011. Соединение труб раструбное на каучуковых уплотнительных кольцах.

краткие технические характеристики по особенностям его размещения, по основным материалам и конструкциям, инженерному и технологическому оборудованию

5. На объекте установлено предусмотренное проектом оборудование в количестве согласно актам о его приемке после индивидуального испытания и комплексного опробования;

6. Наружные инженерные коммуникации (холодное и горячее водоснабжение, канализация, теплоснабжение, газоснабжение, электроснабжение и связь) обеспечивают нормальную эксплуатацию объекта (здания, сооружения, помещения) и приняты городскими эксплуатационными организациями;

7. Сметная стоимость по утвержденному проекту (проектно-сметной документации): всего ***117,189*** млн. тенге, в том числе строительно-монтажных

работ ***96,159*** млн. тенге, оборудования, инструмента и инвентаря _____тысяч тенге

8. Сметная стоимость основных фондов, принимаемых в эксплуатацию ***117,189*** млн. тенге, в том числе: стоимость строительно-монтажных работ ***96,159*** млн. тенге; стоимость оборудования, инструмента и инвентаря _____тысяч тенге;

9. Доля местного содержания предусмотрена в проектно-сметной документации 100% и фактически применено 100% (на объектах, финансируемых за счет государственных инвестиций и средств квазигосударственного сектора);

10. Класс энергоэффективности здания - нормальный;

11. Объект построен в соответствии с утвержденным проектом (проектно-сметной документацией) и требованиями государственных нормативных документов в области архитектуры, градостроительства и строительства.

РЕШИЛ: ***«Строительство магазина по адресу: Северо-Казахстанская область, Мамлютский район, город Мамлютка, улица Победы 64»*** принять в эксплуатацию.

наименование объекта (комплекса)

Заказчик:

Криворучко Любовь Александровна

фамилия, имя, отчество (при наличии), подпись руководителя

Место печати (при наличии)

Технический надзор:

1) аттестованный (-ые) эксперт (-ы) ***ТОО «Казах Инжиниринг» эксперт Мукашев Марат Кайроллович*** _____.

(фамилия, имя, отчество (при его наличии) эксперта, специализация аттестата, подпись, дата

Место печати (при наличии)

2) аккредитованная организация ***ТОО «Казах Инжиниринг» эксперт Мукашев Марат Кайроллович*** _____.

имеющей в своем составе аттестованного (-ых) эксперта (-ов), фамилия, имя, отчество (при его наличии) руководителя, подпись, дата

Место печати (при наличии)

Авторский надзор:

1) организация ***ТОО «АБП Ген ПРОЕКТ», директор Бралина Лацын Жилгелдиновна*** _____

(наименование организации) имеющей в своем составе аттестованного (-ых) эксперта (-ов), фамилия, имя, отчество (при его наличии) руководителя, подпись, дата

Место печати (при наличии)

2) главный инженер проекта ***Бралин Куаныш Еркенович, № 0001498 от 15.12.2017 г*** _____.

(фамилия, имя, отчество (при его наличии) эксперта, специализация аттестата), подпись, дата

Место печати (при наличии)

Подрядчик (генеральный подрядчик): **Джунусов Бексултан Айдарханович** _____.

фамилия, имя, отчество (при его наличии), подпись руководителя

Место печати (при наличии)

2 қосымша
объектіні қабылдау актісіне
пайдалануға
нысан

Объектінің техникалық сипаттамалары
(көп пәтерлі тұрғын үйлер, өнеркәсіптік, сауда объектілері және т. б.)

Атауы (көппәтерлі тұрғын үй, өнеркәсіптік, сауда объектілері және т. б.)	Общие сведения									
	Қабаттар саны (қабат)	Пәтерлер саны	Үй-жайлардың, бөлмелердің саны	Құрылыс алаңы (м2)	Ғимараттың көлемі (м3)	Жалпы ауданы (м2)	Тұрғын үй алаңы (м2)	Тұрғын емес үй-жайлардың ауданы (м2)	Тұрақ орындарының ауданы (м2)	Балкон алаңы, лоджиялар (м2)
1	*2*	*3*	*4*	*5*	*6*	*7*	*8*	*9*	*10*	*11*
"Солтүстік Қазақстан облысы, Мамлют ауданы, Мамлютка қаласы, Победа көшесі 64 мекенжайы бойынша дүкен салу"	1	-	6	405,2	2228,6	368	-	-	-	-

кестенің жалғасы

Құрылымдық элементтердің сипаттамасы			Жылыту түрі	Абаттандыру				
іргетасы	қабырғалар	шатыр жабыны		электрмен жабдықтау	сумен жабдықтау	ыстық сумен жабдықтау	кәріз	газбен жабдықтау
12	*13*	*14*	*15*	*16*	*17*	*18*	*19*	*20*
Арматурасы бар қадалар, Ø12 арматурасы	Қабырғалар-Газоблок, қалыңдығы 400, қалқа кірпіш, қалыңдығы 120 мм	Жабын-пішінді қаңалтыр, ағаш жәшік бойымен	Қазандық-пеш	№70 ВЛ-0,4 кВ №2 тіректен, ССП 4-4х16 мм2 сыммен ВРУ-0,4 кВ дейін	ұңғыма	-	Тұрмыстық, ағынды суларды техникалық су резервуарына ағызып, кейіннен полигонға апару	-

Аумақты бөлу

№		Жеке пәтерлерде	Дәліз үлгісіндегі үй-жайларда	Жатақханаларда	Қонақ үйлерде
1	Тұрғын пәтерлер саны	-	-	-	-
2	Қонақ бөлмелерінің саны	-	-	-	-
3	Жалпы ауданы (м2)	-	-	-	-
4	Тұрғын үй алаңы (м2)	-	-	-	-

кестенің жалғасы

Ауданның жалпы санынан				Пәтерлерді бөлмелер саны бойынша бөлу				
шатырларда	жертөлелерде	жертөле қабаттарында	барақтарда	1-бөлмелі	2- бөлмелі	3- бөлмелі	4- бөлмелі	5- бөлмелі
-	-	-	-	-	-	-	-	-
-	-	-	-	-	-	-	-	-
-	-	-	-	-	-	-	-	-

Тұрғын емес үй-жайлар

Ауданы (м2)	Тұрғын емес үй-жайлардағы тұрғын алаң	Сауда	Өнеркәсіптік-өндірістік ғимараттар мен құрылыстар	Қойма	Тұрмыстық қызмет көрсету	Гараждар	Басқару ұйымдары мен мекемелері, ғылыми, банктік, қоғамдық және т. б.
1	*2*	*3*	*4*	*5*	*6*	*7*	*8*
Негізгі	-	329,3	-	-	-	-	-
Көмекші	-	38,7	-	-	-	-	-

кестенің жалғасы

Қоғамдық тамақтандыру	Білім беру мекемелерінің	Көлік ғимараттары мен құрылыстары	Денсаулық сақтау, емдік мақсаттағы	Дене шынықтыру және спорт	Мәдениет және өнер мекемелері	Инженерлік желілер құрылыстарының	Басқалар	Барлығы
9	*10*	*11*	*12*	*13*	*14*	*15*	*16*	*17*
-								
-								

Объектінің техникалық сипаттамаларына қоса берілетін құжаттар тізбесі:

1. Қабат бойынша жоспарлары _____
2. Қабат бойынша жоспарлары экспликация _____

Жер учаскесінің экспликациясы (м2)

Жер учаскесінің жалпы ауданы	Застроенная площадь			Незастроенная площадь		
	барлығы	негізгі құрылымдардың астында	басқа ғимараттар мен құрылыстар астында	асфальт жабындары	басқа төсемдер	топырақ
1	*2*	*3*	*4*	*5*	*6*	*7*
0,2707 га	405,2 м2	405,2 м2	-	360 м2	-	-

кестенің жалғасы

Салынбаған алаң (м2)									
жабдықталған алаңдар				жасыл кеңістіктер					
					оның ішінде				
барлығы	спорттық	балалар / ересектер	шаруашылық	барлығы	ағаштары бар көгалдар	жеміс бағы	гүлзарлар	көкөніс бағы	басқалар
8	*9*	*10*	*11*	*12*	*13*	*14*	*15*	*16*	*17*
-	-	-	-	-	-	-	-	-	-

Нысан жоспарына экспликация

Қабат	Бөлменің, пәтердің нөмірі	Үй-жай, пәтер бөліктерінің нөмірлері	Бөлменің, пәтердің бөліктерін тағайындау	Площадь по внутреннему обмеру (м2), в том числе			
				Жалпы	Пайдалы	Тұрғын үй	Тұрғын емес
1	*2*	*3*	*4*	*5*	*6*	*7*	*8*

кестенің жалғасы

Ішкі өлшем бойынша алаң (м2), оның ішінде								
Жеке пәтерлерде	Жатақханаларда	Қонақ үйлерде	Сауда	Өнеркәсіптік-өндірістік ғимараттар мен құрылыстар	Қойма	Білім беру мекемелерінің	Тұрмыстық қызмет көрсету кәсіпорындары	Басқару ұйымдары мен мекемелері, ғылыми, банктік, қоғамдық және т. б.
9	*10*	*11*	*12*	*13*	*14*	*15*	*16*	*17*
-	-	-	368,0	-	-	-	-	-

кестенің жалғасы

Ішкі өлшем бойынша алаң (м2), оның ішінде							
Қоғамдық	Денсаулық	Дене	Мәдениет	Көлік	Инженерлік	Гараждар	Басқа

тамақтандыру кәсіпорындары	сақтау ұйымдары	шынықтыру-спорт	және өнер мекемелері	ғимараттары мен құрылыстары	желілер құрылыстарының		
18	*19*	*20*	*21*	*22*	*23*	*24*	*25*
-	-	-	-	-	-	-	-

Негізгі құрылымның құрылымдық элементтерінің техникалық сипаттамасы

№ р.н.	Құрылымдық элементтердің атауы			Құрылымдық элементтердің сипаттамасы (материал, әрлеу және т. б.)
1	*2*			*3*
1	**Іргетас**			арматурасы бар қадалар, Ø12 арматурасы
2	1) сыртқы және ішкі капитал қабырғалары			газоблок, қалыңдығы 400
	2) бөлімдер			кірпіш, қалыңдығы 120 мм
3	**Төбелер**	шатыр		
		аралық		ағаш
4	**Төбесі**			Пішінді қаңалтыр, ағаш жәшік бойымен
5	**Еден**	1-ші қабат		керамогранит
		келесі қабаттар		
6	**Саңылаулар**	терезе		металлопластик
		есіктер		Кіреберіс-Металл пластик, ішкі-ГОСТ 475-2016 бойынша ағаш
7	**Әрлеу жұмыстары**	ішкі		Гипс сылақ, су негізіндегі бояу, керамикалық плитка
		сыртқы		Қасбетті керамогранитті плиталарымен қаптау
8	**Ыстық сумен жабдықтау**			-
9	**Су құбыры**			ұңғыма
10	**Кәріз**			Тұрмыстық, ағынды суларды техникалық су резервуарына ағызып, кейіннен полигонға апару
11	**Электр жарығы**			№70 ВЛ-0,4 кВ №2 тіректен, ССП 4-4х16 мм2 сыммен ВРУ-0,4 кВ дейін
12	**Жылыту**	пеш		пешті
13		газ пеші		
14		ЖЭО-дан		
15		АГВ-дан		
16		жеке жылыту қондырғысынан	газбен	
17			қатты отынмен	
18		аудандық қазандықтан	газбен	
19			қатты отынмен	
20	**Әр түрлі жұмыстар**			

Қызметтік ғимараттардың техникалық сипаттамасы

Көрсеткіштер	Қызметтік ғимараттардың атауы								
	Су сорғы станциясы	Трансформаторлық қосалқы станция (зауыттық дайындық)							
	-	-	-	-	-	-	-	-	-
Ауданы (м 2)	-	-	-	-	-	-	-	-	-
Құрылымның биіктігі (м)	-	-	-	-	-	-	-	-	-
Құрылыс көлемі (м3)	-	-	-	-	-	-	-	-	-
Іргетасы	-	-	-	-	-	-	-	-	-
Қабырғалар	-	-	-	-	-	-	-	-	-
Төбелер									

Төбесі	-	-	-	-	-	-	-	-	-	-
Едендер	-	-	-	-	-	-	-	-	-	-
Терезе	-	-	-	-	-	-	-	-	-	-
Есіктер	-	-	-	-	-	-	-	-	-	-
Ішкі әрлеу	-	-	-	-	-	-	-	-	-	-
Сыртқы әрлеу	-	-	-	-	-	-	-	-	-	-
Пештер	-	-	-	-	-	-	-	-	-	-

Аулаішілік құрылыстардың техникалық сипаттамасы

Құрылыстардың атауы	Размер в метрах				Көлемі (м3)	Материал
	ұзындығы	ені	аумағы	биіктігі мен тереңдігі		
1	*2*	*3*	*4*	*5*	*6*	*7*

Құрылымның жекелеген бөліктерінің техникалық сипаттамасы (жертөлелер, жартылай жертөлелер, мезаниндер, шатырлар)

Құрылымның жекелеген бөліктерінің атауы мен мақсаты	Жоспарланған жер бетін жертөле еденіне дейін тереңдету	Описание элементов					
		қабырғалар	төбелер	еден	Ішкі әрлеу	төбесі	қосымша құрылғылар
1	*2*	*3*	*4*	*5*	*6*	*7*	*8*
-	-	-	-	-	-	-	-

Негізгі құрылымға тұрғын емес қосымшалардың техникалық сипаттамасы

Құрылымдық элементтердің атауы		Құрылымдық элементтердің техникалық сипаттамасы
1		*2*
Іргетас		-
Қабырғалар мен бөлімдер		-
Төбесі		-
Еден		-
Төбелер		-
саңылаулар	терезе	-
	есік	-
Әрлеу жұмыстары	ішкі	-
	сыртқы	-
Әртүрлі жұмыстар		-
Барлығы:		-
Іргетасы		-
Қабырғалар мен бөлімдер		-
Төбесі		-
Еден		-
Жабу		-
Саңылаулар	терезе	-
	есік	-
Әрлеу жұмыстары	ішкі	-
	сыртқы	-
Әр түрлі жұмыстар		-
Барлығы:		-

Құрылыстың негізгі және жекелеген бөліктерінің (жертөлелер, жартылай жертөлелер, мезониндер, шатырлар, шатырлар, жапсаржайлар және т. б.) аландары мен көлемдерін есептеу

Құрылыс бөліктері мен жапсаржайлардың атауы	Сыртқы өлшем бойынша аудандарды есептеу формуласы	Ауданы (м 2)	Биіктігі (м)	Көлемі (м 3)	Құрылыс бөліктері мен жапсаржайлардың атауы	Сыртқы өлшем бойынша аудандарды есептеу формуласы	Ауданы (м 2)	Биіктігі (м)	Көлемі (м 3)
1	*2*	*3*	*4*	*5*	*6*	*7*	*8*	*9*	*10*
-	-	-	-	-	-	-	-	-	-
-	-	-	-	-	-	-	-	-	-

Тапсырыс беруші **Криворучко Любовь Александровна** _____

басшының тегі, аты, әкесінің аты (бар болса), қолы

Мөр орны (бар болса)

Авторлық қадағалау **Бралин Куаныш Еркенович** _____

сарапшының тегі, аты, әкесінің аты (бар болса), қолы

Мөр орны (бар болса)

Приложение 2
к акту приемки объекта
в эксплуатацию
форма

Технические характеристики объекта
(многоквартирные жилые дома, промышленные, торговые объекты и т.п.)

Наименование (многоквартирный жилой дом, промышленные, торговые объекты и т.п.)	Общие сведения									
	Кол-во этажей (этаж)	Кол-во квартир	Кол-во помещений, комнат	Площадь застройки (м2)	Объем здания (м3)	Общая площадь (м2)	Жилая площадь (м2)	Площадь не жилых помещений (м2)	Площадь парковочных мест (м2)	Площадь балкона, лоджии (м2)
1	*2*	*3*	*4*	*5*	*6*	*7*	*8*	*9*	*10*	*11*
«Строительство магазина по адресу: Северо-Казахстанская область, Мамлютский район, город Мамлютка, улица Победы 64»	1	-	6	405,2	2228,6	368	-	-	-	-

продолжение таблицы

Описание конструктивных элементов			Вид отопления	Благоустройство				
фундамент	стены	кровля		электроснабжение	водоснабжение	горячее водоснабжение	канализация	газоснабжение
12	*13*	*14*	*15*	*16*	*17*	*18*	*19*	*20*
Свайные с армированим, арматура Ø12	Стены-Газоблок, толщиной 400, перегородки кирпичные, толщиной 120мм	Покрытие-профлист, по деревянной обрешетке	Котельная-печное	От сущ.опоры №70 ВЛ-0,4 кВ №2, проводом СИП4-4х16 мм2до ВРУ-0,4кВ	скважина	-	Бытовая, сброс сточных вод в резервуар технической воды, с последующим отвозом на полигон	-

Распределение площади

№		В отдельных квартирах	В помещениях коридорного типа	В общежитиях	В гостиницах
1	Количество жилых квартир	-	-	-	-
2	Количество жилых комнат	-	-	-	-
3	Общая площадь (м 2)	-	-	-	-
4	Жилая площадь (м 2)	-	-	-	-

продолжение таблицы

Из общего числа площади				Распределение квартир по числу комнат				
в мансардах	в подвалах	в цокольных этажах	в бараках	1-комнатные	2-комнатные	3-комнатные	4-комнатные	5-комнатные
-	-	-	-	-	-	-	-	-
-	-	-	-	-	-	-	-	-
-	-	-	-	-	-	-	-	-

Нежилые помещения

Площадь (м2)	Жилая площадь в нежилых помещениях	Торговая	Промышленно-производственных зданий и сооружений	Складская	Бытового обслуживания	Гаражи	Организаций и учреждений управления, научных, банковский, общественных и т.п.
1	*2*	*3*	*4*	*5*	*6*	*7*	*8*
Основная	-	329,3	-	-	-	-	-
Вспомогательная	-	38,7	-	-	-	-	-

продолжение таблицы

Общественного питания	Учреждений образования	Транспортных зданий и сооружений	Здравоохранения, лечебного назначения	Физкультуры и спорта	Учреждений культуры и искусства	Сооружений инженерных сетей	Прочие	Всего
9	*10*	*11*	*12*	*13*	*14*	*15*	*16*	*17*
-								
-								

Перечень документов, прилагаемых к техническим характеристикам объекта:
1. Поэтажные планы _____
2. Экспликация к поэтажным планам _____

Экспликация земельного участка (м2)

Общая площадь земельного участка	Застроенная площадь			Незастроенная площадь		
	всего	под основными строениями	под прочими постройками и сооружениями	асфальтовые покрытия	прочие замощения	грунт
1	*2*	*3*	*4*	*5*	*6*	*7*
0,2707 га	405,2 м2	405,2 м2	-	360 м2	-	-

продолжение таблицы

Незастроенная площадь (м2)									
оборудованные площадки				зеленые насаждения					
					в том числе				
всего	спортивные	детские/взрослые	хозяйственные	всего	газон с деревьями	плодовый сад	цветочные клумбы	огород	прочие
8	*9*	*10*	*11*	*12*	*13*	*14*	*15*	*16*	*17*
-	-	-	-	-	-	-	-	-	-

Экспликация к плану объекта

Этаж	Номер помещения, квартиры	Номера частей помещения, квартиры	Назначение частей помещения, квартиры	Площадь по внутреннему обмеру (м2), в том числе			
				Общая	Полезная	Жилая	Нежилая
1	*2*	*3*	*4*	*5*	*6*	*7*	*8*

продолжение таблицы

Площадь по внутреннему обмеру (м2), в том числе								
В отдельных квартирах	В общежитиях	В гостиницах	Торговая	Промышленно-производственных зданий и сооружений	Складская	Учреждений образования	Предприятий бытового обслуживания	Организаций и учреждений управления, научных, банковских, общественных и т.п.
9	*10*	*11*	*12*	*13*	*14*	*15*	*16*	*17*
-	-	-	368,0	-	-	-	-	-

продолжение таблицы

Площадь по внутреннему обмеру (м2), в том числе							
Предприятий общественного питания	Организации здравоохранения	Физкультурно-спортивная	Учреждений культуры и искусства	Транспортных зданий и сооружений	Сооружений инженерных сетей	Гаражей	Прочие

15

18	19	20	21	22	23	24	25
-	-	-	-	-	-	-	-

Техническое описание конструктивных элементов основного строения

№ п.п.	Наименование конструктивных элементов			Описание конструктивных элементов (материал, отделка и т.д.)
1	2			3
1	**Фундамент**			свайные с армированим, арматура Ø12
2	1) **наружные и внутренние капитальные стены**			газоблок, толщиной 400
	2) **перегородки**			кирпичные, толщиной 120мм
3	**Перекрытия**	чердачное		
		междуэтажное		деревянное
4	**Крыша**			профлист, по деревянной обрешетки
5	**Полы**	1-го этажа		керамогранит
		последующих этажей		
6	**Проемы**	окна		металлопластик
		двери		Входные – металлопластик, межкомнатные-деревянные по ГОСТу 475-2016
7	**Отделочные работы**	внутренние		Гипсовая штукатурка, водоэмульсионная окраска, , керамическая плитка,
		наружные		Облицовка фасада керамогранитными плитами
8	**Горячее водоснабжение**			-
9	**Водопровод**			скважина
10	**Канализация**			Бытовая, сброс сточных вод в резервуар технической воды, с последующим отвозом на полигон
11	**Электроосвещение**			От сущ.опоры №70 ВЛ-0,4 кВ №2, проводом СИП4-4х16 мм2до ВРУ-0,4кВ
12	**Отопление**	печное		печное
13		печное газовое		
14		от ТЭЦ		
15		от АГВ		
16		от индивидуальной отопительной установки	на газе	
17			на твердом топливе	
18		от районной котельной	на газе	
19			на твердом топливе	
20	**Разные работы**			

Техническое описание служебных построек

Показатели	Наименование служебных построек								
	Водопроводная насосная станция	Трансформаторная подстанция (заводской готовности)							
Площадь (м 2)	-	-	-	-	-	-	-	-	-
Высота строения (м)	-	-	-	-	-	-	-	-	-
Объем строения (м 3)	-	-	-	-	-	-	-	-	-
Фундамент	-	-	-	-	-	-	-	-	-
Стены	-	-	-	-	-	-	-	-	-
Перекрытия	-	-	-	-	-	-	-	-	-
Крыша	-	-	-	-	-	-	-	-	-
Полы	-	-	-	-	-	-	-	-	-
Окна	-	-	-	-	-	-	-	-	-

Двери	-	-	-	-	-	-	-	-	-	-
Внутренняя отделка	-	-	-	-	-	-	-	-	-	-
Наружная отделка	-	-	-	-	-	-	-	-	-	-
Печи	-	-	-	-	-	-	-	-	-	-

Техническое описание внутридворовых сооружений

Наименование сооружений	Размер в метрах				Объем (м3)	Материал
	длина	ширина	площадь	высота или глубина		
1	*2*	*3*	*4*	*5*	*6*	*7*

Техническое описание отдельных частей строения (подвалов, полуподвалов, мезонинов, мансард)

Наименование и назначение отдельных частей строения	Заглубление спланированной поверхности земли до пола подвала	Описание элементов					
		стены	перекрытия	полы	внутренняя отделка	крыша	дополнительные устройства
1	*2*	*3*	*4*	*5*	*6*	*7*	*8*
-	-	-	-	-	-	-	-

Техническое описание нежилых пристроек к основному строению

Наименование конструктивных элементов		Техническое описание конструктивных элементов
1		*2*
Фундамент		-
Стены и перегородки		-
Крыша		-
Полы		-
Перекрытия		-
Проемы	окна	-
	двери	-
Отделочные работы	внутренние	-
	наружные	-
Разные работы		-
Итого:		-
Фундамент		-
Стены и перегородки		-
Крыша		-
Полы		-
Перекрытия		-
Проемы	окна	-
	двери	-
Отделочные работы	внутренние	-
	наружные	-
Разные работы		-
Итого:		-
Фундамент		-
Стены и перегородки		-
Крыша		-
Полы		-

Перекрытия		-
Проемы	окна	-
	двери	-
Отделочные работы	внутренние	-
	наружные	-
Разные работы		-
Итого:		-

Исчисление площадей и объемов основной и отдельных частей строения (подвалов, полуподвалов, мезонинов, мансард, крыш, пристроек и т.п.)

Наименование частей строения и пристроек	Формула для подсчета площадей по наружному обмеру	Площадь (м 2)	Высота (м)	Объем (м 3)	Наименование частей строения и пристроек	Формула для подсчета площадей по наружному обмеру	Площадь (м 2)	Высота (м)	Объем (м 3)
1	*2*	*3*	*4*	*5*	*6*	*7*	*8*	*9*	*10*
-	-	-	-	-	-	-	-	-	-
-	-	-	-	-	-		-	-	-

Заказчик **Криворучко Любовь Александровна** _____

фамилия, имя, отчество (при наличии), подпись руководителя

Место печати (при наличии)

Авторский надзор **Бралин Куаныш Еркенович** _____

фамилия, имя, отчество (при наличии), подпись эксперта

Место печати (при наличии)

3-қосымша
объектіні қабылдау актісіне
пайдалануға
нысан

Объектінің техникалық сипаттамалары
(электр желілері)

№ р/н	Атауы	Өлшем бірлігі	Саны
1	*2*	*3*	*4*
1	Төмен вольтты ауа электр желілері …	километр (әрі қарай – км)	0,006
2	0 кВ жоғары кернеулі әуе ЭБЖ	км	-
3	Төмен вольтты кабельдік электр желілері …	км	-
4	Жоғары вольтты кабельдік электр желілері…	км	-
5	Тіректердің ауданы	м2	-
6	Тіректер:		
	1) металл	дана	-
	2) Ағаш консольдері бар ағаш	дана	-
	3) темірбетон Приставкалары бар ағаш	дана	-
	4) темірбетон	дана	-
	5) кабельдік суспензиялар	дана	-
7	Сымдар:		
	1) мыс	км	0,003
	2) алюминий	км	0,006
	3) болат алюминий	км	-
8	Арматураға арналған кронштейндер:		
	1) темірбетон	дана	-
	2) Металл	дана	-
9	Сыртқы жарықтандыру арматурасы:		
	1) Қыздыру шамдары бар шамдар	дана	-
	2) сынап шамдары бар шамдар	дана	-
	3) флуоресцентті шамдары бар шамдар	дана	-
10	Кабельдер:		
	1) кернеу маркалары	км	-
	2) кернеуі бар маркалар	км	-
11	Байланыстырушы муфталар esk-10 СКА-3-150/240-СЛ-М	дана	-
12	Соңғы муфталар rek-10КвТК-3-150/240-СЛ-М	дана	-
13	Rek-1КвТ соңғы муфталар-4-150/240-ӘЖ-М	дана	-
14	Жерге қосу контурлары	дана	-
15	Найзағайдан қорғау құрылғылары		-
16	Кабельдік желілердің жол жабындары:		
	1) асфальтбетон	м2	-
	2) тас	м2	-
	3) тротуарлар	м2	-

Тапсырыс беруші **Криворучко Любовь Александровна**
басшының тегі, аты, әкесінің аты (бар болса), қолы

Мөр орны (бар болса)

Авторлық қадағалау **Бралин Куаныш Еркенович**
сарапшының тегі, аты, әкесінің аты (бар болса), қолы

Мөр орны (бар болса)

Приложение 3
к акту приемки объекта
в эксплуатацию
форма

Технические характеристики объекта
(линии электропередач)

№ п/п	Наименование	Единицы измерения	Количество
1	*2*	*3*	*4*
1	Воздушные ЛЭП низкого напряжения …	километр (далее – км)	0,006
2	Воздушные ЛЭП Высокого напряжения 10 кВ	км	-
3	Кабельные ЛЭП низкого напряжения …	км	-
4	Кабельные ЛЭП высокого напряжения…	км	-
5	Площадь опор	м2	-
6	Опоры:		
	1) металлические	штук (далее – шт)	-
	2) деревянные с деревянными приставками	шт.	-
	3) деревянные с железобетонными приставками	шт.	-
	4) железобетонные	шт.	-
	5) тросовые подвесы	шт.	-
7	Провода:		
	1) медные	км	0,003
	2) алюминиевые	км	0,006
	3) сталеалюминиевые	км	-
8	Кронштейны для светильников:		
	1) железобетонные	шт.	-
	2) металлические	шт.	-
9	Арматура уличного освещения:		
	1) светильники с лампами накаливания	шт.	-
	2) светильники с ртутными лампами	шт.	-
	3) светильники с люминесцетными лампами	шт.	-
10	Кабели:		
	1) марки напряжением	км	-
	2) марки напряжением	км	-
11	Муфты соединительные esk-10СКА-3-150/240-СЛ-М	шт.	-
12	Муфты концевые rek-10КвТК-3-150/240-СЛ-М	шт.	-
13	Муфты концевые rek-1КвТ-4-150/240-ВЛ-М	шт.	-
14	Контуры заземления	шт.	-
15	Устройства грозозащиты		-
16	Дорожные покрытия кабельных сетей:		
	1) асфальтобетонные	м2	-
	2) булыжные	м2	-
	3) тротуары	м2	-

Заказчик **Криворучко Любовь Александровна** _____
фамилия, имя, отчество (при наличии), подпись руководителя

Место печати (при наличии)

Авторский надзор **Бралин Куаныш Еркенович** _____
фамилия, имя, отчество (при наличии), подпись эксперта

Место печати (при наличии)

Қосымша 13
объектіні қабылдау актісіне
пайдалануғанысан

Объектінің техникалық сипаттамалары
(желілер, су құбырлары, коллекторлар және т. б.)

№ р/н	Атауы	Өлшем бірлігі	Саны, ұзындығы	Ескерту
1	*2*	*3*	*4*	*5*
Су құбыры				
1	Су құбырлары (жалпы ұзындығы)	м	-	
	1) болат құбырлардан	м	-	
	2) шойын құбырларынан	м	-	
	3) асбест-цемент құбырларынан	м	-	
	4) темірбетон құбырларынан	м	-	
	5) полиэтилен құбырларынан	м	-	
2	Тарату желісі (жалпы ұзындығы)	м	-	
	1) болат құбырлардан	м	-	
	2) шойын құбырларынан	м	-	
	3) асбест-цемент құбырларынан	м	-	
	4) полиэтилен құбырларынан	м	-	
	5)	м	-	
3	Басқа құрылғылар		-	
	Бақылау құдығы	дана	-	
	Тиек D - 100 мм	дана	-	
	" d-50мм	дана	-	
	" d-	дана	-	
	Шұралар d-	дана	-	
	" d-	дана	-	
	" d-	дана	-	
	Кран d-	дана	-	
	" d-	дана	-	
	" d-	дана	-	
	Гидрант	дана	-	
	Су құбырын енгізу	дана	-	
	Су айдау бағанасы	дана	-	
	Болат корпус	дана	-	
	Ауыз су бұрқағы	дана	-	
Кәріз				
1	Коллекторлар (жалпы ұзындығы)	м	-	
	1) Керамикалық құбырлардан	м	-	
	2) шойын құбырларынан	м	-	
	3) бетон құбырларынан	м	-	
	4) асбест-цемент құбырларынан	м	-	
	5) темірбетон құбырларынан	м	-	
	6)	м	-	
	7)	м	-	
2	Кәріз желісі (жалпы ұзындығы)	м	4	
	1) Керамикалық құбырлардан	м	-	
	2) шойын құбырларынан	м	-	
	3) бетон құбырларынан	м	-	
	4) асбест-цемент құбырларынан	м	-	
	5) темірбетон құбырларынан	м	-	
	6) екі қабатты гофрленген құбырлардан	м	4	DN/OD 200 P SN 8 Ø200

4

3	Басқа құрылғылар			
	Бақылау құдығы	дана	1	№1
	Шығарылым	дана	1	
	Сақтау резервуары	дана	1	№2
	Ұңғыманың көлденең кимасы			

Масштабы _____

К1 (кәріз) №1 бақылау құдығы

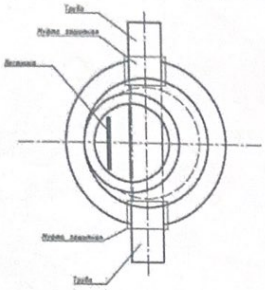

Масштабы _____

К1 (кәріз)
№1 бақылау құдығы

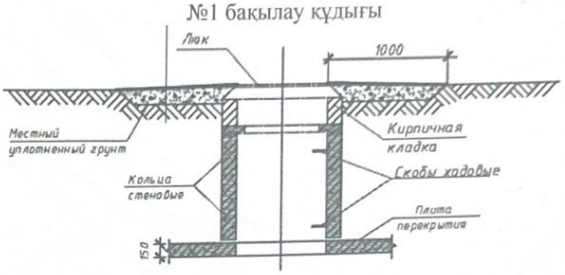

№2 жинақтаушы резервуар

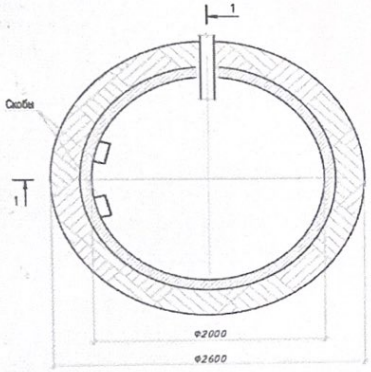

№2 жинақтаушы резервуар

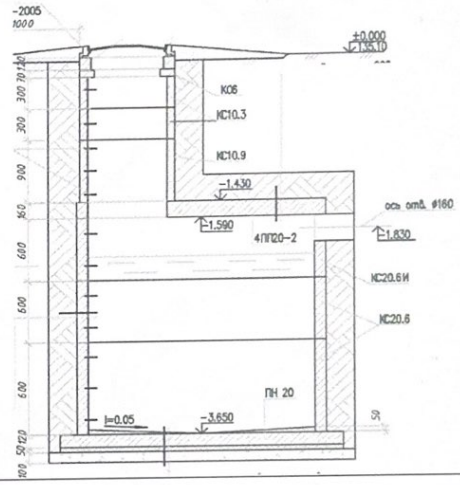

Спецификация

№ р/н	Атауы	Маркасы	Материал	Диаметрі (мм) (өлшемдері)	Саны	Ескерту
	Канализация К1					
1	"OPTIMA" DN/OD 200 p sn8 екі қабатты гофрленген құбыр	-	-	Кесінді L=6 м	4 м	
2	"OPTIMA"резеңке сақиналарын тығыздау	-	-	Ø 200 мм	1 дана	
3	Бақылау құдығының люгі жоғары беріктігі бар I (A15) типті композиттен жасалған жеңіл, ішкі құлыппен, арнайы бекіту кілттерімен.	-	-	-	2 дана	

Ұңғыманы (жинақтаушы резервуарды) тұрақты нүкте-бағдарларға байланыстыру сызбасы

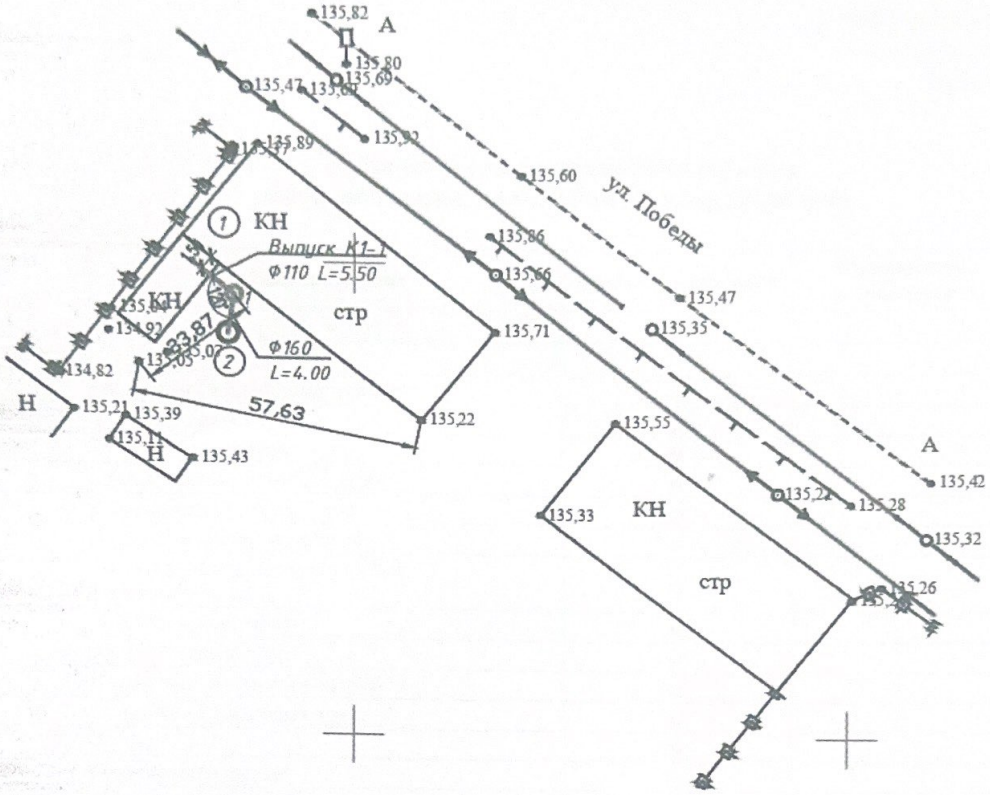

Тапсырыс беруші **Криворучко Любовь Александровна**

басшының тегі, аты, әкесінің аты (бар болса), қолы

Мөр орны (бар болса)

Авторлық қадағалау **Бралин Куаныш Еркенович**

сарапшының тегі, аты, әкесінің аты (бар болса), қолы

Мөр орны (бар болса)

23

Приложение 13
к акту приемки объекта
в эксплуатацию
форма

Технические характеристики объекта
(сети, водоводы, коллекторы и тому подобное)

№ п/п	Наименование	Единицы измерения	Количество, протяженность	Примечание
1	*2*	*3*	*4*	*5*
Водопровод				
1	Водоводы (общая протяженность)	м	-	
	1) из стальных труб	м	-	
	2) из чугунных труб	м	-	
	3) из асбестоцементных труб	м	-	
	4) из железобетонных труб	м	-	
	5) из полиэтиленовых труб	м	-	
2	Распределительная сеть (общая протяженность)	м	-	
	1) из стальных труб	м	-	
	2) из чугунных труб	м	-	
	3) из асбестоцементных труб	м	-	
	4) из полиэтиленовых труб	м	-	
	5)	м	-	
3	Прочие устройства		-	
	Смотровой колодец	шт.	-	
	Задвижка d- 100 мм	шт.	-	
	" d- 50мм	шт.	-	
	" d-	шт.	-	
	Вентили d-	шт.	-	
	" d-	шт.	-	
	" d-	шт.	-	
	Кран d-	шт.	-	
	" d-	шт.	-	
	" d-	шт.	-	
	Гидрант	шт.	-	
	Водопроводный ввод	шт.	-	
	Водоразборная колонка	шт.	-	
	Стальной футляр	шт.	-	
	Питьевой фонтанчик	шт.	-	
Канализация				
1	Коллекторы (общая протяженность)	м	-	
	1) из керамических труб	м	-	
	2) из чугунных труб	м	-	
	3) из бетонных труб	м	-	
	4) из асбестоцементных труб	м	-	
	5) из железобетонных труб	м	-	
	6)	м	-	
	7)	м	-	
2	Канализационная сеть (общая протяженность)	м	4	
	1) из керамических труб	м	-	
	2) из чугунных труб	м	-	
	3) из бетонных труб	м	-	
	4) из асбестоцементных труб	м	-	
	5) из железобетонных труб	м	-	

24

	6) из двухслойных гофрированных труб	м	4	DN/OD 200 P SN 8 Ø200
3	Прочие устройства			
	Смотровой колодец			
	Выпуск	шт.	1	№1
	Накопительный резервуар	шт.	1	
	Горизонтальный разрез колодца	шт.	1	№2

Масштаб _____

К1 (канализация)
Смотровой колодец №1

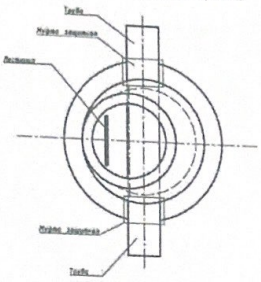

Вертикальный разрез колодца

Масштаб _____

К1 (канализация)
Смотровой колодец №1

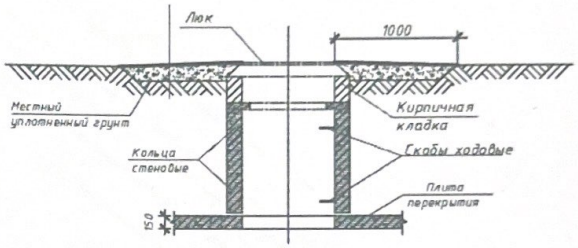

Накопительный резервуар №2

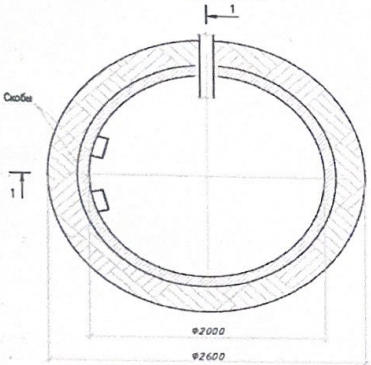

Накопительный резервуар №2

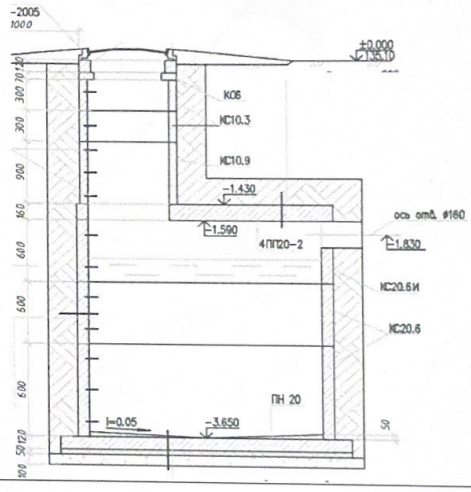

Спецификация

№ п/п	Наименование	Марка	Материал	Диаметр (мм) (размеры)	Количество	Примечание
Канализация К1						
1	Двухслойная гофрированная труба «OPTIMA» DN/OD 200 P SN8	-	-	Отрезки L=6 м	4 м	
2	Уплотнительные каучуковые кольца «OPTIMA»	-	-	Ø 200 мм	1 шт.	
3	Люк смотрового колодца легкий из высокопрочного композита тип Л (А15), с внутренним замком, специальными монтажными ключами.	-	-	-	2 шт.	

Схема привязки колодца (накопительного резервуара) к постоянным точкам-ориентирам

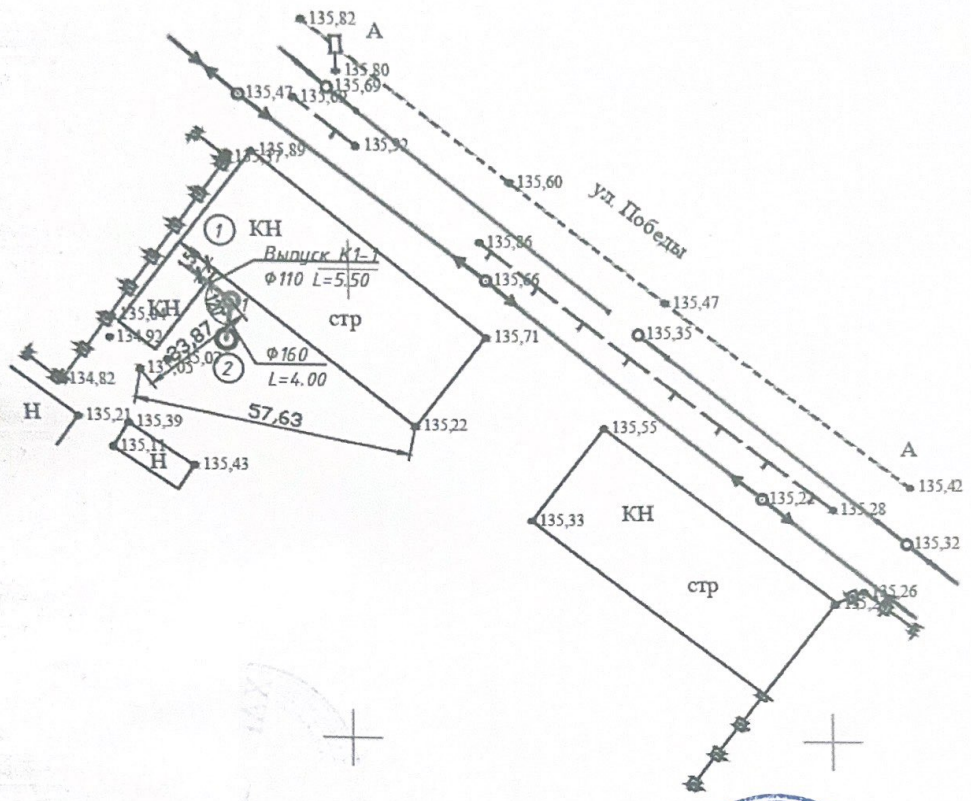

Заказчик **Криворучко Любовь Александровна** _____

фамилия, имя, отчество (при наличии), подпись руководителя

Место печати (при наличии)

Авторский надзор **Бралин Куаныш Еркенович** _____

фамилия, имя, отчество (при наличии), подпись эксперта

Место печати (при наличии)

Прошито, пронумеровано и скреплено печатью

26 (двадцать шесть) листов

Ф.И.О. подпись

«АЗАМАТТАРҒА АРНАЛҒАН ҮКІМЕТ» МЕМЛЕКЕТТІК КОРПОРАЦИЯСЫ» КОММЕРЦИЯЛЫҚ ЕМЕС АКЦИОНЕРЛІК ҚОҒАМЫ СОЛТҮСТІК ҚАЗАҚСТАН ОБЛЫСЫ БОЙЫНША ФИЛИАЛЫНЫҢ МАМЛЮТ АУДАНДЫҚ БӨЛІМІ | 1

Өтініш № 02226041277G6 | Тіркеу ісі № 5047/ИБ02

Кадастрлық № 15:233:023:430 | Тіркелген күні 31.07.24

Тіркелген уақыты 16:33

Жылжымайтын мүлік объектісінің мекен жайы:
СКО, Мамлютский р-н, г. Мамлютка, ул. Победы 69.

Тіркеуші (маман) Каражурова В.

Бөлім бастығы Бабтусова Н.Ж.

«ЖМТ» АЖ ЕНГІЗІЛДІ

Орындаушы Чуйнаренко Н.И.
(Т.А.Ә., қолы)

Күні 2024 ж. «30» июля