«Қазақ Сантехжобалау»
Жауапкершілігі шектеулі серіктестігі
Қазақстан Республикасы, 050040 Алматы
қаласы,Бостандық ауданы,Жандосов көшесі
2 үй, 206 кеңсе
Тел.+7-727-323-23-12
+7-771-266-21-32

казахский сантехпроект
надежная гарантия качества

Товарищество с ограниченной ответственностью
«Казахский Сантехпроект»
Республика Казахстан, 050040, город Алматы,
Бостандыкский район, ул.Жандосова 2 оф.206
Тел.+7-727-323-23-12
+7-771-266-21-32

Государственная лицензия ГСЛ № 000014, выданная 9 декабря 1994 года

«Строительство квартальной котельной в Юго-Западном жилом районе г.Талдыкорган»

Том 7

РАБОЧИЕ ЧЕРТЕЖИ

Генеральный план

4613-0-ГП

Альбом 1

ТОО "Казахский Сантехпроект"
Архивный экземпляр

2023 год

«Қазақ Сантехжобалау» Жауапкершілігі шектеулі серіктестігі Қазақстан Республикасы, 050040 Алматы қаласы,Бостандық ауданы,Жандосов көшесі 2 үй, 206 кеңсе Тел.+7-727-323-23-12 +7-771-266-21-32	казахский сантехпроект надежная гарантия качества	Товарищество с ограниченной ответственностью «Казахский Сантехпроект» Республика Казахстан, 050040, город Алматы, Бостандыкский район, ул.Жандосова 2 оф.206 Тел.+7-727-323-23-12 +7-771-266-21-32

Государственная лицензия ГСЛ № 000014, выданная 9 декабря 1994 года

«Строительство квартальной котельной в Юго-Западном жилом районе г.Талдыкорган»

Том 7

РАБОЧИЕ ЧЕРТЕЖИ

Генеральный план

4613-0-ГП

Альбом 1

Директор ТОО «Казахский Сантехпроект»	Вахламов А.В.
Главный инженер	Быков А.Е.
Главный инженер проекта	Тин Е.М.

2023 год

ВЕДОМОСТЬ РАБОЧИХ ЧЕРТЕЖЕЙ ОСНОВНОГО КОМПЛЕКТА

Лист	Наименование	Примечание
1	Общие данные	на 2-х листах
2	Ситуационный план, М 1:2000	
2.1	Схема движения пожарного подразделения при вызове на объект квартальной котельной	
3	Разбивочный план, М 1:500	
4	План организации рельефа, М 1:500	
5	План земляных масс, М 1:500	
6	Сводный план инженерных сетей, М 1:500	
7	План благоустройства и озеленения территории, М 1:500	
8	Схема ограждения территории, М 1:500.	
9	Продольный профиль по железобетонному ограждению ОГ-1. Противоподкопная сетка С - 1	
10	Ограждение железобетонное ОГ-1. Фрагмент ограждения-1. Фрагмент ограждения-2.	
11	Ворота распашные ВМ и калитка КМ. Фундамент Фм-1	
12	Фундамент Фм-2 под ж/б ограждение и светильник охранного освещения	
13	Лестница Л-1	

ОСНОВНЫЕ ПОКАЗАТЕЛИ

Наименование	Ед. изм.	Количество				Примечание
		В границе проектир.	%	За границей проектир.	%	
Площадь участка	га	2,0274	100	0,6414		в границе благоустройства
Площадь застройки, в том числе:	$м^2$	6834,42	34	-		
- подземных сооружений,	$м^2$	419,92				
- надземных сооружений на отм. +3,300	$м^2$	17,50				
Площадь отмостки	$м^2$	338,20	-	-		
Площадь покрытия	$м^2$	6624,20	34	321,60		
Площадь озеленения	$м^2$	6477,18	32	17194,42		
Коэффициент озеленения		0,32		-		
Коэффициент покрытия		0,34		-		
Коэффициент застройки		0,34		-		

ВЕДОМОСТЬ ССЫЛОЧНЫХ И ПРИЛАГАЕМЫХ ДОКУМЕНТОВ

Лист	Наименование	Примечание
	Ссылочные документы	
Серия 3.017-3, в. 1, 5	Ограждение площадок и участков предприятий, зданий и сооружений. Выпуск 1. Железобетонные элементы оград. Выпуск 5. Ворота распашные металлические шириной 4,5 м	
ГОСТ 24379.1-80	Болты фундаментные	
ГОСТ 23279-2012	Сетки арматурные сварные для железобетонных конструкций и изделий	
Серия 1.400-15 в.1	Закладные изделия для железобетонных конструкций	
ГОСТ 6665-91	Камни бетонные и железобетонные бортовые	
	Прилагаемые документы	
	Согласованные листы с Отделом архитектуры и градостроительства г.Талдыкорган -Ситуационный план. План благоустройства.	

Рабочий проект марки ГП объекта 4613-0 разработан в соответствии с государственными нормативами, действующими на территории Республики Казахстан и заданием на проектирование.

Главный инженер проекта Тин.Е.М.

Изм.	Кол.	Лист	N°док.	Подпись	Дата
Гл.инженер		Быков АЕ			
ГИП		Тин			
Нач.отд.		Богомолова			11.2023
Н. контр.		Ткаченко			
Проверил		Васильева			
Разраб.		Плотникова			

4613-0-ГП

Строительство квартальной котельной в Юго-Западном жилом районе г.Талдыкорган

Генеральный план	Стадия	Лист	Листов
	РП	1	13

Общие данные

ТОО "КАЗАХСКИЙ САНТЕХПРОЕКТ" г Алматы

Согласовано: Нач.ОТС ОиВ Серигбаева; Нач.КИПиА Потапова

Согласовано: Нач.ЭТО Врублевская; Нач.СмО Лущиков

Согласовано: Нач.ТМО Власов; Нач.ОВиВ Губенко

Взам. инв. N°

Подп. и дата

Инв. N° подл. 1

ОБЩИЕ УКАЗАНИЯ

В состав рабочего проекта «Строительство квартальной котельной в Юго-Западном жилом районе г.Талдыкорган» вошёл генеральный план площадки строительства, разработанный на основании:

- задания на проектирование, утверждённого руководителем «Отдела строительства города Талдыкорган» от 15 августа 2022 года;
- акта на право временного безвозмездного землепользования на земельный участок, кадастровый номер 24:268:059:226 от 18.09.23г;
- технического отчёта об инженерно-геологических условиях на объекте: "Строительство квартальной котельной в Юго-Западном жилом районе г.Талдыкорган Жетысуской области.", выполненного ТОО «АникинГеодезияСервис», в 2022 году;
- топографической съемки, выполненной ТОО «АникинГеодезияСервис»;
- заданий технологических отделов ТОО «Казахский Сантехпроект»;
- Санитарных правил «Санитарно-эпидемиологические требования по установлению санитарно-защитной зоны производственных объектов», утверждённые приказом Министра национальной экономики Республики Казахстан от 20.03.2015 г. № 237.

Генплан разработан с учетом требований нормативных документов, действующих на территории Республики Казахстан:

- СН РК 3.01-103-2012 «Генеральные планы промышленных предприятий»;
- СН РК 3.01-01-2013 «Градостроительство. Планировка и застройка городских и сельских населённых пунктов»;
- СН РК 4.01-03-2011 «Водоотведение. Наружные сети и сооружения»;
- СП РК 3.03-122-2013 «Промышленный транспорт»;
- СН РК 3.01-105-2013 «Благоустройство территорий населённых пунктов»;
- СН РК 3.02-28-2011 «Сооружения промышленных предприятий»;
- СН РК 5.01-01-2013 «Земляные сооружения, основания и фундаменты».

1. Уровень ответственности объекта - II (нормальный), согласно «Правилам определения общего порядка отнесения зданий и сооружений к технически и (или) технологически сложным объектам», утверждённым приказом Министра национальной экономики Республики Казахстан от 28.02.2015 г. № 165 (с изменениями и дополнениями по состоянию на 23.04.2021 г.).

Система координат - местная. Система высот на топографической съемке - балтийская.

Территория котельной расположена в Юго-Западном жилом районе г. Талдыкорган, Жетысуской области. Площадь территории - 2.0274га.

Рельеф поверхности земли имеет общий уклон в северно-западном направлении средней крутости. Абсолютные отметки поверхности земли на участке проектируемой котельной изменяются в пределах 608,80 - 608,20 м.

На площадке строительства расположены следующие здания и сооружения:

1. Главный корпус;
2. Водоподготовительная установка;

2.1 Административно-бытовой корпус;

3. Деаэраторная;
4. Дымовая труба;
5. Баки-аккумуляторы V = 400 м3 (4 шт.);
6. Мазутонасосная;
7. Сооружения слива и приёма аварийного топлива;
8. Нулевая емкость для приёма аварийного топлива;
9. Резервуары для хранения аварийного топлива V = 200 м3 (2 шт.);
10. Склад реагентов ВПУ;
11. Ремонтная мастерская;
12. Станция очистки дождевых сточных вод;
13. Приёмный резервуар дождевых сточных вод;
14. Резервуар доочищенных сточных вод;

16. Контрольно-пропускной пункт № 1;
17. Контрольно-пропускной пункт № 2;
18. Дизельная электростанция;
19. Насосная станция пожаротушения;
20. Противопожарные резервуары №1, №2;

2. Для подъезда к проектируемым сооружениям в рабочем проекте предусмотрено выполнение автодорог категории III в соответствии с требованиями СП РК 3.03-122-2013 "Промышленный транспорт".

Внутриплощадочные автодороги запроектированы с учётом внешних и внутренних перевозок, противопожарных требований и обеспечения необходимой связи между зданиями и сооружениями. На проектируемой площадке 2 въезда. Ширина проезжей части дорог от 4,5 м до 8,0м.

3. Вертикальная планировка участка спланирована с подсыпкой и срезкой грунта, данная планировка предусматривает открытый способ отведения дождевых и талых вод от зданий и сооружений по поверхности, проездам и искусственным покрытиям с последующим сливом в ливневую канализацию.

4. На территории площадки строительства проектом предусмотрен снос зеленых насаждений, согласно материалам инвентаризации и лесопатологического обследования зеленых насаждений. Предусмотрено озеленение существующих участков, свободных от застройки и покрытия. Озеленение представлено в виде устройства газона, посадки деревьев и кустарников.

5. Согласно инженерно-геологическим изысканиям площадка с поверхности сложена следующими грунтами:

- (ИГЭ-1) Почвенно-растительный слой мощностью 0,1м;
- (ИГЭ-2) Суглинок мощностью 0,6м;
- (ИГЭ-3) Гравийно-галечный грунт с супесчаным заполнителем с содержанием валунов до 30% мощностью 0,4м;
- (ИГЭ-4) Гравийно-галечный грунт с песчаным заполнителем с содержанием валунов более 30% мощностью 8,9м.

Грунтовые воды на участке в период изысканий выработками глубиной -10,0м не вскрыты.

Нормативная глубина промерзания грунтов составляет для суглинков-1,03м, для гравийных грунтов- 1,52м.

Грунты незасоленные, не агрессивны к бетонам на портландцементе по ГОСТ 10178-85 W4 (Приложение №9; СП РК 2.01-101-2013, табл.Б.3, Б.4).

Взам. инв. N°	Подп. и дата	Инв. N° подл.
		1

Изм.	Кол.	Лист	N°док.	Подпись	Дата	4613-0-ГП		
						Строительство квартальной котельной в Юго-Западном жилом районе г.Талдыкорган		
Нач.отд.		Богомолова				Генеральный план	Стадия: РП	Лист: 1.1 / Листов:
Н. контр.		Ткаченко						
Проверил		Васильева				Общие данные	ТОО "КАЗАХСКИЙ САНТЕХПРОЕКТ" г Алматы	
Разраб.		Плотникова						

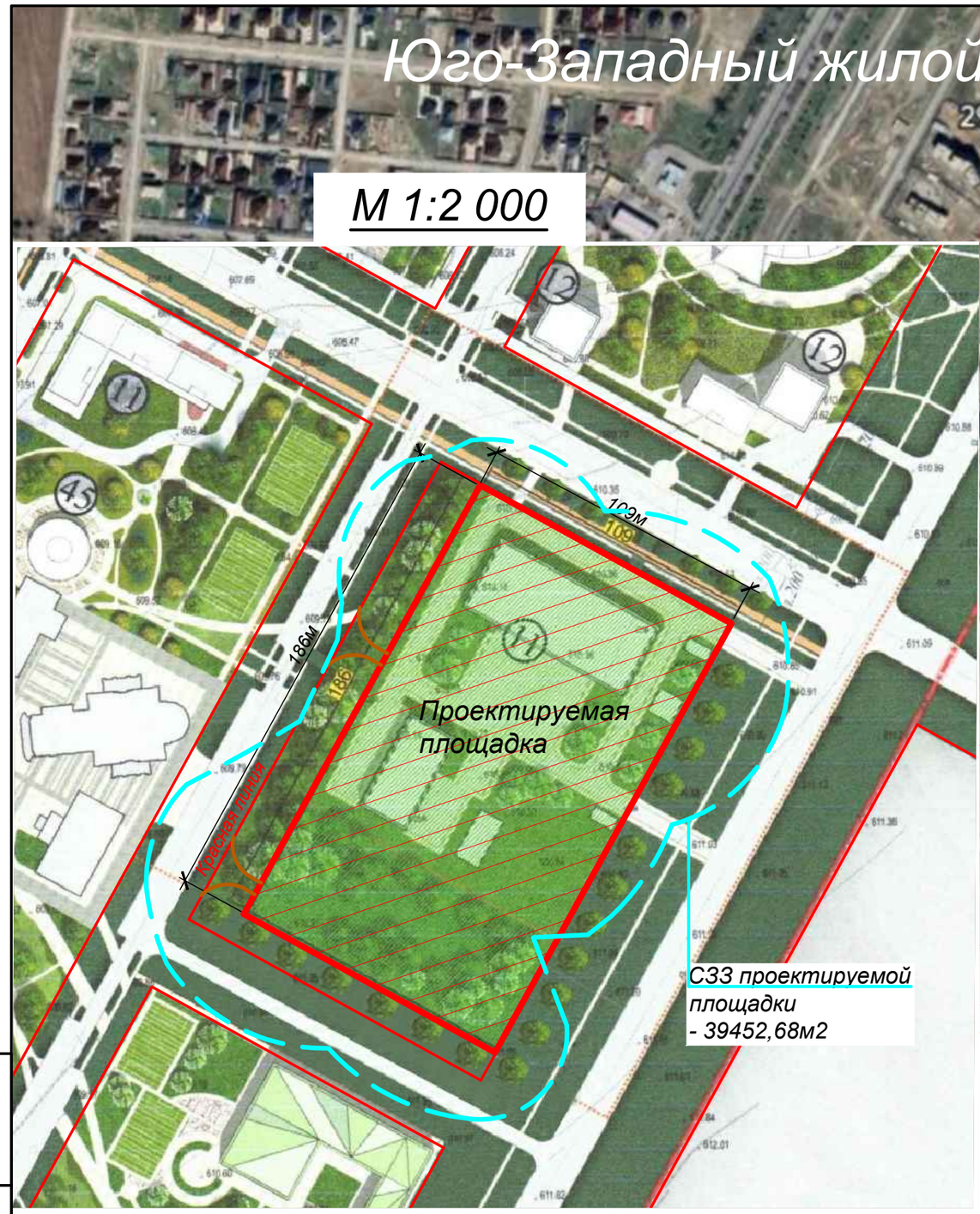

1. Общие указания приведены на листе ГП-1.
2. Местоположение участка проектирования: Жетысуйская область, г. Талдыкорган, в проектируемом Юго-Западном жилом районе.

Взам. инв. N°	Подп. и дата	Инв. N° подл.
		1

Изм.	Кол.	Лист	N°док.	Подпись	Дата
Нач.отд.		Богомолова			
Н. контр.		Ткаченко			
Проверил		Васильева			
Разраб.		Плотникова			

4613-0-ГП

Строительство квартальной котельной в Юго-Западном жилом районе г.Талдыкорган

Генеральный план	Стадия	Лист	Листов
	РП	2	

Ситуационный план, М 1:5000

ТОО "КАЗАХСКИЙ САНТЕХПРОЕКТ" г Алматы

Схема движения пожарного подразделения при вызове на объект квартальной котельной

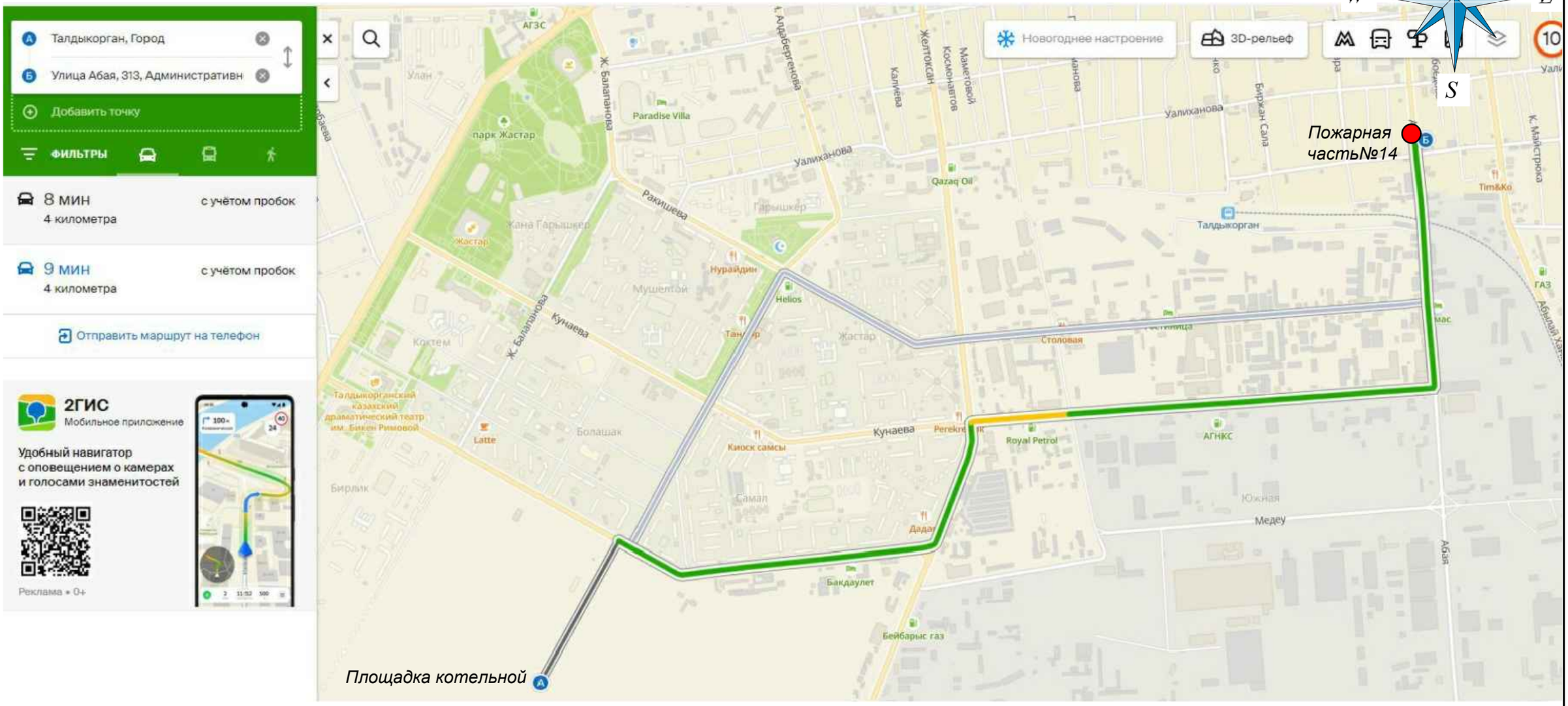

Пожарная часть №14 располагается в г. Талдыкорган по ул. Абая 313.
Расстояние до месторасположения квартальной котельной в Юго-Западном районе – 4км.
Время прибытия с учетом пробок 8 мин.

Изм.	Кол.	Лист	N°док.	Подпись	Дата
Нач.отд.		Богомолова			
Н. контр.		Ткаченко			
Проверил		Васильева			
Разраб.		Плотникова			

4613-0-ГП

Строительство квартальной котельной в Юго-Западном жилом районе г.Талдыкорган

Генеральный план	Стадия	Лист	Листов
	РП	2.1	

Схема движения пожарного подразделения при вызове на объект квартальной котельной

ТОО "КАЗАХСКИЙ САНТЕХПРОЕКТ"
г Алматы

Взам. инв. N°	
Подп. и дата	
Инв. N° подл.	1

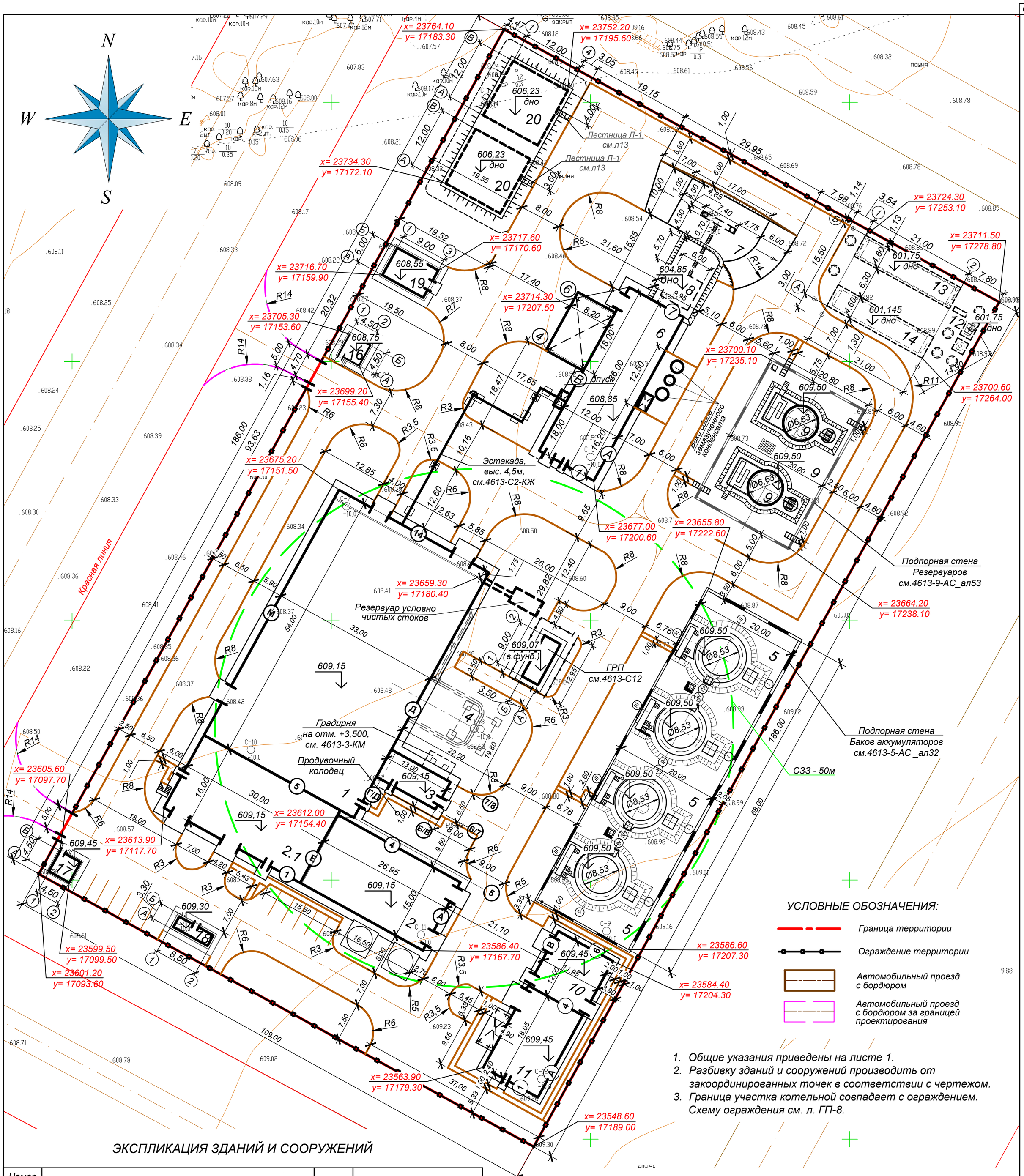

УСЛОВНЫЕ ОБОЗНАЧЕНИЯ:

- Граница территории
- Ограждение территории
- Автомобильный проезд с бордюром
- Автомобильный проезд с бордюром за границей проектирования

1. Общие указания приведены на листе 1.
2. Разбивку зданий и сооружений производить от закоординированных точек в соответствии с чертежом.
3. Граница участка котельной совпадает с ограждением. Схему ограждения см. л. ГП-8.

ЭКСПЛИКАЦИЯ ЗДАНИЙ И СООРУЖЕНИЙ

Номер на плане	Наименование	Кол.	Примечание
1	Главный корпус	1	проектир.
2	Водоподготовительная установка	1	проектир.
2.1	Административно-бытовой корпус	1	проектир.
3	Деаэраторная	1	проектир.
4	Дымовая труба	1	проектир.
5	Баки аккумуляторы	4	проектир., V=400м3
6	Мазутонасосная	1	проектир.
7	Сооружение слива и приема аварийного топлива	1	проектир.
8	Нулевая емкость для приема аварийного топлива	1	проектир.
9	Резервуары для хранения аварийного топлива	2	проектир., V=200м3
10	Склад реагентов ВПУ	1	проектир.
11	Ремонтная мастерская	1	проектир.
12	Станция очистки дождевых сточных вод	1	проектир.
13	Приемный резервуар дождевых сточных вод	1	проектир.
14	Резервуар доочищенных сточных вод	1	проектир.

ЭКСПЛИКАЦИЯ ЗДАНИЙ И СООРУЖЕНИЙ

Номер на плане	Наименование	Кол.	Примечание
16	Контрольно-пропускной пункт 1	1	проектир.
17	Контрольно-пропускной пункт 2	1	проектир.
18	Дизельная электростанция	1	проектир.
19	Насосная станция пожаротушения	1	проектир.
20	Противопожарные резервуары №1,№2	2	проектир., V=500м3

Взам. инв. N°

Подп. и дата

Инв. N° подл. 1

Изм.	Кол.	Лист	N°док.	Подпись	Дата
Нач.отд.		Богомолова			
Н. контр.		Ткаченко			
Проверил		Васильева			
Разраб.		Плотникова			

4613-0-ГП

Строительство квартальной котельной в Юго-Западном жилом районе г.Талдыкорган

Генеральный план

Стадия	Лист	Листов
РП	3	

Разбивочный план, М 1:500

ТОО "КАЗАХСКИЙ САНТЕХПРОЕКТ" г Алматы

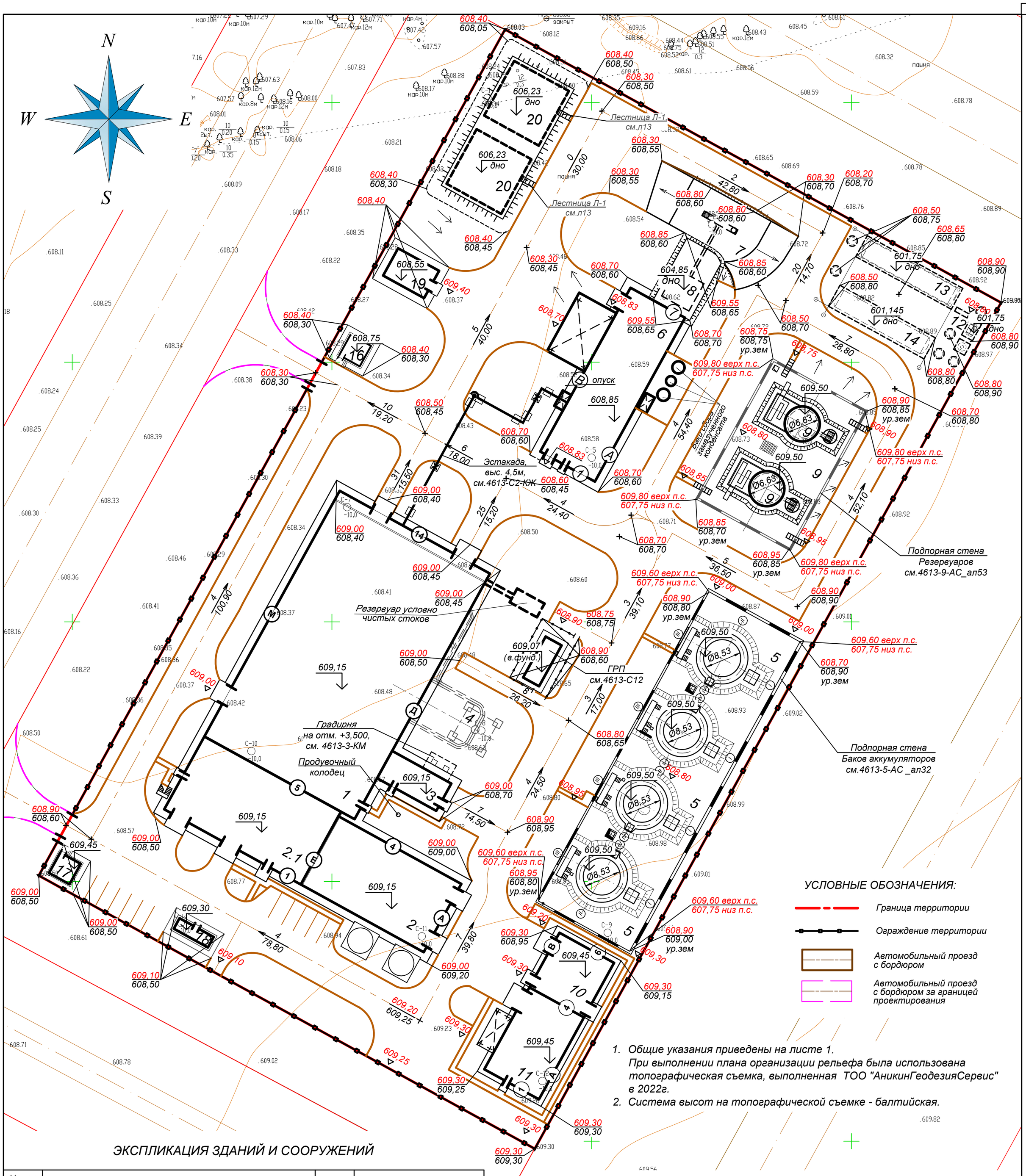

1. Общие указания приведены на листе 1.
   При выполнении плана организации рельефа была использована топографическая съемка, выполненная ТОО "АникинГеодезияСервис" в 2022г.
2. Система высот на топографической съемке - балтийская.

ЭКСПЛИКАЦИЯ ЗДАНИЙ И СООРУЖЕНИЙ

Номер на плане	Наименование	Кол.	Примечание
1	Главный корпус	1	проектир.
2	Водоподготовительная установка	1	проектир.
2.1	Административно-бытовой корпус	1	проектир.
3	Деаэраторная	1	проектир.
4	Дымовая труба	1	проектир.
5	Баки аккумуляторы	4	проектир., V=400м3
6	Мазутонасосная	1	проектир.
7	Сооружение слива и приема аварийного топлива	1	проектир.
8	Нулевая емкость для приема аварийного топлива	1	проектир.
9	Резервуары для хранения аварийного топлива	2	проектир., V=200м3
10	Склад реагентов ВПУ	1	проектир.
11	Ремонтная мастерская	1	проектир.
12	Станция очистки дождевых сточных вод	1	проектир.
13	Приемный резервуар дождевых сточных вод	1	проектир.
14	Резервуар доочищенных сточных вод	1	проектир.

ЭКСПЛИКАЦИЯ ЗДАНИЙ И СООРУЖЕНИЙ

Номер на плане	Наименование	Кол.	Примечание
16	Контрольно-пропускной пункт 1	1	проектир.
17	Контрольно-пропускной пункт 2	1	проектир.
18	Дизельная электростанция	1	проектир.
19	Насосная станция пожаротушения	1	проектир.
20	Противопожарные резервуары №1,№2	2	проектир., V=500м3

Взам. инв. N°
Подп. и дата
Инв. N° подл. 1

Изм.	Кол.	Лист	N°док.	Подпись	Дата
Нач.отд.		Богомолова			
Н. контр.		Ткаченко			
Проверил		Васильева			
Разраб.		Плотникова			

4613-0-ГП

Строительство квартальной котельной в Юго-Западном жилом районе г.Талдыкорган

Генеральный план

Стадия	Лист	Листов
РП	4	

План организации рельефа, М 1:500

ТОО "КАЗАХСКИЙ САНТЕХПРОЕКТ" г Алматы

ВЕДОМОСТЬ ОБЪЁМОВ ЗЕМЛЯНЫХ МАСС

Наименование грунта	Количество, м³		Приме-чание
	Насыпь (+)	Выемка (-)	
1. Грунт планировки территории	5097*	0*	
2. Вытесненный грунт,			
в т.ч. при устройстве:		4571	
а) автодорожных покрытий		(2768)	лист 7
б) подземных частей зданий (сооружений)		(1349)	КЖ, АС
в) подземных сетей		(454)	
3. Грунт для устройства			
обвалования пожарных резервуаров	1184		
4.Поправка на уплотнение (10%)	628		
Всего пригодного грунта	6909	4571	
5. Недостаток пригодного грунта		2338**	
7. Плодородный грунт, всего, в т.ч.:		2027	Н=0,10м
а) используемый для озеленения территории	1477		Н=0,20м
б) Избыток плодородного грунта	550***		
8. Итого перерабатываемого грунта	8936	8936	

*с учетом предварительной срезки плодородного грунта
** В карьере
***В отвал

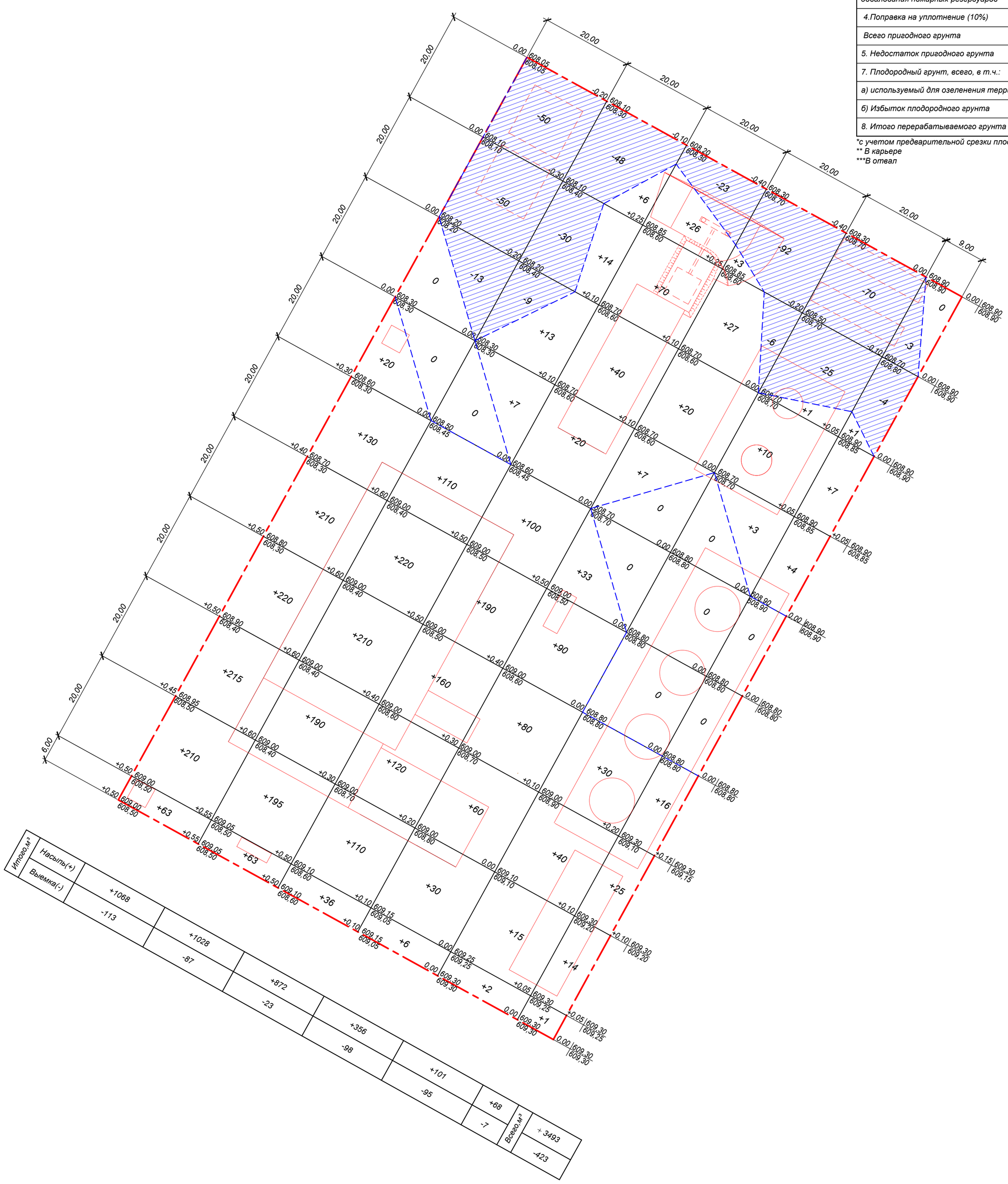

УСЛОВНЫЕ ОБОЗНАЧЕНИЯ:

+0,55 | 343,85 | +0,45 | 343,90 — объем земляных работ
343,30 | 343,45
+11 — рабочая отметка
+0,45 | 343,85 | +0,25 | 343,90 — красная отметка земли
343,40 | 343,65 — черная отметка земли

+ — насыпь

- — выемка

граница территории

граница нулевых работ

1. Общие указания приведены на листе 1.
2. Черные отметки в углах сетки квадратов получены путем интерполяции между горизонталями топографической съемки, выполненной ТОО "АникинГеодезияСервис" в 2022г.
3. В контур квадратов сетки вписан объем земляных работ в м3 со знаком (+) насыпь и (-) выемка.
4. Необходимо предусмотреть складирование и временное хранение плодородного слоя почвы, где он не будет нарушен, загрязнен, подтоплен или затоплен при производстве строительных работ.

Изм.	Кол.	Лист	N°док.	Подпись	Дата

4613-0-ГП

Строительство квартальной котельной в Юго-Западном жилом районе г.Талдыкорган

Нач.отд.	Богомолова	
Н. контр.	Ткаченко	
Проверил	Васильева	
Разраб.	Плотникова	

Генеральный план

Стадия	Лист	Листов
РП	5	

План земляных масс, М 1:500

ТОО "КАЗАХСКИЙ САНТЕХПРОЕКТ" г Алматы

Взам. инв. N°
Подп. и дата
Инв. N° подл. 1

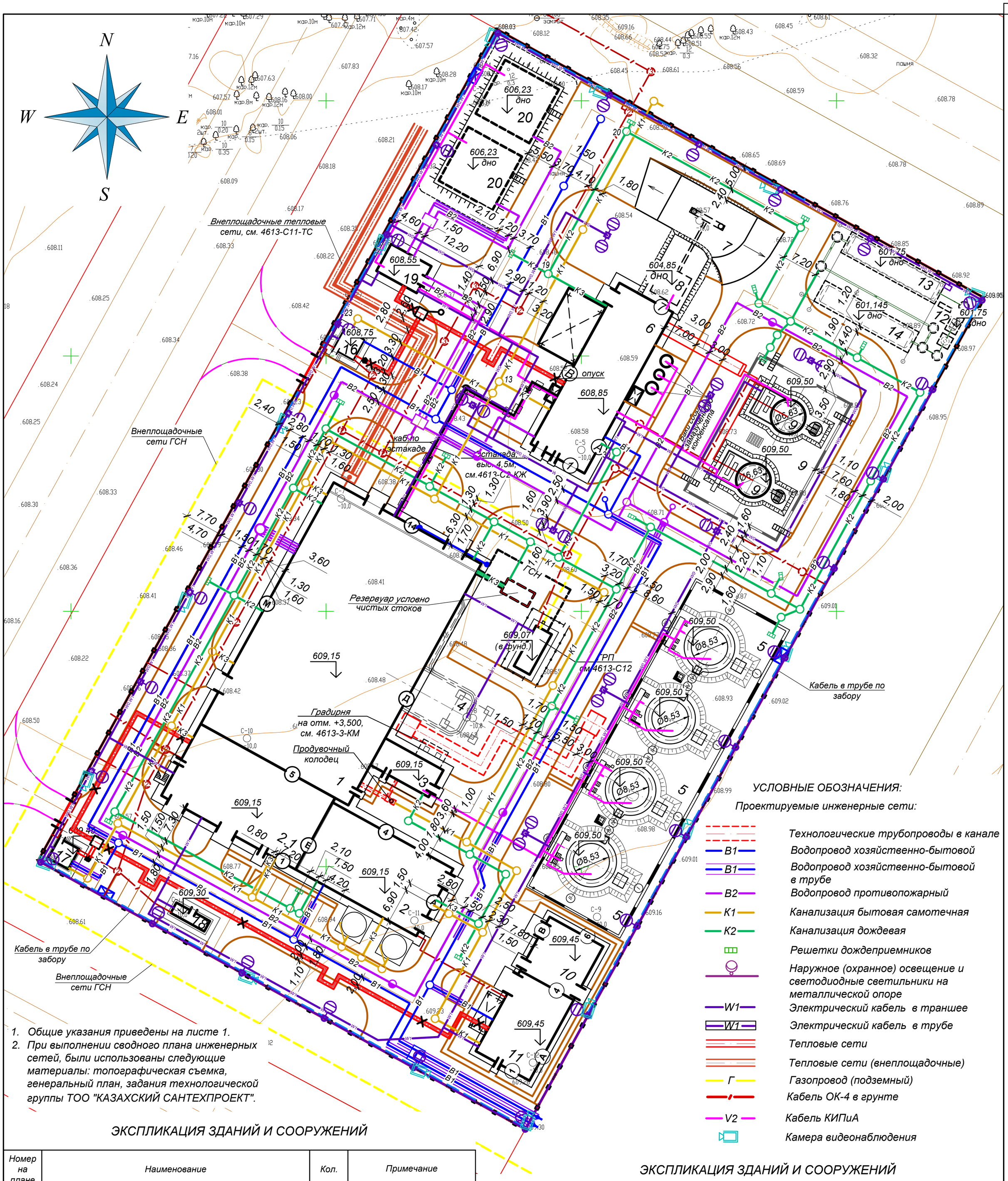

1. Общие указания приведены на листе 1.
2. При выполнении сводного плана инженерных сетей, были использованы следующие материалы: топографическая съемка, генеральный план, задания технологической группы ТОО "КАЗАХСКИЙ САНТЕХПРОЕКТ".

ЭКСПЛИКАЦИЯ ЗДАНИЙ И СООРУЖЕНИЙ

Номер на плане	Наименование	Кол.	Примечание
1	Главный корпус	1	проектир.
2	Водоподготовительная установка	1	проектир.
2.1	Административно-бытовой корпус	1	проектир.
3	Деаэраторная	1	проектир.
4	Дымовая труба	1	проектир.
5	Баки аккумуляторы	4	проектир., V=400м3
6	Мазутонасосная	1	проектир.
7	Сооружение слива и приема аварийного топлива	1	проектир.
8	Нулевая емкость для приема аварийного топлива	1	проектир.
9	Резервуары для хранения аварийного топлива	2	проектир., V=200м3
10	Склад реагентов ВПУ	1	проектир.
11	Ремонтная мастерская	1	проектир.
12	Станция очистки дождевых сточных вод	1	проектир.
13	Приемный резервуар дождевых сточных вод	1	проектир.
14	Резервуар доочищенных сточных вод	1	проектир.

ЭКСПЛИКАЦИЯ ЗДАНИЙ И СООРУЖЕНИЙ

Номер на плане	Наименование	Кол.	Примечание
16	Контрольно-пропускной пункт 1	1	проектир.
17	Контрольно-пропускной пункт 2	1	проектир.
18	Дизельная электростанция	1	проектир.
19	Насосная станция пожаротушения	1	проектир.
20	Противопожарные резервуары №1,№2	2	проектир., V=500м3

Взам. инв. N°
Подп. и дата
Инв. N° подл. 1

Изм.	Кол.	Лист	N°док.	Подпись	Дата
Нач.отд.		Богомолова			
Н. контр.		Ткаченко			
Проверил		Васильева			
Разраб.		Плотникова			

4613-0-ГП

Строительство квартальной котельной в Юго-Западном жилом районе г.Талдыкорган

Генеральный план

Стадия	Лист	Листов
РП	6	

Сводный план инженерных сетей, М 1:500

ТОО "КАЗАХСКИЙ САНТЕХПРОЕКТ" г Алматы

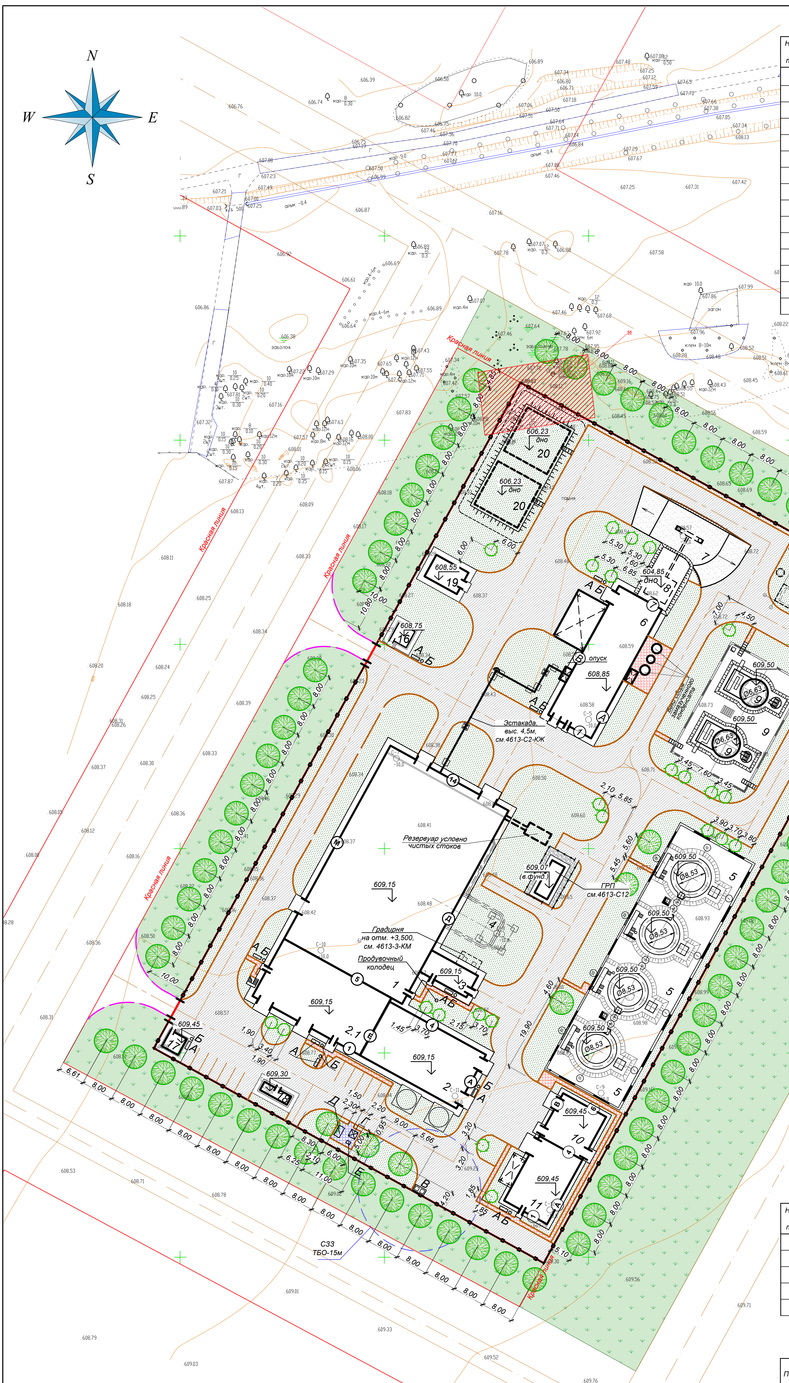

ЭКСПЛИКАЦИЯ ЗДАНИЙ И СООРУЖЕНИЙ

Номер на плане	Наименование	Кол.	Примечание
1	Главный корпус	1	проектир.
2	Водоподготовительная установка	1	проектир.
2.1	Административно-бытовой корпус	1	проектир.
3	Деаэраторная	1	проектир.
4	Дымовая труба	1	проектир.
5	Баки аккумуляторы	4	проектир., V=400м3
6	Мазутонасосная	1	проектир.
7	Сооружение слива и приема аварийного топлива	1	проектир.
8	Нулевая емкость для приема аварийного топлива	1	проектир.
9	Резервуары для хранения аварийного топлива	2	проектир., V=200м3
10	Склад реагентов ВПУ	1	проектир.
11	Ремонтная мастерская	1	проектир.
12	Станция очистки дождевых сточных вод	1	проектир.
13	Приемный резервуар дождевых сточных вод	1	проектир.
14	Резервуар доочищенных сточных вод	1	проектир.

ЭКСПЛИКАЦИЯ ЗДАНИЙ И СООРУЖЕНИЙ

Номер на плане	Наименование	Кол.	Примечание
16	Контрольно-пропускной пункт 1	1	проектир.
17	Контрольно-пропускной пункт 2	1	проектир.
18	Дизельная электростанция	1	проектир.
19	Насосная станция пожаротушения	1	проектир.
20	Противопожарные резервуары №1,№2	2	проектир., V=500м3

ВЕДОМОСТЬ ЭЛЕМЕНТОВ ОЗЕЛЕНЕНИЯ

Поз.	Усл. обозн.	Наименование породы или вида насаждений	Воз-раст лет	Кол.	Примечание
1		Газон (травосмесь - мятлик луговой, овсяница красная,полевица обыкновенная) в границе проектирования		6477,18	Семена трав (40г./м²), С добавлением раст. земли 20см, м²
2		Газон (за границей проектирования)		17194,42	Семена трав (40г./м²), С добавлением раст. земли 20см, м²
3		Деревья лиственных пород (в границе проектирования)	5 - 8	6	с комом 0,5х0,5х0,4, шт.
4		Деревья лиственных пород (за границей проектирования)	5 - 8	72	с комом 0,5х0,5х0,4, шт.
5		Кустарник рядовой	5 - 8	26	с комом 0,5х0,5х0,4, шт.

ВЕДОМОСТЬ ТРОТУАРОВ, ДОРОЖЕК И ПЛОЩАДОК

Поз.	Наименование	Тип	Площадь покрытия,м²	Примечание
1	Автомобильные проезды с бордюром из бортового камня БР 100.30.15, L=1337,0м, в том числе :	1	6278,70	общ. площадь, общ. длина борд., 10% на уклоны для бордюров
	- Автомобильные проезды с бордюром	1	6090,10	
	- Стоянка на 13 машино-мест	1	188,60	
2	Тротуарное покрытие с бордюром из бортового камня БР 100.20.8, L=377,0м в том числе :	2	301,30	
	- Тротуары	2	270,20	
	- Покрытие площадки для отдыха и занятий спортом	2	31,10	
3	Автомобильные проезды с бордюром из бортового камня БР 100.30.15, L=110,0м (за границей участка проектирования)	1	321,60	общ. площадь, общ. длина борд., 10% на уклоны для бордюров
4	Площадка для слива и приема мазута (ц/б)	5	317,80	
5	Площадка ГРП	4	44,20	
6	Отмостка	3	338,20	

ВЕДОМОСТЬ МАЛЫХ АРХИТЕКТУРНЫХ ФОРМ

Номер по ГП	Обозначение	Наименование	Кол.	Примечание
А		- Скамья антивандальная (код 8601-0302-0306)	10	УСН РК 8.02-03-2023
Б		- Урна для мусора "Сатурн" (код 8601-0303-0204)	10	УСН РК 8.02-03-2023
В		Площадка ТБО : - Навес для мусорных контейнеров (на 2шт) из профнастила (код 8601-0307-0107)	1	УСН РК 8.02-03-2023
		Площадка для отдыха и занятий спортом		
Г		Беседка летняя с крышей из поликарбоната (код 8601-0106-0303)	1	УСН РК 8.02-03-2023
Д		Теннисный стол без сетки (код 8601-0208-0101)	1	УСН РК 8.02-03-2023
Е		Тренажер "Гиря верхняя" (код 8601-0216-0105)	1	УСН РК 8.02-03-2023

ОБЪЕМЫ РАБОТ ПО СОДЕРЖАНИЮ И ЗАЩИТЕ ЗЕЛЕНЫХ НАСАЖДЕНИЙ НА ТЕРРИТОРИИ СТРОИТЕЛЬСТВА

(согласно "Материалам инвентаризации и лесопатологическое обследования зеленых насаждений" 2023г.)

Поз.	Наименование	ед. изм.	Кол-во	Примечание
1	Вынужденный снос деревьев, в том числе: - на территории площадки строительства - 40шт. - за пределами площадки стр-ва (на участках внешних сетей) - 189шт.	шт	229	средний Ø ствола 16см, ком земли 1,5х1,5х1,5(h)
2	Компенсационное восстановление (за пределами площадки стр-ва): в десятикратном размере в специально отведенном месте, определяемом Акиматом.	шт	2290	

1. Общие указания приведены на листе 1.
2. Разбивку зданий и сооружений производить от закоординированных точек в соответствии с чертежом.
3. Конструкция покрытия проезда принята в соответствии СН РК 3.03-01-2013 «Автомобильные дороги» как для дорог промышленных и складских районов III категории.
4. Озеленение требуется выполнить в соответствии с "Правилами содержания и защиты зеленых насаждений в Алматы; 2023г.".
5. Не допускается использовать для озеленения территории лиственные породы деревьев и кустарников, выделяющие при цветении хлопья, волокнистые вещества или опушенные семена (п.7.3.9 СН РК 2.02-03-2023).
6. Количество деревьев под вынужденный снос учтено в разделе ПП.
7. Объемы работ по отмосткам зданий учтены в разделах АР, АС и КЖ.

Покрытие автомобильных проездов, тип 1

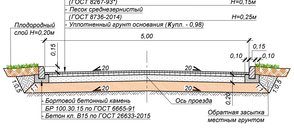

Покрытие тротуаров, покрытие площадки для отдыха и занятий спортом, тип 2

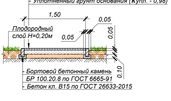

Конструкция отмостки, тип 3 (см. разделы АР и КЖ)

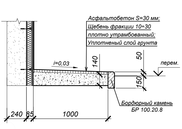

Покрытие площадки ГРП (см.4613-С12), тип 4

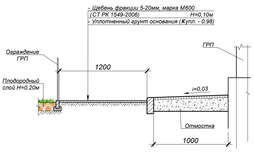

Покрытие площадки для слива и приема мазута (экспл.номер 7), тип 5

-Цементобетон М400 МРЗ-130	Н = 0,20м
-Песок обработанный битумом	Н = 0,03м
-Щебень фракционированный с заклинкой	Н = 0,10м
-Гравийно-песчаная смесь	Н = 0,15м
-Уплотненный грунт	

УСЛОВНЫЕ ОБОЗНАЧЕНИЯ:

- Граница территории
- Ограждение территории
- Автомобильный проезд с бордюром
- Автомобильный проезд с бордюром за границей проектирования
- Газон (в границе проектирования)
- Газон (за границей проектирования)
- Тротуары
- Площадка для отдыха и занятий спортом
- Покрытие площадки для слива и приема мазута
- Покрытие площадки ГРП
- Деревья лиственных пород
- Кустарники
- Скамья и урна
- Куртины, живые изгороди попадающие под снос при строительстве

Изм.	Кол.	Лист	N°док.	Подпись	Дата	4613-0-ГП		
						Строительство квартальной котельной в Юго-Западном жилом районе в.Талдыкоран		
Нач.отд.			Богомолов			Генеральный план	Стадия	Лист	Листов
Н. контр.			Ткаченко				РП	7	
Проверил			Васильева			План благоустройства и озеленения территории, М 1:500	ТОО "КАЗАХСКИЙ САНТЕХПРОЕКТ" в Алматы	
Разраб.			Тлоптикова					

Инв. N° подл. | Подп. и дата | Взам. инв. N°
1

Спецификация элементов к схеме, расположенной на листе

Поз.	Обозначение	Наименование	Кол.	Масса ед. кг	примечание
ОГ-1	4613-0-ГП-10	Ограждение ж/б ОГ-1	578,3	п.м	без учета ворот
ВМ	4613-0-ГП-11	Ворота распашные ВМ	2	-	
КМ	4613-0-ГП-11	Калитка КМ	2	-	
Фм-2	4613-0-ГП-12	Фундамент Фм-2 под ж/б ограждение и светильник охранного освещения	14	-	

Схема ограждения территории, М 1:500

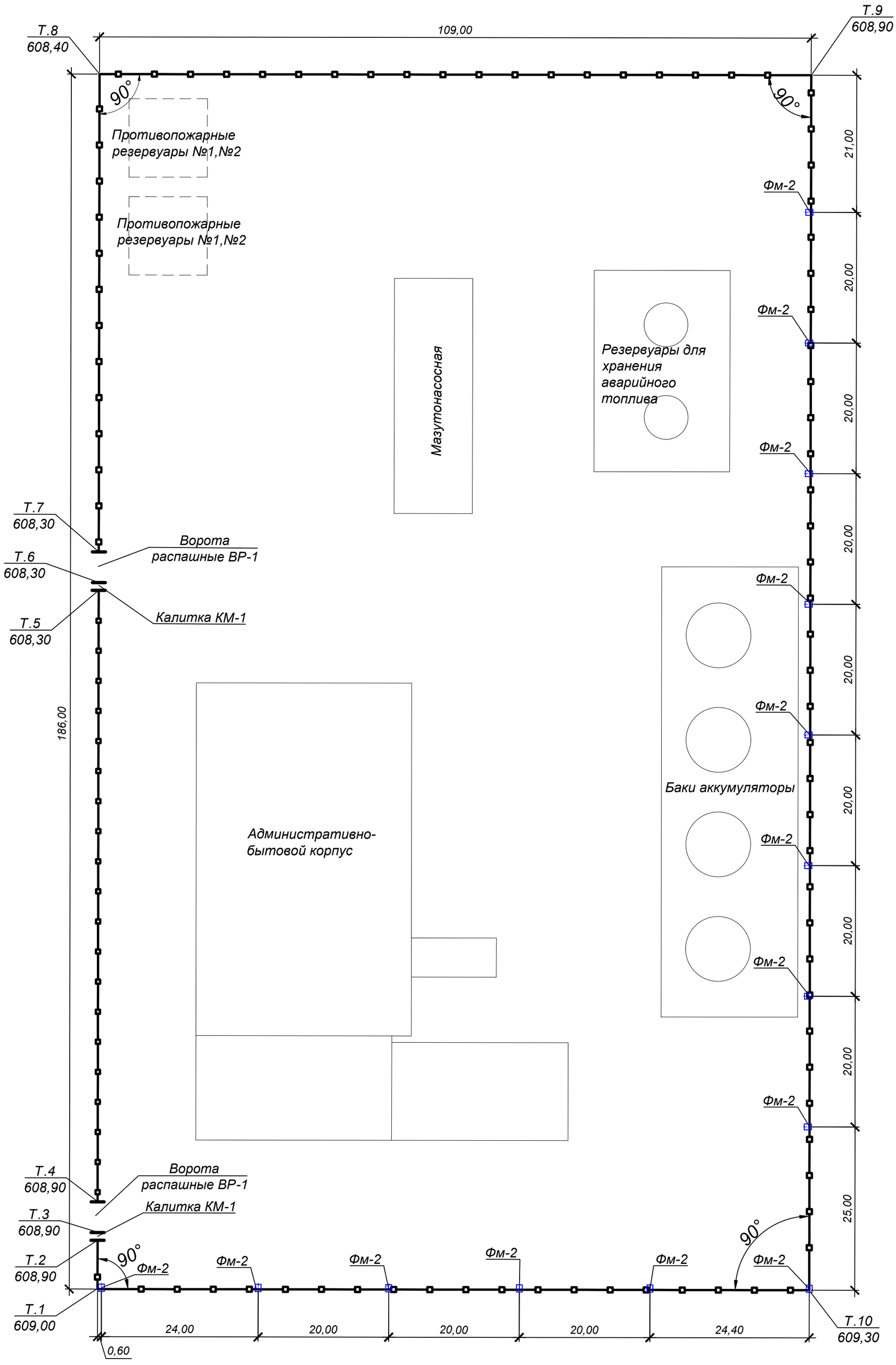

Ведомость координат ограждения

№ точки	Координаты	
	X	Y
Т1	23601.20	17093.60
Т2	23607.70	17097.20
Т3	23608.70	17097.80
Т4	23612.90	17100.00
Т5	23694.80	17145.20
Т6	23695.90	17145.80
Т7	23700.00	17148.00
Т8	23764.10	17183.30
Т9	23711.50	17278.80
Т10	23548.60	17189.00

Схема функционального зонирования площадки котельной, М 1:2000

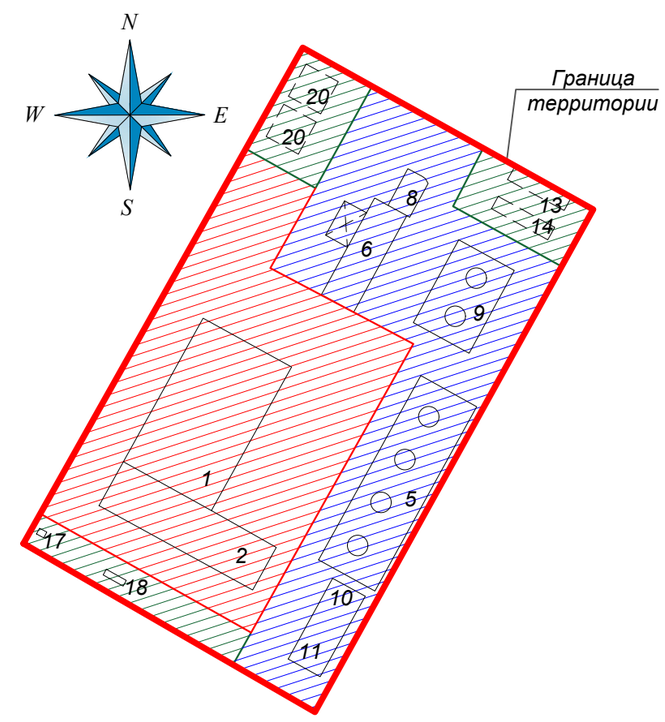

УСЛОВНЫЕ ОБОЗНАЧЕНИЯ:

- производственная зона, включая зоны исследовательского назначения и опытных производств
- подсобная зона
- складская зона

1. Общие указания и данные о грунтовых условиях см. л.ГП-1, ГП-1.1.
2. Продольный профиль по ограждению см. л. ГП-9.
3. Работать совместно с л. ГП - 9, 10, 11, 12.
4. Граница территории котельной закоординирована. Система координат - местная.
5. Сварку арматурных каркасов и сеток производить электродами Э-42А по СП РК5.03-107-2013 в соответствии с требованиями ГОСТ 10922-2012 и ГОСТ 14098-2014.
6. Все боковые поверхности ж/бетонных и бетонных конструкций, соприкасающиеся с грунтом, обмазать горячим битумом за 2 раза по грунтовке на основе битума БН 90/10.
5. Все арматурные стержни ж/бетонных конструкций соединять вязальной проволокой во всех пересечениях или на сварке электродами Э42А по ГОСТ 9467-75* в соответствии с требованиями ГОСТ 14098-2014.
6. Защитный слой бетона рабочей арматуры, кроме оговоренного, должен быть не менее 25мм.
7. Обратную засыпку производить местным непучинистым суглинистым грунтом с послойным уплотнением слоями по 20-30 см. (Ку=0,95).

Взам. инв. N°	Подп. и дата	Инв. N° подл.
		1

Изм.	Кол.	Лист	N°док.	Подпись	Дата
Нач.отд.		Богомолова			
Н. контр.		Ткаченко			
Проверил		Васильева			
Разраб.		Плотникова			

4613-0-ГП

Строительство квартальной котельной в Юго-Западном жилом районе г.Талдыкорган

Генеральный план	Стадия	Лист	Листов
	РП	8	

Схема ограждения территории, М 1:500

ТОО "КАЗАХСКИЙ САНТЕХПРОЕКТ" г Алматы

СПЕЦИФИКАЦИЯ ЭЛЕМЕНТОВ К СХЕМАМ, РАСПОЛОЖЕННЫМ НА ДАННОМ ЛИСТЕ

Марка поз.	Обозначение	Наименование	Кол. шт.	Масса ед.кг	Примеч.
П6ВК	4613-0-ГП-10	Панель П6ВК	143	—	
Ф-1к	4613-0-ГП-10	Фундамент Ф-1к	135	—	
Фм-1	4613-0-ГП-11	Фундамент Фм-1	6	—	
Фм-2	4613-0-ГП-12	Фундамент Фм-2	14	—	
С-1	данный лист	Противоподкопная сетка С - 1	143	48,0	
ВМ	4613-0-ГП-11	Ворота распашные ВМ	2	—	
КМ	4613-0-ГП-11	Калитка КМ	2	—	
		Противоподкопная сетка С - 1	1		
Поз.1	ГОСТ 34028-2016	Арматура Ø18А240, L= 500мм	30	1,0	
Поз.2	ГОСТ 34028-2016	Арматура Ø18А240, L= 3000мм	3	6,0	

Продольный профиль по ж/б ограждению ОГ-1, от точки Т2 до точки Т9 (вид со стороны площадки)

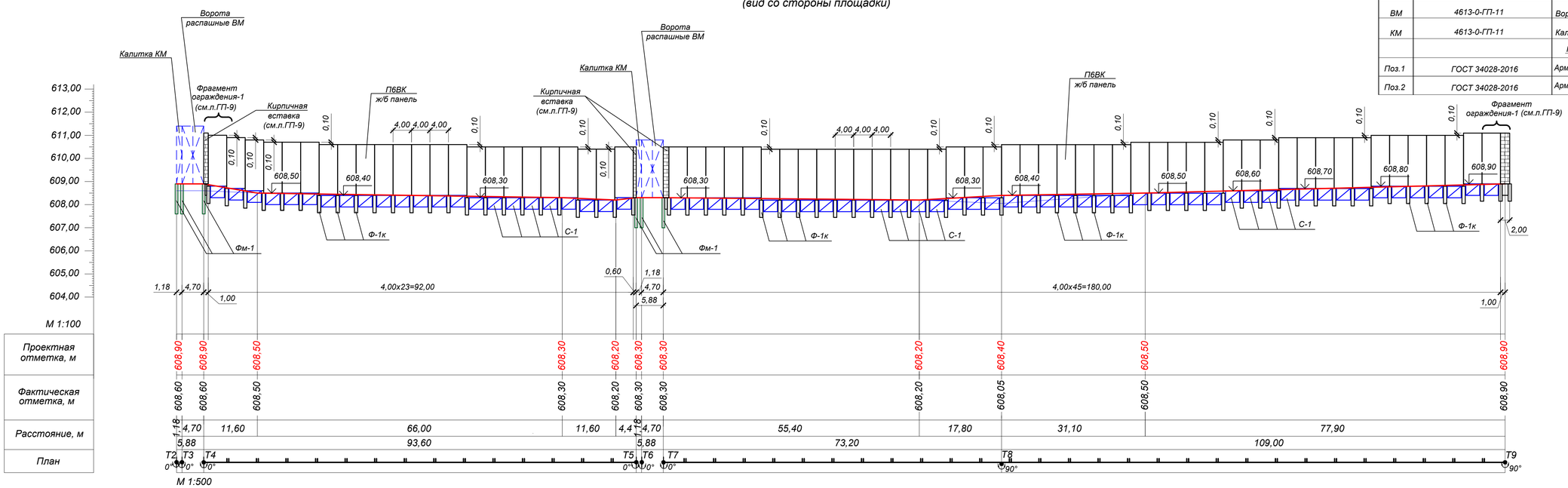

Продольный профиль по ж/б ограждению ОГ-1, от точки Т9 до точки Т2 (вид со стороны площадки)

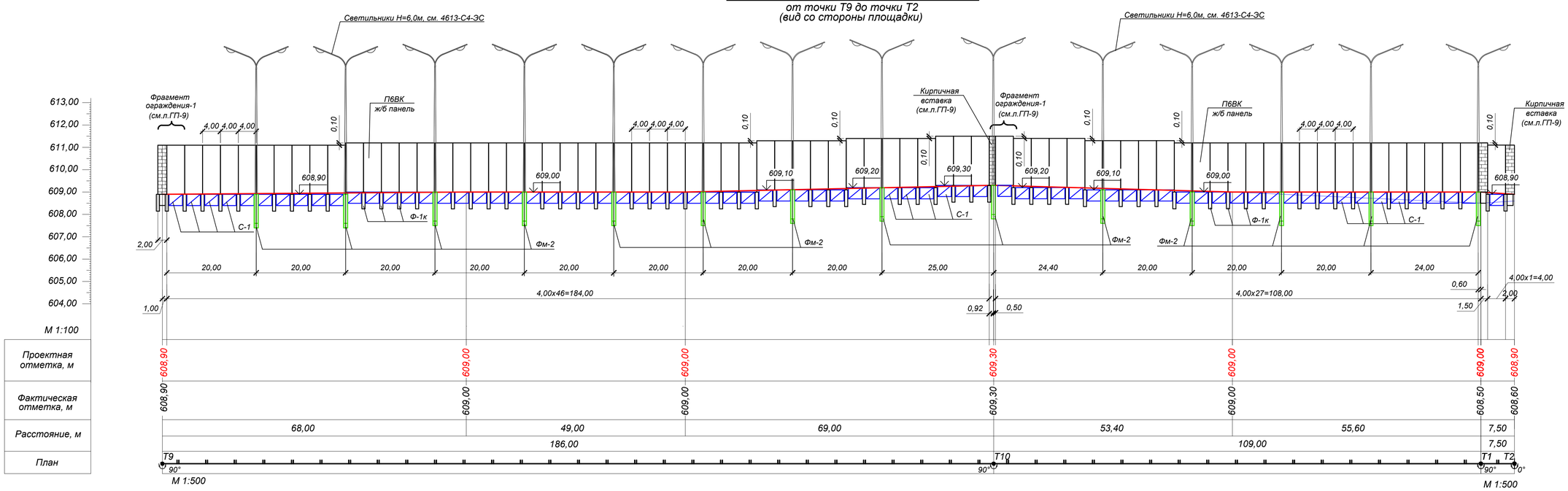

Противоподкопная сетка С - 1

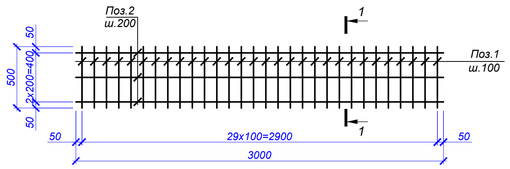

1 - 1

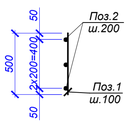

УСЛОВНЫЕ ОБОЗНАЧЕНИЯ:

- Уровень земли проектный
- Уровень земли фактический

1. Общие указания см. л. ГП-1.
2. Работать совместно с листом ГП-8.
3. Проволока колючая и камеры видеонаблюдения условно не показаны.
4. Арматурный каркас сетки С-1 изготавливать в соответствии с ГОСТ 10922-2012.
5. Противоподкопную сетку С-1 до установки на место очистить от окислов и ржавчины, обмазать шпатлевкой ЭП-0010 за 2 раза по 1-му слою грунтовки ЭП-0010 (в 3 слоя, общей толщиной 0,25мкм).

Изм.	Кол.	Лист	N"док.	Подпись	Дата	4613-0-ГП		
						Строительство квартальной котельной в Юго-Западном жилом районе г.Талдыкорган		
						Генеральный план	Стадия: РП	Лист: 9 / Листов:
Нач.отд.		Богомолова				Продольный профиль по железобетонному ограждению ОГ-1. Противоподкопная сетка С - 1	ТОО "КАЗАХСКИЙ САНТЕХПРОЕКТ" г Алматы	
Н. контр.		Ткаченко						
Проверил		Васильева						
Разраб.		Плотникова						

Взам. инв. N° | Подп. и дата | Инв. N° подл. 1

Фрагмент ограждения-1 (л.ГП-9)

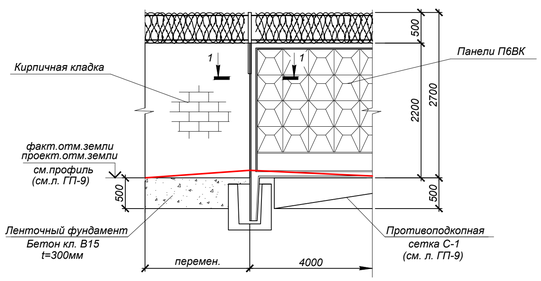

Фрагмент ограждения-2 (л.ГП-9)

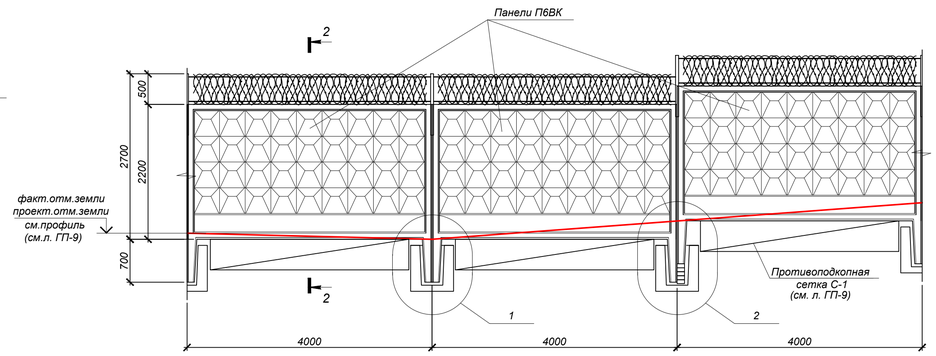

2 - 2

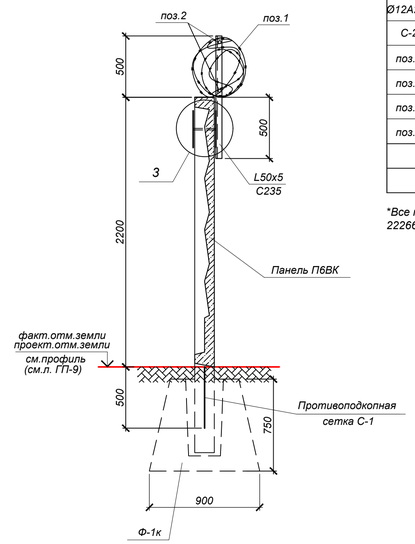

СПЕЦИФИКАЦИЯ ЭЛЕМЕНТОВ К СХЕМЕ РАСПОЛОЖЕННОЙ НА ЛИСТЕ

Марка поз.	Обозначение	Наименование	Кол. шт.	Масса ед.кг	Примеч.
		Ограждение железобетонное ОГ-1	578,3 п.м.		
П6ВК	Серия 3.017-3, в. 1	Панель П6ВК	143	2100	0,84м^3
Ф-1к	Серия 3.017-3, в. 1	Фундамент Ф-1к	135	825	0,33м^3
L50x5	ГОСТ 8509-93	Сталь прокатная угловая, L50x5, L= 1000мм	153	3,17	
- 10	ГОСТ 19903-2015	Сталь листовая горячекатанная -t= 10, 200x300	306	4,71	
Ø12А240	ГОСТ 5781-82*	Сталь арматурная Ø12А240, L= 150мм	306	0,14	
С-2	ГОСТ 6727-80	Сетка С-2 L=1000мм	62	0,33	п.м.
поз.1	ТОО "Специальная металлургия"	Колючая проволока Ø500 L=10,0м /62 витка	579	0,70	п.м.
поз.2	ГОСТ 6727-80	Проволока Ø5ВрI	1158	0,144	п.м.
поз.3	ГОСТ 6727-80	Скрутка Ø5ВрI, L=700мм	66	0,11	
поз.4	ГОСТ 2591-2006	Ёрш □ 10x10, L=210мм	66	0,16	
	ГОСТ 530-2012	Кирпич КР-р-по 250*120*65/ /1Нф/100/2,0/50/ГОСТ 530-2012	2,8		м^3
	Ленточный фундамент	Бетон кл. С12/15 (В15, W4, F50)	0,7		м^3

*Все подземные конструкции готовить из бетона на сульфатостойком цементе по ГОСТ 22266-2013 СТ РК ЕН 206-2017

1

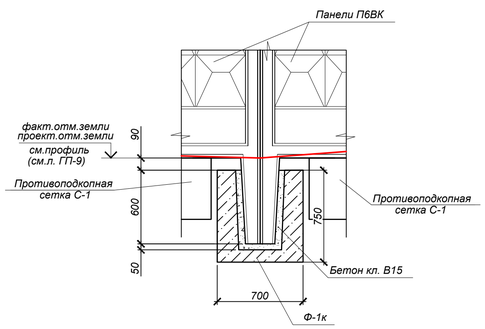

2

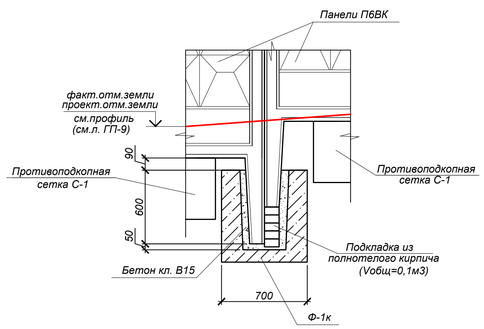

3

а - а

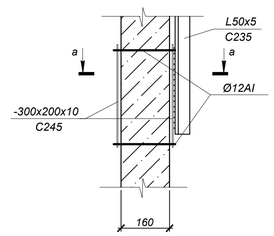

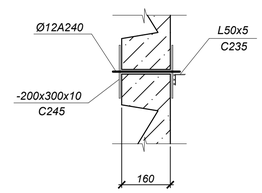

1 - 1

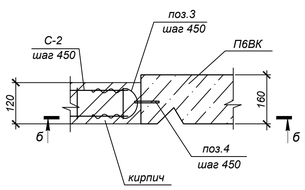

б - б

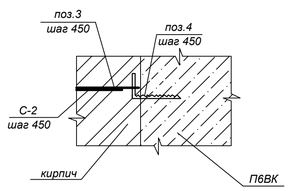

Поз.4

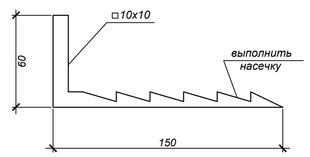

1. Общие указания и данные о грунтовых условиях см. л. ГП-1 и ГП-1.1.
2. Работать совместно с листами ГП-8,9,11,12.
3. Ограждение территории насосной выполнено в соответствии с "Требованиями по инженерно-технической укрепленности объектов, подлежащих государственной охране", утвержденных в 2011 году Правительством Республики Казахстан.
4. Кирпичные вставки толщиной 120мм выполнить из кирпича КР-р-по 250*120*65/1НФ/100/2,0/50/ГОСТ 530-2012 на цементном растворе М50 с армированием в горизонтальных швах сетками С-2 2Ø5ВрI с шагом поперечных стержней 250мм. Шаг сеток по высоте 450мм. Кладку крепить к ж/б элементами ограждения по сечению 1-1 при помощи ершей.
5. Кирпичные вставки ограждения оштукатурить по сетке с двух сторон с последующей окраской водостойкими составами (перхлорвиниловыми) светлых тонов (S=22,7x2=45,4м2).
6. Панели П6ВК покрыть водостойкими составами (перхлорвиниловыми) светлых тонов с двух сторон (S=1258,4x2=2516,8м2).
7. Уголок L50x5 приварить к пластине -300x200x10.
8. Площадь обмазки боковых поверхностей фундамента горячим битумом $S_{покр}$=2,0м^2(на 1 фундамент).
9. В основании фундаментов под ограждение грунты до устройства фундаментов уплотнить тяжелыми трамбовками на глубину 1м, ширина уплотняемой части 1,5м (Ку=0,95).
10. Объем земляных работ (по всему огражд. без учета ворот и ф-тов Фм-2):
    -Объем выемки грунта 680,9м^3;
    -Объем грунта обратной засыпки 637,9м^3.

Изм.	Кол.	Лист	N°док.	Подпись	Дата	4613-0-ГП		
						Строительство квартальной котельной в Юго-Западном жилом районе г.Талдыкорган		
Нач.отд.		Богомолова				Генеральный план	Стадия: РП	Лист: 10 / Листов:
Н. контр.		Ткаченко						
Проверил		Васильева				Ограждение железобетонное ОГ-1. Фрагмент ограждения-1. Фрагмент ограждения-2.	ТОО "КАЗАХСКИЙ САНТЕХПРОЕКТ" г Алматы	
Разраб.		Плотникова						

Взам. инв. N° | Подп. и дата | Инв. N° подл. 1

Ворота распашные ВМ

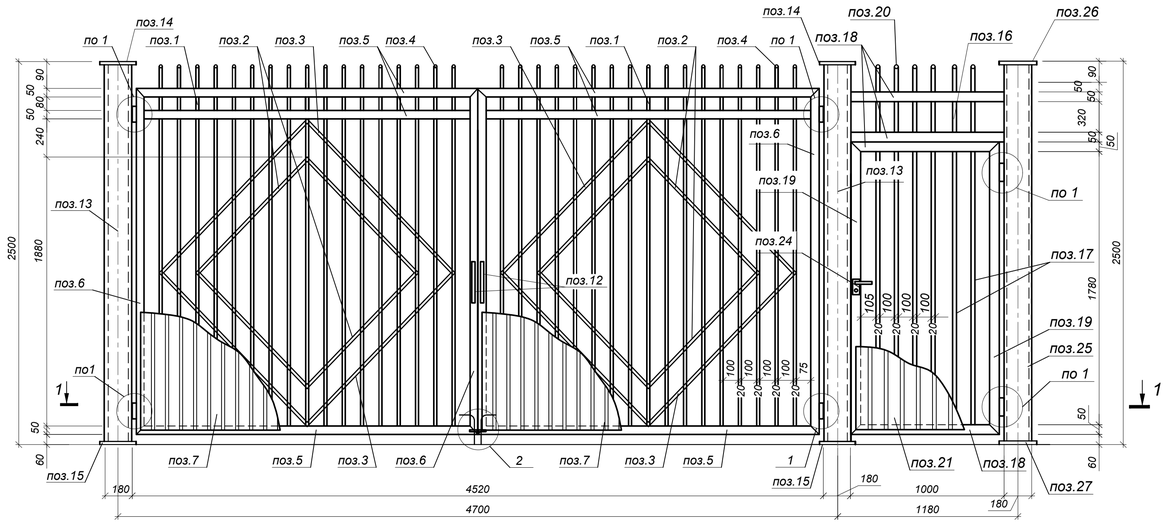

Калитка КМ

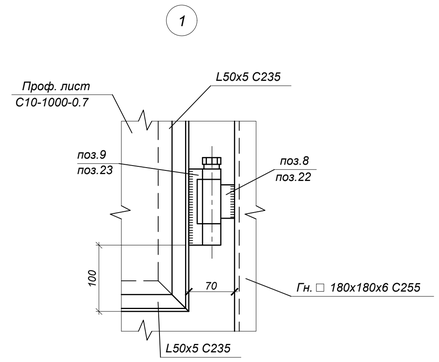

1 - 1

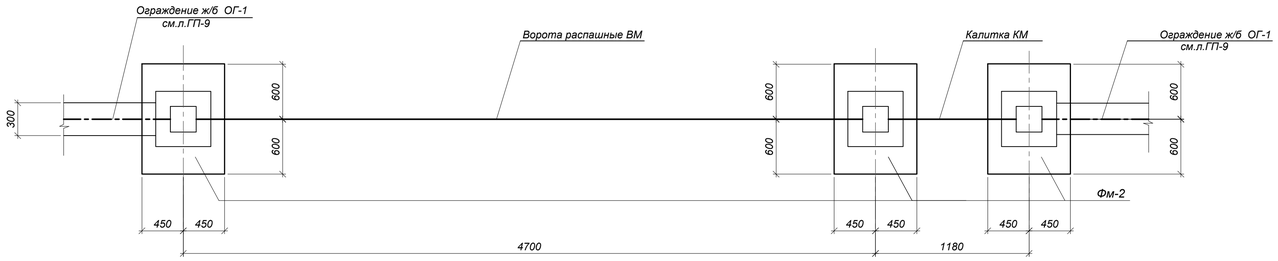

Фм-1

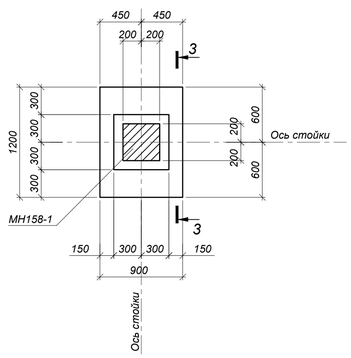

3 - 3

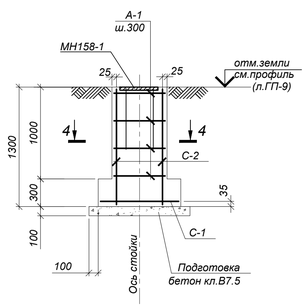

4 - 4

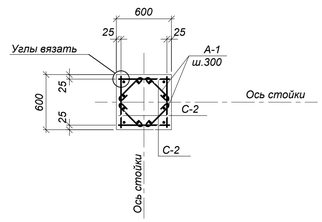

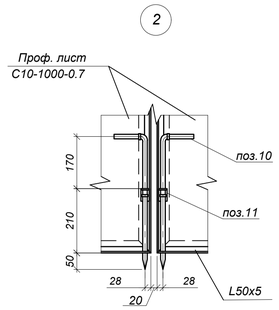

СПЕЦИФИКАЦИЯ ЭЛЕМЕНТОВ К СХЕМЕ РАСПОЛОЖЕННОЙ НА ЛИСТЕ

Марка поз.	Обозначение	Наименование	Кол. шт.	Масса ед.кг	Примеч.
		Ворота распашные ВМ	1		
поз.1	ГОСТ 8639-82	Труба стальная квадратная ⌖ 20х20х2 L=2420мм	34	2,60	88,40
поз.2	ГОСТ 8639-82	Труба стальная квадратная ⌖ 20х20х2 L=1105мм	8	1,53	12,24
поз.3	ГОСТ 8639-82	Труба стальная квадратная ⌖ 20х20х2 L=1445мм	8	1,86	14,88
поз.4	ГОСТ 19903-74*	Сталь листовая горячекатаная t= 2 С235 20х63	34	0,02	0,68
поз.5	ГОСТ 8509-93	Сталь прокатная угловая L50х5 С235 L=2260мм	6	8,52	51,11
поз.6	ГОСТ 8509-93	Сталь прокатная угловая L50х5 С235 L=2350мм	4	8,86	35,44
поз.7	СТ РК EN 508-1-2012	Проф. лист С10-1000-0.7 L=2210мм	4,2	14,37	57,48 (см.п.п.13,14)
поз.8	Серия 3.017-3 в.5	Полупетля	4	0,54	2,16
поз.9	Серия 3.017-3 в.5	Полупетля	4	0,94	3,76
поз.10	Серия 3.017-3 в.5	Шпингалет	2	0,75	1,5
поз.11	Серия 3.017-3 в.5	Шплинт	2	0,54	1,08
поз.12	Серия 3.017-3 в.5	Ручка	2	0,42	0,84
поз.13	ГОСТ 30245-2003	Стойка звена Гн. □ 180х180х6 С255 L=2488мм	2	81,56	163,12
поз.14	ГОСТ 19903-2015	Сталь листовая горячекатаная t=4 С235 200х200	2	1,26	2,52
поз.15	ГОСТ 19903-2015	Сталь листовая горячекатаная t=8 С245 280х280	2	4,92	9,84
		Итого на одни ворота:			445,05
		Калитка КМ	1		
поз.16	ГОСТ 8639-82	Труба стальная квадратная ⌖ 20х20х2 L=550мм	6	0,59	3,54
поз.17	ГОСТ 8639-82	Труба стальная квадратная ⌖ 20х20х2 L=1880мм	6	5,9	35,4
поз.18	ГОСТ 8509-93	Сталь прокатная угловая равноп. L50х5 С235 L=1000мм	4	3,77	15,08
поз.19	ГОСТ 8509-93	Сталь прокатная угловая равноп. L50х5 С235 L=1880мм	2	7,09	14,18
поз.20	ГОСТ 19903-74*	Сталь листовая горячекатаная t= 2 С235 20х63	6	0,02	0,12
поз.21	СТ РК EN 508-1-2012	Проф. лист С10-1000-0.7 L=1880мм	1	12,22	12,22 (см.п.п.13,14)
поз.22	Серия 3.017-3 в.5	Полупетля	2	0,54	1,08
поз.23	Серия 3.017-3 в.5	Полупетля	2	0,94	1,88
поз.24	ГОСТ 5089-97	Замки врезные цилиндровые с защелкой и фалевыми ручками ЗВ4-2 МЦ1-5 РФ4	1	2,3	2,3
поз.25	ТУ 36-2287-80	Стойка звена Гн. □ 180х180х6 С255 L=2488мм	1	81,56	81,56
поз.26	ГОСТ 19903-74*	Сталь листовая горячекатаная t=4 С235 200х200	1	1,26	1,26
поз.27	ГОСТ 19903-74*	Сталь листовая горячекатаная t=8 С245 280х280	1	4,92	4,92
		Итого на калитку:			173,54
Фм-1	Данный лист	Фундамент Фм-1	3	-	
		Фундамент Фм-1	1		
МН158-1	Серия 1.400-15 в.1	Изделие закладное МН158-1	1	23,9	
С-1	ГОСТ 23279-2012	Сетка 2С 12S400-200 / 12S400-200 85х115	1	9,63	
С-2	ГОСТ 23279-2012	Сетка 2С 12S400-200 / 12S400-200 55х115	4	5,99	
А-1	ГОСТ 34028-2016	Арматура Ø 8S240, L=500	20	0,20	
		Бетон кл. С12/15 (В15*, W4, F75)	0,7		м3
	подготовка	Бетон кл. С8/10 (В7.5*)	0,2		м3

*Все подземные конструкции готовить из бетона на сульфатостойком цементе по ГОСТ 22266-2013 СТ РК ЕН 206-2017

6. Окраску металлоконструкций ограждения производить по предварительно обезжиренной и очищенной от окислов поверхности двумя слоями эмали ПФ115 (ГОСТ 6465-76) по одному слою грунтовки ГФ-021 (ГОСТ 25129-2020).
7. Окраска стоек и прутьев предусмотрена черной краской.
8. Стойки ворот и калитки приварить к закладным МН158-1.
9. Закладное изделие МН158-1 в ведомость расхода стали не включено.
10. Проф. лист (поз. 7, 21) поставлять с полимерным покрытием светлых тонов, нанесенным в заводских условиях.
11. Проф. лист крепить к горизонтальным элементам ворот и калитки (поз.5 и 18) самонарезающими болтами через волну.
12. Объем земляных работ (на одни ворота):
    -Объем выемки грунта 21,15м^3.
    -Объем обратной засыпки 9,3м^3.

Ведомость расхода стали на один элемент, кг

Марка элемента	Изделия арматурные							
	Арм.класса							
	А400			А240				Итого
	ГОСТ 34028-2016							
	Ø12				Ø8			
Фм-1	33.6				4.0			37.6

Ведомость деталей

Поз.	Эскиз
А240	300; 100; 100

1. Общие указания и данные о грунтовых условиях см. л. ГП-1.1.
2. Схему расположения ворот и калитки см. л. ГП-8.
3. Грунты до устройства фундаментов уплотнить пневмо-трамбовками на глубину 0,5м, с размерами уплотняемой части в плане 1,5х1,5м.
4. Стойки ворот ВР-1 приварить к закладным МН158-1.
5. Площадь обмазки боковых поверхностей фундаментов горячим битумом $S_{покр}$=16,0м^2(на одни ворота).

Изм.	Кол.	Лист	N°док.	Подпись	Дата	4613-0-ГП		
						Строительство квартальной котельной в Юго-Западном жилом районе г.Талдыкорган		
Нач.отд.		Богомолова				Генеральный план	Стадия: РП	Лист: 11 / Листов:
Н. контр.		Ткаченко						
Проверил		Васильева				Ворота распашные ВМ и калитка КМ. Фундамент Фм-1	ТОО "КАЗАХСКИЙ САНТЕХПРОЕКТ" г Алматы	
Разраб.		Плотникова						

Взам. инв. N° | Подп. и дата | Инв. N° подл. 1

Фм-2
(общий вид)

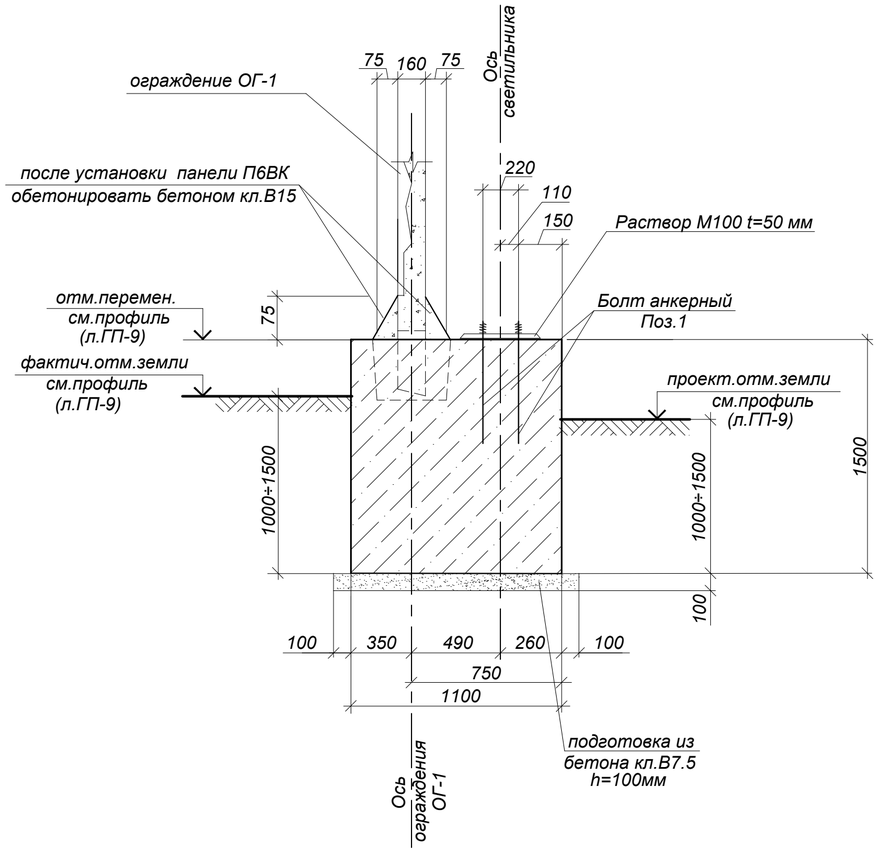

1 - 1

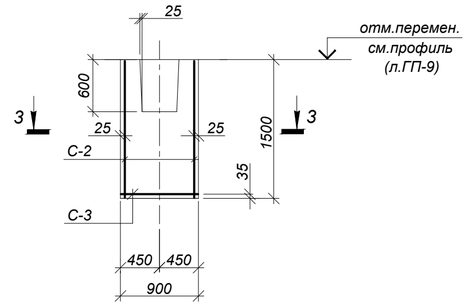

3 - 3

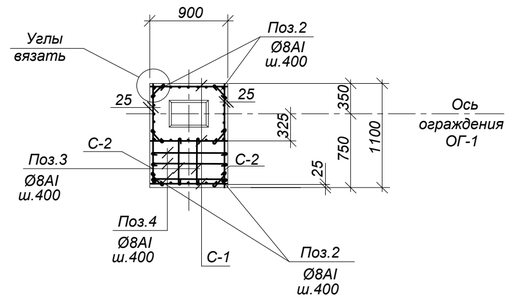

СПЕЦИФИКАЦИЯ ЭЛЕМЕНТОВ К СХЕМЕ РАСПОЛОЖЕННОЙ НА ЛИСТЕ

Марка	Обозначение	Наименование	Кол.	Масса ед.,кг.	Примеч.
		Фм-2	1		
Поз.1	ГОСТ 24379.1-80	Болт анкерный 5.М30х1000	4	6,77	
Поз.2	ГОСТ 34028-2016	Ар-ра Ø8S240, L=500мм	24	0,2	
Поз.3	ГОСТ 34028-2016	Ар-ра Ø8S240, L=750мм	8	0,3	
Поз.4	ГОСТ 34028-2016	Ар-ра Ø8S240, L=1050мм	8	0,41	
С-1	ГОСТ 23279-85	Сетка 2С $\frac{12S400\text{-}200}{12S400\text{-}200}$ 85х145 $\frac{25}{25}$	3	12,47	
С-2	то же	Сетка 2С $\frac{12S400\text{-}200}{12S400\text{-}200}$ 105х145 $\frac{25}{75}$	2	15,89	
С-3	то же	Сетка 2С $\frac{12S400\text{-}200}{12S400\text{-}200}$ 85х105 $\frac{25}{25}$	1	9,19	
		Бетон кл. С12/15 (В15*, W4, F75)		1,49	м3
	подготовка	Бетон кл. С8/10 (В7.5*)		0,15	м3

*Все подземные конструкции готовить из бетона на сульфатостойком цементе по ГОСТ 22266-2013 СТ РК ЕН 206-2017

ВЕДОМОСТЬ РАСХОДА СТАЛИ НА ОДИН ЭЛЕМЕНТ, КГ

Марка элемента	Изделия арматурные					Изделия закладные					Общий расход
	Арм.класса				Итого	Болты в сборе		Стальная труба		Итого	
	А240		А400			С235		С235			
	ГОСТ 34028-2016					ГОСТ 24379.1-80		ГОСТ 10704-76			
	—	Ø8	Ø12	Ø8		5.М30	—	—			
Фм-2	—	10.48	83.31	—	93.79	27.08	—	—	—	27.08	120.87

Фм-2

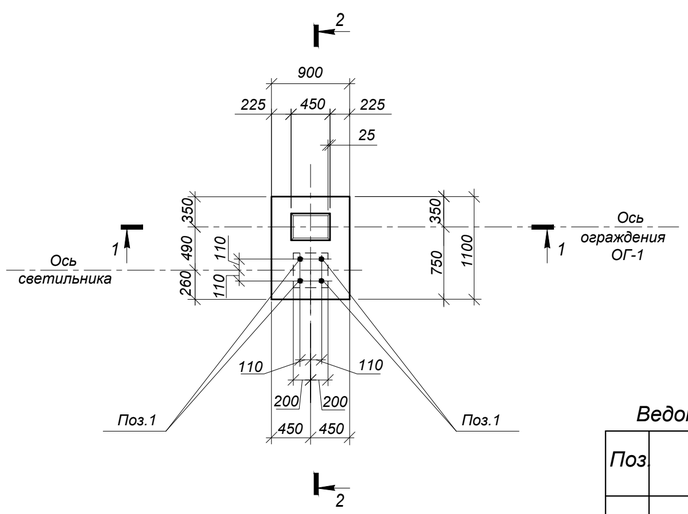

2 - 2

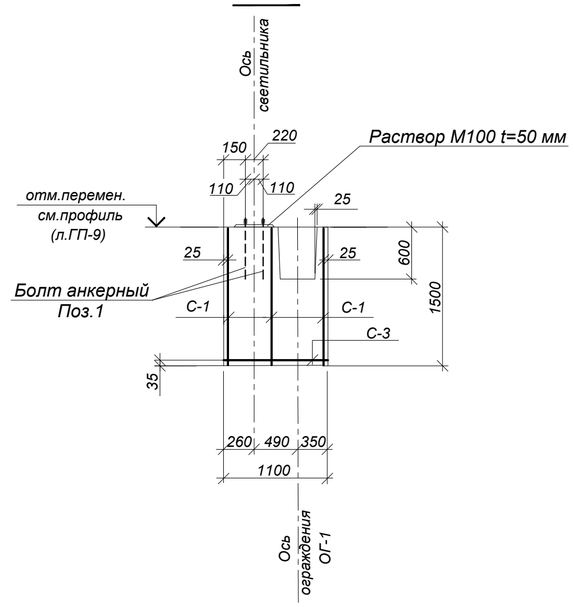

1. Общие указания и грунтовые условия см. л. ГП-1, ГП-1.1.
2. Схему расположения фундаментов Фм-2 и профили см. л. ГП-8, 9.
3. Работать совместно с л. ГП-10, 11.
4. Площадь обмазки боковых поверхностей фундамента горячим битумом Sпокр=6,0м2 (на 1 фундамент).
5. Устройство ж/бетонных фундаментов производить на слое бетонной подготовки из бетона кл.В7,5 толщ. 100мм с выравненной горизонтальной поверхностью с размерами, превышающими габариты подошвы на 100мм в каждую сторону. На схемах подготовка условно не показана.
6. Выемки под фундаменты и противоподкопную сетку выполнить вручную.
7. В основании фундаментов грунты уплотнить пневмо-трамбовками на глубину 0,5м., с размерами уплотняемой части в плане 1,5х1,5м.
8. Гайки фундаментных болтов закрепляются постановкой контргаек.
9. Объем земляных работ по Фм-2 (на 1 фунд-т):
   -Объем выемки грунта 4,44м3;
   -Объем грунта обратной засыпки 3,45м3.

Ведомость деталей

Поз.	Эскиз
2	500
3	750
4	1050

Изм.	Кол.	Лист	N°док.	Подпись	Дата	4613-0-ГП			
						Строительство квартальной котельной в Юго-Западном жилом районе г.Талдыкорган			
						Генеральный план	Стадия	Лист	Листов
							РП	12	
Нач.отд.		Богомолова				Фундамент Фм-2 под ж/б ограждение и светильник охранного освещения	ТОО "КАЗАХСКИЙ САНТЕХПРОЕКТ" г Алматы		
Н. контр.		Ткаченко							
Проверил		Васильева							
Разраб.		Плотникова							

Взам. инв. N° | Подп. и дата | Инв. N° подл. 1

Спецификация элементов к схемам, расположенным на листе.

Поз.	Обозначение	Наименование	Кол.	Масса ед. кг	примечание
		Лестница Л-1	1		
МН553	Серия 1.400-15 в.0	Изделие закладное МН 553	15,0	4,1	п.м.
С-1	ГОСТ 23279-2012	Сетка 2С $\frac{10S400-200}{10S400-200}$ 95х100 $\frac{100}{75}$	5	6,01	шт
	устройство ступеней	Бетон кл. В15*		1,4	м³
ОГ-1	Данный лист	Ограждение ОГ-1	1	87,04	
		Ограждение ОГ-1	1	87,04	
∟50х5	ГОСТ 8509-93	Сталь угловая ∟50х5	16,4	3,77	п.м.
∟25х3	ГОСТ 8509-93	Сталь угловая ∟25х3	6,8	1,12	п.м.
МН 117-3	Серия 1.400-15 в.1	Изделие закладное МН117-3	8	2,2	шт

* Все подземные конструкции готовить из бетона W4, F75 на сульфатостойком цементе по ГОСТ 22266-2013.

Лестница Л-1

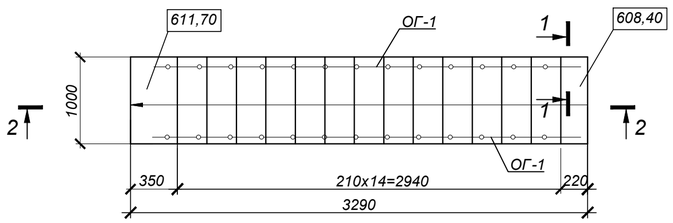

2 - 2

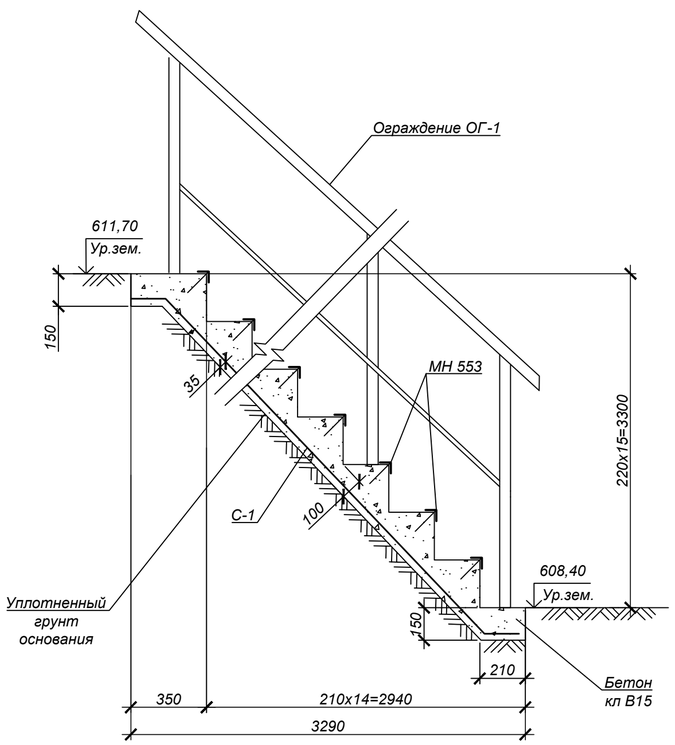

1 - 1

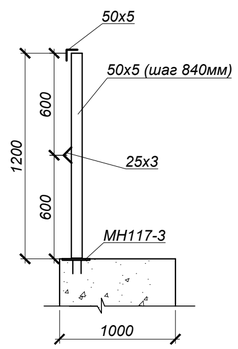

1. Общие указания и данные о грунтовых условиях см. л. ГП-1.
2. Расположение лестниц Л-1 на пожарных резервуарах см. л. ГП-3. Количество лестниц -2шт.
3. Все боковые поверхности ж/бетонных и бетонных конструкций, соприкасающихся с грунтом, обмазать горячим битумом за 2 раза по грунтовке на основе битума БН 90/10.
4. Стойки ограждения приварить к стали листовой 100х100х6.
5. Сварку производить электродами Э-42А по СП РК5.03-107-2013 в соответствии с требованиями ГОСТ 10922-2012 и ГОСТ 14098-2014.
6. Катет шва принять по наименьшей толщине свариваемого элемента.
7. Все металлические изделия окрасить в 2 слоя эмалью ПФ-115 по слою грунта ГФ -021, нанесенному на очищенную от ржавчины, обеспыленную поверхность.

Изм.	Кол.	Лист	N°док.	Подпись	Дата	4613-0-ГП		
						Строительство квартальной котельной в Юго-Западном жилом районе г.Талдыкорган		
						Генеральный план	Стадия: РП	Лист: 13 / Листов:
Нач.отд.		Богомолова						
Н. контр.		Ткаченко						
Проверил		Васильева				Лестница Л-1	ТОО "КАЗАХСКИЙ САНТЕХПРОЕКТ" г Алматы	
Разраб.		Плотникова						

Взам. инв. N° | Подп. и дата | Инв. N° подл. 1

Реквизиты присвоенные отправителем

Корреспондент:*

Государственное учреждение «Отдел архитектуры и градостроительства города Талдыкорган» области Жетісу

Исх. номер и дата:*

89-13-16/157 от 02.02.2024

Автор:

Шалгынбаев Данияр (Руководитель отдела)

Исполнитель:

Жексембаев М. тел. -

Дата поступления:

02.02.2024 09:24

Язык документа:

Казахский

Язык приложения:

Кол-во листов: Письма/Прил./Экз.*

1 / 0 / 0

Примечание:

От вышестоящего органа:*

Нет

"Талдықорған қаласының
құрылыс бөлімі"
мемлекеттік мекемесі
КІРІС № 52
02 02 2024 ж.

«ТАЛДЫҚОРҒАН ҚАЛАСЫНЫҢ
СӘУЛЕТ ЖӘНЕ
ҚАЛА ҚҰРЫЛЫСЫ БӨЛІМІ»
МЕМЛЕКЕТТІК МЕКЕМЕСІ

040000.Талдықорған қаласы. Біржан сал көшесі.101
Тел/факс: 8(7282)240402, СТН 531400003420.
БИК ККМҒKZ2A
E-mail.arhitek-taldik@inbox.ru

ГОСУДАРСТВЕННОЕ УЧРЕЖДЕНИЕ
«ОТДЕЛ АРХИТЕКТУРЫ И
ГРАДОСТРОИТЕЛЬСТВА
ГОРОДА ТАЛДЫКОРГАН»

040000. город Талдыкорган, ул. Биржан сала, 101
Тел/факс: 8(7282)240402, СТН 531400003420.
БИК ККМҒKZ2A
E-mail.arhitek-taldik@inbox.ru

**ГУ «Отдел строительства
города Талдыкорган»**

ГУ «Отдел архитектуры и градостроительства города Талдыкорган» сообщает, что размещение площадки котельной по рабочему проекту «Строительство Квартальной котельной в Юго-Западном жилом районе г.Талдыкорган» предусмотрено в проекте детальной планировки (ПДП) жилого массива «Юго-Западный» в соответствии с письмом Управления №89-13-16/78-И от 24.01.2024г.

Учитывая границы расчетной санитарно-защитной зоны площадки котельной, в ПДП жилого массива «Юго-Западный» будут внесены соответствующие изменения согласно утвержденного фрагмента выкопировки ПДП в месте размещения квартальной котельной (прилагается).

В рабочем проекте учесть необходимое озеленение в границах санитарно-защитной зоны обьекта.

Руководитель **Д. Шалгынбаев**

Исп: М. Жексембаев
Тел: 24-00-16

1. Общие указания приведены на листе ГП-1.
2. Местоположение участка проектирования: Жетысуйская область, г.Талдыкорган, в проектируемом Юго-Западном жилом районе.

Взам. инв. N°	Подп. и дата	Инв. N° подл.
		1

Изм.	Кол.	Лист	N°док.	Подпись	Дата
Нач.отд.		Богомолова			
Н. контр.		Ткаченко			
Проверил		Васильева			
Разраб.		Плотникова			

4613-0-ГП

Строительство квартальной котельной в Юго-Западном жилом районе г.Талдыкорган

Генеральный план	Стадия	Лист	Листов
	РП	2	

Ситуационный план, М 1:5000

ТОО "КАЗАХСКИЙ САНТЕХПРОЕКТ"
г Алматы

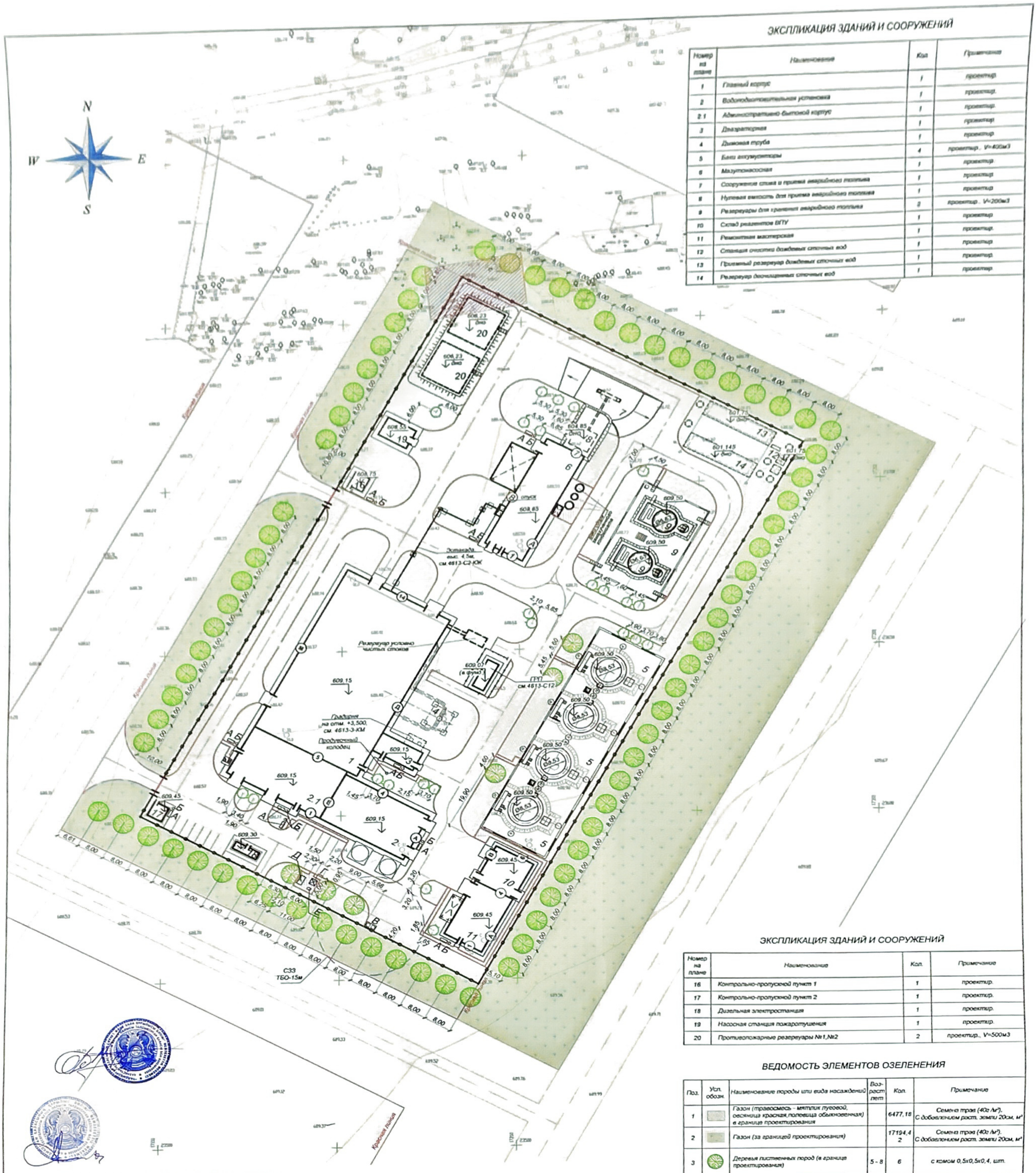

ЭКСПЛИКАЦИЯ ЗДАНИЙ И СООРУЖЕНИЙ

Номер на плане	Наименование	Кол	Примечание
1	Главный корпус	1	проектир.
2	Водоподготовительная установка	1	проектир.
2.1	Административно-бытовой корпус	1	проектир.
3	Деаэраторная	1	проектир.
4	Дымовая труба	1	проектир.
5	Баки аккумуляторы	4	проектир., V=400м3
6	Мазутонасосная	1	проектир.
7	Сооружение слива и приема аварийного топлива	1	проектир.
8	Нулевая емкость для приема аварийного топлива	1	проектир.
9	Резервуары для хранения аварийного топлива	3	проектир., V=200м3
10	Склад реагентов ВПУ	1	проектир.
11	Ремонтная мастерская	1	проектир.
12	Станция очистки дождевых сточных вод	1	проектир.
13	Приемный резервуар дождевых сточных вод	1	проектир.
14	Резервуар доочищенных сточных вод	1	проектир.

ЭКСПЛИКАЦИЯ ЗДАНИЙ И СООРУЖЕНИЙ

Номер на плане	Наименование	Кол.	Примечание
16	Контрольно-пропускной пункт 1	1	проектир.
17	Контрольно-пропускной пункт 2	1	проектир.
18	Дизельная электростанция	1	проектир.
19	Насосная станция пожаротушения	1	проектир.
20	Противопожарные резервуары №1,№2	2	проектир., V=500м3

ВЕДОМОСТЬ ЭЛЕМЕНТОВ ОЗЕЛЕНЕНИЯ

Поз.	Усл. обозн.	Наименование породы или вида насаждений	Возраст лет	Кол.	Примечание
1		Газон (травосмесь - мятлик луговой, овсяница красная,полевица обыкновенная) в границе проектирования		6477,18	Семена трав (40г /м²). С добавлением раст. земли 20см, м²
2		Газон (за границей проектирования)		17194,42	Семена трав (40г /м²). С добавлением раст. земли 20см, м²
3		Деревья лиственных пород (в границе проектирования)	5 - 8	6	с комом 0,5х0,5х0,4, шт.
4		Деревья лиственных пород (за границей проектирования)	5 - 8	72	с комом 0,5х0,5х0,4, шт.
5		Кустарник рядовой	5 - 8	26	с комом 0,5х0,5х0,4, шт.

ВЕДОМОСТЬ ТРОТУАРОВ, ДОРОЖЕК И ПЛОЩАДОК

Поз.	Наименование	Тип	Площадь покрытия,м²	Примечание
1	Автомобильные проезды с бордюром из бортового камня БР 100.30.15, L=1337,0м, в том числе :	1	6278,70	общ. площадь, общ. длина борд., 10% на уклоны для бордюров
	- Автомобильные проезды с бордюром	1	6090,10	
	- Стоянка на 13 машино-мест	1	188,60	
2	Тротуарное покрытие с бордюром из бортового камня БР 100.20.8, L=377,0м в том числе :	2	301,30	
	- Тротуары	2	270,20	
	- Покрытие площадки для отдыха и занятий спортом	2	31,10	
3	Автомобильные проезды с бордюром из бортового камня БР 100.30.15, L=110,0м (за границей участка проектирования)	1	321,60	общ. площадь, общ. длина борд., 10% на уклоны для бордюров
4	Площадка для слива и приема мазута (цб)	5	317,60	
5	Площадка ГРП	4	44,20	
6	Отмостка	3	338,20	

УСЛОВНЫЕ ОБОЗНАЧЕНИЯ:

- Граница территории
- Ограждение территории
- Автомобильный проезд с бордюром
- Автомобильный проезд с бордюром за границей проектирования
- Газон (в границе проектирования)
- Газон (за границей проектирования)
- Тротуары
- Площадка для отдыха и занятий спортом
- Покрытие площадки для слива и приема мазута
- Покрытие площадки ГРП
- Деревья лиственных пород
- Кустарники
- Беседка
- Скамья и урна
- 56 Куртины, живые изгороди попадающие под снос при строительстве

Изм	Кол.	Лист	N°док	Подпись	Дата	4613-0-ГП		
						Строительство квартальной котельной в Юго-Западном жилом районе г. Талдыкорган		
Нач.отд.		Богомолова				Генеральный план	Стадия: РП	Лист: 7 / Листов:
Н. контр.		Ткаченко						
Проверил		Васильева				План благоустройства и озеленения территории, М 1:500	ТОО "КАЗАХСКИЙ САНТЕХПРОЕКТ" г. Алматы	
Разраб.		Плотникова						

Взам. инв. N° | Подп. и дата | Инв. N° подл. 1