Утвержден
приказом Министра
по инвестициям и развитию
Республики Казахстан
от 24 апреля 2017 года № 234
форма

Акт приемки объекта в эксплуатацию

«19» 02 2024 года

Заказчик ТОО «Қарағанды Су», Карагандинская область, г.Караганда, район им.Казыбек Би, ул.Привокзальная,5 БИН 040 640 005 089, 100008, 8(7212) 56-19-14 в лице Генерального директора Толеуова Ербола Уалиевича ,

фамилия, имя, отчество (при его наличии) ИИН, телефон - для физических лиц, наименование организации - для юридических лиц, БИН, телефон, почтовый индекс, область, город, район, населенный пункт, наименование улицы, номер дома/здания (стационарного помещения)

на основании:

Декларации о соответствии (прилагается) от 29.12.2023 г.ТОО «TechnoVolt Kazakhstan» , г. Алматы, ул. Толе би,286, БИН 100 240 000 919, 87019536898, в лице Генерального директора Ыбрай Самат Құрмашұлы ,

дата подписания декларации, наименование подрядной (генподрядной) организации, фамилия, имя, отчество (при его наличии) руководителя, юридический адрес, БИН, телефон

Заключения о качестве строительно-монтажных работ (прилагается) от 29.12.2023 г. ТОО «Қарағанды Су», БИН 040 640 005 089, 8(7212) 56-19-14, эксперт технического надзора Темирбеков Токтар Алипбаевич, KZ79VJE00062019 от 05.02.2021 г. ,

дата подписания заключения, наименование организации, фамилия, имя, отчество (при его наличии) экспертов технического надзора, № и дата получения аттестатов, БИН, телефон

Заключения о соответствии выполненных работ проекту (прилагается) от 29.12.2023 г. ТОО «Казтехнология», БИН 050 240 000 431, 8(7212) 41-44-44, в соответствии с договором от 23.02.2023г №04-11/92 в лице директора Ботбаевой Айгуль Файзуллаевны,

дата подписания заключения, наименование организации, фамилия, имя, отчество (при его наличии) экспертов авторского надзора, № и дата получения аттестатов, БИН, телефон

произведя осмотр готовности предъявленного подрядчиком (генеральным подрядчиком) к приемке в эксплуатацию объекта «Корректировка РП «Реконструкция объектов , водоснабжения и водоотведения в г.Караганда» , 2-ая очередь. Водопровод по , ул. Мурманская от д.1 до д.128 , II нормальный, технически несложный ,

наименование объекта, вид строительства (новое, расширение, реконструкция, техническое перевооружение, модернизация, капитальный ремонт), уровень ответственности, техническая и технологическая сложность объекта

по адресу:Карагандинская область, г.Караганда, район им.Ә.Бөкейхана, ул. Мурманская, кадастровый №09:142:205:092:6,кад.кв.№51,кадастровый №09:142:205:093:1,кад.кв.№52 ,

(область, район, населенный пункт, микрорайон, квартал, улица, номер дома (корпуса)

проверив комплектность исполнительной технической документации, в том числе посредством электронного модуля исполнительной технической документации «19» 02 2024 года,

дата ознакомления

подтверждает что:

1.Строительство объекта осуществлено на основании:

1) правоустанавливающего документа на земельный участок от «23» 02 2007 года Акт на право временного возмездного землепользования №51221, ГУ «Отдел земельных отношений г.Караганды»,

документ, подтверждающий наступление юридических фактов (юридических составов), на основании которых возникают, изменяются или прекращаются права на земельный участок, в том числе договоры, решения судов, правовые акты исполнительных органов, свидетельство о праве на наследство, передаточный акт или разделительный баланс при реорганизации негосударственных юридических лиц, владеющих земельным участком на праве собственности или выкупивших право временного возмездного землепользования (аренды).

либо решения о реконструкции (перепланировке, переоборудовании) помещений (отдельных частей) существующих зданий от «18» 09 2020 года № ГУ-Т-376 ГУ «Отдел архитектуры и градостроительства города Караганды»,

наименование органа вынесшего решение

2) талона о приеме уведомления о начале строительно-монтажных работ KZ88REA00352753 от 20.09.2023г., ГУ «Управление государственного архитектурно-строительного контроля Карагандинской области»,

наименование органа принявшего уведомление, дата и № принятия талона

3) проекта (проектно-сметной документации) ТОО «Казтехнология», РП Шифр: ОПР - Ю/821-04-20-НВ5,

наименование проектной организации, номер проекта

утвержденного(й) № 68 от 20.01.2021г. ТОО «Қарағанды Су»,

дата и номер проекта, наименование организации утвердившей (переутвердившей) проект и дата утверждения

2. Строительно-монтажные работы осуществлены в сроки:

начало работ «20» 09 2023 года;

окончание работ «29» 12 2023 года;

при продолжительности строительства, месяц:

по норме или по проекту организации строительства, месяц: 5,7,

фактически, месяц: 3,3,

3. Объект (комплекс) имеет следующие основные технико-экономические показатели (мощность, производительность, производственная площадь, протяженность, вместимость, объем, пропускная способность, провозная способность, число рабочих мест и тому подобное, заполняется по всем объектам (кроме жилых домов) в единицах измерения соответственно целевой продукции или основным видам услуг):

Мощность, производительность и так далее	Единица измерения	По проекту		Фактически	
		общая (с учетом ранее принятых)	в том числе пускового комплекса или очереди	общая (с учетом ранее принятых)	в том числе пускового комплекса или очереди
№09:142:205:092:6					
Протяженность водопроводных труб ПЭ100SDR17					
Ø110х6,6мм;	м	400,8		400,8	
Ø32х2,0мм;	м	89,5		89,5	

Водопроводные ж/б колодцы 1000мм;	шт	24		24	
№09:142:205:093:1 Протяженность водопроводных труб ПЭ100SDR17 Ø110х6,6мм; Ø315х18,7мм; Ø110х6,6мм; Ø32х2,0мм;	 м м м м	 1067,22 2,0 8,0 182,5		 1067,22 2,0 8,0 182,5	
Водопроводные ж/б колодцы Ø1500мм;	шт	56		47	

Выпуск продукции (оказания услуг), предусмотренной проектом в объеме, соответствующем нормам освоения проектных мощностей в начальный период водопроводная сеть ;

факт начала выпуска продукции с указанием объема

Жилой дом имеет следующие показатели:

Показатели	Единица измерения	По проекту	Фактически
Общая площадь	метр в квадрате (далее - $м^2$)		
Число этажей	этаж		
Общий строительный объем	метр в кубе (далее - $м^3$)		
В том числе подземной части	$м^3$		
Площадь встроенных, встроенно-пристроенных и пристроенных помещений	$м^2$		

Показатели	По проекту			Фактически		
	число квартир	площадь квартир, $м^2$		число квартир	площадь квартир, $м^2$	
		общая	жилая		общая	жилая
Всего квартир, в том числе: однокомнатных двухкомнатных трехкомнатных четырехкомнатных и более						

4. Технологические и архитектурно-строительные решения по объекту характеризуются следующими данными: Трубы ПЭ100SDR17,Ø110х6,6мм – 1468,02м; Ø315х18,7мм – 2,0м; Ø110х6,6мм – 8,0м; Ø32х2,0мм – 272м; колодцы водопроводные ж/б: Ø1500мм – 71шт; ,

краткие технические характеристики по особенностям его размещения, по основным материалам и конструкциям, инженерному и технологическому оборудованию

5. На объекте установлено предусмотренное проектом оборудование в количестве согласно актам о его приемке после индивидуального испытания и комплексного опробования;

6. Наружные инженерные коммуникации (холодное и горячее водоснабжение, канализация, теплоснабжение, газоснабжение, электроснабжение и связь) обеспечивают

нормальную эксплуатацию объекта (здания, сооружения, помещения) и приняты городскими эксплуатационными организациями;
7. Сметная стоимость по утвержденному проекту (проектной- сметной документации): всего 60 589,729 тыс. тенге, в том числе строительно-монтажных работ 58 058,383 тыс. тенге, оборудования, инструмента и инвентаря 0 тысяч тенге;
8. Сметная стоимость основных фондов, принимаемых в эксплуатацию 56 697,988 тыс. тенге, в том числе: стоимость строительно-монтажных работ 55 155,464 тыс. тенге; стоимость оборудования, инструмента и инвентаря 0 тысяч тенге;
9. Доля местного содержания предусмотрена в проектно-сметной документации 100% и фактически применено 100% (на объектах финансируемых за счет государственных инвестиций и средств квазигосударственного сектора);
10. Класс энергоэффективности здания --- ;
11. Объект построен в соответствии с утвержденным проектом (проектно-сметной документацией) и требованиями государственных нормативных документов в области архитектуры, градостроительства и строительства.

РЕШИЛ: Водопровод по ул. Мурманская от д.1 до д.128, кадастровый квартал №51, кадастровый№09:142:205:092:6;кадастровый квартал №52,кадастровый №09:142:205:093:1
наименование объекта (комплекса)
принять в эксплуатацию.

Заказчик Толеуов Е.У. _____,
фамилия, имя, отчество (при его наличии), подпись руководителя Место печати (при наличии)

Технический надзор:
1) аттестованный (-ые) эксперт (-ы) Темирбеков Т.А., в части инженерных сетей. _____.
(фамилия, имя, отчество (при его наличии) эксперта, специализация аттестата, подпись, дата Место печати (при наличии)
2) аккредитованная организация _____,
(наименование организации) имеющей в своем составе аттестованного (-ых) эксперта (-ов), фамилия, имя, отчество (при его наличии) руководителя. подпись, дата Место печати (при наличии)
_____
(фамилия, имя, отчество (при его наличии) эксперта, специализация аттестата), подпись,дата Место печати (при наличии)

Авторский надзор:
1) разработчик проекта ТОО «Казтехнология», Ботбаева А.Ф. директор _____,
(наименование организации, фамилия, имя, отчество (при его наличии), должность), подпись, дата Космынин О.Б. Место печати (при наличии)
2) организация _____,
(наименование организации) имеющей в своем составе аттестованного (-ых) эксперта (-ов), фамилия, имя, отчество (при его наличии) руководителя, подпись, дата Место печати (при наличии)
_____.
(фамилия, имя, отчество (при его наличии) эксперта, специализация аттестата), подпись, дата Место печати (при наличии)
3) аттестованный (-ые) эксперт (-ы)_____ _____ ___.
(фамилия, имя, отчество (при его наличии) эксперта, специализация аттестата), подпись, дата Место печати (при наличии)

Подрядчик (генеральный подрядчик) ТОО «TechnoVolt Kazakhstan Ыбрай С.К.

фамилия, имя, отчество (при его наличии), подпись руководителя

подпись, дата

Место печати (при наличии)

№ п/п
1
Водопровод
1
2
3

00225380778

09:142:205:

№ 51

ЖЫЛЖЫМАЙТЫ

ОБЪЕКТІСІНІҢ МЕКЕН ЖАЙЫ:

Ташиева

БАСШЫ Бекенов

Сарыгов

ҚОЛЫ

ҚОЛЫ

ҚОЛЫ

ҚОҒАМНЫҢ ҚАРАҒАНДЫ ОБЛ

ҚОЛЫ 1

ӨТІНІШ № 00225380778

КАДАСТРЛЫҚ № 09:142:205:0334

ЖЫЛЖЫМАЙТЫ

ОБЪЕКТІСІНІҢ МЕКЕН Ж

ТІРКЕЛГЕН

Ташиева

БӨЛІМ БАСЫ Бекенов

БАСШЫ Сарыгов

ҚОЛЫ

ҚОЛЫ

ҚОЛЫ

риложение 13
к акту приемки объекта
в эксплуатацию

форма

Технические характеристики объекта (сети, водоводы, коллекторы и тому подобное)

№ п/п	Наименование	Единицы измерения	Количество, протяженность	Примечание
1	2	3	4	5
Водопровод				
1	Водоводы (общая протяженность)	м		
	1) из стальных труб	м		
	2) из чугунных труб	м		
	3) из асбестоцементных труб	м		
	4) из железобетонных труб	м		
	5) из полиэтиленовых труб	м		
2	Распределительная сеть (общая протяженность)	м	1750,02	
	1) из стальных труб	м		
	2) из чугунных труб	м		
	3) из асбестоцементных труб	м		
	Кадастровый номер 09-142-205-092-6			
	4) из полиэтиленовых труб ПЭ100 SDR17 Ø110х6,6мм	м	400,8	
	5) из полиэтиленовых труб ПЭ100 SDR17 Ø32х2,0мм	м	89,5	
3	Прочие устройства			
	Смотровой колодец	шт	24	
	Задвижка d-	шт		
	« d-	шт		
	Вентили d-	шт		
	« d-	шт		
	« d-	шт		
	Кран d-	шт		
	« d-	шт		
	« d-	шт		
	Гидрант	шт	3	
	Кадастровый номер 09-142-205-093-1			
	1) из полиэтиленовых труб ПЭ100 SDR17 Ø110х6,6мм	м	1067,22	
	2) из полиэтиленовых труб ПЭ100 SDR17 Ø315х18,7мм	м	2,0	
	2) из полиэтиленовых труб ПЭ100 SDR17 Ø110х6,6мм	м	8,0	

	3) из полиэтиленовых труб ПЭ100 SDR17 Ø32х2,0мм	м	182,5	
	Смотровой колодец		47	
	Гидрант		4	
	Водопроводный ввод	шт		
	Водоразборная колонка	шт		
	Стальной футляр	шт		
	Питьевой фонтанчик	шт		
Канализация				
1	Коллекторы (общая протяженность)	м		
	1) из керамических труб	м		
	2) из чугунных труб	м		
	3) из бетонных труб	м		
	4) из асбестоцементных труб	м		
	5) из железобетонных труб	м		
2	Канализационная сеть (общая протяженность)	м		
	1) из керамических труб	м		
	2) из чугунных труб	м		
	3) из бетонных труб	м		
	4) из асбестоцементных труб	м		
	5) из железобетонных труб	м		
3	Прочие устройства			
	Смотровой колодец	шт		
	Выпуск	шт		

Горизонтальный разрез колодца	Вертикальный разрез колодца
Масштаб **М1:50**	Масштаб**М1:50**
прилагается	**прилагается**

Спецификация

№ п/п	Наименование	Марка	Материал	Диаметр (мм) (размеры)	Количество	Примечание
1	Смотровой колодец		ж/б	1500	71	

Схема привязки колодца к постоянным точкам-ориентирам

Заказчик Толеуов Ербол Уалиевич _____,
фамилия, имя, отчество (при наличии), подпись руководителя

Место печати (при наличии)

Авторский надзор Ботбаева Айгуль Файзуллаевна _____,
фамилия, имя, отчество (при наличии), подпись эксперта

Место печати (при наличии)

Космынин О.Б.

Вертикальный разрез

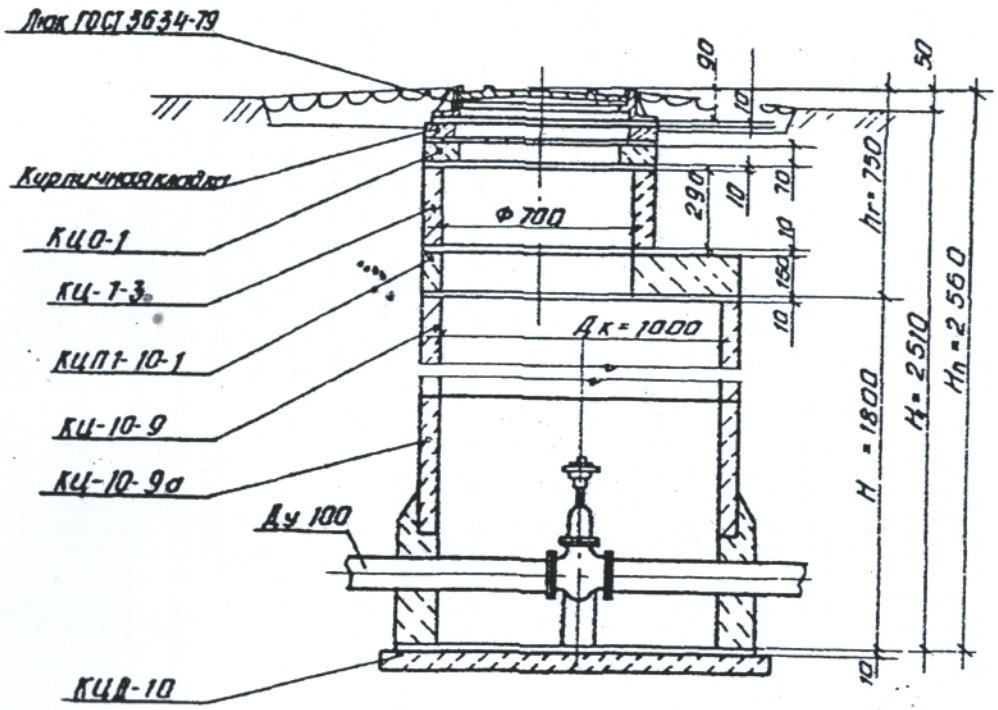

Горизонтальный разрез

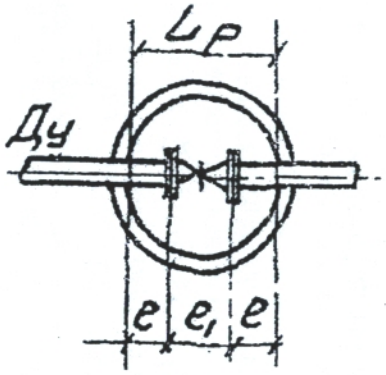

Приложение 1
к **приказу** Министра
по инвестициям и развитию
Республики Казахстан
от 24 апреля 2017 года № 235

Форма

Заключение о качестве строительно-монтажных работ

«29» 12 2023г.

Технический надзор ТОО «Қарағанды Су», г.Караганда, ул.Привокзальная,5,
наименование организации, фамилия, имя, отчество (при наличии) руководителя, юридический адрес
в лице эксперта Темирбекова Токтара Алипбаевича №KZ79VJE00062019 от 05.02.2021 г.
фамилия, имя, отчество (при наличии) экспертов, № аттестатов, дата получения
действующего на основании приказа №151 от 22.02.2023г.,
№ договора и дата
по объекту: Корректировка РП «Реконструкция объектов водоснабжения и водоотведения в г.Караганда», 2-ая очередь. Водопровод по ул. Мурманская от д.1 до д.128, кадастровый №09:142:205:092:6; кадастровый квартал №51, кадастровый №09:142:205:093:1, кадастровый квартал №52;,
наименование и местонахождение объекта
заказчиком которого является ТОО «Қарағанды Су» в лице Генерального директора Унгарбаева Жолдасбека Касимовича,
наименование организации, фамилия, имя, отчество (при наличии) руководителя
подтверждает, что:
1. Строительство объекта осуществлялось
а) подрядчиком (генеральным подрядчиком) ТОО «TechnoVolt Kazakhstan», №08386 от 06.02.2018г.,
наименование организации, № лицензии и дата получения
в лице генерального директора Ыбрай Самат Құрмашұлы,
фамилия, имя, отчество (при наличии) руководителя
б) субподрядными организациями _____,
наименование организации, № лицензии и дата получения
в лице _____,
фамилия, имя, отчество (при наличии) руководителя
наименование организации, № лицензии и дата получения, руководитель.
2. Строительно-монтажные работы осуществлены в сроки:
начало работ сентябрь 2023г.
месяц, год
окончание работ декабрь 2023г.
месяц, год
при продолжительности строительства, месяц: по норме или по проекту организации строительства 5,7 месяца; фактически 3,3 месяца;
3. Сметная стоимость по утвержденному проекту (проектно-сметной документации): всего 60 589,729 тыс. тенге, в том числе строительно-монтажных работ 58 058,383 тыс. тенге, оборудования, инструмента и инвентаря 0 тыс. тенге;
4. Сметная стоимость основных фондов, принимаемых в эксплуатацию 56 697,988 тыс. тенге, в том числе: стоимость строительно-монтажных работ 55 155,464 тыс. тенге; стоимость оборудования, инструмента и инвентаря 0 тыс. тенге;
5. Объект построен в соответствии с проектом (проектно-сметной документацией) ТОО «Казтехнология», РП Шифр: ОПР-Ю/821-04-20-НВ5,

наименование проектной организации, номер проекта
утвержденным(ой) Приказом № 68 от 20.01.2021г, ТОО «Қарағанды Су»,
наименование организации утвердившей (переутвердившей) проект и дата
утверждения и требованиями государственных нормативных документов в
области архитектуры, градостроительства и строительства;
6. Примененные строительные материалы, конструкции, оборудование и изделия
соответствуют проекту и требованиям государственных нормативов;
6-1.Доля местного содержания предусмотрена в проектно-сметной документации 100% и фактически применено 100% (на объектах финансируемых за счет государственных инвестиций и средств квазигосударственного сектора);
7. Исполнительная техническая документация имеется в полном объеме;
8. Замечания, выданные техническим надзором в процессе строительства, устранены;
9. Завершенный строительством объект обеспечивает прочность, устойчивость
и надежность на протяжении всего срока службы (эксплуатации,
использования, применения) и соответствует требованиям государственных
нормативов, направленных на обеспечение интересов и безопасности
собственников (пользователей) и общества в целом.
Технический надзор:
организация ТОО «Қарағанды Су»,
наименование организации, фамилия, имя, отчество (при наличии) руководителя,
подпись, дата

М.П.

эксперт(ы) по техническому надзору Темирбеков Токтар Алипбаевич,
№KZ79VJE00062019 05.02.2021г.,
фамилия, имя, отчество (при наличии) эксперта (экспертов) № аттестатов,
подпись, дата

М.П.

Жауапкершілігі шектеулі серіктестігі «Қарағанды Су» Қарағанды қ. Қазыбек би ауд. Республика Казахстан г. Караганда р-н им. Казыбек би
Товарищество с ограниченной ответственностью
«Қарағанды Су» құрылыс және жобалау қызметі
Служба капитального строительства и проектирования

Приложение 2
к **приказу** Министра
по инвестициям и развитию
Республики Казахстан
от 24 апреля 2017 года № 235

Форма

Заключение о соответствии выполненных работ проекту

«29» 12 2023г.

Авторский надзор: ТОО «Казтехнология» в лице директора Ботбаевой Айгуль Файзуллаевны, ул.Коммунальная,12,
наименование организации, фамилия, имя, отчество (при наличии) руководителя
в лице:,
фамилия, имя, отчество (при наличии) экспертов, № аттестатов и дата получения
действующего на основании договор № 04-11/92 от 23.02.2023г.,
№ договора и дата
по объекту: «Корректировка РП «Реконструкция объектов водоснабжения и водоотведения в г.Караганда», 2-ая очередь. Водопровод по ул. Мурманская от д.1 до д.128, кадастровый №09:142:205:092:6; кадастровый квартал №51, кадастровый №09:142:205:093:1, кадастровый квартал №52;,
наименование и местонахождение объекта
заказчиком которого является ТОО «Қарағанды Су»,,
в лице: Генерального директора Унгарбаева Жолдасбека Касимовича,
наименование организации, фамилия, имя, отчество (при наличии) руководителя
подтверждает, что:
1. Строительство объекта осуществлялось ТОО «TechnoVolt Kazakhstan», №08386 от 06.02.2018г.,
а) подрядчиком (генеральным подрядчиком)
наименование организации, № лицензии и дата получения
в лице: генерального директора Ыбрай Самат Құрмашұлы,
фамилия, имя, отчество (при наличии) руководителя
б) субподрядными организациями
наименование организации, № лицензии и дата получения
в лице: ;
фамилия, имя, отчество (при наличии) руководителя
2. Строительно-монтажные работы осуществлены в сроки:
начало работ сентябрь 2023 года,
месяц, год
окончание работ декабрь 2023 года,
месяц, год
при продолжительности строительства, месяц: по норме или по проекту организации строительства 5,7 месяца; фактически 3,3 месяца;
3. Примененные строительные материалы, конструкции, оборудование и изделия соответствуют требованиям проекта;
4. Замечания, выданные авторским надзором в процессе строительства, устранены;
5. Внесенные изменения в проект (проектно-сметную документацию) в процессе строительства выполнены в соответствии с требованиями
нормативов в области архитектуры, градостроительства и строительства;

6. Объект построен в соответствии с проектом (проектно-сметной документацией)
ТОО «Казтехнология» РП Шифр: ОПР-Ю/821-04-20-НВ5,
наименование проектной организации, номер проекта
утвержденным(ой) Приказом № 68 от 20.01.2021г, ТОО «Қарағанды Су»,
наименование организации утвердившей (переутвердившей) проект и дата утверждения
Авторский надзор:
организация ТОО «Казтехнология» Ботбаева Айгуль Файзуллаевна,
наименование организации, фамилия, имя, отчество (при наличии) руководителя,
подпись, дата Космынин О.Б.

М.П.

эксперт(ы) по авторскому надзору _____,
фамилия, имя, отчество (при наличии) эксперта (экспертов), № аттестатов,
подпись, дата

М.П.

Приложение 3
к **приказу** Министра
по инвестициям и развитию
Республики Казахстан
от 24 апреля 2017года № 235

Форма

Декларация о соответствии

«29» 12 2023г.

Подрядчик (генеральный подрядчик) ТОО «TechnoVolt Kazakhstan» г. Алматы, ул. Толе би, 286 ,
наименование организации, юридический адрес
в лице генерального директора Ыбрай Самат Құрмашұлы ,
фамилия, имя, отчество (при наличии) руководителя организации
по объекту: «Корректировка РП «Реконструкция объектов водоснабжения и водоотведения в г.Караганда», 2-ая очередь. Водопровод по ул. Мурманская от д.1 до д.128, кадастровый №09:142:205:092:6; кадастровый квартал №51, кадастровый №09:142:205:093:1, кадастровый квартал №52; ,
наименование, местонахождения объекта,
заказчиком которого является ТОО «Қарағанды Су»; в лице генерального директора Унгарбаева Жолдасбека Касимовича ,
наименование организации, фамилия, имя, отчество (при наличии)
руководителя удостоверяет, что:

1. Строительно-монтажные работы на объекте выполнены в соответствии с утвержденным проектом (проектно-сметной документацией), государственными нормативами в сфере архитектурной, градостроительной и строительной деятельности;
2. Субподрядные организации: ,
наименование организаций
3. Проект (проектно-сметная документация) ТОО «Казтехнология», РП Шифр: ОПР-Ю/821-04-20-НК5 ,
наименование проектной организации, номер проекта
утвержден(а) приказом № 68 от 20.01.2021г., ТОО «Қарағанды Су» ,
наименование организации утвердившей (переутвердившей) проект и дата утверждения
4. Объект (комплекс) имеет следующие основные технико-экономические показатели (мощность, производительность, производственная площадь, протяженность, вместимость, объем, пропускная способность, провозная, способность, число рабочих мест и тому подобное, заполняется по всем объектам (кроме жилых домов) в единицах измерения соответственно целевой продукции или основным видам услуг):

Мощность, производительность и так далее	Единица измерения	По проекту		Фактически	
		общая (с учетом ранее принятых)	в том числе пускового комплекса или очереди	общая (с учетом ранее принятых)	в том числе пускового комплекса или очереди
№09:142:205:092:6 Протяженность водопроводных труб ПЭ100SDR17					

Ø110х6,6мм; Ø32х2,0мм;	м м	400,8 89,5		400,8 89,5	
Колодцы водопроводные ж/б Ø1500мм;	шт	24		24	
№09:142:205:093:1 Протяженность водопроводных труб ПЭ100SDR17 Ø110х6,6мм; Ø315х18,7мм; Ø110х6,6мм; Ø32х2,0мм;	 м м м м	 1067,22 2,0 8,0 182,5		 1067,22 2,0 8,0 182,5	
Колодцы водопроводные ж/б Ø1500мм;	шт	56		47	

Жилой дом имеет следующие показатели:

Показатели	Единица измерения	По проекту	Фактически
Общая площадь	метр в квадрате (далее - $м^2$)		
Число этажей	этаж		
Общий строительный объем	метр в кубе (далее - $м^3$)		
В том числе подземной части	$м^3$		
Площадь встроенных, встроенно-пристроенных и пристроенных помещений, холодная пристройка	$м^2$		

Показатели	По проекту			Фактически		
	число квартир	площадь квартир, $м^2$		число квартир	площадь квартир, $м^2$	
		общая	жилая		общая	жилая
Всего квартир, в том числе: однокомнатных двухкомнатных трехкомнатных четырехкомнатных и более						

5. Технологические и архитектурно-строительные решения по объекту характеризуется следующими данными: Трубы ПЭ100SDR17,Ø110х6,6мм – 1468,02м; Ø315х18,7мм – 2,0м; Ø110х6,6мм – 8,0м; Ø32х2,0мм – 272м; колодцы водопроводные ж/б: Ø1500мм – 71шт;

краткие технические характеристики по особенностям его размещения, по основным материалам и конструкциям, инженерному и технологическому оборудованию

6. На объекте установлено предусмотренное проектом оборудование в количестве согласно актам о его приемке после индивидуального испытания и комплексного опробования;

7. Мероприятия, по охране труда, обеспечению взрывобезопасности, пожаробезопасности, охране окружающей природной среды и антисейсмические мероприятия, предусмотренные проектом выполнены;

8. Строительно-монтажные работы осуществлены в сроки:
начало работ сентябрь 2023 года;
месяц, год
окончание работ декабрь 2023 года;
месяц, год
при продолжительности строительства, месяц:
по норме или по проекту организации строительства, месяц : 5,7,
фактически, месяц: 3,3,

9. Примененные строительные материалы, конструкции, оборудование и изделия соответствуют требованиям проекта и государственных нормативов;
9-1.Доля местного содержания предусмотрена в проектно-сметной документации 100% и фактически применено 100% (на объектах финансируемых за счет государственных инвестиций и средств квазигосударственного сектора);
10.Исполнительная геодезическая съемка фактического положения подземных инженерных сетей и/или зданий (сооружений) выполнена (обязательное приложение к декларации о соответствии);
10-1.Исполнительная техническая документация имеется в полном объеме, в том числе в электронном модуле;
11.Наружные инженерные коммуникации (холодное и горячее водоснабжение, канализация, теплоснабжение, газоснабжение, электроснабжение и связь) обеспечивают нормальную эксплуатацию объекта, что подтверждается поставщиками услуг по инженерному и коммунальному обеспечению.
Поставщики услуг по инженерному и коммунальному обеспечению:
Все технические условия подключены дополнительные мощности не требуются.
Водоотведение не требуются. Водоснабжение не требуется.
ТОО «Қарағанды Су» Кудашбаев К.Д.
наименование организации, фамилия, имя, отчество (при наличии), подпись руководителя, дата М.П.

12.Шумоизоляция здания соответствует проекту и подтверждается экспертным заключением выдаваемым государственной организацией осуществляющей санитарно-эпидемиологическую экспертизу по результатам лабораторных замеров проведенных аккредитованными испытательными лабораториями (центрами) (экспертное заключение прилагается);
13.Обеспечен доступ для маломобильных групп населения, что подтверждается органами социальной защиты населения
фамилия, имя, отчество (при наличии) руководителя, подпись, дата
Подрядчик (генеральный подрядчик) считает объект: «Корректировка РП «Реконструкция объектов водоснабжения и водоотведения в г. Караганда», 2-ая очередь. Водопровод по ул. Мурманская от д.1 до д.128, кадастровый №09:142:205:092:6, кадастровый квартал №51; кадастровый №09:142:205:093:1 кад.квартал №52;

готовым к приемке в эксплуатацию, наименование объекта (комплекса)
гарантирует качество выполненных строительно-монтажных и специальных работ, и принимает на себя обязательство устранять дефекты, возникшие по его вине при строительстве объекта согласно гарантийного срока в соответствии с законодательством Республики Казахстан.

Подрядчик (генеральный подрядчик) ТОО «TechnoVolt Kazakhstan» Ибрай С. К.
фамилия, имя, отчество (при наличии) руководителя, подпись, дата

М.П.

Вертикальный разрез

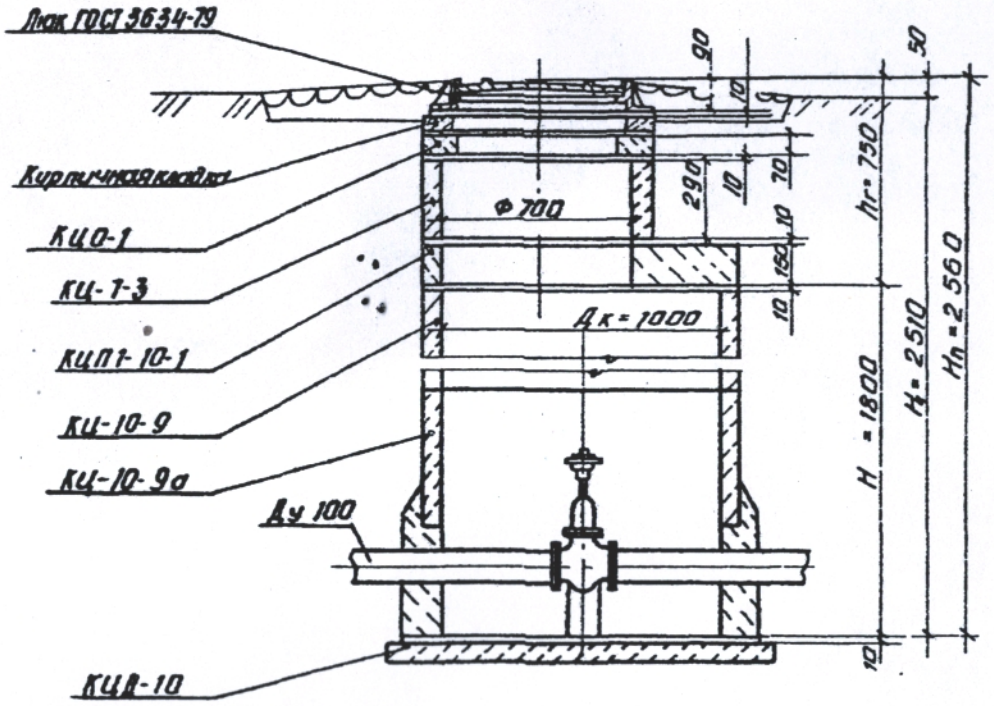

Горизонтальный разрез

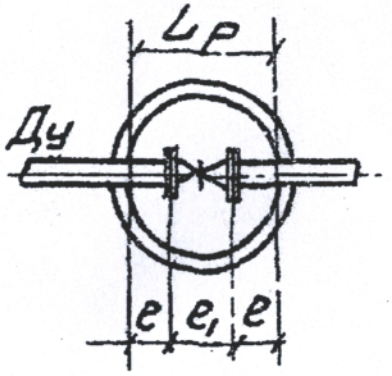

Байланған, нөмірленген
17 (бір жиырма бір) парақ
М.О.

«АЗАМАТТАРҒА АРНАЛҒАН ҮКІМЕТ» МЕМЛЕКЕТТІК КОРПОРАЦИЯСЫ» КОММЕРЦИЯЛЫҚ ЕМЕС АКЦИОНЕРЛІК ҚОҒАМЫНЫҢ ҚАРАҒАНДЫ ОБЛЫСЫ БОЙЫНША ФИЛИАЛЫНЫҢ ТІРКЕУ ЖӘНЕ ЖЕР КАДАСТРЫ БОЙЫНША ҚАРАҒАНДЫ ҚАЛАСЫНЫҢ БӨЛІМІ

ОТДЕЛ ГОРОДА КАРАГАНДЫ ПО РЕГИСТРАЦИИ И ЗЕМЕЛЬНОМУ КАДАСТРУ ФИЛИАЛА НЕКОММЕРЧЕСКОГО АКЦИОНЕРНОГО ОБЩЕСТВА «ГОСУДАРСТВЕННАЯ КОРПОРАЦИЯ» ПРАВИТЕЛЬСТВО ДЛЯ ГРАЖДАН» ПО КАРАГАНДИНСКОЙ ОБЛАСТИ

МЕНШІК ИЕСІ (ҚҰҚЫҚ ИЕСІ) ТУРАЛЫ МӘЛІМЕТТЕР
СВЕДЕНИЯ О СОБСТВЕННИКЕ (ПРАВООБЛАДАТЕЛЕ)

№ 002253860778 **21.02.2024г.**

Кадастр нөмері/Кадастровый номер: **09:142:205:092; 09:142:205:092:10; 09:142:205:092:11; 09:142:205:092:12; 09:142:205:092:13; 09:142:205:092:14; 09:142:205:092:15; 09:142:205:092:2; 09:142:205:092:3; 09:142:205:092:4; 09:142:205:092:5; 09:142:205:092:6; 09:142:205:092:7; 09:142:205:092:8; 09:142:205:092:9**

Жылжымайтын мүлік объектінің мекен-жайы
Адрес объекта недвижимости: **обл. Карагандинская, г. Караганда, р-н Әлихан Бөкейхан (ранее: обл. Карагандинская, г. Караганда, район Октябрьский.) , кадастровый квартал №51**

Меншік иесі (құқық иесі) Собственник (правообладатель)	Құқық пайда болу негіздемесі/ Основание возникновения права
Товарищество с ограниченной ответственностью "Қарағанды Су"	**Постановление (№ 33/116 от 22.12.2006г.) - Дата регистрации: 06.08.2007 00:00 Государственное учреждение "Аппарат акима города Караганды"** **Договор об аренде з/у (№ 18053 от 16.02.2007г.) - Дата регистрации: 06.08.2007 00:00 Государственное учреждение "Отдел земельных отношений города Караганды"** **Акт на право временного возмездного землепользования (аренды) (№ 60093 от 23.02.2007г.) - Дата регистрации: 06.08.2007 00:00 Государственное учреждение "Отдел земельных отношений города Караганды"** **Договор купли-продажи (№ 07/2ф/9465 от 11.05.2005г.) - Дата регистрации: 06.08.2007 00:00 Юридическое лицо "юридическое лицо"** **Акт приемки объекта в эксплуатацию (№ Б/Н от 13.12.2023г.) - Дата регистрации: 27.12.2023 12:31** **Акт приемки объекта в эксплуатацию (№ б/н от 19.02.2024г.) - Дата регистрации: 19.02.2024 11:58**

Басшының м.а.
И.о руководителя (қолы/подпись) **Садыков А.А.** (тегі/фамилия, аты/имя, әкесінің аты/отчество)

М.П.

Бас маман-тіркеуші
Главный специалист-регистратор (қолы/подпись) **Бекенов А.А.** (тегі/фамилия, аты/имя, әкесінің аты/отчество)

Бас маман-тіркеуші
Главный специалист-регистратор (қолы/подпись) **Мяшаева А.С.** (тегі/фамилия, аты/имя, әкесінің аты/отчество)

«АЗАМАТТАРҒА АРНАЛҒАН ҮКІМЕТ» МЕМЛЕКЕТТІК КОРПОРАЦИЯСЫ» КОММЕРЦИЯЛЫҚ ЕМЕС АКЦИОНЕРЛІК ҚОҒАМЫНЫҢ ҚАРАҒАНДЫ ОБЛЫСЫ БОЙЫНША ФИЛИАЛЫНЫҢ ТІРКЕУ ЖӘНЕ ЖЕР КАДАСТРЫ БОЙЫНША ҚАРАҒАНДЫ ҚАЛАСЫНЫҢ БӨЛІМІ

ОТДЕЛ ГОРОДА КАРАГАНДЫ ПО РЕГИСТРАЦИИ И ЗЕМЕЛЬНОМУ КАДАСТРУ ФИЛИАЛА НЕКОММЕРЧЕСКОГО АКЦИОНЕРНОГО ОБЩЕСТВА «ГОСУДАРСТВЕННАЯ КОРПОРАЦИЯ» ПРАВИТЕЛЬСТВО ДЛЯ ГРАЖДАН» ПО КАРАГАНДИНСКОЙ ОБЛАСТИ

МЕНШІК ИЕСІ (ҚҰҚЫҚ ИЕСІ) ТУРАЛЫ МӘЛІМЕТТЕР
СВЕДЕНИЯ О СОБСТВЕННИКЕ (ПРАВООБЛАДАТЕЛЕ)

№ 002253861880 **21.02.2024г.**

Кадастр нөмері/Кадастровый номер: **09:142:205:093; 09:142:205:093:1; 09:142:205:093:10; 09:142:205:093:11; 09:142:205:093:2; 09:142:205:093:3; 09:142:205:093:4; 09:142:205:093:5; 09:142:205:093:6; 09:142:205:093:7; 09:142:205:093:8; 09:142:205:093:9**

Жылжымайтын мүлік объектінің мекен-жайы
Адрес объекта недвижимости: **обл. Карагандинская, г. Караганда, р-н Әлихан Бөкейхан (ранее: обл. Карагандинская, г. Караганда, район Октябрьский.) , кадастровый квартал №52**

Меншік иесі (құқық иесі) Собственник (правообладатель)	Құқық пайда болу негіздемесі/ Основание возникновения права
Товарищество с ограниченной ответственностью "Қарағанды Су"	**Акт на право временного возмездного землепользования (аренды) (№ 51221 от 23.02.2007г.) - Дата регистрации: 06.08.2007 00:00 Государственное учреждение "Отдел земельных отношений города Караганды"** **Постановление (№ 33/116 от 22.12.2006г.) - Дата регистрации: 06.08.2007 00:00 Государственное учреждение "Аппарат акима города Караганды"** **Договор купли-продажи (№ 07/2ф/9465 от 11.05.2005г.) - Дата регистрации: 06.08.2007 00:00 Юридическое лицо "юридическое лицо"** **Договор об аренде з/у (№ 18053 от 16.02.2007г.) - Дата регистрации: 06.08.2007 00:00 Государственное учреждение "Отдел земельных отношений города Караганды"** **Акт приемки объекта в эксплуатацию (№ Б/Н от 27.11.2020г.) - Дата регистрации: 10.12.2020 10:50** **Акт приемки объекта в эксплуатацию (№ б/н от 19.02.2024г.) - Дата регистрации: 19.02.2024 12:06**

Басшының м.а.
И.о руководителя (қолы/подпись) **Сапыгов А.А.** (тегі/фамилия, аты/имя, әкесінің аты/отчество)

М.П.

Бас маман-тіркеуші
Главный специалист-регистратор (қолы/подпись) **Бекенов А.А.** (тегі/фамилия, аты/имя, әкесінің аты/отчество)

Бас маман-тіркеуші
Главный специалист-регистратор (қолы/подпись) **Мапаева А.С.** (тегі/фамилия, аты/имя, әкесінің аты/отчество)