Форма
в редакции приказа Министра индустрии и инфраструктурного развития Республики Казахстан
от 8 февраля 2021 года
№ 53

Утвержден
приказом Министра
по инвестициям и развитию
Республики Казахстан
от 24 апреля 2017 года
№ 234

Акт приемки объекта в эксплуатацию

«13» 08 2024 г.

Заказчик **ГУ «Отдел строительства акимата города Экибастуз», и.о. руководителя Шарипов Ринат Жасуланович, Павлодарская область, г.Экибастуз, ул. Энергетиков 62, 141208, БИН 060240010430, 34-75-21**

фамилия, имя, отчество (при его наличии) ИИН, телефон – для физических лиц,
наименование организации – для юридических лиц, БИН, телефон, почтовый индекс, область, город, район, населенный пункт, наименование улицы, номер дома/здания (стационарного помещения)

на основании:
Декларации о соответствии (прилагается) **от "13" 08 2024 года.**
ТОО «APM Ingeenering», директор Зарахов Руслан Аубакирович, г. Астана, мкр. Юго-Восток, переулок Темиртау 14, БИН 080340001062, +77016037403
дата подписания декларации, наименование подрядной (генподрядной) организации, фамилия, имя, отчество (при его наличии) руководителя, юридический адрес, БИН, телефон

Заключения о качестве строительно-монтажных работ (прилагается) **от "13" 08 2024 года. ТОО «Al-Ganybayit» эксперт технического надзора Каиржанов Алмаз Бекенович, KZ10VJE00083437 от 27.10.2023 года, БИН 201240015544, +77784655584**
дата заключения, наименование организации, фамилия, имя, отчество (при его наличии) экспертов технического надзора, № и дата получения аттестатов, БИН, телефон

Заключения о соответствии выполненных работ проекту (прилагается) **от "13" 08 2024 года. ТОО «ПСД Строй Проект» эксперт авторского надзора Серикбаев Алимжан Дабылтаевич, KZ34VJE00030722 от 25.09.2017 года, БИН 071040012513, +77028884454**
дата подписания заключения, наименование организации, фамилия, имя, отчество (при его наличии) экспертов авторского надзора, № и дата получения аттестатов, БИН, телефон

произведя осмотр готовности предъявленного подрядчиком (генеральным подрядчиком) к приемке в эксплуатацию объекта: **«Строительство наружных сетей водоснабжения и электроснабжения к медицинскому пункту в селе Курылысшы с.з. г. Экибастуз Павлодарской области», новое строительство, уровень ответственности-II нормальный, технически не сложный.**
наименование объекта, вид строительства (новое, расширение, реконструкция, техническое перевооружение, модернизация, капитальный ремонт) уровень ответственности, техническая и технологическая сложность объекта
по адресу **Павлодарская область, Экибастуз Г.А., Кояндинский с.о., с.Курылысшы.**
(область, район, населенный пункт, микрорайон, квартал,улица, номер дома (корпуса)

проверив комплектность исполнительной технической документации, в том числе посредством электронного модуля исполнительной технической документации «__» _____ 20__ года,
дата ознакомления
подтверждает что:

1. Строительство объекта осуществлено на основании:

1) правоустанавливающего документа на земельный участок от **"30" декабря 2022 года №711 выдано ГУ «Отдел земельных отношений акимата города Экибастуз»**;

документ, подтверждающий наступление юридических фактов (юридических составов), на основании которых возникают, изменяются или прекращаются права на земельный участок, в том числе договоры, решения судов, правовые акты исполнительных органов, свидетельство о праве на наследство, передаточный акт или разделительный баланс при реорганизации негосударственных юридических лиц, владеющих земельным участком на праве собственности или выкупивших право временного возмездного землепользования (аренды)

либо решения о реконструкции (перепланировке, переоборудовании) помещений (отдельных частей) существующих зданий от "___"_____20___года

№_____;

наименование органа вынесшего решение

2) талона о приеме уведомления о начале строительно-монтажных работ **KZ58REA00394809 от 04.06.2024 года. ГУ «Управление государственного архитектурно-строительного контроля Павлодарской области»**

наименование органа принявшего уведомление, дата и № принятия талона

3) проекта (проектно-сметной документации) **ТОО «ПСД Строй Проект» номер 76.12**

наименование проектной организации, номер проекта

утвержденного(й) **ГУ «Отдел строительства строительства города Экибастуз», приказом №122 от 27.11.2023 года, проект 76.12 от 09. 2023**

дата и номер проекта, наименование организации утвердившей (переутвердившей) проект и дата утверждения

2.Строительно-монтажные работы осуществлены в сроки:

начало работ: **июнь 2024г;**

месяц, год

окончание работ: **июль 20204г;**

месяц, год

при продолжительности строительства, месяц:

по норме или по проекту организации строительства, месяц: **3**;

фактически, месяц: **2**;

2. Объект (комплекс) имеет следующие основные технико-экономические показатели (мощность, производительность, производственная площадь, протяженность, вместимость, объем, пропускная способность, провозная способность, число рабочих мест и тому подобное, заполняется по всем объектам (кроме жилых домов) в единицах измерения соответственно целевой продукции или основным видам услуг):

Мощность, производительность и так далее	Единица измерения	По проекту		Фактически	
		общая (с учетом ранее принятых)	В том числе пускового комплекса или очереди	общая (с учетом ранее принятых)	В том числе пускового комплекса или очереди
Протяженность водопроводной сети	м	172	172	172	172
Протяженность канализационной сети	м	6	6	9	9

Протяженность сети электроснабжения	м	1193	1193	135	135

Выпуск продукции (оказания услуг), предусмотренной проектом в объеме, соответствующим нормам освоения проектных мощностей в начальный период_____;
факт начала выпуска продукции с указанием объема

Жилой дом имеет следующие показатели:

Показатели	Единица измерения	По проекту	Фактически
Общая площадь	$м^2$		
Число этажей	этаж		
Общий строительный объем	$м^3$		
В том числе подземной части	$м^3$		
Площадь встроенных, встроенно-пристроенных и пристроенных помещений	$м^2$		

Показатели	По проекту			Фактически		
	число квартир	площадь квартир, $м^2$		число квартир	площадь квартир, $м^2$	
		общая	жилая		общая	жилая
Всего квартир, в том числе: однокомнатных двухкомнатных трехкомнатных четырехкомнатных и более						

4. Технологические и архитектурно-строительные решения по объекту характеризуются следующими данными:
для водоснабжения выполнено строительство водопроводных сетей из полиэтиленовых труб d50 общей протяженностью 172м, задвижка d50-1шт.
для канализации выполнено строительство канализационных сетей из гофрированных двухслойных труб SN8 d110 общей протяженностью 9м, колодец из сборных ж/б элементов в количестве 1шт.
для электроснабжения выполнено строительство сетей электроснабжения из кабеля АВБбШв 5*25 общей протяженностью 135м.
краткие технические характеристики по особенностям его размещения, по основным материалам и конструкциям, инженерному и технологическому оборудованию

5. На объекте установлено предусмотренное проектом оборудование в количестве _____ согласно актам о его приемке после индивидуального испытания и комплексного опробования;

6. Наружные инженерные коммуникации (холодное и горячее водоснабжение, канализация, теплоснабжение, газоснабжение, электроснабжение и связь) обеспечивают нормальную эксплуатацию объекта (здания, сооружения, помещения) и приняты городскими эксплуатационными организациями;

7. Сметная стоимость по утвержденному проекту (проектной-сметной документации): всего 9 761 801 тенге, в том числе строительно-монтажных работ 9 119 389,44 тенге, прочих затрат _____тенге;

8. Сметная стоимость основных фондов, принимаемых в эксплуатацию 9 191 465,55 тенге, в том числе: стоимость строительно-монтажных работ 8 937 001,65 тенге, прочих затрат _____ тенге;

9. Доля местного содержания предусмотрена в проектно-сметной документации 100% и фактически примерно 100% (на объектах, финансируемых за счет государственных инвестиций и средств квазигосударственного сектора);

10. Класс энергоэффективности здания III;

11. Объект построен в соответствии с утвержденным проектом (проектно-сметной документацией) и требованиями государственных нормативных документов в области архитектуры, градостроительства и строительства.

РЕШИЛ: **«Строительство наружных сетей водоснабжения и электроснабжения к медицинскому пункту в селе Курылысшы с.з. г. Экибастуз Павлодарской области», принять в эксплуатацию.**

наименование объекта (комплекса)

Заказчик: **и.о. руководителя Шарипов Ринат Жасуланович** 13.08.24

фамилия, имя, отчество (при его наличии), подпись руководителя

Место печати (при наличии) _____

Технический надзор:

1) аттестованный (-ые) эксперт (-ы)

Каиржанов Алмаз Бекенович, KZ10VJE00083437 от 27.10.2023 года - в части инженерных сетей 13.08.24

(фамилия, имя, отчество (при его наличии) эксперта, специализация аттестата, подпись, дата)

Место печати (при наличии) _____

2) аккредитованная организация

ТОО «Al-Ganybayit» Директор Есентуреев Оналбай Жумакович

(наименование организации)

имеющей в своем составе аттестованного (-ых) эксперта (-ов), фамилия, имя, отчество (при его наличии) руководителя, подпись, дата 13.08.24

Место печати (при наличии) _____

Есентуреев Оналбай Жумакович, KZ29VJE00023694 от 27.03.2012 года

(фамилия, имя, отчество (при его наличии) эксперта, специализация аттестата), подпись, дата

Место печати (при наличии) _____

13.08.24

Авторский надзор:

1) разработчик проекта

ТОО «ПСД Строй Проект» Директор Иманбеков Айдар Серикович 13.08.24

(наименование организации, фамилия, имя, отчество (при его наличии) должность), подпись, дата

Место печати (при наличии) _____

2) организация

ТОО «ПСД Строй Проект» эксперт авторского надзора Серикбаев Алимжан Дабылтаевич 13.08.24

(наименование организации, имеющей в своем составе аттестованного (-ых) эксперта (-ов), фамилия, имя, отчество (при его наличии), должность, подпись, дата

Место печати (при наличии) _____

_____

(фамилия, имя, отчество (при его наличии) эксперта, специализированного аттестата), подпись, дата

3) аттестованный (-ые) эксперт (-ы) 13.08.24

Серикбаев Алимжан Дабылтаевич, KZ34VJE00030722 от 25.09.2017 года

(фамилия, имя, отчество (при его наличии) эксперта, специализация аттестата), подпись, дата

Место печати (при наличии) _____

.

13.08.24

Подрядчик (генеральный подрядчик) **Зарахов Руслан Аубакирович**

фамилия, имя, отчество (при его наличии), подпись руководителя

Место печати (при наличии) _____

Приложение 3 к акту приемки объекта в эксплуатацию форма

Технические характеристики объекта (линии электропередач)

№ п/п	Наименование	Единица измерения	Количество
1	2	3	4
1	Воздушные ЛЭП низкого напряжения …	киломерт (далее – км)	
2	Воздушные ЛЭП Высокого напряжения 10 кВ	км	
3	Кабельные ЛЭП низкого напряжения …	км	
4	Кабельные ЛЭП высокого напряжения…	км	
5	Площадь опор	м 2	
6	Опоры:		
	1) металлические	штук (далее – шт)	
	2) деревянные с деревянными приставками	шт	
	3) деревянные с железобетонными приставками	шт	
	4) железобетонные	шт	
	5) тросовые подвесы	шт	
7	Провода:		
	1) медные	км	
	2) алюминиевые	км	
	3) сталеалюминиевые	км	
8	Кронштейны для светильников:		
	1) железобетонные	шт	
	2) металлические	шт	
9	Арматура уличного освещения:		
	1) светильники с лампами накаливания	шт	

	2) светильники с ртутными лампами	шт		
	3) светильники с люминесцетными лампами	шт		
10	Кабели:			
	1)марки...КабельАВБбШв5*25 напряжением...04кВт	км	0,135	
	2) марки... напряжением...	км		
11	Муфты соединительные...	шт		
12	Муфты концевые	шт		
13	Контуры заземления	шт		
14	Устройства грозозащиты	шт		
15	Дорожные покрытия кабельных сетей:			
	1) асфальтобетонные	м 2		
	2) булыжные	м 2		
	3) тротуары	м 2		

Заказчик _____ Шорипов Р.Н. 13.08.24

фамилия, имя, отчество (при его наличии), подпись руководителя

Место печати (при наличии) _____

Авторский надзор _____ Серикбаев Алимжан Дабылтаевич

фамилия, имя, отчество (при его наличии), подпись эксперта

13.08.24

Место печати (при наличии) _____

Приложение 13 к акту приемки объекта в эксплуатацию форма

Технические характеристики объекта (сети, водоводы, коллекторы и тому подобное)

№ п/п	Наименование	Единицы измерения	Количество, протяженность	Примечание
1	2	3	4	5
Водопровод				
1	Водоводы (общая протяженность)	м		
	1) из стальных труб	м		
	2) из чугунных труб	м		
	3) из асбестоцементных труб	м		
	4) из железобетонных труб	м		
	5)	м		
2	Распределительная сеть (общая протяженность)	м		
	1) из стальных труб	м		
	2) из чугунных труб	м		
	3) из асбестоцементных труб	м		
	4) из полиэтиленовых труб	м	172	
	5)	м		
3	Прочие устройства			
	Смотровой колодец	шт		
	Задвижка d- 50	шт	1	
	" d-	шт		
	" d-	шт		
	Вентили d-	шт		
	" d-	шт		

	" d-	шт		
	Кран d-	шт		
	" d-	шт		
	" d-	шт		
	Гидрант	шт		
	Водопроводный ввод	шт		
	Водоразборная колонка	шт		
	Стальной футляр	шт		
	Питьевой фонтанчик	шт		
Канализация				
1	Коллекторы (общая протяженность)	м		
	1) из керамических труб	м		
	2) из чугунных труб	м		
	3) из бетонных труб	м		
	4) из асбестоцементных труб	м		
	5) из железобетонных труб	м		
	6)	м		
	7)	м		
2	Канализационная сеть (общая протяженность)	м		
	1) из керамических труб	м		
	2) из чугунных труб	м		
	3) из бетонных труб	м		
	4) из асбестоцементных труб	м		

	5) из железобетонных труб	м		
	6) Труба двухслойная раструбная SN8	м	9	
3	Прочие устройства			
	Смотровой колодец	шт	1	
	Выпуск	шт		

Горизонтальный разрез колодца	Вертикальный разрез колодца
Масштаб _____	Масштаб _____

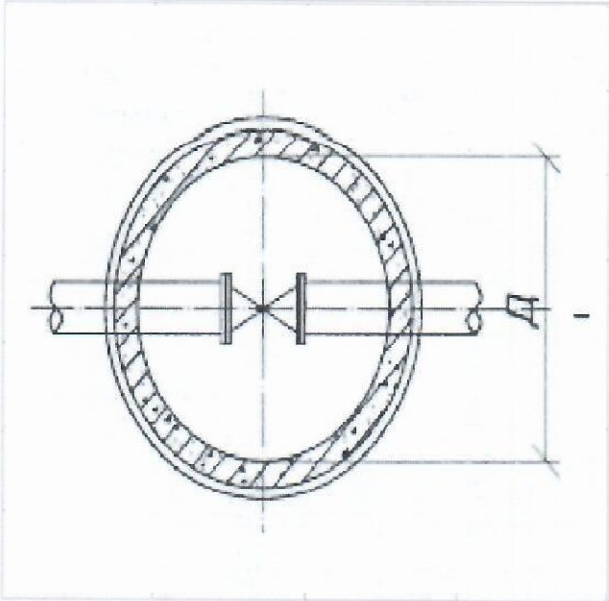

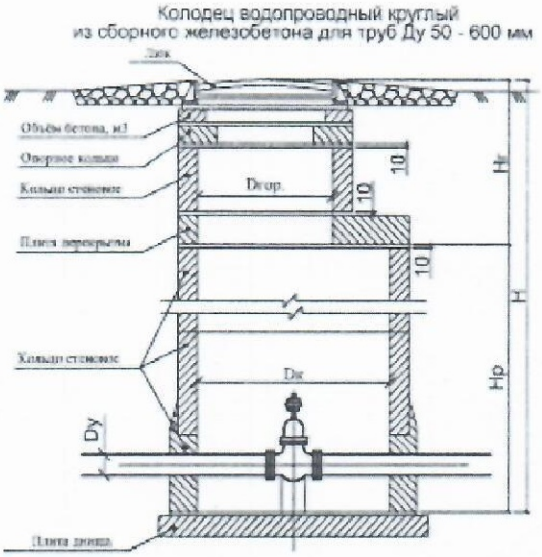

Спецификация

№ п/п	Наименование	Марка	Материал	Диаметр (мм) (размеры)	Количество	Примечание
1	Плита днища колодцев	ПН15	Железобетон	Ø1500мм	1	
2	Кольцо стеновое для колодцев	КС 15.6	Железобетон	Ø1500мм	1	
3	Кольцо стеновое для колодцев	КС 15.9	Железобетон	Ø1500мм	2	
4	Плита перекрытия для колодцев	1ПП15-1	Железобетон	Ø1500мм	1	
5	Кольцо опорное для колодцев	КО6	Железобетон	Ø600мм	1	
6	Кольцо стеновое для колодцев	КС7.3	Железобетон	Ø700мм	1	

Заказчик _____ Шорманов Р.Ш.

фамилия, имя, отчество (при его наличии), подпись руководителя

13.08.24

Место печати (при наличии) _____

Авторский надзор_____ Серикбаев Алимжан Дабылтаевич

фамилия, имя, отчество (при его наличии), подпись эксперта

13.08.24

Место печати (при наличии) _____

Исполнительная схема

Строительство наружных сетей водоснабжения и электроснабжения к медицинскому пункту в селе Курылысшы с.з. г. Экибастуз Павлодарской области

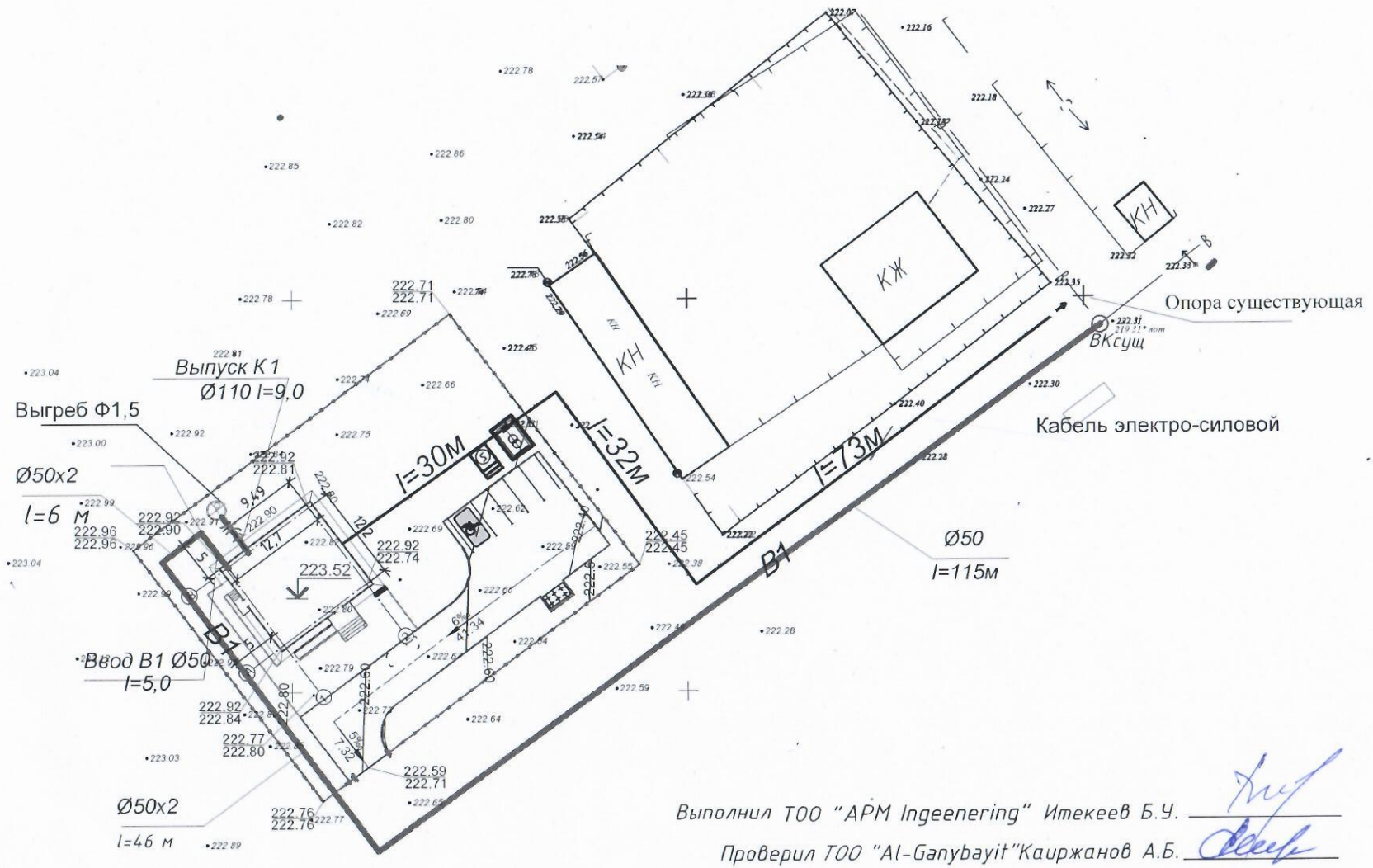

Выполнил ТОО "APM Ingeenering" Итекеев Б.У. _____

Проверил ТОО "Al-Ganybayit" Каиржанов А.Б. _____