ТОО "УРАЛВОДПРОЕКТ"

РАБОЧИЙ ПРОЕКТ

"СТРОИТЕЛЬСТВО ИСПАРИТЕЛЬНОЙ ПЛОЩАДКИ В С.МУКЫР КЫЗЫЛКОГИНСКОГО РАЙОНА, АТЫРАУСКОЙ ОБЛАСТИ"

ПРИЕМНЫЙ ПУНКТ

АРХИТЕКТУРНО-СТРОИТЕЛЬНЫЕ РЕШЕНИЯ

Альбом I

23.017-НВ-9-АС

ТОМ 2

2023

СОГЛАСОВАНО			
ГИП	АБДАЛИЕВА		09.23
ВЕД.ИНЖЕНЕР	СЛАМИКИН К		09.23
ИНЖ.-ЭС.	КЕНЖЕГАЛИЕВ		09.23

ИНВ. N° ПОДЛ.	ПОДП. И ДАТА	ВЗАМ. ИНВ. N°

СОСТАВ ПРОЕКТА

НОМЕР ТОМА	ОБОЗНАЧЕНИЕ	НАИМЕНОВАНИЕ
0	23.017-ПП	ПАСПОРТ ПРОЕКТА
1	23.017-ПЗ	ПОЯСНИТЕЛЬНАЯ ЗАПИСКА
2	23.017-НВ	БИОПРУД -(ТПР РК)
	-ПЗ	ПОЯСНИТЕЛЬНАЯ ЗАПИСКА. АЛЬБОМ 1
	-ГП,ГТ,ТХ,АС	ГЕНЕРАЛЬНЫЙ ПЛАН. ГИДРОТЕХНИЧЕСКИЕ РЕШЕНИЯ. ТЕХНОЛОГИЧЕСКИЕ РЕШЕНИЯ. АРХИТЕКТУРНО-СТРОИТЕЛЬНЫЕ РЕШЕНИЯ АЛЬБОМ 2
		ПРИЕМНЫЙ ПУНКТ
	-9-АС, -ОВ	АРХИТЕКТУРНО-СТРОИТЕЛЬНЫЕ РЕШЕНИЯ. ОТОПЛЕНИЕ И ВЕНТИЛЯЦИЯ. АЛЬБОМ 1
	-10-ЭМ	ЭЛЕКТРОТЕХНИЧЕСКАЯ ЧАСТЬ. АЛЬБОМ 2
	-АС.СО	СПЕЦИФИКАЦИЯ ОБОРУДОВАНИЯ. АЛЬБОМ 3
3	23.017-ЭС	ВНЕШНЕЕ ЭЛЕКТРОСНАБЖЕНИЕ
4	23.017-СМ	СМЕТНАЯ ДОКУМЕНТАЦИЯ
5	23.017-ПОС	ПРОЕКТ ОРГАНИЗАЦИИ СТРОИТЕЛЬСТВА
6	23.017-ООС	РАЗДЕЛ "ОХРАНА ОКРУЖАЮЩЕЙ СРЕДЫ"
МАТЕРИАЛЫ, ХРАНЯЩИЕСЯ В АРХИВЕ "ТОО УРАЛВОДПРОЕКТ"		
7	23.017-ТГИ	ОТЧЕТ ПО ТОПОГРАФО-ГЕОДЕЗИЧЕСКИМ ИЗЫСКАНИЯМ
8	23.017-ИГИ	ОТЧЕТ ПО ИНЖЕНЕРНО-ГЕОЛОГИЧЕСКИМ ИЗЫСКАНИЯМ

СОГЛАСОВАНО

ГИП	АБДАЛИЕВА		09.23
ВЕД.ИНЖЕНЕР	СЛАМИХИН К		09.23
ИНЖ.-ЭС.	КЕНЖЕГАЛИЕВ		09.23

ИНВ. N° ПОДЛ.	ПОДП. И ДАТА	ВЗАМ. ИНВ. N°

ФОРМАТ А2

НАИМЕНОВАНИЕ	СТР.	ЛИСТ
ОБЛОЖКА		
СОСТАВ ПРОЕКТА	1	
СОДЕРЖАНИЕ АЛЬБОМА	2	
АРХИТЕКТУРНО – СТРОИТЕЛЬНЫЕ РЕШЕНИЯ –АС		
ОБЩИЕ ДАННЫЕ	3	1
ФАСАДЫ	4	2
ПЛАН. РАЗРЕЗЫ 1–1, 2–2	5	3
УЗЛЫ	6	4
ПЛАН ФУНДАМЕНТА. РАЗВЕРТКА ФУНДАМЕНТНЫХ БЛОКОВ ПО ОСЯМ	7	5
ПЛАН ПЛИТ ПОКРЫТИЯ. РАЗРЕЗЫ 1–1; 2–2. СПЕЦИФИКАЦИЯ	8	6
ПЛАН СТРОПИЛ. РАЗРЕЗ 1–1, 2–2. СПЕЦИФИКАЦИЯ	9	7
ПЛАН ПЕРЕМЫЧЕК. ПЛАН ПОЛОВ. СПЕЦИФИКАЦИЯ	10	8
ДЕКОРАТИВНАЯ МЕТАЛЛИЧЕСКАЯ РЕШЕТКА	11	9
ПЛАН С РАССТАНОВКОЙ МЕБЕЛИ И ТЕХНОЛОГИЧЕСКОГО ОБОРУДОВАНИЯ	12	10
ОТОПЛЕНИЕ И ВЕНТИЛЯЦИЯ –ОВ		
ОБЩИЕ ДАННЫЕ	13	1
ПЛАН. УЗЕЛ УСТАНОВКИ КОНВЕКТОРА. СПЕЦИФИКАЦИЯ	14	2

СОГЛАСОВАНО

ГИП	АБДАЛИЕВА		09.23
ВЕД.ИНЖЕНЕР	СЛАМИХИН К		09.23
ИНЖ. –ЭС.	ЖЕНЖЕГАЛИЕВ		09.23

ИНВ. N° ПОДЛ.	ПОДП. И ДАТА	ВЗАМ. ИНВ. N°
XXXXXXX		

ИЗМ.	КОЛ.УЧ.	ЛИСТ	N°ДОК.	ПОДП.	ДАТА
РАЗРАБ.		РЯХОВА			09.23
ПРОВЕР.		АБДАЛИЕВА			09.23
Н. КОНТР.		ИСКЕНДИРОВА			09.23
ГИП		АБДАЛИЕВА			09.23

23.017–9 –АС

«СТРОИТЕЛЬСТВО ИСПАРИТЕЛЬНОЙ ПЛОЩАДКИ В С. МУКЫР КЫЗЫЛКОГИНСКОГО РАЙОНА, АТЫРАУСКОЙ ОБЛАСТИ

ПРИЕМНЫЙ ПУНКТ

СТАДИЯ	ЛИСТ	ЛИСТОВ
РП	1	1

СОДЕРЖАНИЕ АЛЬБОМА

ТОО "Уралводпроект" г.Уральск

ФОРМАТ А2

ВЕДОМОСТЬ ОСНОВНЫХ КОМПЛЕКТОВ РАБОЧИХ ЧЕРТЕЖЕЙ

ОБОЗНАЧЕНИЕ	НАИМЕНОВАНИЕ	ПРИМЕЧАНИЕ
АС	АРХИТЕКТУРНО-СТРОИТЕЛЬНЫЕ РЕШЕНИЯ	АЛЬБОМ I.
ОВ	ОТОПЛЕНИЕ И ВЕНТИЛЯЦИЯ	АЛЬБОМ I.
ЭМ	ЭЛЕКТРОТЕХНИЧЕСКАЯ ЧАСТЬ	АЛЬБОМ II.
СО	ЗАКАЗНЫЕ СПЕЦИФИКАЦИИ	АЛЬБОМ III.

ВЕДОМОСТЬ ЧЕРТЕЖЕЙ ОСНОВНОГО КОМПЛЕКТА АС

ЛИСТ	НАИМЕНОВАНИЕ	ПРИМЕЧАНИЕ
1	ОБЩИЕ ДАННЫЕ	
2	ФАСАДЫ	
3	ПЛАН. РАЗРЕЗЫ 1-1, 2-2	
4	УЗЛЫ	
5	ПЛАН ФУНДАМЕНТА. РАЗВЕРТКА ФУНДАМЕНТНЫХ БЛОКОВ ПО ОСЯМ	
6	ПЛАН ПЛИТ ПОКРЫТИЯ. РАЗРЕЗЫ 1-1; 2-2. СПЕЦИФИКАЦИЯ	
7	ПЛАН СТРОПИЛ. РАЗРЕЗ 1-1, 2-2. СПЕЦИФИКАЦИЯ	
8	ПЛАН ПЕРЕМЫЧЕК. ПЛАН ПОЛОВ. СПЕЦИФИКАЦИЯ	
9	ДЕКОРАТИВНАЯ МЕТАЛЛИЧЕСКАЯ РЕШЕТКА	
10	ПЛАН С РАССТАНОВКОЙ МЕБЕЛИ И ТЕХНОЛОГИЧЕСКОГО ОБОРУДОВАНИЯ	

ВЕДОМОСТЬ СПЕЦИФИКАЦИЙ

ЛИСТ	НАИМЕНОВАНИЕ	ПРИМЕЧАНИЕ
3	СПЕЦИФИКАЦИЯ ЭЛЕМЕНТОВ ЗАПОЛНЕНИЯ ПРОЕМОВ	
5	СПЕЦИФИКАЦИЯ СБОРНЫХ ЖЕЛЕЗОБЕТОННЫХ ЭЛЕМЕНТОВ	
6	СПЕЦИФИКАЦИЯ ПЛИТ ПОКРЫТИЯ	
7	СПЕЦИФИКАЦИЯ	
8	СПЕЦИФИКАЦИЯ ЭЛЕМЕНТОВ ПЕРЕМЫЧЕК	

ВЕДОМОСТЬ ОТДЕЛКИ ПОМЕЩЕНИЙ

НАИМЕНОВАНИЕ ИЛИ НОМЕР ПОМЕЩЕНИЯ	ПОТОЛОК		СТЕНЫ И ПЕРЕГОРОДКИ	
	ПЛОЩ., м²	ВИД ОТДЕЛКИ	ПЛОЩ., м²	ВИД ОТДЕЛКИ
ПОМЕЩЕНИЕ ДЛЯ ОХРАНИКОВ	10.20	ЗАТИРКА,ШПАКЛЕВКА, ВОДОЭМУЛЬСИОННАЯ ОКРАСКА ВЛАГОСТОЙКАЯ	30.10	ШТУКАТУРКА t=10мм, ШПАКЛЕВКА, ВОДОЭМУЛЬСИОННАЯ ОКРАСКА ВЛАГОСТОЙКАЯ

ТЕХНИКО-ЭКОНОМИЧЕСКИЕ ПОКАЗАТЕЛИ

№№ П/П	НАИМЕНОВАНИЕ	ЕД. ИЗМ.	КОЛ-ВО,	ПРИМЕЧАНИЕ
1	ПЛОЩАДЬ ЗАСТРОЙКИ	м²	20,51	
2	СТРОИТЕЛЬНЫЙ ОБЬЕМ	м³	67,0	
3	ОБЩАЯ ПЛОЩАДЬ	м³	10,18	
4	РАСЧЕТНАЯ ПЛОЩАДЬ	м³	10,18	

ВЕДОМОСТЬ ОБЬЕМОВ РАБОТ

N П/П	НАИМЕНОВАНИЕ	ЕДИН. ИЗМ.	КОЛ-ВО
1	ВЫЕМКА ГРУНТА	м³	25.0
2	УПЛОТНЕНИЕ ГРУНТА	м²	70
3	ОБРАТНАЯ ЗАСЫПКА	м³	25.0
4	ОБМАЗКА ГОРЯЧИМ БИТУМОМ ЗА 2 РАЗА БЕТОННЫХ ПОВЕРХНОСТЕЙ	м²	36.77
5	КЛАДКА СТЕН ИЗ СИЛИКАТНОГО УТОЛЩЕННОГО КИРПИЧА М100 НА РАСТВОРЕ М 75	м³	21,7
	УСТРОЙСТВО ЦОКОЛЯ ИЗ КЕРАМИЧЕСКОГО КИРПИЧА В 2 РЯДА М100	м³	1,1
6	ШТУКАТУРКА, ОКРАСКА ВЛАГОСТОЙКОЙ ВОДОЭМУЛЬСИОННОЙ КРАСКОЙ	м²	5,2
	ОКОННЫХ И ДВЕРНЫХ ОТКОСОВ		
7	БЕТОННОЕ ПОКРЫТИЕ ОТМОСТКИ, В12,5, t=80мм	м³	4,00
8	ЩЕБЕНОЧНОЕ ОСНОВАНИЕ, t=100-150мм	м³	6,00
9	УКЛАДКА МОНОЛИТНОГО БЕТОНА, В12,5 НА КРЫЛЬЦО, t=150мм	м³	0.74
10	ПОКРЫТИЕ КРЫЛЬЦА ЦЕМЕНТНО-ПЕСЧАНЫМ РАСТВОРОМ С ЖЕЛЕЗНЕНИЕМ,t=20мм	м²	2.10
11	УСТАНОВКА ДЕРЕВЯННОГО ПЛИНТУСА	м	13.2
12	СЛИВ ИЗ ОЦИНКОВАННОЙ СТАЛИ t=0.7мм,/ПЛОЩАДЬ ФАСАДА	м²	0.88/56.6
13	УТЕПЛЕНИЕ СТЕН МИНПЛИТОЙ ТОЛЩ. 80ММ ПЛОТНОСТЬЮ 75	м3	3,5

ВЕДОМОСТЬ ССЫЛОЧНЫХ И ПРИЛАГАЕМЫХ ДОКУМЕНТОВ

ОБОЗНАЧЕНИЕ	НАИМЕНОВАНИЕ	ПРИМЕЧАНИЕ
	ССЫЛОЧНЫЕ ДОКУМЕНТЫ	
СН РК 2.04-04-2013	СТРОИТЕЛЬНАЯ ТЕПЛОТЕХНИКА	
СН РК 2.04-21-2004* СН РК 2.04-07-2022	ЭНЕРГОПОТРЕБЛЕНИЕ И ТЕПЛОВАЯ ЗАЩИТА ГРАЖДАНСКИХ ЗДАНИЙ	
СТ РК 943-92	ДВЕРИ ДЕРЕВЯННЫЕ НАРУЖНЫЕ ДЛЯ ЖИЛЫХ И ОБЩЕСТВЕННЫХ ЗДАНИЙ С ЗАМКОМ ВРЕЗНЫМ ЗВ8-4	
ГОСТ 6629-88	ДВЕРИ ДЕРЕВЯННЫЕ ВНУТРЕННИЕ ДЛЯ ЖИЛЫХ И ОБЩЕСТВЕННЫХ ЗДАНИЙ С ЗАМКОМ ВРЕЗНЫМ ЗВ8-4	
Серия 1.038.1-1 в.1,4.	ПЕРЕМЫЧКИ Ж.Б. ДЛЯ ЗДАНИЙ С КИРПИЧНЫМИ СТЕНАМИ	
СН РК 3.02-37-2013	КРЫШИ И КРОВЛИ	
ГОСТ 13579-2018	БЛОКИ БЕТОННЫЕ ДЛЯ СТЕН ПОДВАЛОВ	

УРОВЕНЬ ОТВЕТСТВЕННОСТИ ЗДАНИЯ – II.

КАТЕГОРИЯ ЗДАНИЯ ПО ВЗРЫВОПОЖАРНОЙ И ПОЖАРНОЙ БЕЗОПАСНОСТИ – Д.

СТЕПЕНЬ ОГНЕСТОЙКОСТИ ЗДАНИЯ – II.

ГРУНТ В ОСНОВАНИИ – СУГЛИНОК СО СЛЕДУЮЩИМИ ХАРАКТЕРИСТИКАМИ:

γ =0,938 ГС/СМ3, φ =21°, E=51 КГС/СМ2

ГРУНТЫ ПРОСАДОЧНЫЕ II ТИПА.

СНЕГОВАЯ НАГРУЗКА – 1,2 кПа

СКОРОСТНОЙ НАПОР ВЕТРА – 25 м/сек

ТЕМПЕРАТУРА ХОЛОДНОГО ВОЗДУХА НАИБОЛЕЕ ХОЛОДНОЙ ПЯТИДНЕВКИ –24,9°

АРХИТЕКТУРНО-СТРОИТЕЛЬНЫЕ РЕШЕНИЯ

ЗДАНИЕ ПРЯМОУГОЛЬНОЕ РАЗМЕРАМИ В ПЛАНЕ 4,5х2,4 М, ВЫСОТА 4.06 М, ОТМЕТКА ПОЛА 0,000 СООТВЕТСТВУЕТ АБСОЛЮТНОЙ ОТМЕТКЕ 70,49
ПЛОЩАДЬ ДВЕРНЫХ И ОКОННЫХ ПРОЕМОВ ИСКЛЮЧЕНА ИЗ КЛАДКИ СТЕН.
УТЕПЛЕНИЕ ДВЕРЕЙ ДН 21-9ГУ СТРОИТЕЛЬНЫМ ВОЙЛОКОМ С ОБШИВКОЙ С ДВУХ СТОРОН ОЦИНКОВАННОЙ СТАЛЬЮ t=0.5ММ.
ЗДАНИЕ ОТАПЛИВАЕМОЕ, ВЕНТИЛИРУЕМОЕ, С ЭЛЕКТРИЧЕСКИМ ОСВЕЩЕНИЕМ, СИЛОВЫМ ЭЛЕКТРООБОРУДОВАНИЕМ.

ОТОПЛЕНИЕ

ИСТОЧНИКОМ ТЕПЛА ЯВЛЯЕТСЯ ЭЛЕКТРОЭНЕРГИЯ.
В КАЧЕСТВЕ НАГРЕВАТЕЛЬНЫХ ЭЛЕКТРОПРИБОРОВ ПРИНЯТЫ ЭЛЕКТРОПЕЧИ ПЭТ-4
В ЗДАНИИ ОТОПЛЕНИЕ ЗАПРОЕКТИРОВАНО С ВНУТРЕННЕЙ ТЕПЕРАТУРОЙ tвн.=+10°С

ВЕНТИЛЯЦИЯ

В ЗДАНИИ НАСОСНОЙ СТАНЦИИ ПРЕДУСМОТРЕНА ЕСТЕСТВЕННАЯ ВЕНТИЛЯЦИЯ. ВЫТЯЖКА ОСУЩЕСТВЛЯЕТСЯ ЧЕРЕЗ ВОЗДУХОВОД, ПРИТОК ВОЗДУХА В ПОМЕЩЕНИЕ ЧЕРЕЗ ФОРТОЧКИ И ДВЕРИ.

АНТИКОРРОЗИЙНАЯ ЗАЩИТА

ПОВЕРХНОСТИ ФУНДАМЕНТОВ, СОПРИКАСАЮЩИЕСЯ С ГРУНТОМ ОБМАЗЫВАЮТСЯ ГОРЯЧИМ БИТУМОМ ЗА 2 РАЗА ПО ГРУНТОВКЕ. СТОЛЯРНЫЕ ИЗДЕЛИЯ ОКРАШИВАЮТСЯ МАСЛЯНОЙ КРАСКОЙ ЗА 2 РАЗА. СТАЛЬНЫЕ ЭЛЕМЕНТЫ ОЧИСТИТЬ ОТ РЖАВЧИНЫ И ОКРАСИТЬ ЗА 2 РАЗА ЭМАЛЬЮ ПФ 115 ГОСТ 6465-76 ПО ГРУНТОВКЕ ПФ 0142.

ПРОТИВОПОЖАРНЫЕ МЕРОПРИЯТИЯ

ВСЕ ДЕРЕВЯННЫЕ ЭЛЕМЕНТЫ ДОЛЖНЫ БЫТЬ ПРОПИТАНЫ АНТИПИРЕНОМ С ПОГЛОЩЕНИЕМ СОЛЕЙ ОТ МАССЫ КАЖДОГО ЭЛЕМЕНТА ИЛИ ОБРАБОТАНЫ ОГНЕЗАЩИТНЫМ ФОСФАТНЫМ ПОКРЫТИЕМ ОФП-9 В 2 СЛОЯ.
ПРИ ПРОИЗВОДСТВЕ РАБОТ РУКОВОДСТВОВАТЬСЯ УКАЗАНИЯМИ СНИП РК 1.03-05-2001 "ОХРАНА ТРУДА И ТЕХНИКА БЕЗОПАСНОСТИ В СТРОИТЕЛЬСТВЕ"

ОБЩИЕ УКАЗАНИЯ

РАБОЧИЙ ПРОЕКТ ВЫПОЛНЕН НА ОСНОВАНИИ ЗАДАНИЯ НА ПРОЕКТИРОВАНИЕ
ПРОЕКТ РАЗРАБОТАН НА ОСНОВЕ ИНЖЕНЕРНО-ИЗЫСКАТЕЛЬСКИХ РАБОТ ВЫПОЛНЕННЫХ ТОО "УРАЛВОДПРОЕКТ"
СИСТЕМА ВЫСОТ – БАЛТИЙСКАЯ

НАСТОЯЩИЙ ПРОЕКТ СООТВЕТСТВУЕТ ТРЕБОВАНИЯМ НОРМАТИВНЫХ, ЭКОЛОГИЧЕСКИХ, САНИТАРНО-ГИГИЕНИЧЕСКИХ, ПРОТИВОПОЖАРНЫХ ДОКУМЕНТОВ И ДРУГИХ НОРМ, ДЕЙСТВУЮЩИХ НА ТЕРРИТОРИИ РЕСПУБЛИКИ КАЗАХСТАН И ОБЕСПЕЧИВАЕТ БЕЗОПАСНОСТЬ ПРОДУКЦИИ ДЛЯ ЖИЗНИ, ЗДОРОВЬЯ ЛЮДЕЙ, ИМУЩЕСТВА, ОХРАНУ ОКРУЖАЮЩЕЙ СРЕДЫ

ГЛАВНЫЙ ИНЖЕНЕР ПРОЕКТА АБДАЛИЕВА Г.В.

СОГЛАСОВАНО
ИНЖ.-ЭС. КЕНЖЕГАЛИЕВ 19.23
ГИ.ГРУППЫ ТП СТАМИКИН К. 0.23

ВЗАМ. ИНВ. N°
ПОДП. И ДАТА
ИНВ. N° ПОДЛ.

ИЗМ.	КОЛ.УЧ.	ЛИСТ	N°ДОК.	ПОДП.	ДАТА
РАЗРАБ.		РЯХОВА			09.23
ПРОВЕР.		АБДАЛИЕВА			09.23
Н. КОНТР.		ИСКЕНДИРОВА			09.23
ГИП		АБДАЛИЕВА			09.23

23.017-9-АС

«СТРОИТЕЛЬСТВО ИСПАРИТЕЛЬНОЙ ПЛОЩАДКИ В С. МУКЫР КЫЗЫЛКОГИНСКОГО РАЙОНА, АТЫРАУСКОЙ ОБЛАСТИ

ПРИЕМНЫЙ ПУНКТ

СТАДИЯ	ЛИСТ	ЛИСТОВ
РП	1	

ОБЩИЕ ДАННЫЕ

ТОО "Уралводпроект" г.Уральск

ФОРМАТ А2

ФАСАД А–Б
МАСШТАБ 1:50

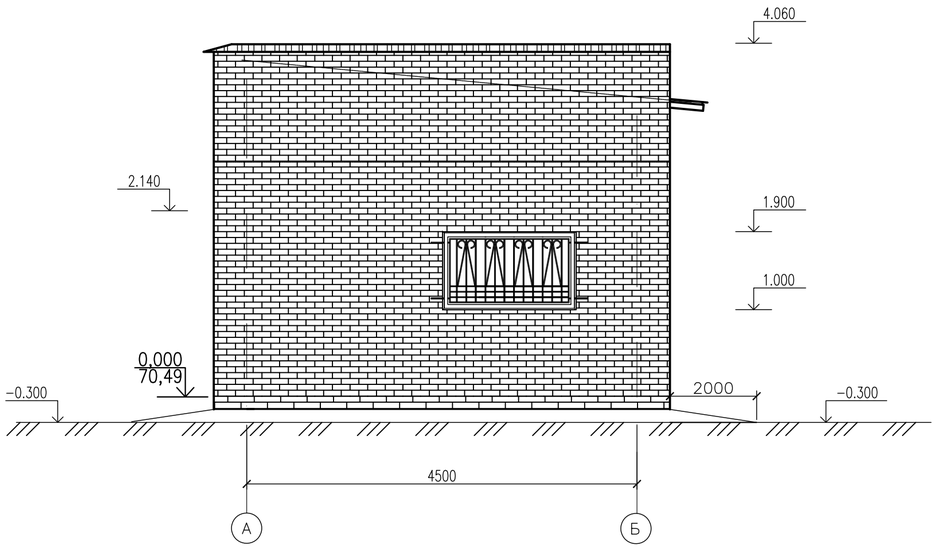

ФАСАД 1–2
МАСШТАБ 1:50

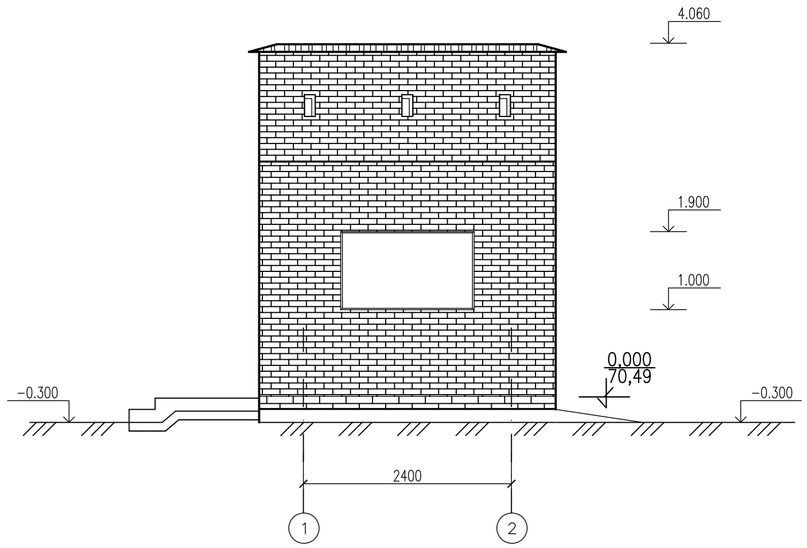

ФАСАД Б–А
МАСШТАБ 1:50

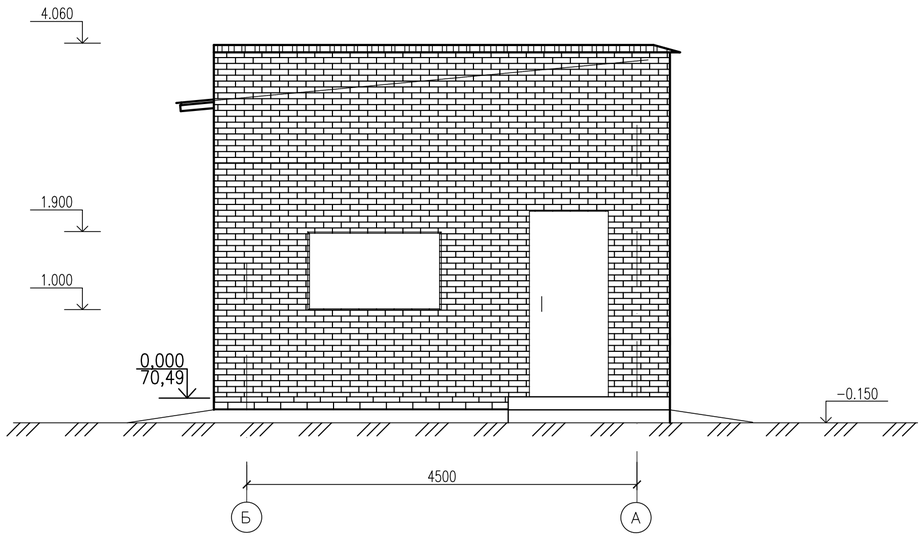

ФАСАД 2–1
МАСШТАБ 1:50

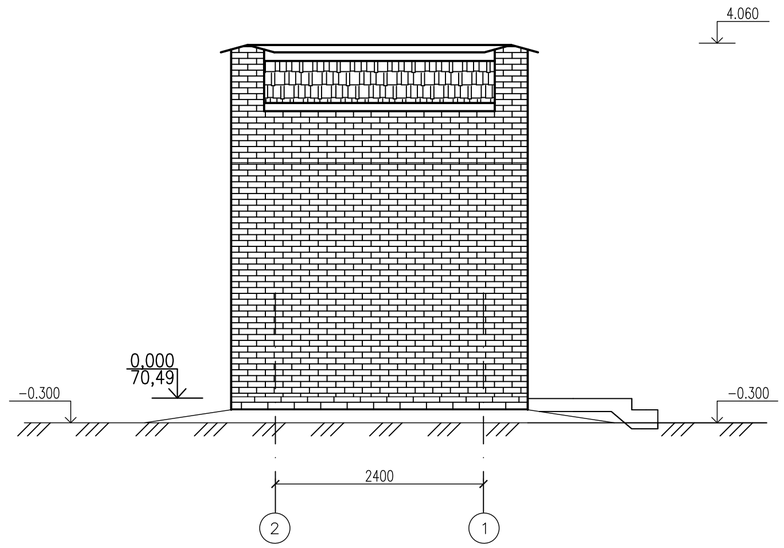

СОГЛАСОВАНО

ИНЖ. – ЭС.	ЖЕНЖЕГАЛИЕВ	09.23
РУК. ГРУППЫ ТП	СОЛАМУХИН К.	10.23

ИНВ. N° ПОДЛ.	ПОДП. И ДАТА	ВЗАМ. ИНВ. N°

ИЗМ.	КОЛ.УЧ.	ЛИСТ	N°ДОК.	ПОДП.	ДАТА
РАЗРАБ.		РЯХОВА			09.23
ПРОВЕР.		АБДАЛИЕВА			09.23
Н. КОНТР.		ИСКЕНДИРОВА			09.23
ГИП		АБДАЛИЕВА			09.23

23.017–9–АС

«СТРОИТЕЛЬСТВО ИСПАРИТЕЛЬНОЙ ПЛОЩАДКИ В С. МУКЫР КЫЗЫЛКОГИНСКОГО РАЙОНА, АТЫРАУСКОЙ ОБЛАСТИ

ПРИЕМНЫЙ ПУНКТ

СТАДИЯ	ЛИСТ	ЛИСТОВ
РП	2	

ФАСАДЫ

ТОО "Уралводпроект" г.Уральск

ФОРМАТ А2

РАЗРЕЗ 1-1
МАСШТАБ 1:50

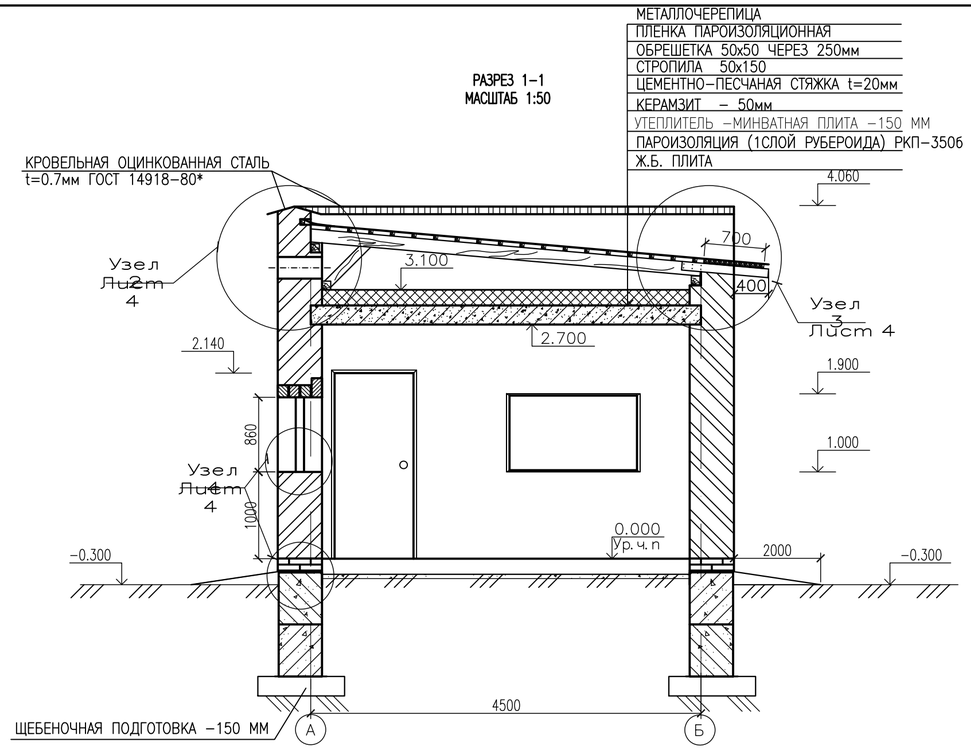

РАЗРЕЗ 2-2
МАСШТАБ 1:50

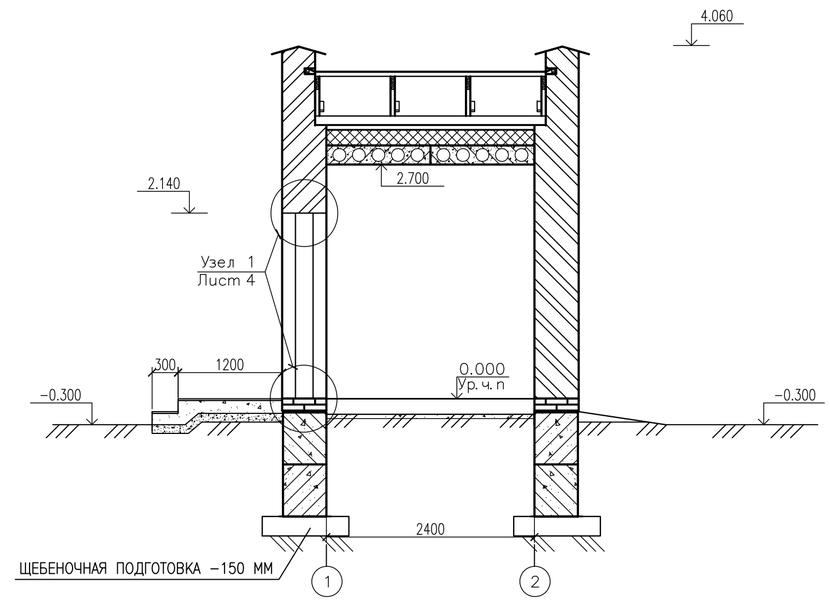

ПЛАН
МАСШТАБ 1:50

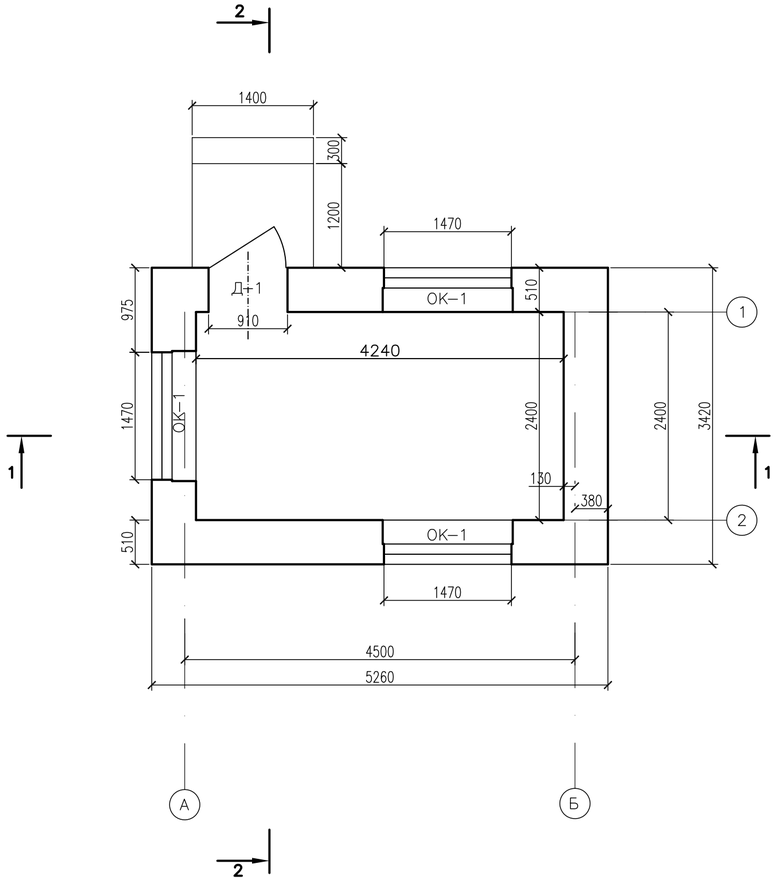

ВЕДОМОСТЬ ПРОЕМОВ ДВЕРЕЙ

МАРКА ПОЗ.	РАЗМЕР ПРОЕМА ДВЕРЕЙ, мм
1	910х2140

СПЕЦИФИКАЦИЯ ЭЛЕМЕНТОВ ЗАПОЛНЕНИЯ ПРОЕМОВ

МАРКА ПОЗ.	ОБОЗНАЧЕНИЕ	НАИМЕНОВАНИЕ	К-ВО	ПРИМЕЧАНИЕ
Д-1	ГОСТ 24698-81	ДВЕРНОЙ БЛОК ДН 21-9ГУ С ЗАМКОМ ВРЕЗНЫМ ЗВ8-4	1	
ОК-1	ИНДИВИДУАЛЬНЫЕ	БЛОК ОКОННЫЙ ИЗ ПВХ ПРОФИЛЕЙ 860х1470	3	ПЛАСТИКОВЫЕ (ДВУХКАМЕРНЫЕ)
		СТЕКЛОПАКЕТ СПД 860Х1470Х36	3	
		ПОДОКОННАЯ ПЛИТА ПД 17-35 ПЛАСТИКОВАЯ 350Х1700	3	

СХЕМЫ ЗАПОЛНЕНИЯ ОКОННЫХ ПРОЕМОВ

ОК-1

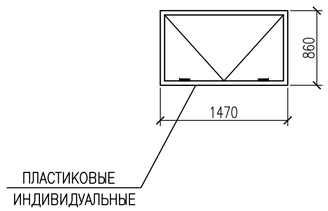

ПРИМЕЧАНИЯ

1. ОТМЕТКА ПОЛА 0.000 СООТВЕТСТВУЕТ АБСОЛЮТНОЙ ОТМЕТКЕ 70,49
2. ДВЕРИ ОКРАСИТЬ МАСЛЯНОЙ КРАСКОЙ ЗА ДВА РАЗА
3. ПЛАСТИКОВЫЕ ОКНА ТИПА ОК1 ИСПОЛНИТЬ ДВУХКАМЕРНЫМИ С ТРОЙНЫМ ОСТЕКЛЕНИЕМ

СОГЛАСОВАНО

ИНЖ.-ЭС. РУК.ГРУППЫ ТП	ЖЕНЖЕГАПИЕВ	09.23
	ОЛАМИХИН К.	10.23

ВЗАМ. ИНВ. N°

ПОДП. И ДАТА

ИНВ. N° ПОДЛ.

ИЗМ.	КОЛ.УЧ.	ЛИСТ	N°ДОК.	ПОДП.	ДАТА
РАЗРАБ.		РЯХОВА			09.23
ПРОВЕР.		АБДАЛИЕВА			09.23
Н. КОНТР.		ИСКЕНДИРОВА			09.23
ГИП		АБДАЛИЕВА			09.23

23.017-9-АС

«СТРОИТЕЛЬСТВО ИСПАРИТЕЛЬНОЙ ПЛОЩАДКИ В С. МУКЫР КЫЗЫЛКОГИНСКОГО РАЙОНА, АТЫРАУСКОЙ ОБЛАСТИ

ПРИЕМНЫЙ ПУНКТ

СТАДИЯ	ЛИСТ	ЛИСТОВ
РП	3	

ПЛАН. РАЗРЕЗЫ 1-1: 2-2.

ТОО "Уралводпроект" г.Уральск

URALVODPROECT

ФОРМАТ А2

УЗЕЛ 1
МАСШТАБ 1:20

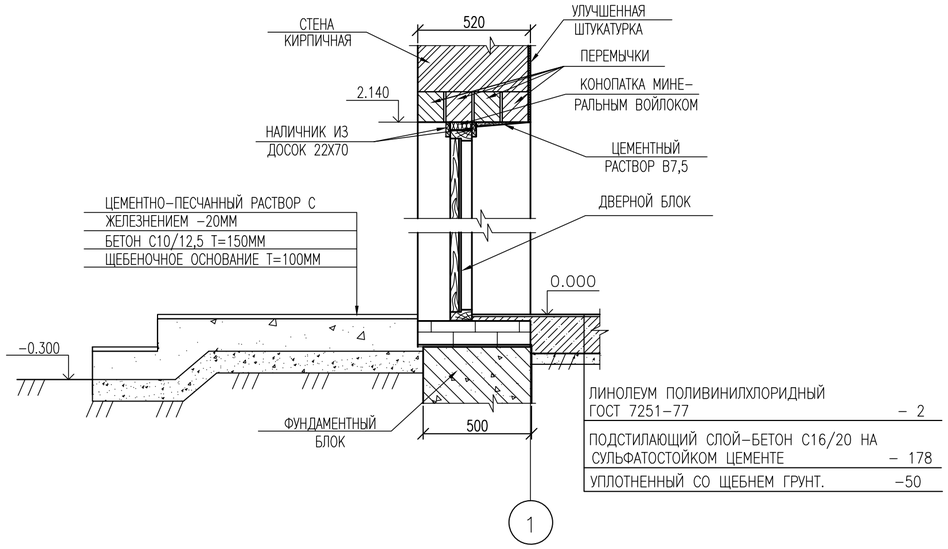

УЗЕЛ 2
МАСШТАБ 1:20

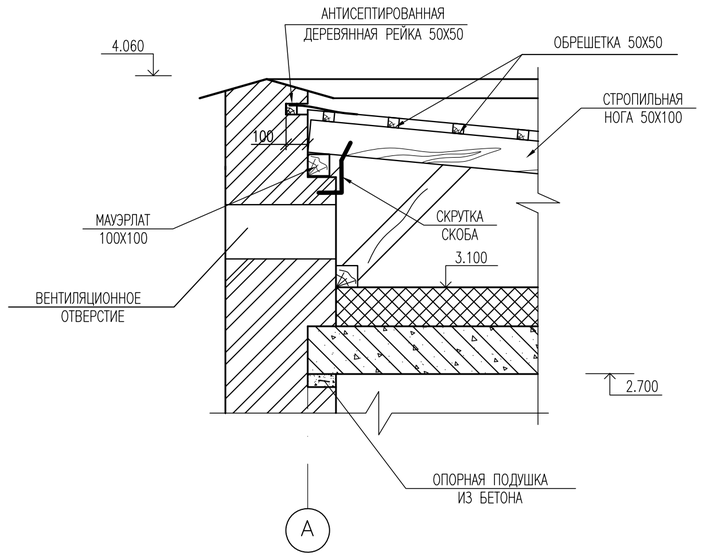

УЗЕЛ 3
МАСШТАБ 1:20

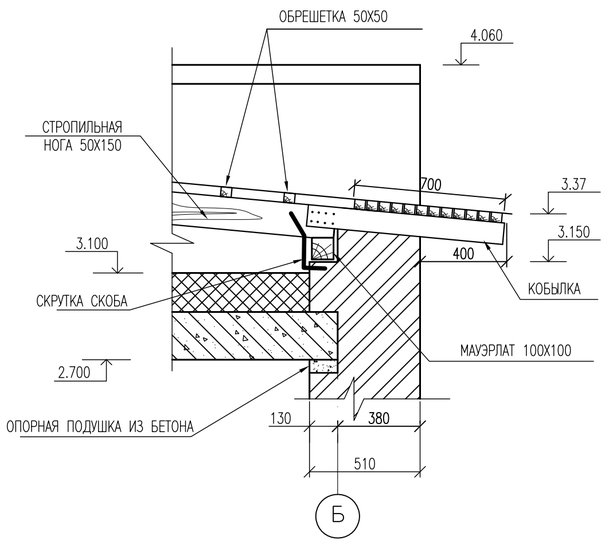

УЗЕЛ 4
МАСШТАБ 1:20

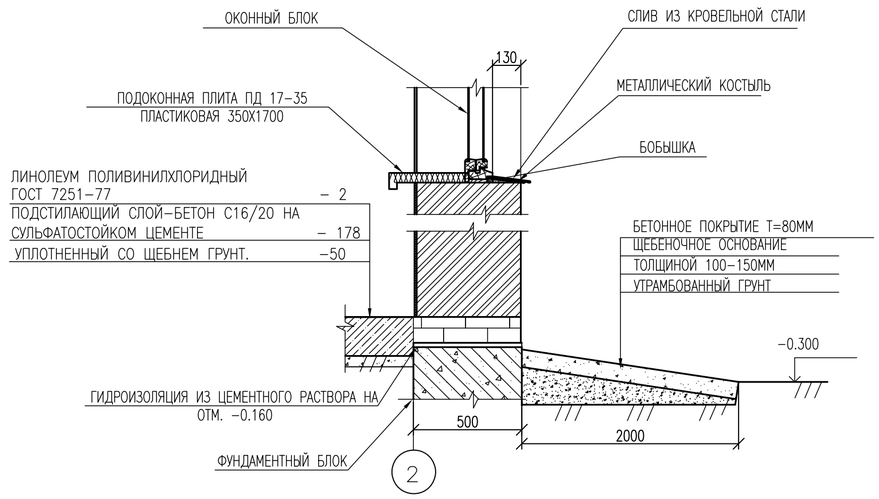

ПРИМЕЧАНИЯ

1. ЗА УСЛОВНУЮ ОТМЕТКУ 0.000 ПРИНЯТ УРОВЕНЬ ЧИСТОГО ПОЛА ЗДАНИЯ , ЧТО СООТВЕТСТВУЕТ АБСОЛЮТНОЙ ОТМ.70,49
2. ДЛЯ КРЕПЛЕНИЯ КОРОБОК В ВЕРТИКАЛЬНЫХ СТЕНКАХ ОКОННЫХ И ДВЕРНЫХ БЛОКОВ ЗАЛОЖИТЬ ПО 2 АНТИСЕПТИРОВАННЫЕ ПРОБКИ
3. ДАННЫЙ ЛИСТ ЧИТАТЬ СОВМЕСТНО С ЛИСТОМ 3

СОГЛАСОВАНО

Инж.-эк.	КЕНЖЕГАЛИЕВ	09.23
Рук.группы	СЛАМИХИН К.	10.23

ВЗАМ. ИНВ. N°

ПОДП. И ДАТА

ИНВ. N° ПОДЛ.

ИЗМ.	КОЛ.УЧ.	ЛИСТ	N°ДОК.	ПОДП.	ДАТА
РАЗРАБ.		РЯХОВА			09.23
ПРОВЕР.		АБДАЛИЕВА			09.23
Н. КОНТР.		ИСКЕНДИРОВА			09.23
ГИП		АБДАЛИЕВА			09.23

23.017-9-АС

«СТРОИТЕЛЬСТВО ИСПАРИТЕЛЬНОЙ ПЛОЩАДКИ В С. МУКЫР КЫЗЫЛКОГИНСКОГО РАЙОНА, АТЫРАУСКОЙ ОБЛАСТИ

ПРИЕМНЫЙ ПУНКТ

СТАДИЯ	ЛИСТ	ЛИСТОВ
РП	4	

УЗЛЫ

ТОО "Уралводпроект" г.Уральск

ФОРМАТ А2

ПЛАН ФУНДАМЕНТА

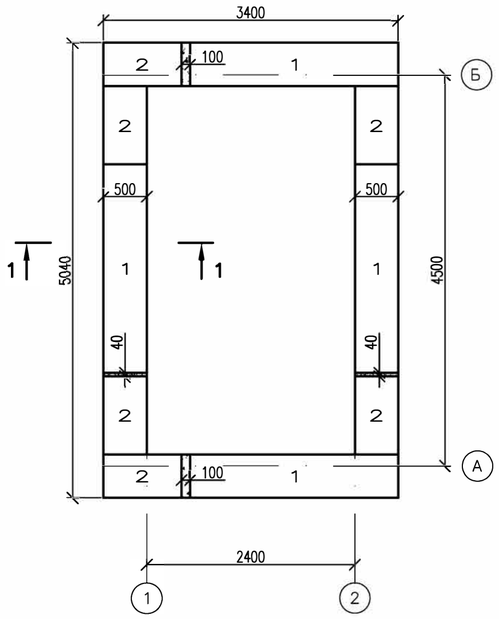

1 – 1

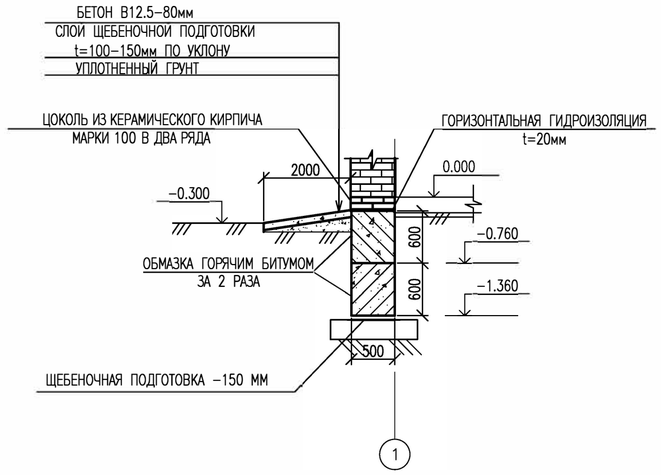

СПЕЦИФИКАЦИЯ СБОРНЫХ ЖЕЛЕЗОБЕТОННЫХ ЭЛЕМЕНТОВ

МАРКА ПОЗ.	ОБОЗНАЧЕНИЕ	НАИМЕНОВАНИЕ	ЕД. ИЗМ.	К–ВО	МАССА, Т ЕД.	ПРИМЕ–ЧАНИЕ ВСЕГО
1	ГОСТ 13579–2018	ФБС 24.5.6–Т	шт.	8	1.630	5.432м³
2	ГОСТ 13579–2018	ФБС 9.5.6–Т	шт.	12	0.590	2.928м³
	МОНОЛИТНЫЕ УЧАСТКИ	БЕТОН С8/10	м³	0.084		

ПРИМЕЧАНИЯ

1. МОНОЛИТНЫЕ УЧАСТКИ ВЫПОЛНЯЮТСЯ ИЗ БЕТОНА С10/12,5
2. ГОРИЗОНТАЛЬНАЯ ГИДРОИЗОЛЯЦИЯ СТЕН ВЫПОЛНЯЕТСЯ ИЗ ДВУХ СЛОЕВ РУБЕРОИДА НА ГОРЯЧЕЙ БИТУМНОЙ МАСТИКЕ, ВЕРТИКАЛЬНАЯ ГИДРОИЗОЛЯЦИЯ ВЫПОЛНЯЕТСЯ В ВИДЕ ОБМАЗОЧНОЙ ГИДРОИЗОЛЯЦИИ БИТУМОМ ЗА 2 РАЗА.
3. БЕТОННЫЕ БЛОКИ УКЛАДЫВАТЬ НА ЦЕМЕНТНОМ РАСТВОРЕ С ПЕРЕВЯЗКОЙ ШВОВ НЕ МЕНЕЕ 300ММ.
4. ОТМЕТКА ПОЛА 0.000 СООТВЕТСТВУЕТ АБСОЛЮТНОЙ ОТМЕТКЕ 70,49

ПО ОСИ 2

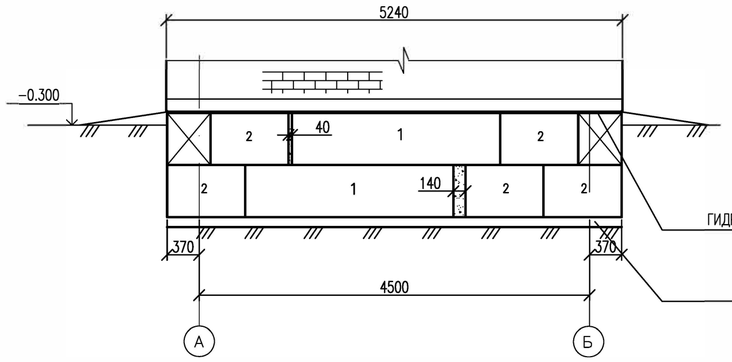

ПО ОСИ А

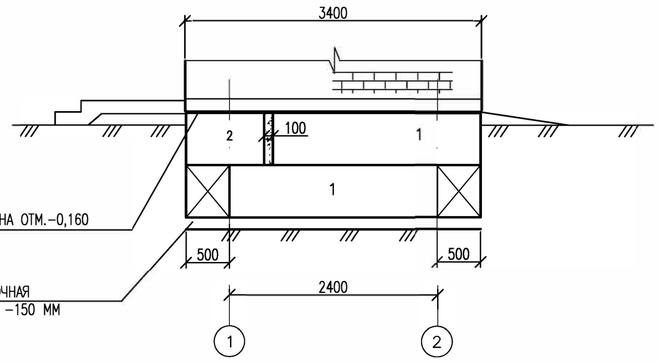

ПО ОСИ 1

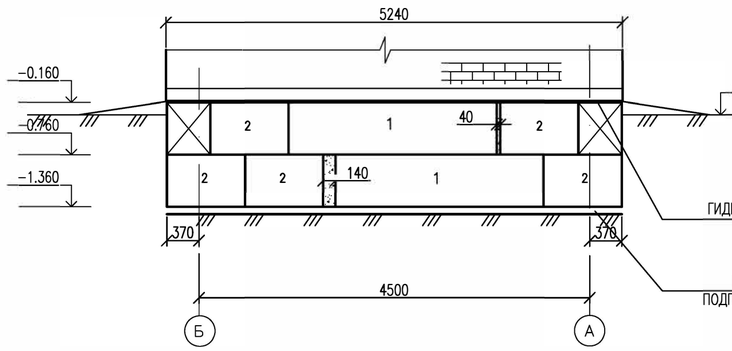

ПО ОСИ Б

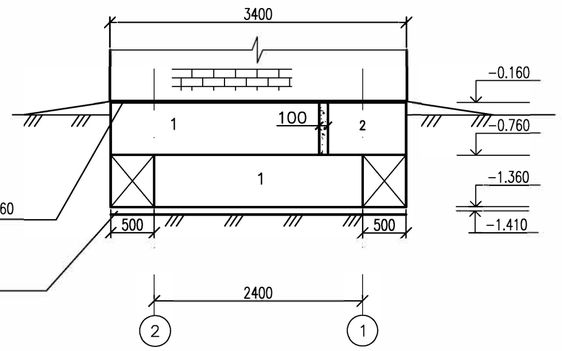

СОГЛАСОВАНО

ИНЖ.–ЭК.	КЕ–КЕГАЛИЕВ	09.23
УК. ГРУППЫ ТП	ОМУРЛИН. К.	10.23

ИНВ. N° ПОДЛ.	ПОДП. И ДАТА	ВЗАМ. ИНВ. N°

ИЗМ.	КОЛ.УЧ.	ЛИСТ	N°ДОК.	ПОДП.	ДАТА
РАЗРАБ.		РЯХОВА			09.23
ПРОВЕР.		АБДАЛИЕВА			09.23
Н. КОНТР.		ИСКЕНДИРОВА			09.23
ГИП		АБДАЛИЕВА			09.23

23.017–9–АС

«СТРОИТЕЛЬСТВО ИСПАРИТЕЛЬНОЙ ПЛОЩАДКИ В С. МУКЫР КЫЗЫЛКОГИНСКОГО РАЙОНА, АТЫРАУСКОЙ ОБЛАСТИ

ПРИЕМНЫЙ ПУНКТ

СТАДИЯ	ЛИСТ	ЛИСТОВ
РП	5	

ПЛАН ФУНДАМЕНТА. РАЗВЕРТКА ФУНДАМЕНТНЫХ БЛОКОВ ПО ОСЯМ

ТОО "Уралводпроект" г.Уральск

ФОРМАТ А2

ПЛАН ПЛИТ ПОКРЫТИЯ
МАСШТАБ 1:50

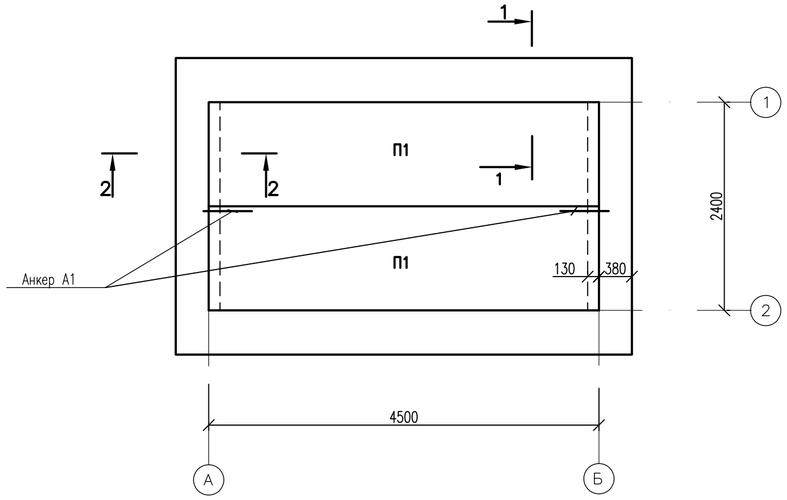

РАЗРЕЗ 1-1
М1:25

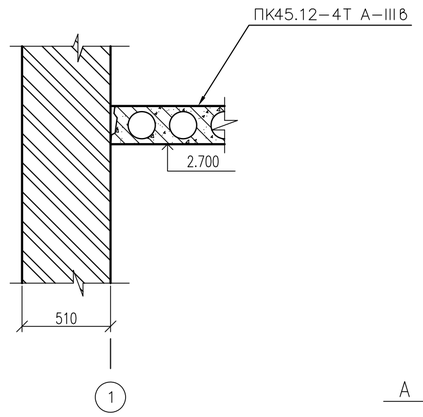

РАЗРЕЗ 2-2
М1:25

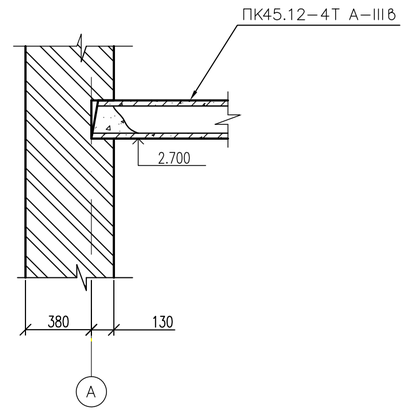

А – 1

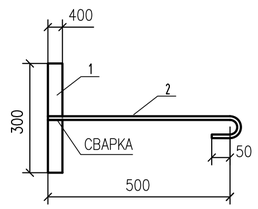

СПЕЦИФИКАЦИЯ ПЛИТ ПОКРЫТИЯ

МАРКА ПОЗ.	ОБОЗНАЧЕНИЕ	НАИМЕНОВАНИЕ	КОЛ. ШТ.	МАССА ЕД.КГ	ПРИМЕЧАН.
1	2	3	4	5	6
ПЛИТЫ ПЕРЕКРЫТИЯ					
П1	СЕРИЯ 1.141. -1ВЫП. 60	ПК45.12-4Т А-IIIв	2	1600	1.28м3
АНКЕР А1					
	ГОСТ 19903-74*	ПЛАСТИНА 40Х4 L=300мм	2	0.38	
	ГОСТ 34018-2016	АРМАТУРА ⌀10 AII L=600мм	2	0.37	

ПРИМЕЧАНИЯ

1. ПЛИТЫ ПОКРЫТИЯ УКЛАДЫВАЮТСЯ НА СВЕЖЕПРИГОТОВЛЕННЫЙ РАСТВОР ИЗ БЕТОНА КЛАССА С12/15
2. ШВЫ ПЛИТ ПОКРЫТИЯ ТЩАТЕЛЬНО ЗАДЕЛАТЬ БЕТОНОМ МАРКИ НЕ НИЖЕ С8/10

СОГЛАСОВАНО
ИНЖ. ЭС. КЕНЖЕГАЛИЕВ 09.23
РУК.ГРУППЫ ТП СЛАМИХИН К. 10.23

ВЗАМ. ИНВ. N°
ПОДП. И ДАТА
ИНВ. N° ПОДЛ.

ИЗМ.	КОЛ.УЧ.	ЛИСТ	N°ДОК.	ПОДП.	ДАТА
РАЗРАБ.		РЯХОВА			09.23
ПРОВЕР.		АБДАЛИЕВА			09.23
Н. КОНТР.		ИСКЕНДИРОВА			09.23
ГИП		АБДАЛИЕВА			09.23

23.017-9-АС

«СТРОИТЕЛЬСТВО ИСПАРИТЕЛЬНОЙ ПЛОЩАДКИ В С. МУКЫР КЫЗЫЛКОГИНСКОГО РАЙОНА, АТЫРАУСКОЙ ОБЛАСТИ

ПРИЕМНЫЙ ПУНКТ

СТАДИЯ	ЛИСТ	ЛИСТОВ
РП	6	

ПЛАН ПЛИТ ПОКРЫТИЯ
РАЗРЕЗЫ 1-1; 2-2. СПЕЦИФИКАЦИЯ

ТОО "Уралводпроект" г.Уральск

ФОРМАТ А2

ПЛАН СТРОПИЛ
М1:50

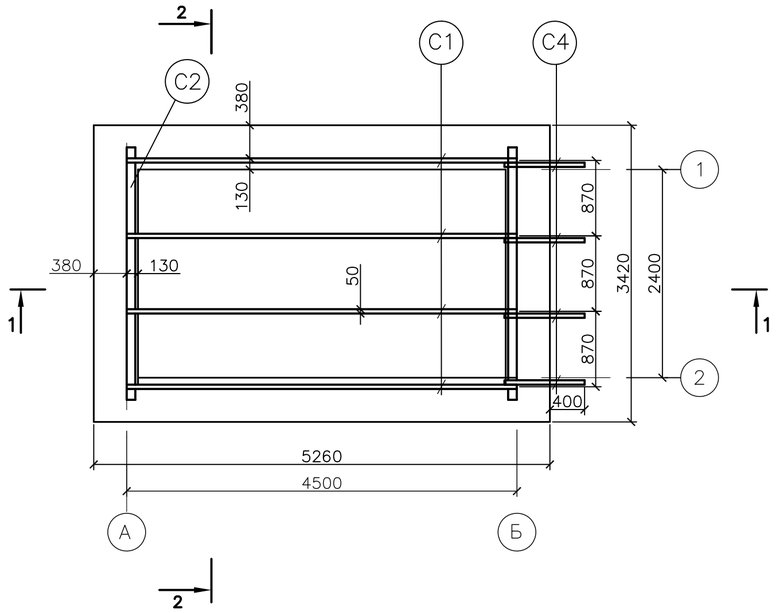

РАЗРЕЗ 2–2
М1:50

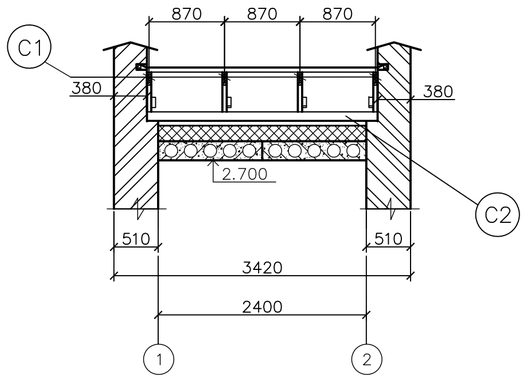

УЗЕЛ
М1:20

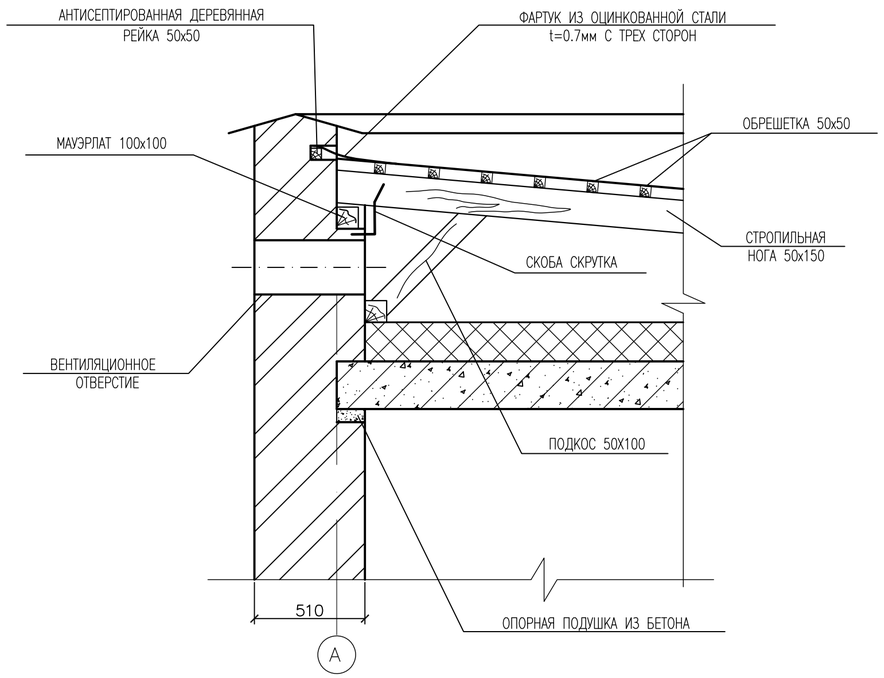

РАЗРЕЗ 1–1
М1:50

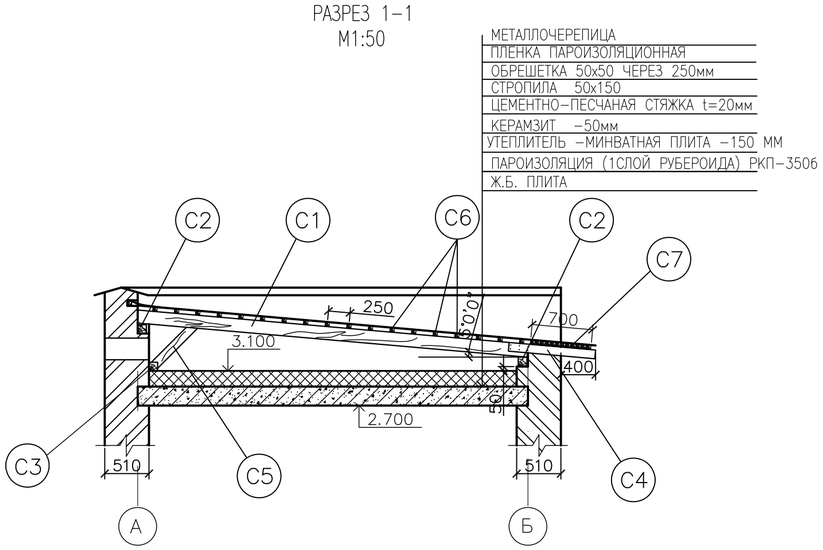

СПЕЦИФИКАЦИЯ

МАРКА	НАИМЕНОВАНИЕ	СЕЧЕНИЕ, ММ	ДЛИНА, ММ	КОЛ–ВО, ШТ	ОБЪЕМ, М3
С 1	СТРОПИЛЬНАЯ НОГА	50х150	4520	4	0.136
С 2	МАУЭРЛАТ	100х100	2650	2	0.053
С 3	НИЖНИЙ ПРОГОН	100х100	2650	1	0.0265
С 4	КОБЫЛКИ	50х100	1000	4	0.020
С 5	ПОДКОС	50х100	700	4	0.014
С 6	ОБРЕШЕТКА	50х50	2650	18	0.12
С 7	СПЛОШН. НАСТИЛ ИЗ ДОСОК	ТОЛЩ.50ММ			0.080
	ПОДШИВКА ИЗ ДОСОК	ТОЛЩ.19ММ	2660		0.0048
	ЛОБОВАЯ ДОСКА	13х94	2660		0.0032
	ИТОГО:				0.46
	УТЕПЛИТЕЛЬ (КЕРАМЗИТ γ=600кг/м³)				0.51
	УТЕПЛЕНИЕ МИНПЛИТОЙ ТОЛЩ 150ММ ПЛОТНОСТЬЮ 175				1,54
	ЦЕМЕНТНАЯ СТЯЖКА, t=20мм				0.21
	РУБЕРОИД НА БИТУМНОЙ МАСТИКЕ	м²		10.2	
	СТАЛЬ ТОНКОЛИСТ.(СЛИВ) t=0.7мм	м²		8.5	
	МЕТАЛЛОЧЕРЕПИЦА	м²		15	
	ПЛЕНКА ПАРОИЗОЛЯЦИОННАЯ	м²		15	

ПРИМЕЧАНИЯ

1. СТРОПИЛЬНУЮ КРЫШУ ВЫПОЛНЯТЬ ИЗ ЛЕСОМАТЕРИАЛА ХВОЙНЫХ ПОРОД С ВЛАЖНОСТЬЮ ДРЕВЕСИНЫ НЕ МЕНЕЕ 25% (ДРЕВЕСИНА ПЕРВОГО СОРТА).
2. ЭЛЕМЕНТЫ КРЫШИ, СОПРИКАСАЮЩИЕСЯ С КИРПИЧНОЙ КЛАДКОЙ, ТЩАТЕЛЬНО АНТИСЕПТИРОВАТЬ И ИЗОЛИРОВАТЬ ПРОКЛАДКОЙ ИЗ 2–Х СЛОЕВ ТОЛЯ.
3. ДЕРЕВЯННЫЕ ЭЛЕМЕНТЫ АНТИСЕПТИРУЮТСЯ С ПОСЛЕДУЮЩЕЙ ОГНЕЗАЩИТНОЙ ОБРАБОТКОЙ ПУТЕМ ГЛУБОКОЙ ПРОПИТКИ АНТИПИРИНОМ С ПОГЛАЩЕНИЕМ СОЛЕЙ НЕ МЕНЕЕ 75% ОТ ОБЪЕМА ЭЛЕМЕНТОВ В СООТВЕТСТВИИ СО СН РК 5.03–07–2013 "НЕСУЩИЕ И ОГРАЖДАЮЩИЕ КОНСТРУКЦИИ" ИЛИ ПОКРЫВАЮТСЯ ОФП–9 ПО ГОСТ 23790–79 "ПОКРЫТИЕ ПО ДРЕВЕСИНЕ ФОСФАТНОЕ ОГНЕЗАЩИТНОЕ"
4. СТРОПИЛЬНЫЕ НОГИ КРЕПЯТСЯ СКРУТКАМИ ИЗ ПРОВОЛОКИ 2 ø4 К НАРУЖНЫМ СТЕНАМ.
5. ПО ПАРАПЕТУ ЗДАНИЯ ПРЕДУСМОТРЕТЬ ОТВЕРСТИЯ ДЛЯ ВЕНТИЛЯЦИИ ПРОСТРАНСТВА ЧЕРДАКА 125Х250ММ. ОТВЕРСТИЯ ЗАКРЫТЬ ОТ ПТИЦ СЕТКОЙ С ЯЧЕЙКОЙ 20Х20ММ ИЗ ПРОВОЛОКИ ø1.5 ММ

СОГЛАСОВАНО

ГИП	КЕНЖЕГАЛИЕВ	09.23
ГИП ГРУППЫ ТП	ДАМИКИНИ К.	09.23

ВЗАМ. ИНВ. N°

ПОДП. И ДАТА

ИНВ. N° ПОДЛ.

ИЗМ.	КОЛ.УЧ.	ЛИСТ	N°ДОК.	ПОДП.	ДАТА
РАЗРАБ.		РЯХОВА			09.23
ПРОВЕР.		АБДАЛИЕВА			09.23
Н. КОНТР.		ИСКЕНДИРОВА			09.23
ГИП		АБДАЛИЕВА			09.23

23.017–9–АС

«СТРОИТЕЛЬСТВО ИСПАРИТЕЛЬНОЙ ПЛОЩАДКИ В С. МУКЫР КЫЗЫЛКОГИНСКОГО РАЙОНА, АТЫРАУСКОЙ ОБЛАСТИ

ПРИЕМНЫЙ ПУНКТ

СТАДИЯ	ЛИСТ	ЛИСТОВ
РП	7	

ПЛАН СТРОПИЛ.
РАЗРЕЗ 1–1, 2–2. СПЕЦИФИКАЦИЯ

ТОО "Уралводпроект" г.Уральск

ФОРМАТ А2

ПЛАН
МАСШТАБ 1:50

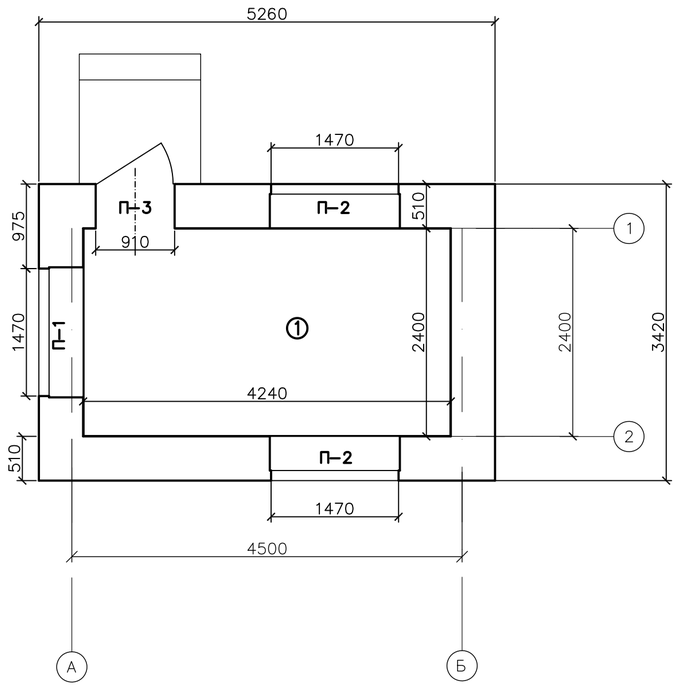

ВЕДОМОСТЬ ПЕРЕМЫЧЕК

МАРКА	СХЕМА СЕЧЕНИЯ
П-1 шт.1	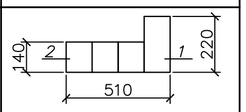
П-2 шт.2	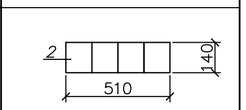
П-3 шт.1	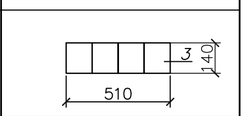

СПЕЦИФИКАЦИЯ ЭЛЕМЕНТОВ ПЕРЕМЫЧЕК

МАРКА ПОЗ.	ОБОЗНАЧЕНИЕ	НАИМЕНОВАНИЕ	КОЛ-ВО, ШТ.	МАССА, ЕД. КГ	ПРИМЕЧАНИЯ
ПЕРЕМЫЧКИ ЖЕЛЕЗОБЕТОННЫЕ					
1	СЕРИЯ 1.038.1-1 в.1	3ПБ 21-8	1	137.0	0.055м3
2	СЕРИЯ 1.038.1-1 в.1	2ПБ 19-3	11	81.0	0.363м3
3	СЕРИЯ 1.038.1-1 в.1	2ПБ 16-2	4	65.0	0.104м3

ПРИМЕЧАНИЯ

1. ОТМЕТКА ПОЛА 0.000 СООТВЕТСТВУЕТ АБСОЛЮТНОЙ ОТМЕТКЕ 70,49

ВЕДОМОСТЬ ПОЛОВ

НАИМЕНОВАНИЕ ПОМЕ-ЩЕНИЙ ПО ПЛАНУ	ТИП ПОЛА ПО ПРОЕКТУ	ЭЛЕМЕНТЫ ПОЛА И ИХ ТОЛЩИНА ММ.	ПЛОЩАДЬ ПОЛА. м2.
ПОМЕЩЕНИЕ ДЛЯ ОХРАНИКОВ	1	ЛИНОЛЕУМ ПОЛИВИНИЛХЛОРИДНЫЙ ГОСТ 7251-2016 - 2 ПОДСТИЛАЮЩИЙ СЛОЙ-БЕТОН В22,5 НА СУЛЬФАТОСТОЙКОМ ЦЕМЕНТЕ - 178 УПЛОТНЕННЫЙ СО ЩЕБНЕМ ГРУНТ. -50	10,20

ЭКСПЛИКАЦИЯ ПОМЕЩЕНИЙ

№ поз	НАИМЕНОВАНИЕ	ПЛОЩАДЬ $м^2$	КАТЕГОРИЯ ПРОИЗВОДСТВА ПО ВЗРЫВНОЙ, ВЗРЫВОПОЖАРНОЙ И ПОЖАРНОЙ ОПАСНОСТИ
1	ПОМЕЩЕНИЕ ДЛЯ ОХРАНИКОВ	10,2	Д

СОГЛАСОВАНО
ИНЖ.-ЭС. КЕНЖЕГАЛИЕВ 09.23
РУК.ГРУППЫ ТТР ОЛАМЛИХИН К. 10.23

ВЗАМ. ИНВ. N°
ПОДП. И ДАТА
ИНВ. N° ПОДЛ.

ИЗМ.	КОЛ.УЧ.	ЛИСТ	N°ДОК.	ПОДП.	ДАТА
РАЗРАБ.		РЯХОВА			09.23
ПРОВЕР.		АБДАЛИЕВА			09.23
Н. КОНТР.		ИСКЕНДИРОВА			09.23
ГИП		АБДАЛИЕВА			09.23

23.017-9-АС

«СТРОИТЕЛЬСТВО ИСПАРИТЕЛЬНОЙ ПЛОЩАДКИ В С. МУКЫР КЫЗЫЛКОГИНСКОГО РАЙОНА, АТЫРАУСКОЙ ОБЛАСТИ

ПРИЕМНЫЙ ПУНКТ

СТАДИЯ	ЛИСТ	ЛИСТОВ
РП	8	

ПЛАН ПЕРЕМЫЧЕК.
ПЛАН ПОЛОВ. СПЕЦИФИКАЦИЯ

URALVODPROECT
ТОО "Уралводпроект" г.Уральск

ФОРМАТ А2

РЕШЕТКА

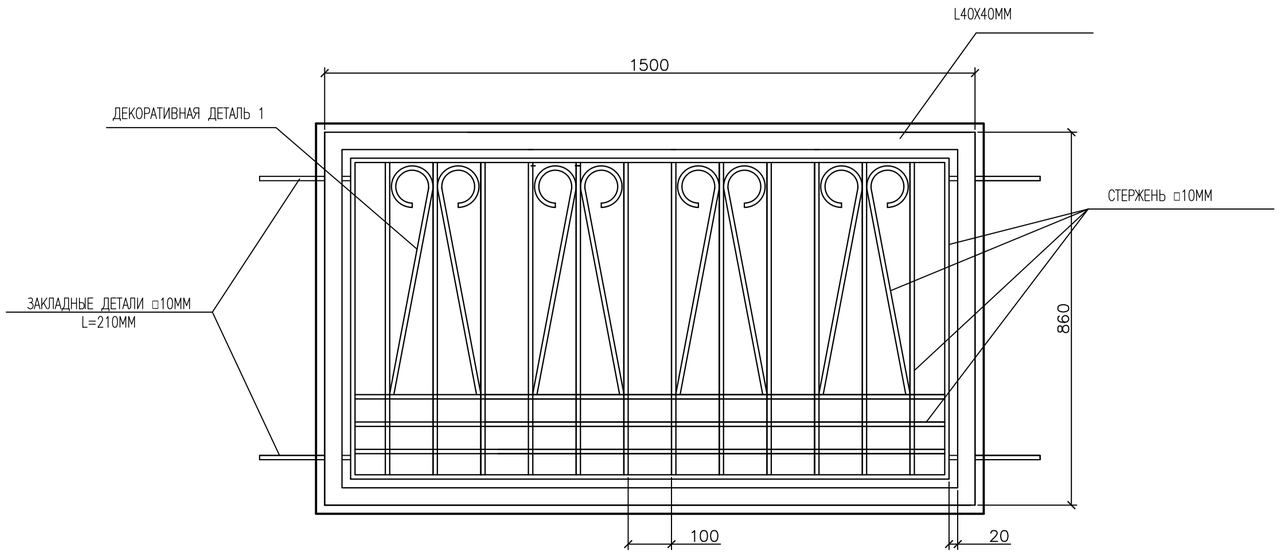

РАСХОД МЕТАЛЛА

№№ п/п	НАИМЕНОВАНИЕ	МАССА КГ	КОЛ-ВО РЕШЕТОК	ВСЕГО, КГ
1	РЕШЕТКА	32.7	1	32.7
			ИТОГО:	32.7

ПРИМЕЧАНИЯ

1 ДЛЯ ИЗГОТОВЛЕНИЯ ОКОННОЙ РЕШЕТКИ1 НЕОБХОДИМО:
- УГОЛОК 40X40MM (ГОСТ 19771-93) - 4.720 П.М. ВЕС 7.0КГ
- СТЕРЖЕНЬ □10MM - 31.8 П.М. (ГОСТ 2591-2006). ВЕС-25.0КГ
- ДЕТАЛИ ЗАКЛАДНЫЕ,СТЕРЖЕНЬ □10MM - 0.85 П.М. ВЕС-0.7КГ

2 ОКРАСКА РЕШЕТОК ПРОИЗВОДИТСЯ МАСЛЯНОЙ КРАСКОЙ ЗА 2 РАЗА

3 ЗАКЛАДНЫЕ ДЕТАЛИ УСТАНАВЛИВАЮТСЯ В КЛАДКЕ НА ГЛУБИНУ 150MM

ВИД СБОКУ

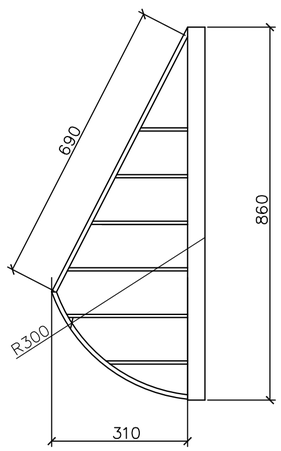

ДЕТАЛЬ 1

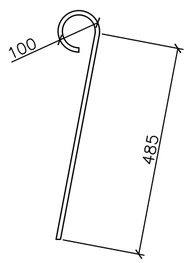

СОГЛАСОВАНО

ИНЖ.-ЭС. РИК ГРУППЫ ТП	ЖЕНЖЕГАЛИЕВ	09.23
	ОЛАМИХИН К.	10.23

ВЗАМ. ИНВ. N°

ПОДП. И ДАТА

ИНВ. N° ПОДЛ.

ИЗМ.	КОЛ.УЧ.	ЛИСТ	N°ДОК.	ПОДП.	ДАТА
РАЗРАБ.		РЯХОВА			09.23
ПРОВЕР.		АБДАЛИЕВА			09.23
Н. КОНТР.		ИСКЕНДИРОВА			09.23
ГИП		АБДАЛИЕВА			09.23

23.017-9-АС

«СТРОИТЕЛЬСТВО ИСПАРИТЕЛЬНОЙ ПЛОЩАДКИ В С. МУКЫР КЫЗЫЛКОГИНСКОГО РАЙОНА, АТЫРАУСКОЙ ОБЛАСТИ

ПРИЕМНЫЙ ПУНКТ

СТАДИЯ	ЛИСТ	ЛИСТОВ
РП	9	

ДЕКОРАТИВНАЯ МЕТАЛЛИЧЕСКАЯ РЕШЕТКА

ТОО "Уралводпроект" г.Уральск

URALVODPROECT

ФОРМАТ А2

ПЛАН
МАСШТАБ 1:50

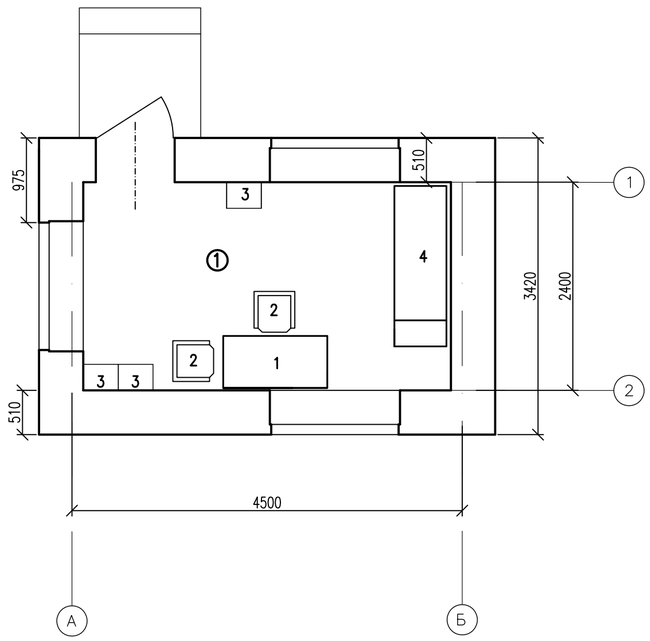

ПЕРЕЧЕНЬ МЕБЕЛИ И ОБОРУДОВАНИЯ

NN П/П	НАИМЕНОВАНИЕ	ТИП МАРКА	РАЗМЕРЫ В ММ			КОЛ-ВО, ШТ	ПОКАЗАТЕЛЬ ЭЛЕК. ТОКА	
			ДЛИНА	ШИРИ-НА	ВЫСОТА		МОЩ-НОСТЬ В ВТ	ФАЗЫ НАПРЯЖ.
1	СТОЛ ПИСМЕННЫЙ ОДНОТУМБОВЫЙ		1200	600	750	1		
2	СТУЛ ПОЛУМЯГКИЙ					2		
3	ШКАФ ДЛЯ ОДЕЖДЫ		400	300	1800	3		
4	КУШЕТКА		2000	600	500	1		

ЭКСПЛИКАЦИЯ ПОМЕЩЕНИЙ

№ поз	НАИМЕНОВАНИЕ	ПЛОЩАДЬ $м^2$	КАТЕГОРИЯ ПРОИЗВОДСТВА ПО ВЗРЫВНОЙ, ВЗРЫВОПОЖАРНОЙ И ПОЖАРНОЙ ОПАСНОСТИ
1	ПОМЕЩЕНИЕ ДЛЯ ОХРАНИКОВ	10,2	Д

СОГЛАСОВАНО

ИНЖ.-ЭС.	КЕНЖЕГАЛИЕВ	09.23
РУК.ГРУППЫ ТП	СОЛАМИХИН К.	10.23

ИНВ. N° ПОДП. | ПОДП. И ДАТА | ВЗАМ. ИНВ. N°

ИЗМ.	КОЛ.УЧ.	ЛИСТ	N°ДОК.	ПОДП.	ДАТА
РАЗРАБ.		РЯХОВА			09.23
ПРОВЕР.		АБДАЛИЕВА			09.23
Н. КОНТР.		ИСКЕНДИРОВА			09.23
ГИП		АБДАЛИЕВА			09.23

23.017-9-АС

«СТРОИТЕЛЬСТВО ИСПАРИТЕЛЬНОЙ ПЛОЩАДКИ В С. МУКЫР КЫЗЫЛКОГИНСКОГО РАЙОНА, АТЫРАУСКОЙ ОБЛАСТИ

ПРИЕМНЫЙ ПУНКТ

СТАДИЯ	ЛИСТ	ЛИСТОВ
РП	10	

ПЛАН С РАССТАНОВКОЙ МЕБЕЛИ И ТЕХНОЛОГИЧЕСКОГО ОБОРУДОВАНИЯ

ТОО "Уралводпроект" г.Уральск

ФОРМАТ А2

КЛАДКА "А – 51"

Ряд 1

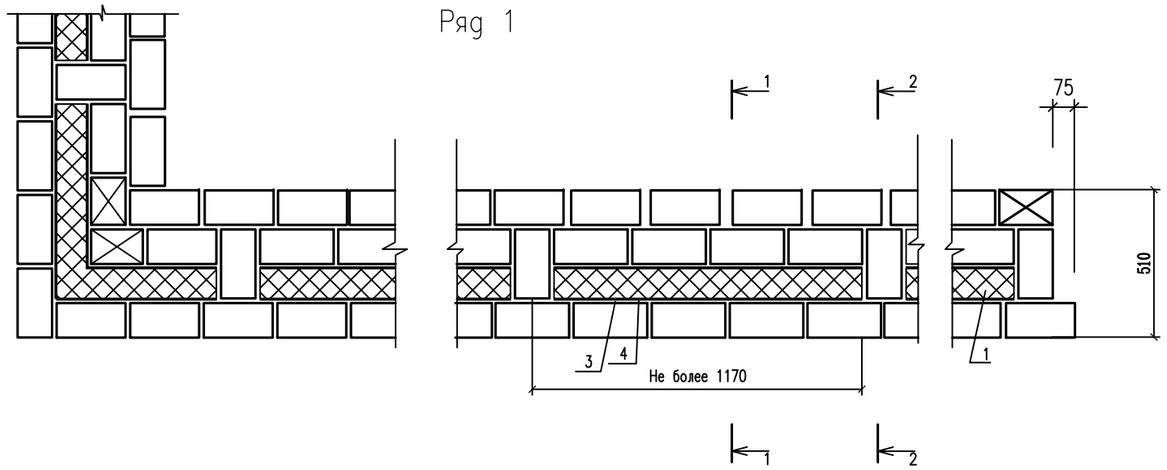

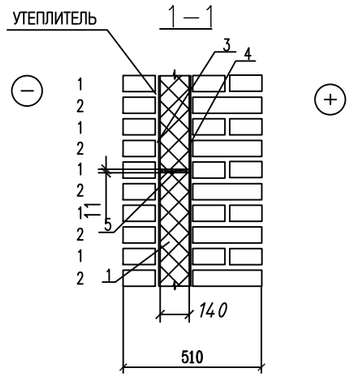

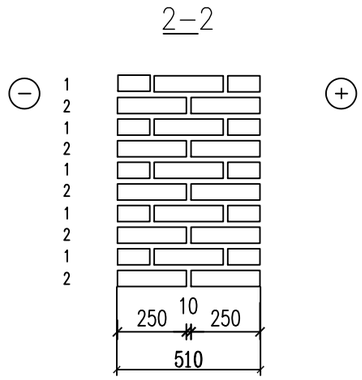

Ряд 2

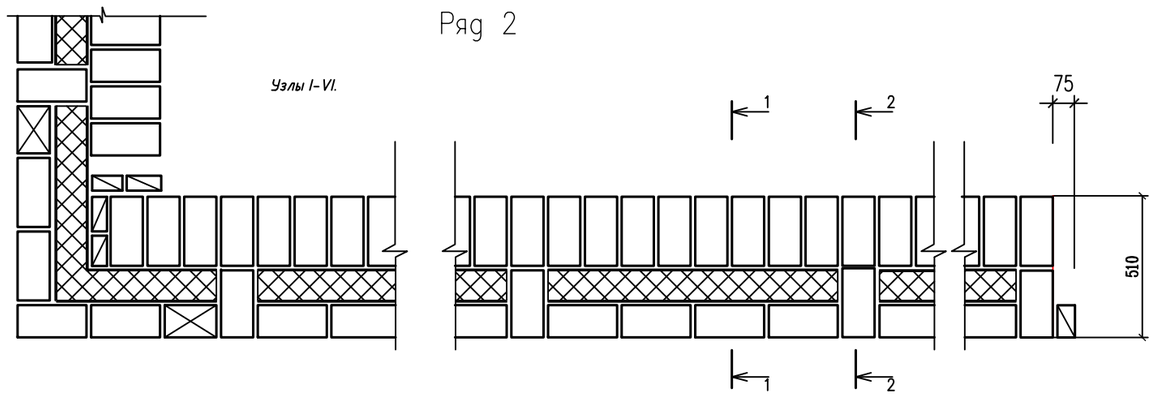

УЗЕЛ 1
(С–1, С–2)

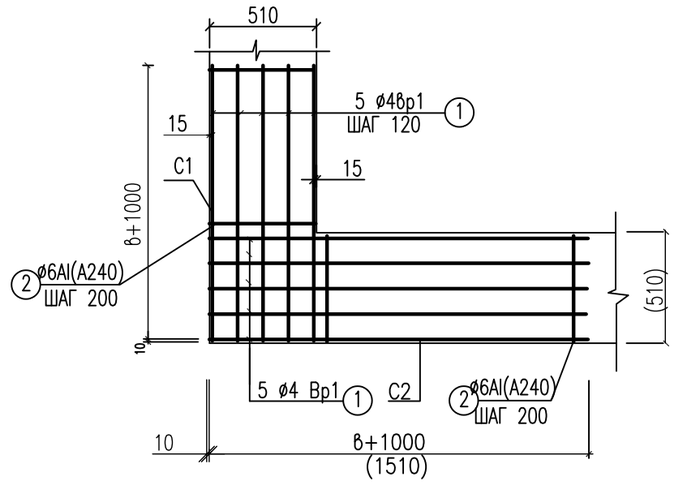

ПРИМЕЧАНИЯ

1. АРМАТУРНЫЕ СЕТКИ УСТАНАВЛИВАТЬ В УРОВНЕ ПЕРЕКРЫТИЯ ТОЛЬКО В УГЛАХ И ПЕРЕСЕЧЕНИЯХ СТЕН.
2. НА ДАННОМ ЧЕРТЕЖЕ ПРИВЕДЕНО КОНСТРУКТИВНОЕ АРМИРОВАНИЕ СТЕН В МЕСТАХ ПЕРЕСЕЧЕНИЙ.
3. УТЕПЛИТЕЛЬ – НА УЗЛАХ АРМИРОВАНИЯ УСЛОВНО НЕ ПОКАЗАН.

СПЕЦИФИКАЦИЯ НА АРМИРОВАНИЕ КЛАДКИ

NN П/П	ДИАМЕТР СТЕРЖНЯ	КОЛ–ВО СТЕРЖНЕЙ НА 1СЕТКУ	ДЛИНА, ММ.		ВЕС, КГ		ВЕС ИЗДЕЛИЯ КГ	ГОСТ
			ЕД.	ОБЩ.	ЕД.	ОБЩ.		
УЗЕЛ 1								
С–1 (4шт.)								
1.	∅4Вр1	5	1500	7500	0.150	0.75	1.598	6727–80*
2.	∅ 6АI(А240)	8	480	3840	0.106	0.848		2590–2006
С–2 (4шт.)								
1.	∅4Вр1	5	1500	7500	0.15	0.75	1.598	6727–80*
2.	∅6АI(А240)	8	480	3840	0.106	0.848		2590–2006

ИЗМ.	КОЛ.УЧ.	ЛИСТ	N°ДОК.	ПОДП.	ДАТА
РАЗРАБ.		РЯХОВА			09.23
ПРОВЕР.		АБДАЛИЕВА			09.23
Н. КОНТР.		ИСКЕНДИРОВА			09.23
ГИП		АБДАЛИЕВА			09.23

23.017–9–АС

«СТРОИТЕЛЬСТВО ИСПАРИТЕЛЬНОЙ ПЛОЩАДКИ В С. МУКЫР КЫЗЫЛКОГИНСКОГО РАЙОНА, АТЫРАУСКОЙ ОБЛАСТИ

ПРИЕМНЫЙ ПУНКТ

СТАДИЯ	ЛИСТ	ЛИСТОВ
РП	11	

КЛАДКА А–51
АРМИРОВАНИЕ КЛАДКИ

ТОО "УРАЛВОДПРОЕКТ" Г. УРАЛЬСК
URALVODPROECT

СОГЛАСОВАНО
ИНЖ.–ОВ. ШИДАЕВА 09.23
ИНЖ.–ЭС. КЕНЖЕГАЛИЕВ 09.23

ВЗАМ. ИНВ. N°

ИНВ. N° ПОДЛ.

ФОРМАТ А3