Акт приемки объекта в эксплуатацию

«14» 11 2023 года

Заказчик: **Государственное учреждение «Отдел строительства, архитектуры и градостроительства акимата Карабалыкского района» БИН 190640007124, 110900 Костанайская область,Карабалыкский район, поселок Карабалык, Космонавтов, 31 тел.8 7144 133765**

фамилия, имя, отчество (при его наличии) ИИН, телефон - для физических лиц, наименование организации - для юридических лиц, БИН, телефон, почтовый индекс, область, город, район, населенный пункт, наименование улицы, номер дома/здания (стационарного помещения)

на основании:

Декларации о соответствии (прилагается) от «14» **ноября 2023г ТОО «LifeStroyInvest» лицензия ГСЛ №0004436 22.11.2021г, Карагандинская область, г. Караганда, Проспект Бухар Жырау, 57а, БИН/ИИН 171040017278, директор АткеновБерикБайкенбаевич.**

дата подписания декларации, наименование подрядной (генподрядной) организации, фамилия, имя, отчество (при его наличии) руководителя, юридический адрес, БИН, телефон

Заключения о качестве строительно-монтажных работ (прилагается) **от «14» ноября 2023г ТОО "Нұрәлем-Құрылыс" эксперт Мендекинов Р.Р.., аттестат № KZ 30VJE00036420 от 29.03.18г. По объектам второго и третьего уровней ответственности – в части инженерных сетей. РК, г.Нур-Султан, район Байконыр, переулок Балкаш, 17/1, тел. 8 702 8835270**

дата подписания заключения, наименование организации, фамилия, имя, отчество (при его наличии)
экспертов технического надзора, № и дата получения аттестатов, БИН, телефон

Заключения о соответствии выполненных работ проекту (прилагается) **от «14» ноября 2023 г ТОО"ПРОМСТРОЙПРОЕКТ" главный инженер Левчук Ю.М., приказ №20 от 04.05.2022г. 15012337 РК, Костанайская область, г. Костанай, ул. Кайрбекова, 73 тел. 8 7142 5533204**

дата подписания заключения, наименование организации, фамилия, имя, отчество (при его наличии)
экспертов авторского надзора, № и дата получения аттестатов, БИН, телефон

произведя осмотр готовности предъявленного подрядчиком (генеральным подрядчиком) к приемке в эксплуатацию объекта: **«Строительство водораспределительных сетей села Новотроицкое Карабалыкского района Костанайской области»,** вид строительства - Новое строительство, уровень ответственности, II, техническая и технологическая сложность объекта – не относящийся к технический сложным

наименование объекта, вид строительства (новое, расширение, реконструкция, техническое перевооружение, модернизация, капитальный ремонт), уровень ответственности, техническая и технологическая сложность объекта

по адресу **110909,РК, Костанайской область,Карабалыкский район, Новотроицкий с.о.,селоНовотроицкое,**

(область, район, населенный пункт, микрорайон, квартал, улица, номер дома (корпуса)

проверив комплектность исполнительной технической документации, в том числе посредством электронного модуля исполнительной технической документации «___» _____20__ года, дата ознакомления подтверждает, что:

1. Строительство объекта осуществлено на основании:

1) правоустанавливающего документа на земельный участок **Постановление акимата Карабалыкского района Костанайской области № от сентября 20 года**

документ, подтверждающий наступление юридических фактов (юридических составов), на основании которых возникают, изменяются или прекращаются права на земельный участок, в том числе договоры, решения судов, правовые акты исполнительных органов, свидетельство о праве на наследство, передаточный акт или разделительный баланс при реорганизации негосударственных юридических лиц, владеющих земельным участком на праве собственности или выкупивших право временного возмездного землепользования (аренды).

2) талона о приеме уведомления о начале строительно-монтажных работ **Государственное учреждение "Управление государственного архитектурно-строительного контроля Костанайской области", KZ51REA00279408от 09.06.2022г**

наименование органа, принявшего уведомление, дата и № принятия талона

3) проекта (проектно-сметной документации) **ТОО"ПРОМСТРОЙПРОЕКТ" Альбом 1. 31-2019 НВ. Наружные сети водоснабжения.**

наименование проектной организации, номер проекта

утвержденного(й)**ГУ «Отдел строительства,архитектуры и градостроительства акимата Карабалыкского района»№ 22 от 10.03.2020 года**;

дата и номер проекта, наименование организации утвердившей (переутвердившей) проект и дата утверждения

2. Строительно-монтажные работы осуществлены в сроки:

начало работ **июнь 2022 года**;

окончание работ **декабрь 2023 года**;

при продолжительности строительства, месяц:

по норме или по проекту организации строительства, месяцев: **девятнадцать** ;

фактически, месяцев: **семнадцать** ;

2. Объект (комплекс) имеет следующие основные технико-экономические показатели (мощность, производительность, производственная площадь, протяженность, вместимость, объем, пропускная способность, провозная способность, число рабочих мест и тому подобное, заполняется по всем объектам (кроме жилых домов) в единицах измерения соответственно целевой продукции или основным видам услуг):

Мощность, производительность и так далее	Единица измерения	По проекту		Фактически	
		общая (с учетом ранее принятых)	в том числе пускового комплекса или очереди	общая (с учетом ранее принятых)	в том числе пускового комплекса или очереди
Общая протяженность разводящих сетей	м	20525,50		20525,50	
Общая протяженность труба полиэтиленовая ПЭ 100 SDR21, Д-110*5,3 мм	м	15619,50		15619,50	
Общая протяженность труба полиэтиленовая ПЭ 100 SDR21, Д-63*3,0 мм	м	71,0		71,0	
Общая протяженность труба полиэтиленовая ПЭ 100 SDR17, Д-32*2,0 мм	м	3642,0		3642,0	
Общая протяженность труба полиэтиленовая ПЭ 100 SDR26, Д-75*2,9 мм	м	1192,0		1192,0	

Выпуск продукции (оказания услуг), предусмотренной проектом в объеме, соответствующем нормам освоения проектных мощностей в начальный период _____;

факт начала выпуска продукции с указанием объема

Жилой дом имеет следующие показатели:

Показатели	Единица измерения	По проекту	Фактически
Общая площадь	метр в квадрате (далее - $м^2$)		
Число этажей	этаж		
Общий строительный объем	метр в кубе (далее - $м^3$)		
В том числе подземной части	$м^3$		
Площадь встроенных, встроенно-пристроенных и пристроенных помещений	$м^2$		
Показатели	По проекту	Фактически	

	число квартир	площадь квартир, м^2		число квартир	площадь квартир, м^2	
		общая	жилая		общая	жилая
Всего квартир, в том числе: однокомнатных двухкомнатных трехкомнатных четырехкомнатных и более						

4. Технологические и архитектурно-строительные решения по объекту характеризуются следующими данными: выполнена укладка водопровода из полиэтиленовых труб протяженностью 20525,5 м, монтаж смотровых колодцев, монтаж мокрых колодцев, смонтированы насосные станции первого и второго подъема

краткие технические характеристики по особенностям его размещения, по основным материалам и конструкциям, инженерному и технологическому оборудованию

5. На объекте установлено предусмотренное проектом оборудование в количестве согласно актам о его приемке после индивидуального испытания и комплексного опробования;

6. Наружные инженерные коммуникации (холодное и горячее водоснабжение, канализация, теплоснабжение, газоснабжение, электроснабжение и связь) обеспечивают нормальную эксплуатацию объекта (здания, сооружения, помещения) и приняты городскими эксплуатационными организациями;

Поставщики услуг по инженерному и коммунальному обеспечению:

7. Сметная стоимость по утвержденному проекту (проектной-сметной документации)всего 681 122,410 тысяч тенге, в том числе:

строительно-монтажных работ 546 683,914 тысяч тенге,

оборудования, инструмента и инвентаря 91 592,612 тысяч тенге;

8. Сметная стоимость основных фондов, принимаемых в эксплуатацию 644 787,812 тысяч тенге, в том числе:

стоимость строительно-монтажных работ 516 227,157 тысяч тенге;

стоимость оборудования, инструмента и инвентаря 91 592,612 тысяч тенге.

9. Доля местного содержания предусмотрена в проектно-сметной документации 100% и фактически применено 100 % (на объектах, финансируемых за счет государственных инвестиций и средств квазигосударственного сектора);

10. Класс энергоэффективности здания _____;

11. Объект построен в соответствии с утвержденным проектом (проектно-сметной документацией) и требованиями государственных нормативных документов в области архитектуры, градостроительства и строительства.

РЕШИЛ: **«Строительство водораспределительных сетей села Новотроицкое Карабалыкского района Костанайской области»**

наименование объекта (комплекса)

принять в эксплуатацию.

Заказчик **Руководитель Государственного учреждения «Отдел строительства, архитектуры и градостроительства акимата Карабалыкского района»**

фамилия, имя, отчество (при его наличии),

Изенов Б.М.

подпись руководителя Место печати (при наличии)

Технический надзор:

1) аттестованный (-ые) эксперт (-ы) _____

(фамилия, имя, отчество (при его наличии) эксперта, специализация аттестата, подпись, дата

Место печати (при наличии)

2) аккредитованная организация **ТОО «Нұрәлем-Құрылыс» эксперт**

Мендекинов Р.Р.аттестат № KZ 30VJE00036420 от 29,03,18г.

По объектам второго и третьего уровней ответственности- в части инженерных сетей.

(наименование организации) имеющей в своем составе аттестованного (-ых) эксперта (-ов), фамилия, имя, отчество (при его наличии) руководителя, подпись, дата

Место печати (при наличии)

Авторский надзор:

1) разработчик проекта **ТОО " ПРОМСТРОЙПРОЕКТ" Главный инженер Левчук Ю.М., приказ №20 от 04.05.2022г.**

(наименование организации, фамилия, имя, отчество (при его наличии), должность), подпись, дата

Место печати (при наличии)

2) организация _____

(наименование организации) имеющей в своем составе аттестованного (-ых) эксперта (-ов), фамилия, имя, отчество (при его наличии) руководителя, подпись, дата

Место печати (при наличии)

3) аттестованный (-ые) эксперт (-ы)_____.

(фамилия, имя, отчество (при его наличии) эксперта, специализация аттестата), подпись, дата

Место печати (при наличии)

Подрядчик (генеральный подрядчик) **Директор ТОО «Life Story Invest»**

_____**Аткенов Б.Б.**

	Приложение 13 к акту приемки объекта в эксплуатацию
	форма

Техническиехарактеристикиобъекта: «Строительство водораспределительных сетей села Новотроицкое Карабалыкского района Костанайской области»

(сети, водоводы, коллекторы и т.п.)

№ п/п	Наименование	Единицыизмерения	Количество, протяженность	Примечание
1	2	3	4	5
Водопровод				
1	**Водоводы** (общая протяженность)	м	**1192,0**	
	1) из стальных труб	м		
	2) из чугунных труб	м		
	3) из асбестоцементных труб	м		
	4) из железобетонных труб	м		
	5) из полиэтиленовых труб, в том числе:	м	**1192,0**	
	1.1труба полиэтиленовая ПЭ 100 SDR26 75*2,9 мм	м	1192,0	
2	**Распределительная сеть (общая протяженность)**	м		
	1) изстальныхтруб	м		
	2) изчугунныхтруб	м		
	3) из полиэтиленовых труб, в том числе:	м		
	1.1 труба полиэтиленовая ПЭ 100 SDR21 63*3 мм	м	71,0	
	1.2 труба полиэтиленовая ПЭ 100 SDR21 110*5,3 мм	м	15619,5	
	1.3 труба полиэтиленовая ПЭ 100 SDR17 32*2,0 мм	м	3642,0	
3	**Смотровойколодец всего,** в том числе:	шт	**207**	

	Ø2,0 м	**шт**	72	
	Ø 1,5 м	**шт**	135	
4	**Задвижки всего, в том числе:**	шт	**14**	
	d - 100	шт	97	
	d - 65	шт	3	
	d - 50	шт	23	
5	**Вентили всего, в том числе:**	шт	**314**	
	d - 50	шт	11	
	d-32	шт	299	
	d-25	шт	2	
	d - 15	шт	2	
6	**Пожарный гидрант**	шт	**64**	
7	**Вантуз**	шт	**24**	

Установка водовыпуска в водопроводном колодце	**Установка вантуза на трубопроводе**
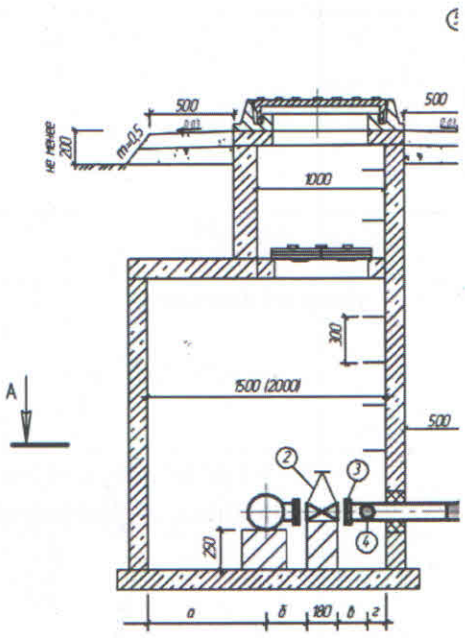	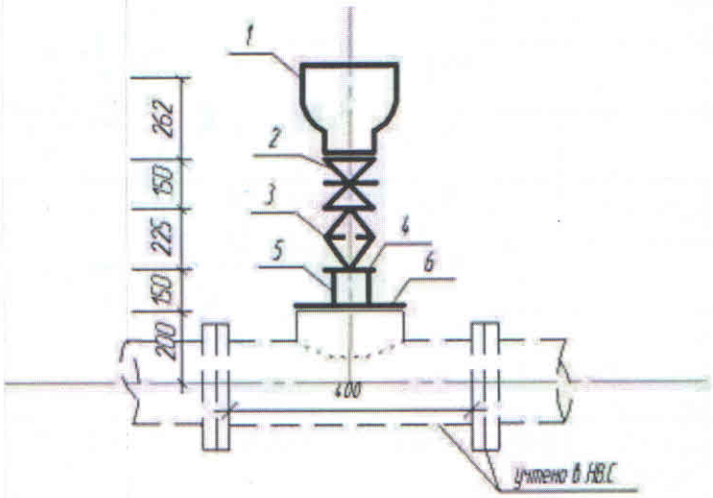

Спецификация водопроводных колодцев:

№	Наименование	материалы	Диаметр(мм) размеры	Количество шт		Примечание
				Водовод	Распредлительная сеть	

1	колодец	Из сборного ж/б	2000	0	72	
4	колодец	Из сборного ж/б В-15	1500	5	130	
5	колодец	Из сборного ж/б В-15	1000	0	0	
				5	202	
				207		

Схема привязки колодца к постоянным точкам-ориентирам (согласно приложению 13)

Прилагается исполнительные схемы:

1. Исполнительная схема Водовода

Заказчик Государственного учреждения «Отдел строительства, архитектуры и градостроительства акимата Карабалыкского района»

Руководитель **Изенов Б.М.**

фамилия, имя, отчество (при наличии), подпись руководителя М.П.

1) Авторский надзор ТОО "ПРОМСТРОЙПРОЕКТ"

Главный инженер **Левчук Ю.М.**

фамилия, имя, отчество (при наличии), подпись эксперта М.П.