ИП "Проект Сервис"

РАБОЧИЙ ПРОЕКТ

«Разработка проекта наружных сетей водоснабжения, теплоснабжения к жилым домам с объектами обслуживания севернее ул. Осипенко в Турксибском районе г. Алматы»

1 очередь

01/2024-НВ

Наружные сети водоснабжения

Алматы 2024

ИП "Проект Сервис"

РАБОЧИЙ ПРОЕКТ

«Разработка проекта наружных сетей водоснабжения, теплоснабжения к жилым домам с объектами обслуживания севернее ул. Осипенко в Турксибском районе г. Алматы»

1 очередь

01/2024-НВ

Наружные сети водоснабжения

ГИП Карашашева Г.А.

Алматы 2024

ВЕДОМОСТЬ РАБОЧИХ ЧЕРТЕЖЕЙ ОСНОВНОГО КОМПЛЕКТА

	Наименование	Примечание
1	Общие данные (начало)	
1.1	Общие данные (окончание)	
2	План сети В1 (от ул.Осипенко до Жилых домов)	
3	Профиль сети В1 (от ул.Осипенко до Жилых домов)	
4	Таблица колодцев	

ВЕДОМОСТЬ ССЫЛОЧНЫХ И ПРИЛАГАЕМЫХ ДОКУМЕНТОВ

Обозначние	Наименование	Примечание
	Ссылочные документы	
ТП 901-09-11.84 Альбом II,VI.88	Колодцы водопроводные круглые из сборных железобетонных элементов	
АС-0008/22 от 12.07.2022г.	Заключение экспертизы	
	Прилагаемые документы	
01/2024-НВ.С	Спецификация оборудований, изделий	1 лист
	и материалов	

Технические решения, принятые в проекте, соответствуют требованиям экологических, санитарно-гигиенических, противопожарных и других действующих норм и правил и обеспечивают безопасную для жизни и здоровья людей эксплуатацию объекта при соблюдении предусмотренных рабочими чертежами мероприятий.

Главный инженер проекта _____ Карашашева Г.А.

ОСНОВНЫЕ ПОКАЗАТЕЛИ ПО ЧЕРТЕЖАМ ВОДОПРОВОДА И КАНАЛИЗАЦИИ

Наименование сети	Расчетный расход воды			Примечание
	$м^3$/сут	$м^3$/ч	л/с	
Хоз-питьевое водоснабжение	54,48	9,08	3,38	

Перечень актов освидетельствования скрытых работ СН РК 4.01-03-2013

Наименование	Примеч.
а) подготовка основания под трубопроводы;	
б) устройство упоров;	
в) величина зазоров и выполнение уплотнений стыковых соединений;	
г) устройство колодцев и камер;	
д) противокоррозионная защита трубопроводов;	
е) герметизация мест прохода трубопроводов через стенки колодцев и камер;	
ж) засыпка трубопроводов с уплотнением и др.	

Перечень актов по сдаче трубопроводов в эксплуатацию СН РК 4.01-03-2013

Наименование	Примеч.
а) акты на скрытые работы (по основанию, опорам и строительным конструкциям на трубопроводах и т.д.);	
б) акты наружного осмотра трубопроводов и элементов (узлов, колодцев и т.д.);	
в) акты испытаний на прочность и плотность трубопроводов;	
г) акты на промывку и дезинфекцию водопроводов;	
д) акты соответствия выполненных работ проекту;	
е) акты входного контроля качества труб и соединительных деталей	

изм.	Кол.уч.	лист	Nдок.	подпись	дата	01/2024-НВ		
						«Разработка проекта наружных сетей водоснабжения, теплоснабжения к жилым домам с объектами обслуживания севернее ул. Осипенко в Турксибском районе г. Алматы». 1 очередь.		
Разработал		Карашашева				Наружные сети водоснабжения	Стадия: РП	Лист: 1 / Листов: 4
						Общие данные	ИП "Проект Сервис"	

Согласовано

Согласовано

взам.инв.N

подпись и дата

Инв. ? подл.

Формат А3

Общие указания

Рабочий проект наружных сетей водопровода канализации по объекту «Разработка проекта наружных сетей водоснабжения, теплоснабжения к жилым домам с объектами обслуживания севернее ул. Осипенко в Турксибском районе г. Алматы» 1 очередь.

Разработан на основании:

ТУ 05/3-3026 от 17.11.2023г. ГКП на ПХВ "Алматы Су"

АПЗ Номер: KZ23VUA01153480 Дата выдачи: 11.06.2024 г

СН РК 4.01-03-2013 "Наружные сети и сооружения водоснабжения и канализации";

Проект разработан для района со следующими природно-климатическими характеристиками:

ИГЭ -1 Насыпной грунт-асфальт, балласт, галька
ИГЭ -2 Суглинок светло-коричневого цвета, полутвердой консистенции, просадочный
ИГЭ - 3 Суглинок светло-коричневого цвета, тугопластичной консистенции, непросадочный, с маломощными (0,1-0,2м) прослойками песка средней крупности и с включением гальки до 5-10%

Грунтовые воды на участке в период изысканий -4,1м-4,5м
Грунты непросадочные.
Нормативная глубина проникновения нулевой изотермы 0°С в грунт под естественной поверхностью - 150см.
Сейсмичность - 9баллов

Проект выполнен для водоснабжения жилых домов по рабочему проекту «Жилые дома с объектом обслуживания севернее ул. Осипенко в Турксибском районе г. Алматы»

Данный проект имеет заключение экспертизы АС-0008/22 от 12.07.2022 г.

Ранее проект водоснабжения был выполнен, согласно ТУ от 12 октября 2020 года за №. 020-014 выданные ТОО «А.Ж.Д.Ш.», предусматривается от существующей водопроводной сети, проложенной на территории ТОО «ВЖДО». Заказчиком принято решение поменять точку врезку для данных жилых домов по новым ТУ 05/3-3026 от 17.11.2023г. от ГКП на ПХВ "Алматы Су".

Согласно ТУ 05/3-3026 от 17.11.2023г. от ГКП на ПХВ "Алматы Су", данным проектом предусмотрено:

1. водоснабжение жилых домов от существующего водопровода Д=250мм по ул.Осипенко. 1 очередь
2. проектирование водопровода Д=250мм по ул.Ержанова от ул.Тынышбаева до ул.Шолохова. 2 очередь
3. замена существующего водопровода Д=200мм в районе жилого дома ул.Ержанова 135 до существующего водопровода Д=200мм в парке им. С.Сейфулина. 2 очередь.

1. Водоснабжение жилых домов от существующего водопровода Д=250мм по ул.Осипенко. 1 очередь

Предусмотрен один ввод для хоз-питьевых нужд из труб стальных электросварных Ø57х4.0 по ГОСТ 10705-80 с "Весьма усиленной" изоляцией. На месте врезке запроектирован новый колодец, с отсекающей запорной арматурой. Трубопровод доведен до существующего колодца, с переврезкой существующих вводов Д=25мм. Расчетные расходы воды приняты согласно заключению АС-0008/22 от 12.07.2022 г.

Колодцы на сети монтируются из сборных железобетонных элементов согласно ТПР 901-09-11.84 а.2, а.6.88, элементы колодцев изготавливаются из бетона на водостойком портландцементе марки не ниже W6. Для обеспечения гидроизоляции наружную поверхность стен колодцев обмазать горячим битумом в два слоя по холодной битумной грунтовке.

При монтаже колодцев предусматривается Н-образные соединительные элементы согласно ТПР 901-09-11.84 а.6.88. На сопряжении нижнего кольца и днища колодцев устанавливается обойма из монолитного бетона.

Работа по разработке, засыпке и приемке траншей при строительстве трубопроводов производить в соответствии с требованиями СН РК 5.01-01-2013, СП РК 5.01-101-2013, СН РК 4.01-03-2013, СП РК 4.01-103-2013.

Согласовано

Согласовано

взам.инв.N

подпись и дата

Инв. ? подл.

изм.	Кол.уч.	лист	Nдок.	подпись	дата	01/2024-НВ
						«Разработка проекта наружных сетей водоснабжения, теплоснабжения к жилым домам с объектами обслуживания севернее ул. Осипенко в Турксибском районе г. Алматы». 1 очередь.
Разработал		Карашашева				Наружные сети водоснабжения — Стадия: РП; Лист: 1.1; Листов: 4
						Общие данные — ИП "Проект Сервис"

Формат А3

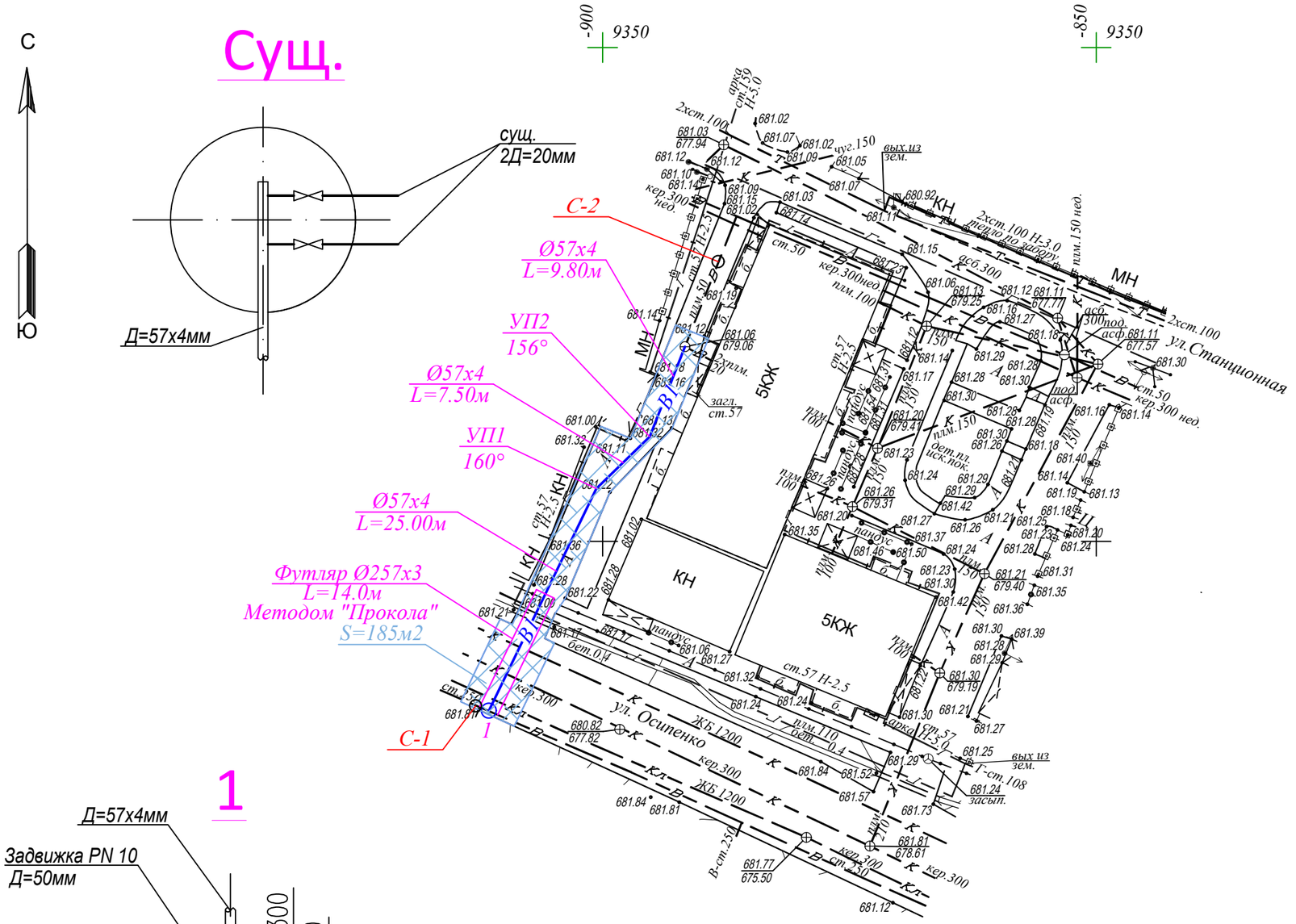

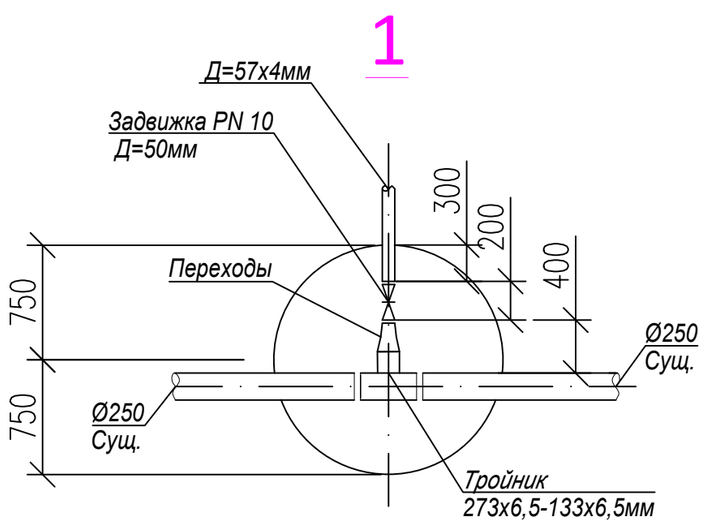

Масштаб 1:500

Планшет Р-9-9

Турксибский район

ул.Осипенко, д.27,27/1

изм.	Кол.уч.	лист	Nдок.	подпись	дата	01/2024–НВ
						«Разработка проекта наружных сетей водоснабжения, теплоснабжения к жилым домам с объектами обслуживания севернее ул. Осипенко в Турксибском районе г. Алматы». 1 очередь.
Разработал	Карашашева					Наружные сети водоснабжения — Стадия: РП; Лист: 2; Листов:
						План сети В1 (от ул.Осипенко до Жилых домов) — ИП "Проект Сервис"

Взам. инв.?

Подп. и дата

Инв. ? подл.

Формат А3

В1

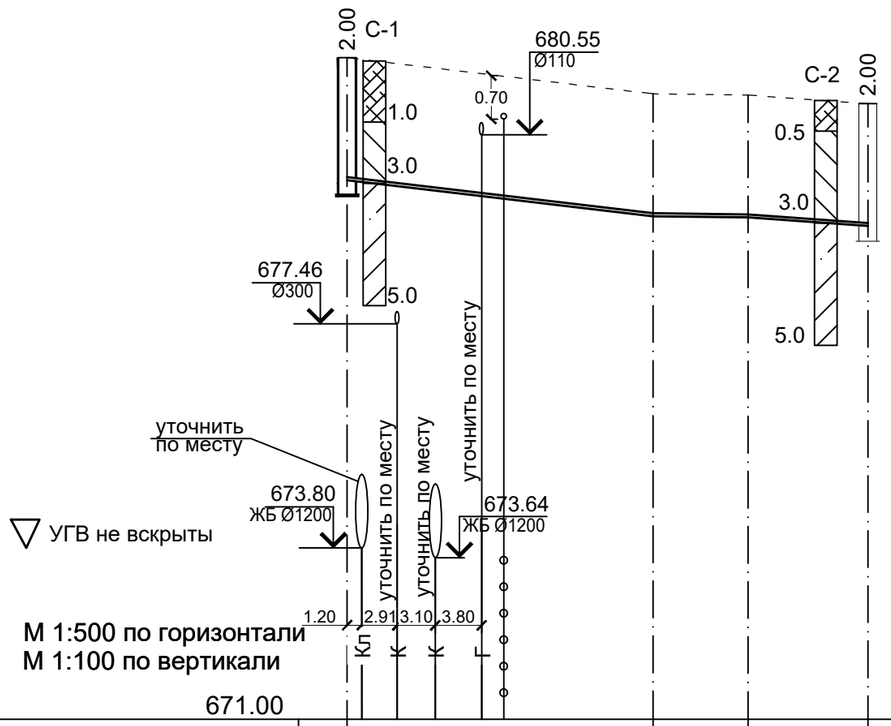

М 1:500 по горизонтали
М 1:100 по вертикали

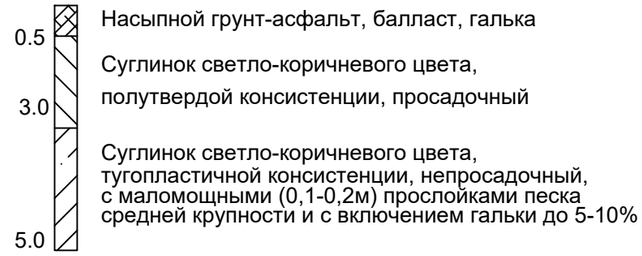

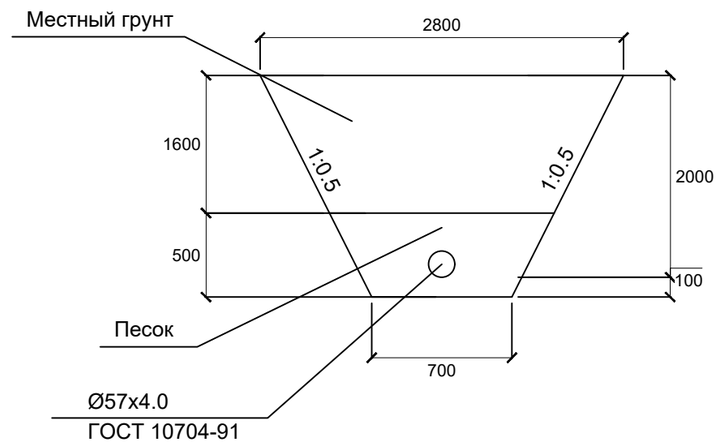

Отметка низа или лотка трубы	679.81	679.22	679.20	679.06
Проектная отметка земли				
Натурная отметка земли	681.81	681.22	681.20	681.06
Обозначение трубы и тип изоляции	Трубы стальные электросварные Ø57х4.0 по ГОСТ 10705-80 с изоляцией "весьма усиленная"			
Основание	Песчаное h=0.10м			
Уклон / Длина	0.023 / 25.00	0.002 / 7.50	0.014 / 9.80	
Расстояние	25.00	7.50	9.80	
Номер колодца, точки, угла поворота	1	УП1 160°	УП2 156°	сущ.

Взам. инв.?
Подп. и дата
Инв. ? подл.

изм.	Кол.уч.	лист	Nдок.	подпись	дата
Разработал	Карашашева				

01/2024–НВ

«Разработка проекта наружных сетей водоснабжения, теплоснабжения к жилым домам с объектами обслуживания севернее ул. Осипенко в Турксибском районе г. Алматы». 1 очередь.

Наружные сети водоснабжения

Стадия	Лист	Листов
РП	3	

Профиль сети В1 (от ул.Осипенко до Жилых домов)

ИП "Проект Сервис"

Формат А3

ВЕДОМОСТЬ ВОДОПРОВОДНЫХ КОЛОДЦЕВ

N n/n	Марка колодца по грунт. усл.	Диаметры трубопроводов		N схемы узла	Диаметр колодца Дк мм	Полная глубина колодца по профилю Н,мм	Высота рабочей части Н,мм	N строительно-монтажной схемы Н,мм	Высота горловины с перекрытием $h_г$,мм	Объем бетона на упоры, м3	Расход материалов, серия 3.900-1-14 вып.1																							
											Днище		Рабочая часть								Плита перекрытия							Горловина						
		Ду	$d_у$								ПН-20	ПН-15	КС 10.6	КС 15.6	КС-20-6	КС 10.9	КС 15.9	КС 20.9	КС 15.9а	КС 20.9б	ПП 10-1	ПП 10-2	1ПП 15-1	1ПП 15-2	2ПП 15-1	2ПП 15-2	1ПП 20-1	КО-6	КС-7.3	Внутренняя гидроизоляция колодца Н=1.5м	Тип люка	Гидроизоляция	Расход стали, кг на закладные детали	Стремянка
1	2	3	4	5	6	8	8	10	11	12	13	14	15	16	17	18	19	20	21	22	23	24	25	26	27	28	29	30	31	32	33	34	35	36
1	В-1	250	50		1500	2250	1800	СМ-7	450			1					2							1				1			Т		35,36	С-2

изм.	Кол.уч.	лист	Nдок.	подпись	дата
Разработал	Карашашева				

01/2024-НВ

«Разработка проекта наружных сетей водоснабжения, теплоснабжения к жилым домам с обьектами обслуживания севернее ул. Осипенко в Турксибском районе г. Алматы». 1 очередь.

Наружные сети водоснабжения	Стадия	Лист	Листов
	РП	4	
Таблица колодцев	ИП "Проект Сервис"		

Взам.инв.N

Подпись и дата

Инв.N подл

Формат А3

Позиция	Наименование и техническая характеристика.	Тип, марка обозначение документа, опросного листа.	Код оборудо-вания, изде-лия, матери-ала.	Завод-изготовитель.	Единица измере-ния.	Количес-тво.	Масса единицы, кг.	Примечание.
1	2	3	4	5	6	7	8	9
	Водопровод хоз-питьевой В1 (от ул.Осипенко до Жилых домов)							
1	Труба стальная электросварная прямошовная диаметром 57х4 изоляция "Весьма усиленная"	ГОСТ 10705-80	241-102-0140		м	43,0		
2	Задвижка стальная литая фланцевая клиновая с выдвижным шпинделем под маховик, редуктор, для воды, пара, газа, нефтепродуктов, Т до + 425°С, PN 16, марки 30с64нж, 30с96нж Д=50мм	ГОСТ 5762-2002	242-103-0301		шт	1		
3	Фланцы стальные плоские приварные Ду=250мм PN10	ГОСТ 33259-2015	241-116-0214		шт	4		
4	Фланцы стальные плоские приварные Ду=50мм PN10	ГОСТ 33259-2015	241-116-0207		шт	2		
5	Тройник приварной бесшовный переходной размерами 273х7,0-159х7,0 мм	ГОСТ 17380-2001	241-113-0228		шт	1		
6	Переход концентрический приварной из углеродистой и низколегированной стали, наружным диаметром размерами размерами 159х4,5-57х3,0 мм	ГОСТ 17380-2001	241-114-0136		шт	1		
7	Демонтаж асфальтного покрытия				м2	185,0		
8	Восстановление асфальтного покрытия				м2	185,0		
	Асфальтобетон мелкозернистый 50мм				м2	185,0		
	Асфальтобетон крупнозернистый 50мм				м2	185,0		
9	Водопроводный колодец Д=1500мм				шт	1		
10	Промывка трубопровода с дезинфекцией				м	43,0		
11	Труба стальная электросварная прямошовная диаметром Д=273х4 изоляция "Весьма усиленная"	ГОСТ 10705-80	241-102-0232		м	14,0		Футляр Метод "Прокола"
12	Демонтаж бордюра				м	12,0		
13	Монтаж бордюра				м	12,0		

взам.инв.N

подпись и дата

Инв. ? подл.

изм.	Кол.уч.	лист	Nдок.	подпись	дата
Разработал		Карашашева			

01/2024–НВ.С

«Разработка проекта наружных сетей водоснабжения, теплоснабжения к жилым домам с объектами обслуживания севернее ул. Осипенко в Турксибском районе г. Алматы». 1 очередь.

Наружные сети водоснабжения	Стадия	Лист	Листов
	РП	1	1
Спецификация оборудования, изделий и материалов	ИП "Проект Сервис"		

Формат А3