ТОО "Бакпроект"

Государственная лицензия № 17017082

Рабочий проект

"Строительство оздоровительно-физкультурного центра в селе Камысты, Камыстинского района, Костанайской области"

Альбом-3. Архитектурно-планировочные решения

Шифр № 42

ТОМ II

2024 г.

ТОО "Бакпроект"

Государственная лицензия № 17017082

Рабочий проект

"Строительство оздоровительно-физкультурного центра в селе Камысты, Камыстинского района, Костанайской области"

Альбом-3. Архитектурно-планировочные решения

Шифр № 42

ТОМ II

Директор ТОО "Бак проект"_____Мусаев Ж.

Главный инженер проекта_____Туганбаев Р.А.

2024 г.

Ведомость основных комплектов рабочих чертежей

Обозначение	Наименование	Примечание
Том I	Паспорт проекта	
	Общая пояснительная записка	
Том II	Рабочие чертежи	
Альбом-1. ГП	Генеральный план	
Альбом-2. ТХ	Технологические решения	
Альбом-3. АР	Архитектурно-планировочные решения	
Альбом-3.1 КЖ	Конструкции железобетонные	
Альбом-3.2 КМ	Конструкции металлические	
Альбом-4. ВК	Водопровод и канализация	
Альбом-5. ОВ	Отопление и вентиляция	
Альбом-6. ЭОМ	Силовое электрооборудование и электроосвещение	
Альбом-7. ЭОМф	Освещение фасадов	
Альбом-8. АПС	Автоматическая пожарная сигнализация	
Альбом-7. ЭОМф	Освещение фасадов	
Альбом-8. ПС	Автоматическая пожарная сигнализация	
Альбом-9. СС	Сети связи	
Том VI Альбом-10. ГСВ	Внутреннее газоснабжение	
Том III	Сметная документация	
	Проект организации строительства	
Книга	Оценка воздействия на окружающую среду	

Ведомость прилагаемых и ссылочных документов

Обозначение	Наименование	Примечание
ГОСТ 30674-99	Блоки оконные из поливинилхлоридных профилей	
ГОСТ 530-2012	Кирпич и камень керамические. Общие технические условия	
ГОСТ 475-2016	Блоки дверные деревянные и комбинированные	
ГОСТ 31173-2016	Блоки дверные стальные. Технические условия	
Серия 1.1038.1-1 В.1	Перемычки железобетонные для зданий с кирпичными стенами	
ГОСТ 21519-2022	Блоки оконные из алюминиевых профилей	

Ведомость спецификаций

Лист	Наименование	Примечание
11	Спецификация металлической водосточной системы	
12	Спецификация ограждения кровли	
17	Спецификация элементов заполнения дверных проемов	
18	Спецификация элементов заполнения оконных проемов	
19	Спецификация элементов перемычек	
20	Спецификация сантехнических перегородок	
21	Спецификация элементов ограждения ЛК-1	
22	Спецификация элементов ограждения балконов	
24	Спецификация элементов пожарной лестницы	
25	Спецификация элементов стремянки МС-1, МС-2	
27	Спецификация элементов крыльца Кр-1	
28	Спецификация элементов крыльца Кр-2	
29	Узлы крепления стеновых панелей	

Согласовано

ГИП	Туганбаев Р.		7/24
Н.контроль	Туганбаев Р.		7/24
Отдел ОВ	Омарова Н.		7/24
Отдел ВК	Байтемирова С.		7/24
Отдел ЭС	Веремьева Ф.		7/24
Отдел ПС	Веремьева Ф.		7/24

Взам. инв. №

Подпись и дата

Инв. № подл.

Проект является объектом авторских прав и охраняется Гражданским кодексом РК и Законом РК" Об овторских и смежных правах". Проект разработан в соответствии с действующими нормами и правилами и предусматривает мероприятия, обеспечивающие взрывобезопасность и пожаробезопасность при эксплуатации здания.

Главный инженер проекта _____ Туганбаев Р.А

Изм.	Кол. уч.	Лист	№ док.	Подп.	Дата
ГИП		Туганбаев Р.А.			07.23
Исполнит.		Батпенова М.			07.23
Н.контр.		Туганбаев Р.А.			07.23

Том 2. Альбом-3 №42 -АР

"Строительство оздоровительно-физкультурного центра в селе Камысты, Камыстинского района, Костанайской области"

Физкультурно-оздоровительный центр

Стадия	Лист	Листов
РП	1	29

Общие данные (начало)

ТОО "Бак проект"

1. ИСХОДНЫЕ ДАННЫЕ

1.1. Данный проект разработан на основании:
- договора с Заказчиком;
- архитектурно-планировочного задания (АПЗ) № KZ57VUA00881268 от 21.04.2023г.;
- задания на проектирование, утвержденного заказчиком;
- эскизного проекта №KZ06VUA01082491 от 23.02.2024г. утвержденного Заказчиком и согласованного ГУ "Отдел архитектуры, градостроительства и строительства акимата Камыстинского района";
- технических условий и отчета инженерно-геологических изысканий.

2. ОБЩИЕ ДАННЫЕ

2.1. Проект ""Строительство оздоровительно-физкультурного центра в селе Камысты, Камыстинского района, Костанайской области" разработан для строительства в 1В климатическом подрайоне с. Камысты Камыстинского района Костанайской области Республики Казахстан со следующими климатическими характеристиками:
- расчетная температура наружного воздуха - минус 33,5°С;
- расчетная снеговая нагрузка - 0,70 кПа;
- нормативное значение ветрового давления - 0,38кПа (38кгс/м2);
- сейсмичность площадки - 6 баллов;
- уровень ответственности здания - II (нормальный, технически не сложный);
- степень долговечности - II;
- степень огнестойкости -III;
- класс конструктивной пожарной опасности С0;
- класс функциональной пожарной опасности здания - Ф3.6.

2.2. За условную отметку 0,000 принят уровень чистого пола 1-го этажа здания, что соответствует абсолютной отметке по генплану.

2.3. В здании предусмотрены следующие виды инженерного оборудования: центральное отопление, горячее водоснабжение, водопровод, канализация, электроосвещение, телефонизация, пожарная и охранная сигнализация.

3. АРХИТЕКТУРНО-ПЛАНИРОВОЧНЫЕ РЕШЕНИЯ

3.1. В основу архитектурно-планировочного решения проектируемого здания положен принцип создания общественного пространства с наилучшей взаимосвязью всех помещений и обеспечения комфортных условий для овладения занимающимися определенных объемов знаний, умений, навыков, развития их спортивных способностей. Проект разработан с учетом всех технических, санитарных и противопожарных требований.

3.2. Архитектурно-планировочное решение физкультурно-оздоровительного центра, наружные отделочные материалы, оформление и общее цветовое решение фасадов выполнены в соответствии с демонстрационными материалами, согласованными с заказчиком.

Помещения административного назначения сгруппированы на втором этаже здания и обособлены. Залы спортивных занятий занимают остальные площади здания на двух этажах. Входы и выходы здания рассредоточены, что создает благоприятные условия для занимающихся, работы тренеров и сотрудников центра, осуществляющих административно-хозяйственную деятельность.

3.3. Горизонтальная взаимосвязь помещений осуществляется через поэтажные общие коридоры, а вертикальная поэтажная взаимосвязь - через лестничные клетки.

3.4. Горизонтальная взаимосвязь этажей осуществляется через поэтажные общие коридоры, а вертикальная поэтажная взаимосвязь - через лестничные клетки и подъемником, расположенным в лестничкой клетке.

3.5. Здание физкультурно-оздоровительного центра прямоугольного очертания в плане с геометрическими размерами в осях «1»-«10» - 45,20м, в осях «А»-«Е» - 35,00м. Здание имеет 2 этажа с высотой этажа в свету 3,42м, высота этажа спортивного зала - 8,00м.

4. КОНСТРУКТИВНЫЕ РЕШЕНИЯ

4.1. Фундаменты - железобетонный ростверк по буронабивным сваям Ø350мм.
Здание каркасное, каркас выполнен из металличских конструкций.
Колонны каркаса выполнены из двутавра горячекатаного по ГОСТ 26020-83.
Балки - двутавр по ГОСТ 26020-83.
Стропильные фермы металлические, выполненные из гнуто сварных прямоугольных профилей по ГОСТ 30245-2003.
В качестве ограждающих конструкций применены стеновые сэндвич-панели поэлементной сборки толщиной 120мм, с последующей облицовкой металлическими фасадными кассетами МП 2005, цвет эталона согласно эскизному проекту.
Кровля выполняется из кровельных сэндвич-панелей толщиной 170мм.
Внутренние стены спортзала толщиной 250, 380мм из кирпича полнотелого керамического марки КР-р-по 250х120х65 1НФ/100/2,0/25/ГОСТ 530-2012.
Перемычки по серии 1.038.1-1 в.1;2.
Перекрытие - монолитное по металлическим балкам.
Перегородки - из гипсокартонных листов по металлическому каркасу толщ. 100 мм.
Окна - из ПВХ по ГОСТ 30674-99.
Двери - внутренние деревянные по ГОСТ 30970-2014 и ГОСТ 475-2016, наружные по ГОСТ 31173-2016.
Полы - керамические, керамогранитные, с линолеумным покрытием, бетонные, деревянные.
Лестницы - металлические по металлическим косоурам.
Крыша - двускатная, с наружным организованным водостоком.
Отмостка - асфальтобетон h-30 мм. на щебеночном основании h-70 мм, шириной 1000 мм.

5. ОБЕСПЕЧЕНИЕ ДОСТУПНОСТИ ДЛЯ МАЛОМОБИЛЬНЫХ ГРУПП.

5.1. При проектировании, оборудовании и оснащении зданий и сооружений, доступных для МГН, выполняются требования СН РК 3.06-01-2011 «Доступность зданий и сооружений для маломобильных групп». Главный вход оборудован пандусом с поручнями. Доступ на первый этаж с уровня улицы осуществляется посредством открытых пандусов уклоном не круче 1:12. На всех этажах располагаются туалеты для инвалидов с шириной двери не менее 0,9 м. Все двери приняты без порогов. Ширина коридоров по пути движения принята не менее 1,8 м. Глубина пространства для маневрирования кресла-коляски перед дверью при открывании «от себя» не менее 1,2 м, при открывании «к себе» - не менее 1,5 м.

6. АНТИКОРРОЗИОННАЯ ЗАЩИТА

6.1. Все металлические детали должны быть защищены от коррозии. Закладные детали и сварные соединения защищаются антикоррозионным покрытием в соответствии с СН РК 2.01-01-2013.

6.2. Стальные части, входящие в состав сварных соединений (соединительные накладки, анкерные стержни) должны иметь защитное антикоррозионное покрытие: эмаль ПФ - 115 по грунтовке ГФ - 021 ГОСТ 25129-2020.
Лакокрасочные покрытия наносятся 2-мя слоями, общая толщина 55 мкм.

6.3. Нарушенное в процессе электросварочных работ лакокрасочное покрытие должно быть восстановлено покраской за 2 раза. Перед выполнением работ по восстановлению антикоррозионного покрытия поврежденная поверхность должна быть зачищена щетками и произведено обеспыливание.

6.4. В конструкции крыши, для защиты от гниения все деревянные элементы покрытия обработать антисептической пастой марки 100, наносимой краскопультом на открытую поверхность (с поглощением древесиной солей из расчета не менее 100 г/м2). Для защиты от поражения древоразрушающими насекомыми все деревянные элементы покрытия обработать смесью буры с борной кислотой в соотношении 1:1 при концентрации раствора 10%.
В местах примыкания деревянных элементов к кладке следует выполнить изоляцию из двух слоев толя марки ТГМ-350 (ГОСТ 10999-76).

7. ПРОТИВОПОЖАРНЫЕ МЕРОПРИЯТИЯ И ЗАЩИТУ ОТ ЧС МЕРОПРИЯТИЯ ПО ПРЕДУПРЕЖДЕНИЮ ЧРЕЗВЫЧАЙНЫХ И ВЗРЫВОПОЖАРООПАСНЫХ СИТУАЦИЙ.

7.1. Проект разработан в соответствии с СН РК 2.02-01-2014 *Пожарная безопасность зданий и сооружений".
Строительные конструкции принятые для строительства здания обеспечивают III степень огнестойкости.
Металлические элементы покрыть огнезащитным составом, который соответствует пределу огнестойкости в 1 час.
Габариты принятых дверных проемов, лестничных клеток обеспечивают эвакуацию людей.
Двери на путях эвакуации открываются по направлению выхода.
Внутренняя отделка выполнена из негорючих материалов.
Огнезащиту стальных конструкций выполнить в соответствии с требованиями СТ РК 615-2-2011 "Составы и вещества огнезащитные.Часть 2. Средства огнезащитные для стальных конструкций. Общие технические условия"
При определении толщины покрытия предел огнестойкости следует принимать:
- колонны и связи по колоннам - 150мин;
- балки, прогоны и связи покрытия - 30мин;
- фахверковые стойки - 150мин;
- балки перекрытий - 60мин;
- косоуры и балки лестниц - 60мин;
- профилированный настил покрытия - 30мин;
- наружные декоративные конструкции огнезащите не подлежат.

Толщина огнезащитного покрытия определяется в зависимости от принятой марки материала и фирмы изготовителя и указывается в технологической карте на данный вид работ. Нанесение покрытия должно производиться в строгом соответствии с технологической картой.

7.2. Внутреннее пожаротушение здания предусматривается от пожарных кранов и пожарных гидрантов внутриплощадочной сети. Помещения должны быть обеспечены первичными средствами пожаротушения и пожарным инвентарем. Здание оснащается пожарной сигнализацией со звуковым автоматическим оповещением и включением световых указателей путей эвакуации.

7.3. Технические системы антитеррористической и противокриминальной безопасности: система звукового и речевого оповещения и управления эвакуацией. Оповещение и управление эвакуацией осуществляется с Пункта управления.

8. Указания по производству работ

8.1. При производстве работ в зимнее время необходимо руководствоваться соответствующими указаниями СП РК 5.01-101-2013 «Земляные сооружения, основания и фундаменты». СП РК 5.03-107-2013 "Несущие и ограждающие конструкции".

8.2. Кладка кирпичных стен в зимний период выполняется на растворе с добавками, обеспечивающих твердение раствора при отрицательных температурах.

Согласовано			
Отдел ВК	Байтемирова С.		7/24
Отдел ЭС	Веремьева О.		7/24
Отдел ПС	Веремьева О.		7/24

Согласовано			
ГИП	Туганбаев Р.		7/24
Н.контроль	Туганбаев Р.		7/24
Отдел ОВ	Омарова Н.		7/24

Взам. инв. №

Подпись и дата

Инв. № подл.

Изм.	Кол. уч.	Лист	№ док.	Подп.	Дата
ГИП		Туганбаев Р.А.			07.23
Исполнит.		Батпенова М.			07.23
Н.контр.		Туганбаев Р.А.			07.23

Том 2. Альбом-3 №42 -АР

"Строительство оздоровительно-физкультурного центра в селе Камысты, Камыстинского района, Костанайской области"

Физкультурно-оздоровительный центр

Стадия	Лист	Листов
РП	2	

Общие данные (продолжение)

ТОО "Бак проект"

Ведомость рабочих чертежей основного комплекта марки АР

Лист	Наименование	Примечание
1	Общие данные (начало)	
2	Общие данные (продолжение)	
3	Общие данные (окончание)	
4	План отделочных работ 1-го этажа на отм. 0,000	
5	План отделочных работ 2-го этажа на отм. +3,600	
6	Разрез 1-1. Разрез 2-2	
7	Фасад в осях 1-10. Фасад в осях 10-1	
8	Фасад в осях А-Е. Фасад в осях Е-А	
9	Кладочный план 1-го этажа на отм. 0.000	
10	Кладочный план 2-го этажа на отм. +3,600	
11	План кровли	
12	Ограждение кровли. Спецификация	
13	Экспликация полов (начало)	
14	Экспликация полов (окончание)	
15	Ведомость внутренней отделки помещений (начало)	
16	Ведомость внутренней отделки помещений (окончание)	
17	Спецификация элементов заполнения дверных проемов	
18	Спецификация элементов заполнения оконных проемов. Схема витражей и окон	
19	Спецификация элементов перемычек. Ведомость перемычек	
20	Экран ЭС-1. Двери кабинок. Спецификация сантехнических перегородок	
21	Лестничная клетка ЛК-1. Спецификация элементов ограждения ЛК-1	
22	Узел облицовки колонны. Сечение А-А. Фрагмент ограждения балконов. Спецификация	
23	План пожарной лестницы	
24	Узел 3, 4. Спецификация элементов пожарной лестницы	
25	Металлическая стремянка МС-1, МС-2. Спецификация	
26	Крыльцо Кр-1	
27	Крыльцо Кр-1. Спецификация элементов крыльца Кр-1	
28	Крыльцо Кр-2. Спецификация элементов крыльца Кр-2	
29	Узлы крепления стеновых панелей	

ОСНОВНЫЕ ТЕХНИКО-ЭКОНОМИЧЕСКИЕ ПОКАЗАТЕЛИ

№ п/п	Наименование показателей	Ед.изм.	Количество
1	Количество этажей	-	2
2	Общая площадь здания	м2	1892,35
3	Полезная площадь	м2	1860,05
4	Расчетная площадь	м2	1837,39
5	Площадь застройки	м2	1449,13
6	Строительный объем	м3	12661,58

СОГЛАСОВАНО:
Ахметов А. 7/24
Минаева Ю.Н. 7/24
Отдел ЭОМ
Отдел АПТ

СОГЛАСОВАНО:
Лебедева Н.С. 7/24
Тугандаев Р. 7/24
Тасбулатова Л. 7/24
Отдел ТХ
Отдел КЖ
Отдел ОВ

СОГЛАСОВАНО:
Калдарбеков Р. 7/24
Солтанов 7/24
Алпысбаева 7/24
ГИП
Н.контроль
Отдел ГП

Взам. инв. №
Подп. и дата
Инв. № подл.

Изм.	Кол. уч.	Лист	№ док.	Подп.	Дата
ГИП		Тугандаев Р.А.			07.23
Исполнит.		Батпенова М.			07.23
Н.контр.		Тугандаев Р.А.			07.23

Том 2. Альбом-3 №42 -АР

"Строительство оздоровительно-физкультурного центра в селе Камысты, Камыстинского района, Костанайской области"

Физкультурно-оздоровительный центр

Стадия	Лист	Листов
РП	3	

Общие данные (окончание)

ТОО "Бак проект"

Формат А3

План отделочных работ 1-го этажа на отм. 0,000

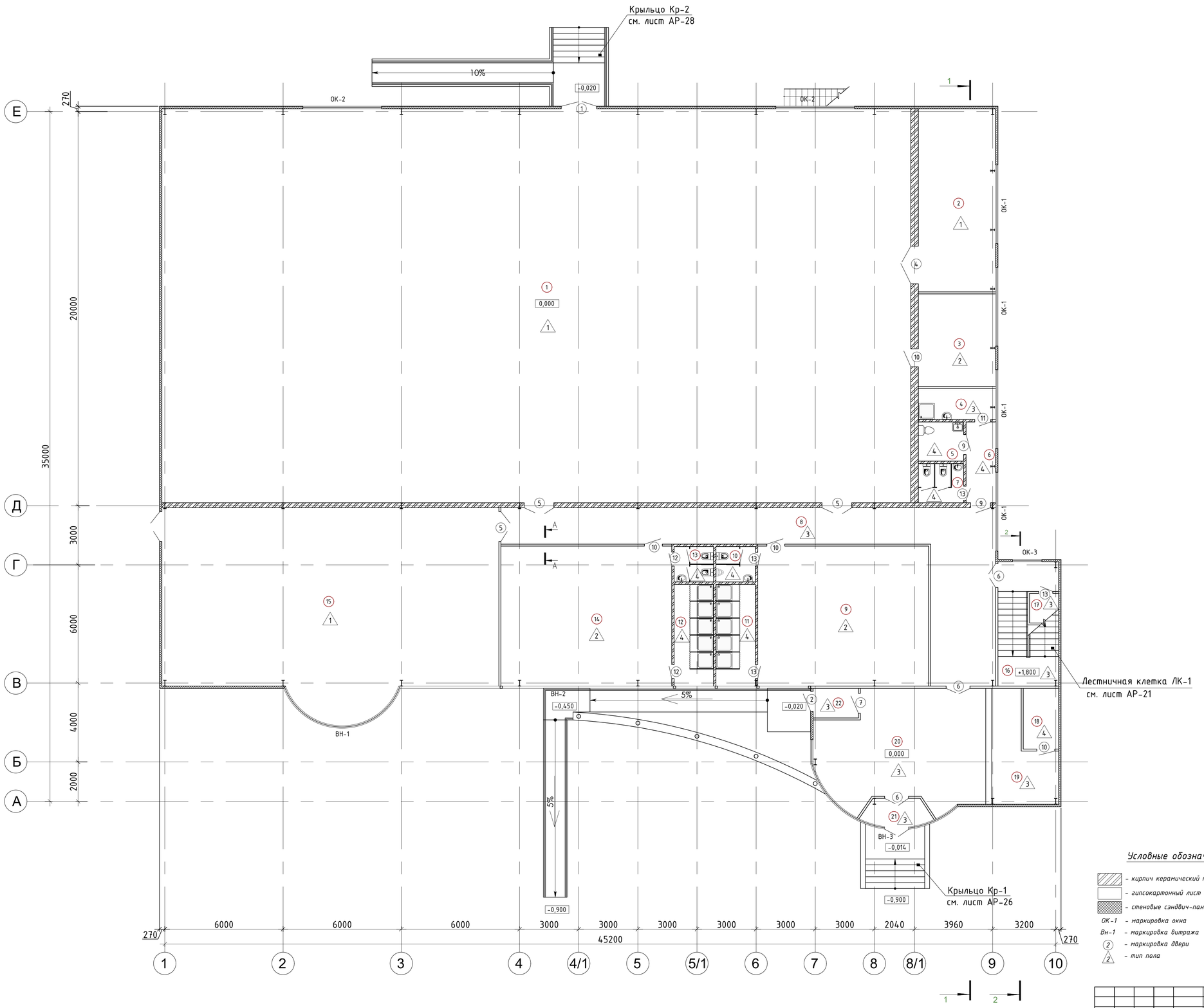

ЭКСПЛИКАЦИЯ ПОМЕЩЕНИЙ

Номер помещения	Наименование	Площадь, м²	Кат. помещения
1	Спортзал	757,68	Д
2	Комната спортивного инвентаря	35,92	Д
3	Тренерская	18,08	Д
4	Помещение уборочного инвентаря	6,02	Д
5	Санузел для МГН	4,40	Д
6	Коридор	5,92	Д
7	Санузел для сотруд.	4,40	Д
8	Коридор	68,83	Д
9	Раздевалка мужская	60,92	Д
10	Санузел	3,44	Д
11	Душевая	10,03	Д
12	Душевая	10,03	Д
13	Санузел	3,44	Д
14	Раздевалка женская	60,92	Д
15	Тренажерный зал	162,13	Д
16	Лестничная клетка	19,03	Д
17	Электрощитовая	2,10	Д
18	Тепловой узел	5,35	Д
19	Гардероб	13,58	Д
20	Вестибюль	47,83	Д
21	Тамбур	4,23	Д
22	Тамбур	3,29	Д
	ИТОГО:	1307,54	

Условные обозначения:

- *кирпич керамический по ГОСТ 530-2012*
- *гипсокартонный лист по ГОСТ 6266-97*
- *стеновые сэндвич-панели*
- *ОК-1 – маркировка окна*
- *Вн-1 – маркировка витража*
- *(2) – маркировка двери*
- *(2) – тип пола*

Изм.	Кол. уч.	Лист	№ док.	Подп.	Дата	Том 2. Альбом-3	№42 -АР
						"Строительство оздоровительно-физкультурного центра в селе Камысты, Камыстинского района, Костанайской области"	
ГИП		Туганбаев Р.А.			07.23	Физкультурно-оздоровительный центр	Стадия: РП; Лист: 4; Листов:
Исполнит.		Батпенова М.			07.23	План отделочных работ 1-го этажа на отм. 0,000	ТОО "Бак проект"
Н.контр.		Туганбаев Р.А.			07.23		

СОГЛАСОВАНО:
ГИП Калдарбеков 7/24; Н.контроль Солтанов 7/24; Отдел ГП Алмысбаева 7/24
СОГЛАСОВАНО:
Отдел ТХ Лебедева Н.С. 7/24; Отдел КЖ Туганбаев Р. 7/24; Отдел ОВ Тасбулатова 7/24
СОГЛАСОВАНО:
Отдел ЭОМ Ахметов А. 7/24; Отдел АПТ Минаева Ю.Н. 7/24

Инв. № подл. | Подп. и дата | Взам. инв. №

План отделочных работ 2-го этажа на отм. +3,600

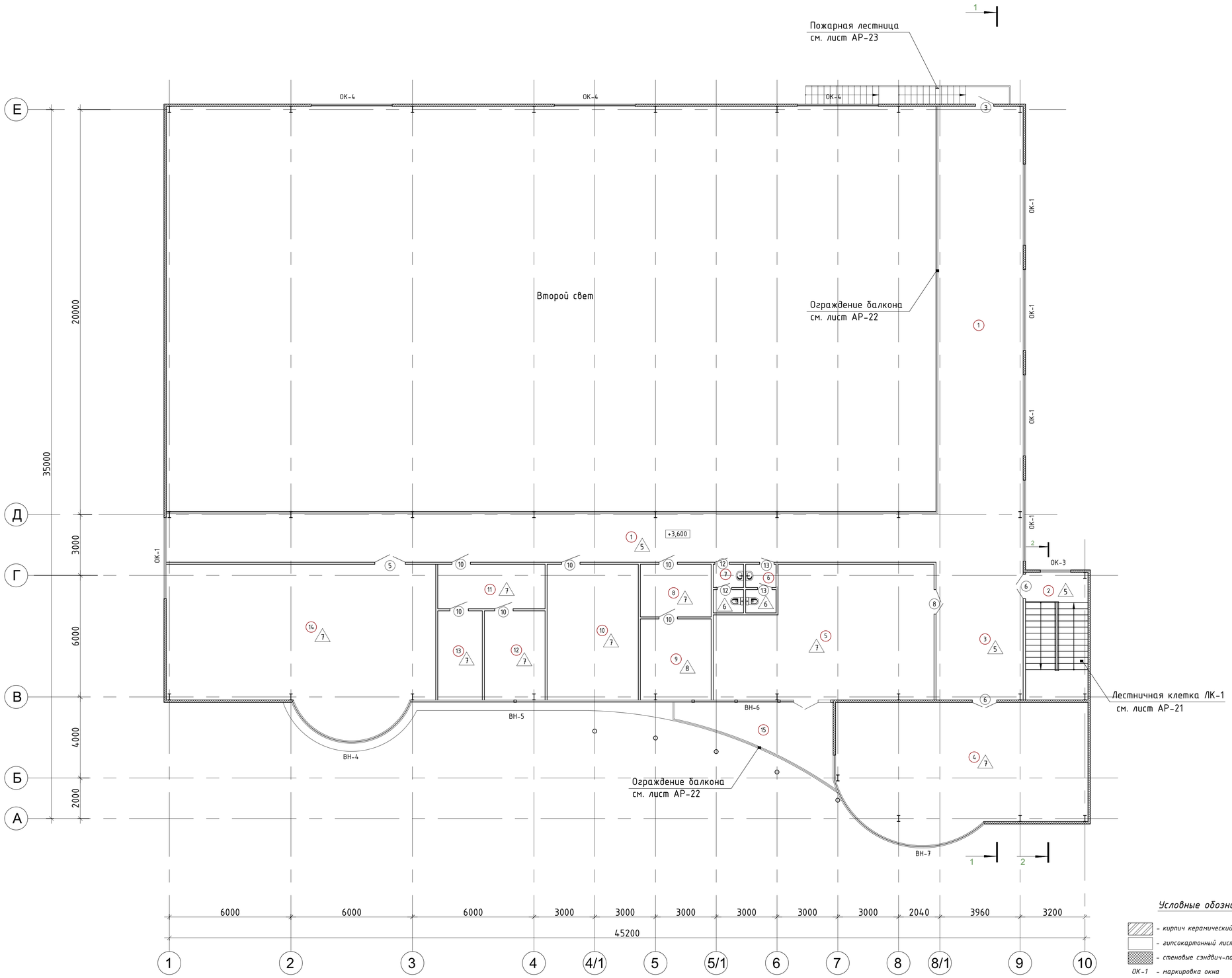

ЭКСПЛИКАЦИЯ ПОМЕЩЕНИЙ

Номер помещения	Наименование	Площадь, м²	Кат. помещения
1	Зрительная зона	189,15	Д
2	Лестничная клетка	19,03	Д
3	Холл	28,79	Д
4	Зал настольного тенниса	76,44	Д
5	Комната отдыха	64,32	Д
6	Санузел женский	3,33	Д
7	Санузел мужской	3,33	Д
8	Приемная	8,85	Д
9	Медицинский кабинет	13,70	Д
10	Методический кабинет	29,70	Д
11	Приемная	11,36	Д
12	Кабинет администрации	12,90	Д
13	Кабинет завхоза	9,41	Д
14	Фитнес-зал	96,73	Д
15	Балкон	17,83	Д
	ИТОГО:	584,87	

Условные обозначения:

- *кирпич керамический по ГОСТ 530-2012*
- *гипсокартонный лист по ГОСТ 6266-97*
- *стеновые сэндвич-панели*

ОК-1 - *маркировка окна*

Вн-1 - *маркировка витража*

(2) - *маркировка двери*

(2) - *тип пола*

СОГЛАСОВАНО:

ГИП	Калдарбеков		7/24
Н.контроль	Сапланов		7/24
Отдел ГП	Алмысбаева		7/24

СОГЛАСОВАНО:

Отдел ТХ	Лебедева Н.Д.		7/24
Отдел КЖ	Туганбаев Р.А.		7/24
Отдел ОВ	Тасбулатова Л.		7/24

СОГЛАСОВАНО:

Отдел ЭОМ	Ахметов А.Е.		7/24
Отдел АПТ	Минаева Ю.Н.		7/24

Взам. инв. №

Подп. и дата

Инв. № подл.

						Том 2. Альбом-3		№42 -АР
Изм.	Кол. уч.	Лист	№ док.	Подп.	Дата	"Строительство оздоровительно-физкультурного центра в селе Камысты, Камыстинского района, Костанайской области"		
ГИП		Туганбаев Р.А.			07.23	Физкультурно-оздоровительный центр	Стадия: РП	Лист: 5 / Листов:
Исполнит.		Батпенова М.			07.23	План отделочных работ 2-го этажа на отм. 0,000	ТОО "Бак проект"	
Н.контр.		Туганбаев Р.А.			07.23			

Разрез 1-1

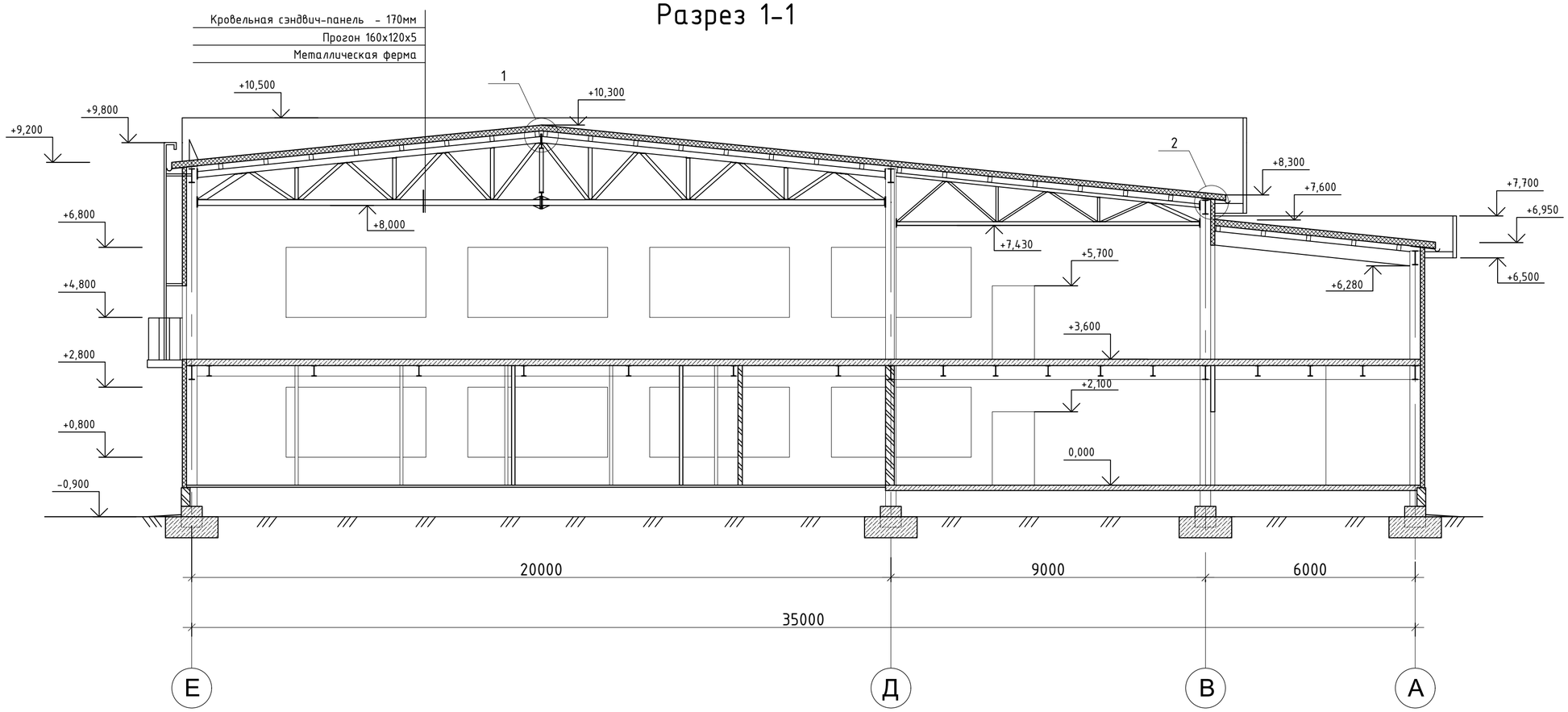

Разрез 2-2

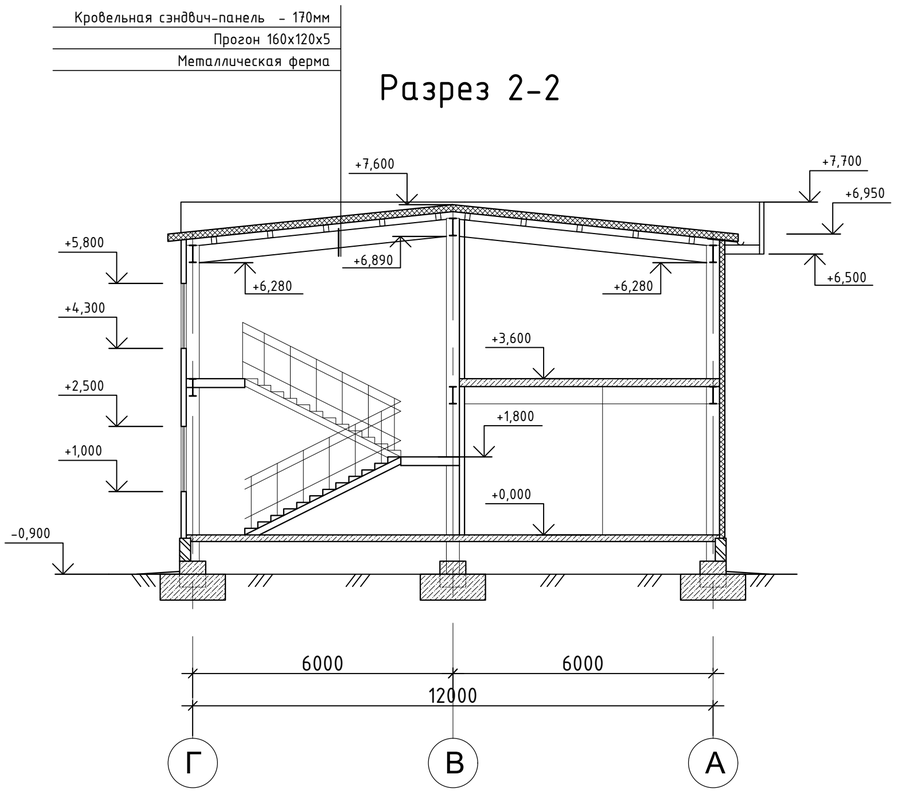

1

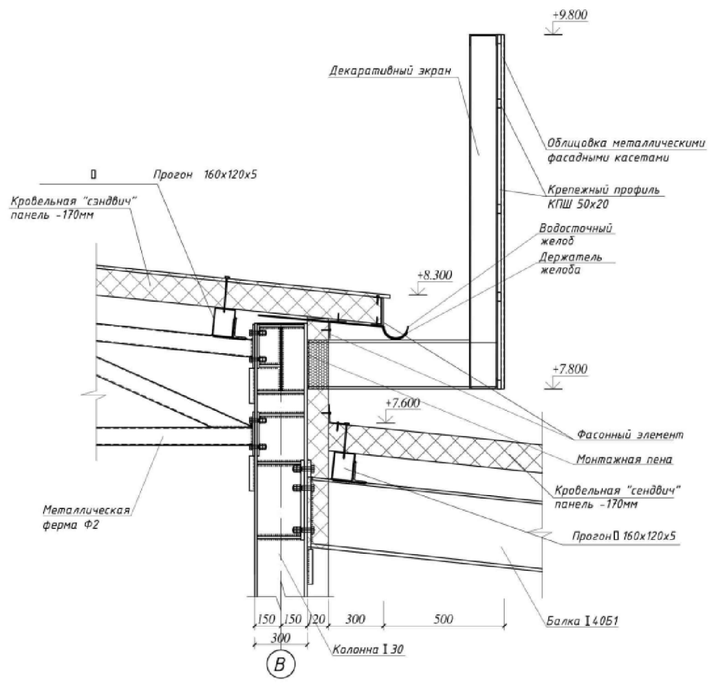

2

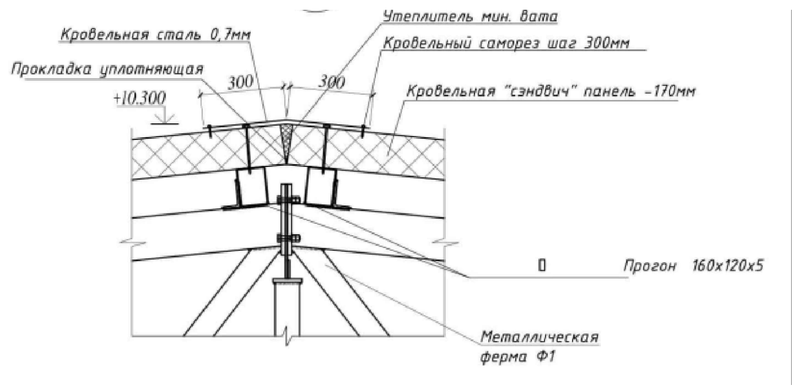

						Том 2. Альбом-3		№42 -АР
						"Строительство оздоровительно-физкультурного центра в селе Камысты, Камыстинского района, Костанайской области"		
Изм.	Кол. уч.	Лист	№ док.	Подп.	Дата			
ГИП		Тугандаев Р.А.			07.23	Физкультурно-оздоровительный центр	Стадия: РП	Лист: 6 / Листов:
Исполнит.		Батпенова М.			07.23	Разрез 1-1. Разрез 2-2	ТОО "Бак проект"	
Н.контр.		Тугандаев Р.А.			07.23			

СОГЛАСОВАНО:

ГИП	Калдарбеков	7/24
Н.контроль	Солтанов	7/24
Отдел ГП	Алпысбаева	7/24
Отдел ТХ	Лебедева Н.Г.	7/24
Отдел КЖ	Тугандаев Р.	7/24
Отдел ОВ	Тасбулатова Л.	7/24
Отдел ЭОМ	Ахметов А.	7/24
Отдел АПТ	Минаева Ю.Н.	7/24

Взам. инв. №

Подп. и дата

Инв. № подл.

Фасад в осях 1-10

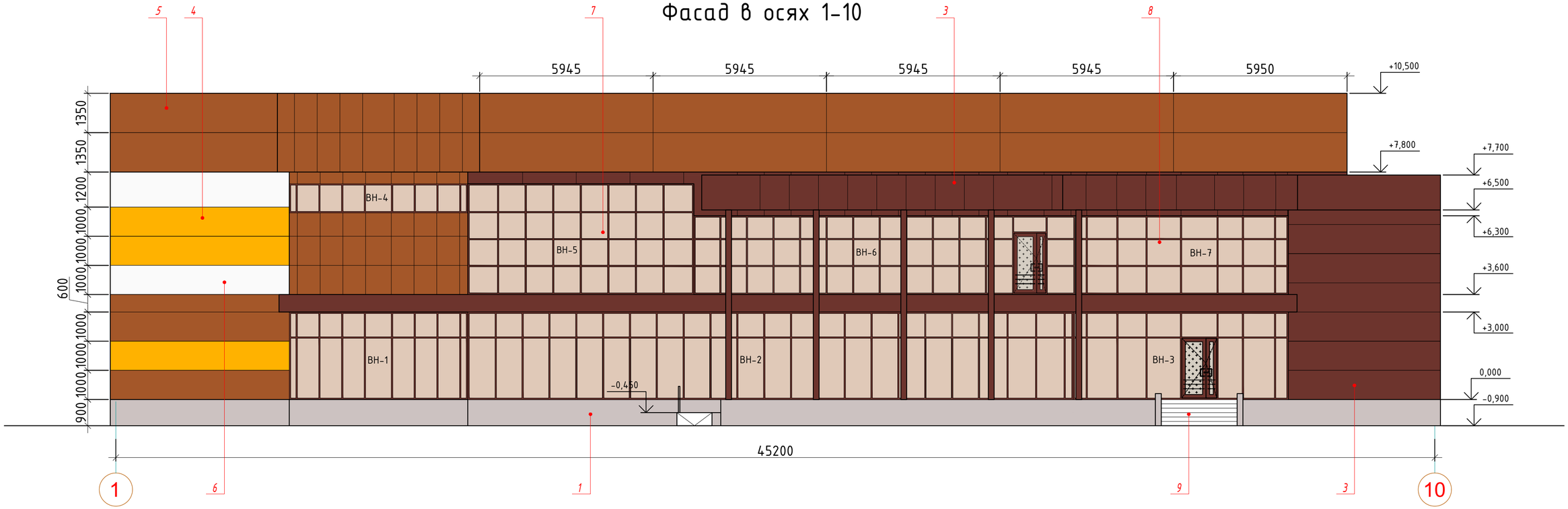

Фасад в осях 10-1

Изм.	Кол. уч.	Лист	№ док.	Подп.	Дата	Том 2. Альбом-3 №42 -АР
						"Строительство оздоровительно-физкультурного центра в селе Камысты, Камыстинского района, Костанайской области"
ГИП		Туганбаев Р.А.			07.23	Физкультурно-оздоровительный центр — Стадия: РП; Лист: 7; Листов:
Исполнит.		Батпенова М.			07.23	Фасад в осях 1-10. Фасад в осях 10-1
Н.контр.		Туганбаев Р.А.			07.23	ТОО "Бак проект"

СОГЛАСОВАНО:
Отдел ЭОМ — Ахметов А. — 7/24
Отдел АПТ — Минаева Ю.Н. — 7/24

СОГЛАСОВАНО:
Отдел ТХ — Лебедева Н.С. — 7/24
Отдел КЖ — Туганбаев Р. — 7/24
Отдел ОВ — Тасбулатова Л. — 7/24

СОГЛАСОВАНО:
ГИП — Калдарбеков — 7/24
Н.контроль — Солтанов — 7/24
Отдел ГП — Алмысбаева — 7/24

Взам. инв. №

Подп. и дата

Инв. № подл.

Фасад в осях А-Е

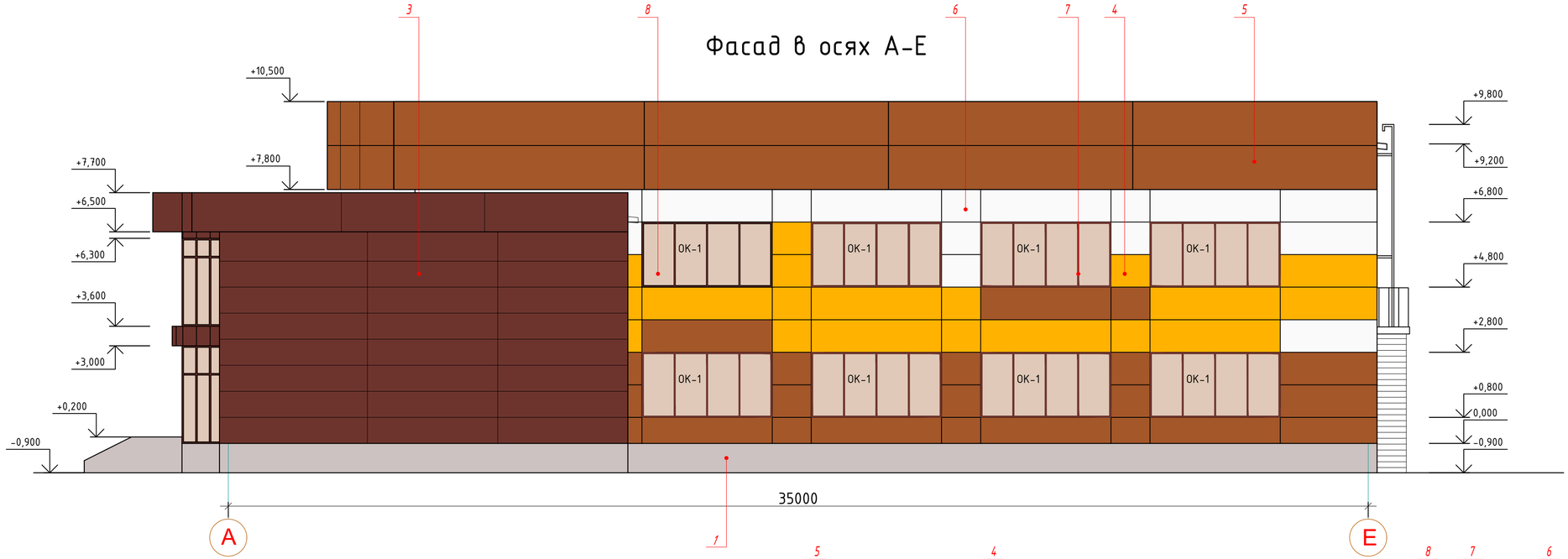

Фасад в осях Е-А

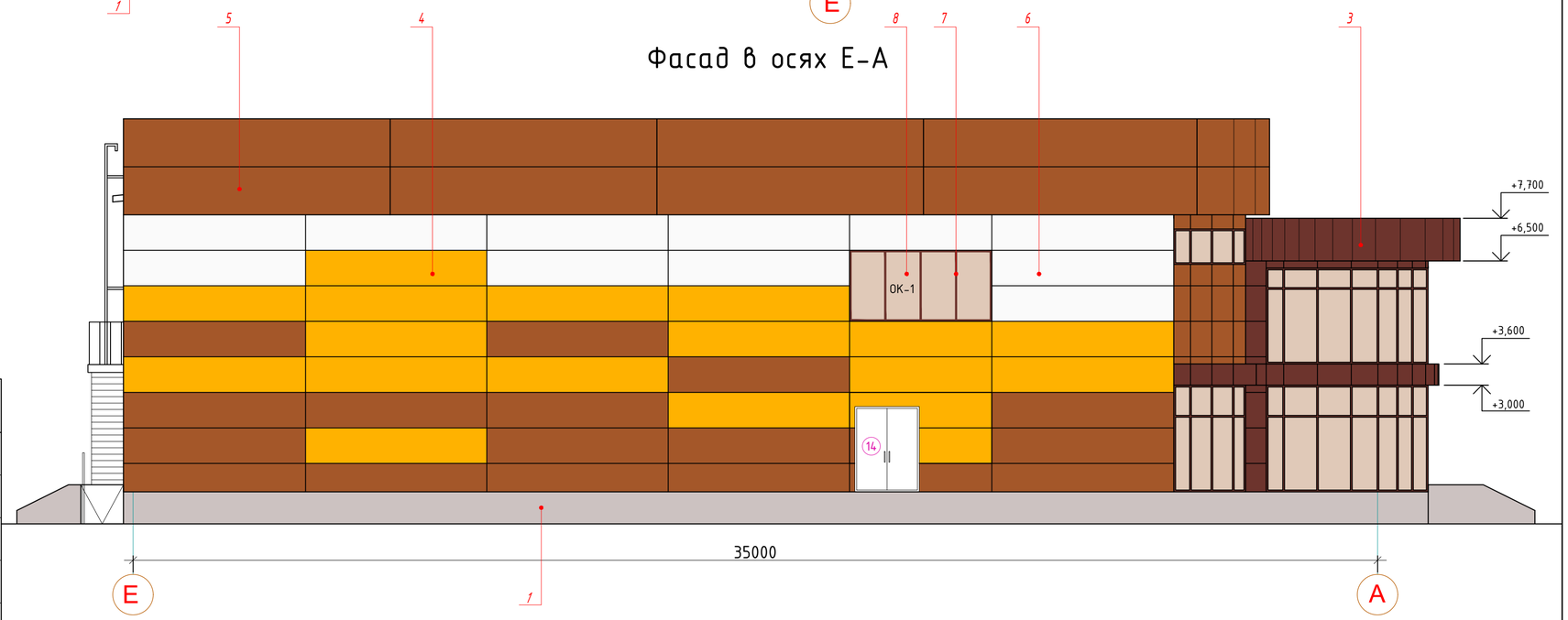

Ведомость наружной отделки фасадов

Поз.	Конструктивный элемент	Материал отделки	Эталон	№колера	Площадь, м2	Примечание
1	Цоколь	Гранитная плитка		RAL 7047	149,30	Размер плитки 300х600, 30 мм (по металлическому каркасу)
2	Ограждение	Стеновые сэндвич-панели			1240,00	
3	Стены Тип 1	Фасадные кассеты		RAL 3009	240,50	
4	Стены Тип 2	Фасадные кассеты		RAL 2007	240,65	
5	Стены Тип 3	Фасадные кассеты		RAL 8023	576,00	
6	Стены Тип 4	Фасадные кассеты		RAL 9003	182,70	
7	Профиль остекления окон, витражей	Металлопластиковые конструкции		RAL 3009		
8	Остекление	Двухкамерный стеклопакет		RAL 1015		
9	Площадка	Тротуарная плитка		RAL 7022		
10	Кровля	Кровельные сэндвич-панели		RAL 9023		См. л. АР-11, прим. 1

1. Ограждающие конструкции здания - сэндвич-панели поэлементной сборки.
2. Наружная облицовка - фасадная кассета МП 2005.
3. Раскладка сендвич-панелей выполнена горизонтально.
4. По оси "В" в осях 2-3 сэндвич-панели устанавливаются вертикально, для этого в сэндвич профиле МП СП установить дополнительные металлические профиля с шагом 700мм.

СОГЛАСОВАНО:

ГИП	Калдарбеков	Солтанов	Алпысбаева
Н.контроль			
Отдел ГП			

СОГЛАСОВАНО:

Отдел ТХ	Лебедева Н.С.	7/24	7/24
Отдел КЖ	Туганбаев Р.	7/24	7/24
Отдел ОВ	Тасбулатова Л.	7/24	7/24

СОГЛАСОВАНО:

Отдел ЭОМ	Ахметов А.	7/24	7/24
Отдел АПТ	Минаева Ю.Н.	7/24	7/24

Взам. инв. №

Подп. и дата

Инв. № подл.

Изм.	Кол. уч.	Лист	№ док.	Подп.	Дата
ГИП		Туганбаев Р.А.			07.23
Исполнит.		Батпенова М.			07.23
Н.контр.		Туганбаев Р.А.			07.23

Том 2. Альбом-3 №42 -АР

"Строительство оздоровительно-физкультурного центра в селе Камысты, Камыстинского района, Костанайской области"

Физкультурно-оздоровительный центр

Стадия	Лист	Листов
РП	8	

Фасад в осях 1-10.

ТОО "Бак проект"

План кладочных работ 1-го этажа на отм. 0,000

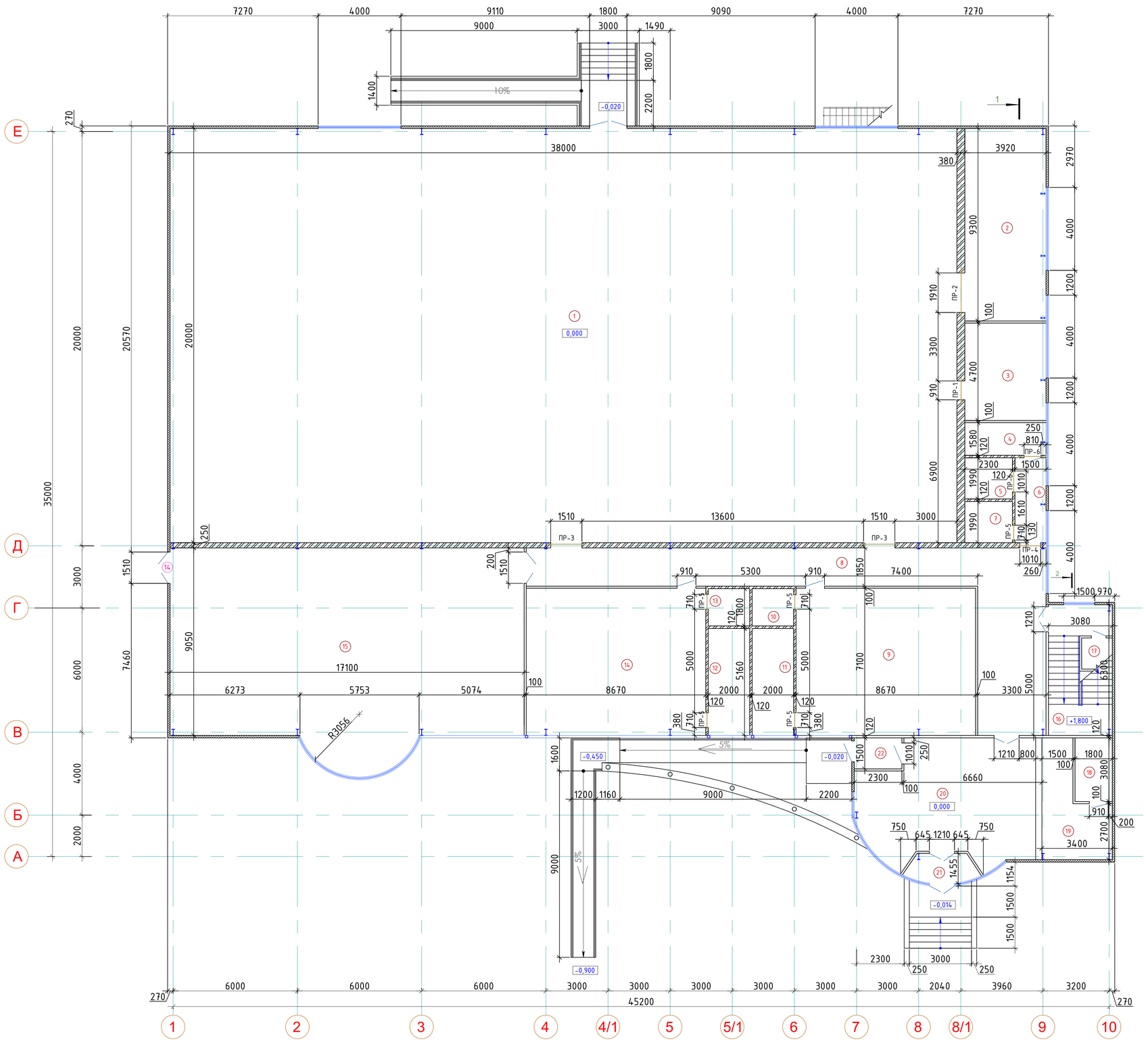

ЭКСПЛИКАЦИЯ ПОМЕЩЕНИЙ

Номер помещения	Наименование	Площадь, м²	Кат. помещения
1	Спортзал	757,68	Д
2	Комната спортивного инвентаря	35,92	Д
3	Тренерская	18,08	Д
4	Помещение уборочного инвентаря	6,02	Д
5	Санузел для МГН	4,79	Д
6	Коридор	5,11	Д
7	Санузел для сотруд.	4,79	Д
8	Коридор	68,83	Д
9	Раздевалка мужская	60,92	Д
10	Санузел	3,44	Д
11	Душевая	10,03	Д
12	Душевая	10,03	Д
13	Санузел	3,44	Д
14	Раздевалка женская	60,92	Д
15	Тренажерный зал	162,13	Д
16	Лестничная клетка	19,03	Д
17	Электрощитовая	2,10	Д
18	Тепловой узел	5,35	Д
19	Гардероб	13,58	Д
20	Вестибюль	47,83	Д
21	Тамбур	4,23	Д
22	Тамбур	3,29	Д
	ИТОГО:	1307,54	

Условные обозначения:

380 (250) – *Внутренние кирпичные стены из керамического кирпича Кр-р-по 250х120х65 1НФ/100/2,0/25/ГОСТ 530-2012 с армированием 3 Ф4Вр-1 по всей высоте через 3 ряда кладки на цементном растворе М25.*
Расход кирпича толщ. 380мм - 61,91м2 (428,97кг).
Расход кирпича толщ. 250мм - 135,30м2, армирование - 169,02м2 (611,87кг).

120 – *Внутренние кирпичные перегородки из керамического кирпича Кр-р-по 250х120х65 1НФ/100/2,0/25/ГОСТ 530-2012 с армированием 2 Ф4Вр-1 по всей высоте через 3 ряда кладки на цементном растворе М25. Расход кирпича - 126,00м2, армирование - 75,40м2 (272,95кг)*

100 – *Перегородки по серии 1.031.9-2.00 из ГКЛ (ГКЛВ) тип С112, см. сечение а-а лист АР-22*

СОГЛАСОВАНО:			
ГИП	Калдарбеков		7/24
Н.контроль	Солтанов		7/24
Отдел ГП	Алмасбаева		7/24
Отдел ТХ	Лебедева Н.С.		7/24
Отдел КЖ	Туганбаев Р.		7/24
Отдел ОВ	Тасбулатова Ю.		7/24
Отдел ЭОМ	Ахметов А.		7/24
Отдел АПТ	Мынаева Ю.Н.		7/24

Взам. инв. №

Подп. и дата

Инв. № подл.

Изм.	Кол. уч.	Лист	№ док.	Подп.	Дата
ГИП		Туганбаев Р.А.			07.23
Исполнит.		Батпенова М.			07.23
Н.контр.		Туганбаев Р.А.			07.23

Том 2. Альбом-3 №42 -АР

"Строительство оздоровительно-физкультурного центра в селе Камысты, Камыстинского района, Костанайской области"

Физкультурно-оздоровительный центр

Стадия	Лист	Листов
РП	9	

План кладочных работ 1-го этажа на отм. 0,000

ТОО "Бак проект"

План кладочных работ 2-го этажа на отм. +3,600

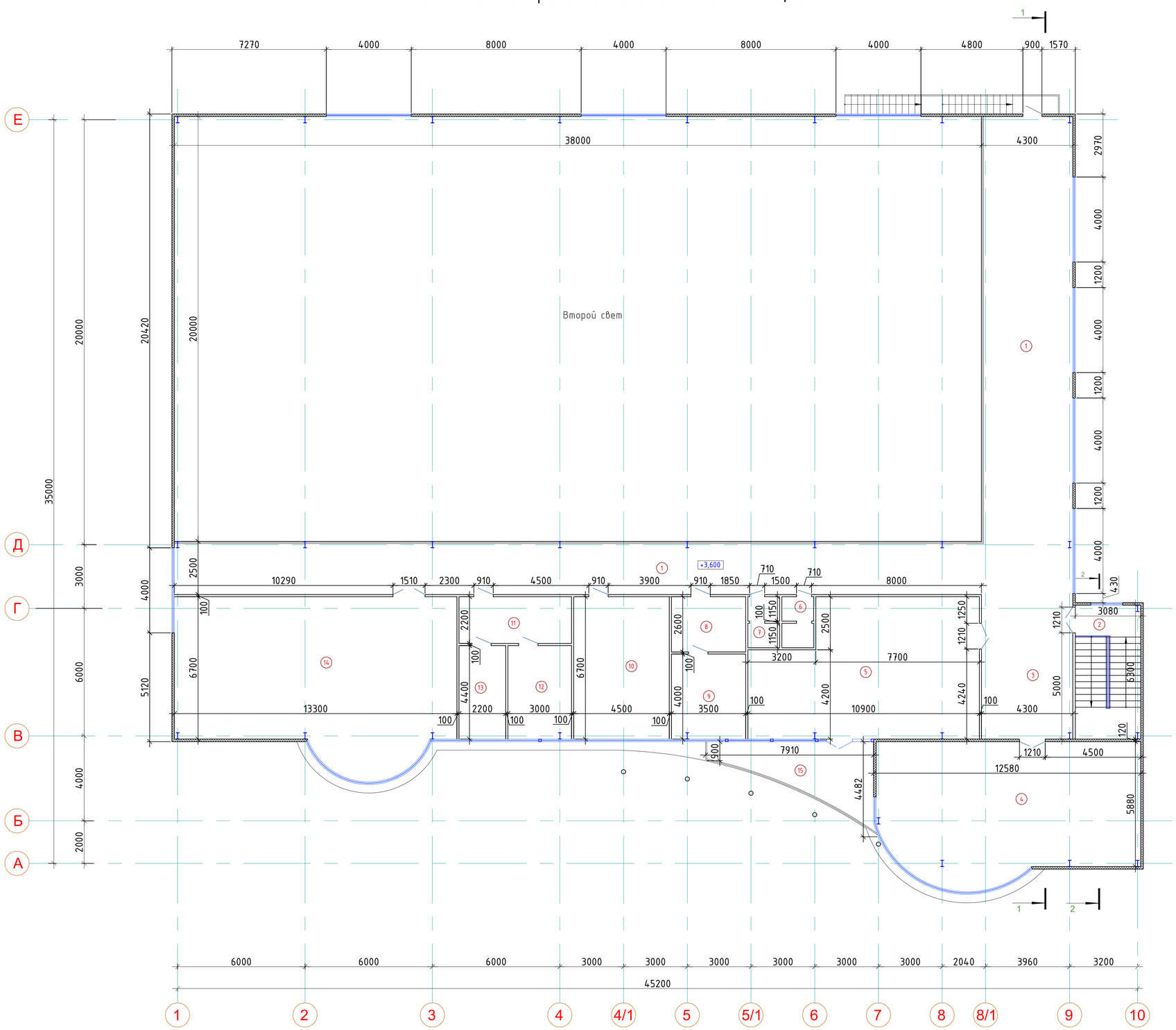

ЭКСПЛИКАЦИЯ ПОМЕЩЕНИЙ

Номер поме-щения	Наименование	Площадь, м²	Кат. поме-щения
1	Зрительная зона	189,15	Д
2	Лестничная клетка	19,03	Д
3	Холл	28,79	Д
4	Зал настольного тенниса	76,44	Д
5	Комната отдыха	64,32	Д
6	Санузел женский	3,33	Д
7	Санузел мужской	3,33	Д
8	Приемная	8,85	Д
9	Медицинский кабинет	13,70	Д
10	Методический кабинет	29,70	Д
11	Приемная	11,36	Д
12	Кабинет администрации	12,90	Д
13	Кабинет завхоза	9,41	Д
14	Фитнес-зал	96,73	Д
15	Балкон	17,83	Д
	ИТОГО:	584,87	

СОГЛАСОВАНО:

ГИП	Калдарбекова	7/24
Н.контроль	Солтанова	7/24
Отдел ГП	Алмысбаева	7/24
Отдел ТХ	Лебедева Н.Д.	7/24
Отдел КЖ	Туганбаев Р.А.	7/24
Отдел ОВ	Тасбулатова Л.А.	7/24
Отдел ЭОМ	Ахметов А.Е.	7/24
Отдел АПТ	Минаева Ю.Н.	7/24

Взам. инв. №

Подп. и дата

Инв. № подл.

Изм.	Кол. уч.	Лист	№ док.	Подп.	Дата
ГИП		Туганбаев Р.А.			07.23
Исполнит.		Батпенова М.			07.23
Н.контр.		Туганбаев Р.А.			07.23

Том 2. Альбом-3

№42 -АР

"Строительство оздоровительно-физкультурного центра в селе Камысты, Камыстинского района, Костанайской области"

Физкультурно-оздоровительный центр

Стадия	Лист	Листов
РП	10	

План кладочных работ 2-го этажа на отм. 0,000

ТОО "Бак проект"

План кровли

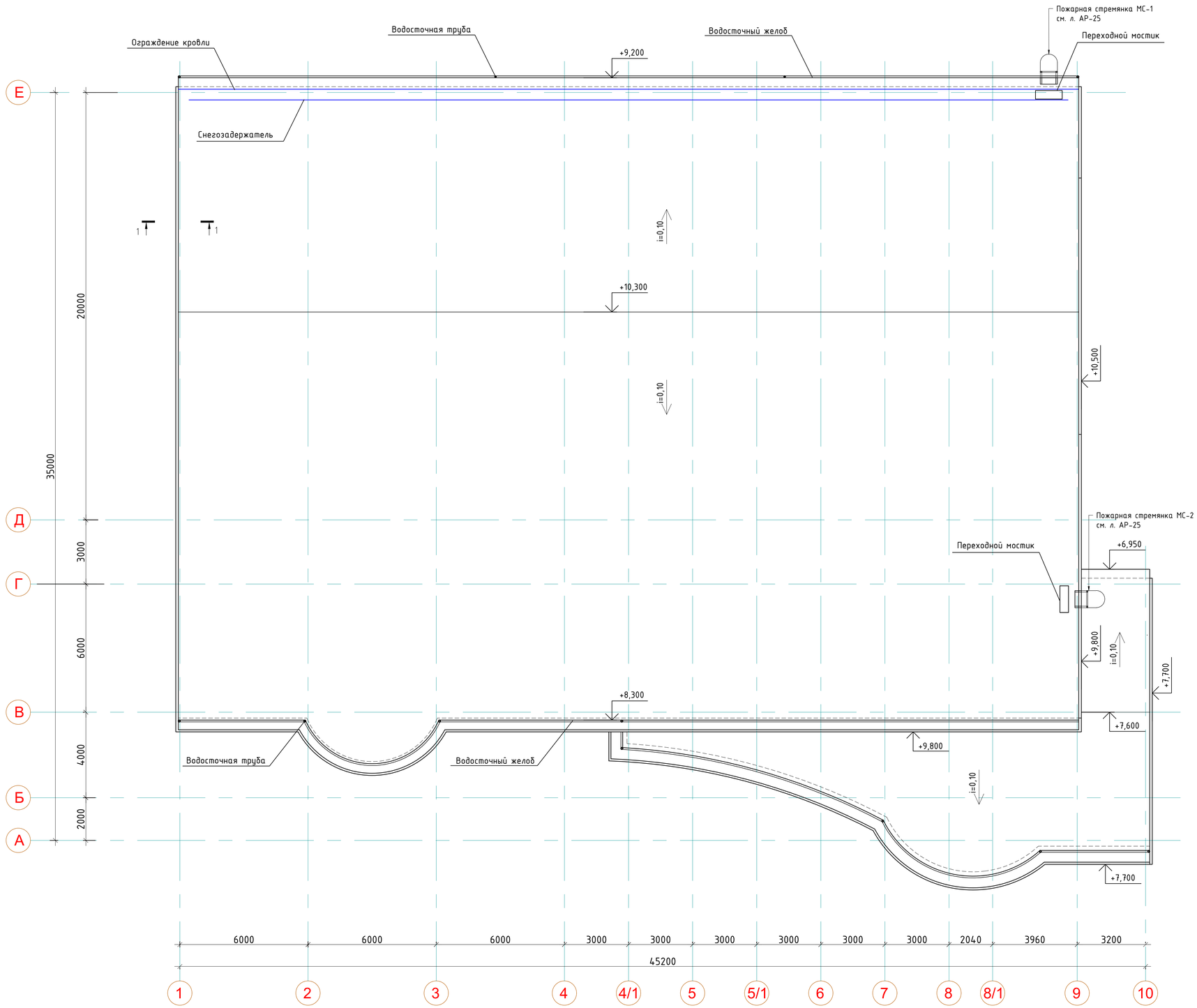

Спецификация металлической водосточной системы

Поз.	Деталь/элемент	Описание детали/элемента	Единица изм.	Кол-во
1	Желоб (длина 3м) RAL 7024	Используется для сбора дождевой и талой воды с крыши зданий, обеспечивающий ей нужное направление.	п.м.	115,00
2	Труба водосточная (длина 3, 4 м) RAL 7024	Служит для отвода воды от ливнеприемника на землю или в дренажную систему. Изготавливаются длиной 3 м и 4 м.	п.м.	110,00
3	Держатель желоба металлический RAL 7024	Предназначен для крепления желоба к кровельной конструкции и задания необходимого уклона водосточной системы в целом. Устанавливаются по краю кровельного ската с упором на его основание или на верхние плоскости стропил.	шт.	230
4	Держатель трубы металл. L-160 RAL 7024	Предназначен для обеспечения надежной установки вертикальных элементов водосточной системы. Круглый хомут предлагается с дюбелем длиной 160 мм. Так же в ассортименте есть дюбели длиной 100 и 220 мм.	шт.	75
5	Заглушка желоба правая/левая RAL 7024	Элемент водосточной системы, предназначенный для глушения правого/левого торца желоба.	шт.	6
6	Ливнеприемник левый/правый RAL 7024	Предназначен для обеспечения отвода воды с желоба в водосточную трубу. Оснащен вмонтированной заглушкой. Устанавливается в левом/правом конце желоба.	шт.	12
7	Соединитель водосточной трубы RAL 7024	Используют для соединения водосточных труб между собой, увеличения длины водосточной трубы, ее соединения с ливнеприемником, тройником и отводом для сбора воды.	шт.	24
8	Соединитель желоба с вкладкой RAL 7024	Используется для соединения двух желобов, оснащен EPDM-каучуковыми уплотнителями для обеспечения герметичности системы в местах соединений. Обратите внимание: в системе Ø90/75 соединитель желоба не комплектуется вкладкой.	шт.	41
9	Ливнеприемник левый/правый RAL 7024	Предназначен для обеспечения отвода воды с желоба в водосточную трубу. Оснащен вмонтированной заглушкой. Устанавливается в левом/правом конце желоба.	шт.	12
10	Двухраструбное колено 60° RAL 7024	Применяется для обхода водосточной системой декоративных и архитектурных элементов фасада здания, не требует использование соединителя в места соединения колена с трубой.	шт.	24

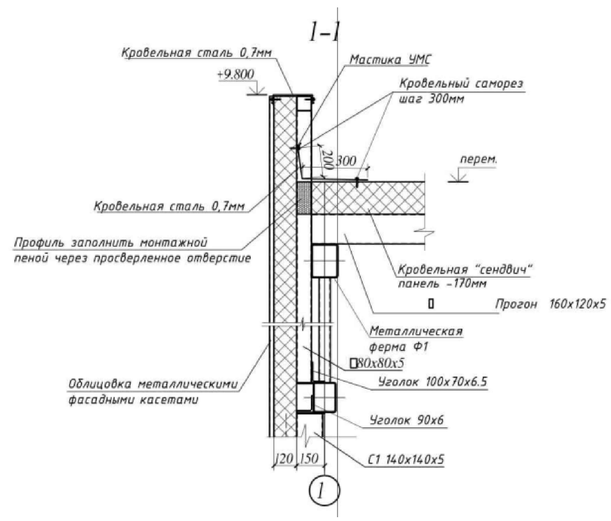

1. Площадь кровли - 1380,90 м2.
2. По периметру кровли здания устроить металлическое ограждение кровли. Общая длина 43,00 п.м. см. лист АР-12.
3. Переходной мостик дл. 1250 мм - 2 шт. Переходные мостики крепить к основному каркасу здания.
4. Снегозадержатель трубчатый (в комплекте) СЗТ-h15х3000 - 14шт.

Изм.	Кол. уч.	Лист	№ док.	Подп.	Дата	Том 2. Альбом-3		№42 -АР
						"Строительство оздоровительно-физкультурного центра в селе Камысты, Камыстинского района, Костанайской области"		
ГИП		Туганбаев Р.А.			07.23	Физкультурно-оздоровительный центр	Стадия: РП	Лист: 11 / Листов:
Исполнит.		Батпенова М.			07.23	План кровли	ТОО "Бак проект"	
Н.контр.		Туганбаев Р.А.			07.23			

СОГЛАСОВАНО:
ГИП Калдарбеков 7/24; Н.контроль Сапанов 7/24; Отдел ГП Алмысбаева 7/24
СОГЛАСОВАНО:
Отдел ТХ Лебедева Н.Д. 7/24; Отдел КЖ Туганбаев Р. 7/24; Отдел ОВ Тасбулатова Л. 7/24
СОГЛАСОВАНО:
Отдел ЭОМ Ахметов А. 7/24; Отдел АПТ Минаева Ю.Н. 7/24

Инв. № подл. | Подп. и дата | Взам. инв. №

Ограждение кровли.

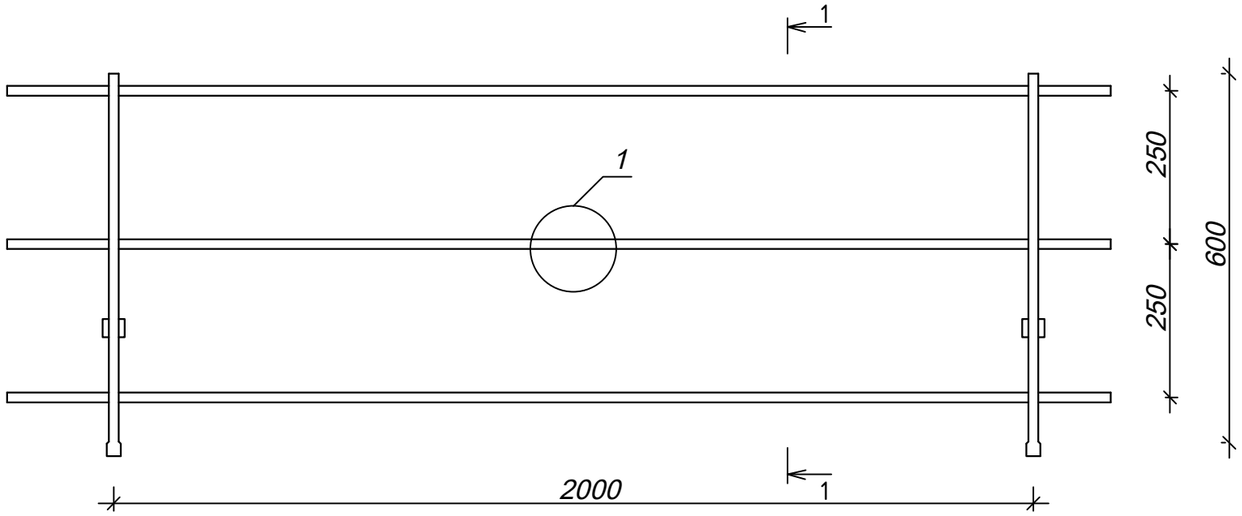

1–1

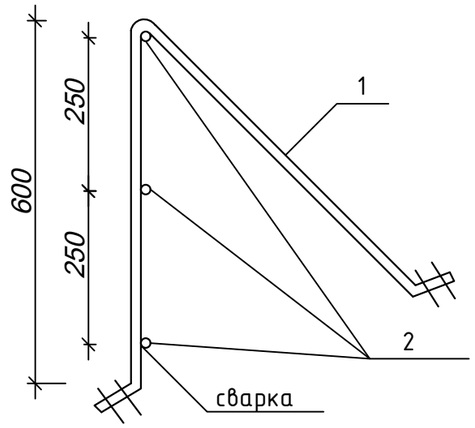

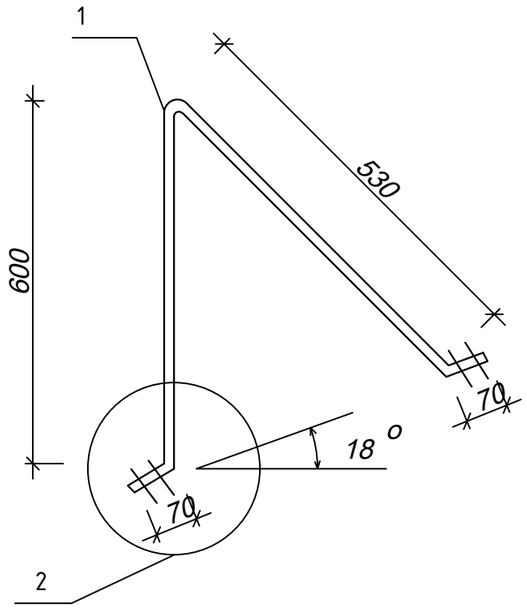

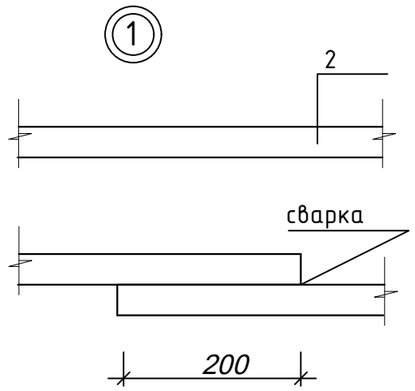

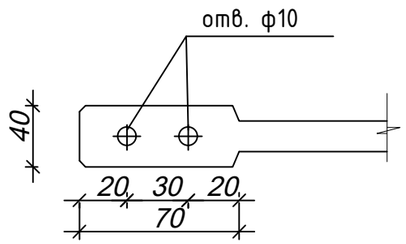

спецификация металлических изделий
на 2 п.м. ограждения кровли

поз.	кол-во		сечение	длина	масса, кг			
	шт.	всего		мм	поз.	всех	марки	
1	1	1	ф12 А-1	1270	1,13	1,13		
2	1	3	ф12 А-1	2000	1,78	7,12	8,30	
болт	1	4	м10х100			0,05		

1) материал ограждения кровли ВСТ3кл2

2) все сварные швы толщиной 6 мм

3) антикоррозийную защиту конструкций осуществить слоем грунта ГФ-021 по ГОСТ 25129-82. По верху выполнить слой эмали серого цвета

Изм.	Кол. уч.	Лист	№ док.	Подп.	Дата	Том 2. Альбом-3 №42 -АР			
						"Строительство оздоровительно-физкультурного центра в селе Камысты, Камыстинского района, Костанайской области"			
ГИП		Туганбаев Р.А.			07.23	Физкультурно-оздоровительный центр	Стадия	Лист	Листов
							РП	12	
Исполнит.		Батпенова М.			07.23	Ограждение кровли. Спецификация	ТОО "Бак проект"		
Н.контр.		Туганбаев Р.А.			07.23				

Экспликация полов (начало)

Наименование пола или номер помещения по проекту	Тип пола	Схема пола или тип пола по серии	Данные элементов пола (наименование, толщина, основание и др.)	Площадь, м2	Тип плинтуса	Длина, м
1-ый этаж						
Спортзал; Комната спортивного инвентаря; Тренажерный зал 1; 2; 15	1	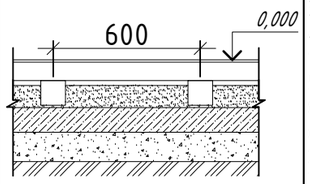	1. Резиновое покрытие - 10мм 2. Реечный настил - 75мм 3. Воздушный зазор 4. Лага антисептированный брус - 100х100мм шаг 600мм 5. Бетонная подготовка - 50мм 6. Стяжка из мелкозернистого бетона В15 армированного сеткой Ф8мм А-I с ячейкой 200х200 толщ. - 100мм 7. Щебеночная подготовка - 120мм 8. Уплотненный щебнем грунт	955,73	Плинтус-МДФ, 19х100мм	172,84
Тренерская; Раздевалка мужская; Раздевалка женская 3; 9; 14	2	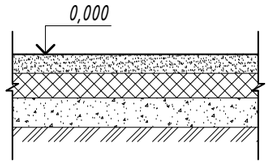	1. Линолеум коммерческий - 2,0мм 2. Клей для линолеума, δ=1 мм 3. Стяжка из цементно-песчаного раствора М150 - 77мм 4. Керамзитобетон - 100мм 5. Щебеночная подготовка - 120мм 6. Уплотненный щебнем грунт	139,92	Плинтус-МДФ, 19х100мм	63,40
Помещение уборочного инвентаря; Коридор; Лестничная клетка Электрощитовая; Гардероб; Вестибюль; Тамбур 4; 8; 16; 17; 19; 20; 21; 22	3	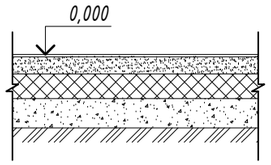	1. Плитка керамогранитная неглазурованная с шероховатой поверхностью на клее из сухих смесей - до 10мм 2. Стяжка из цементно-песчаного раствора М150 - 70мм 4. Керамзитобетон - 100мм 5. Щебеночная подготовка - 120мм 6. Уплотненный щебнем грунт	164,91	Плинтус-керамическая плитка, h=50мм	129,94
С/у для МГН; Коридор; Санузел для сотрудников; Санузел; Душевая; Тепловой узел 5; 6; 7; 10; 11; 12; 13; 18	4	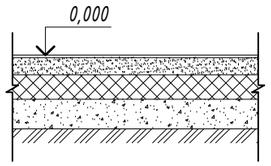	1. Плитка керамическая - 10мм 2. Стяжка из цементно-песчаного раствора М150 - 70мм 3. Гидроизоляция - слой рубероида 4. Керамзитобетон - 100мм 5. Щебеночная подготовка - 120мм 6. Уплотненный щебнем грунт	46,98	-	-

Узел 1

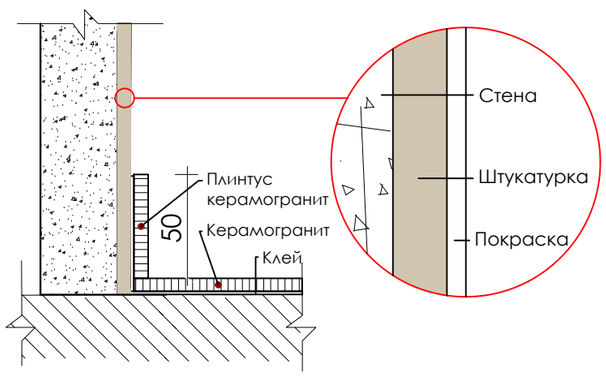

1. Данный лист смотреть совместно с отделочными планами.
2. Устройство чистых полов следует выполнять после монтажа электротехнического и сантехнического оборудования.
3. В помещениях с гидроизоляцией в местах примыкания пола к перегородкам гидроизоляционный слой завести на стены на 300мм над уровнем чистого пола.
4. Все деревянные конструкции пола обработать антипиреновой пропиткой.

Изм.	Кол. уч.	Лист	№ док.	Подп.	Дата	Том 2. Альбом-3		№42 -АР
						"Строительство оздоровительно-физкультурного центра в селе Камысты, Камыстинского района, Костанайской области"		
ГИП		Туганбаев Р.А.			07.23	Физкультурно-оздоровительный центр	Стадия: РП	Лист: 13 / Листов:
Исполнит.		Батпенова М.			07.23	Экспликация полов (начало)	ТОО "Бак проект"	
Н.контр.		Туганбаев Р.А.			07.23			

Экспликация полов (окончание)

Наименование пола или номер помещения по проекту	Тип пола	Схема пола или тип пола по серии	Данные элементов пола (наименование, толщина, основание и др.)	Площадь, м2	Тип плинтуса	Длина, м
2-ой этаж						
Зрительная зона; Лестничная клетка; Холл 1; 2; 3	5	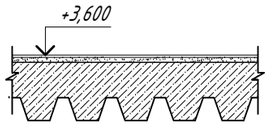	1. Плитка керамогранитная неглазурованная с шероховатой поверхностью на клее из сухих смесей - до 10мм 2. Стяжка из цементно-песчаного раствора М150 - 20мм 3. Слой бетона кл. В15 армированный сеткой Ф10А-III-150/Ф10А-III-150 - 120мм 4. Профнастил Н60-845-0,8, ГОСТ 24045-94	236,97	Плинтус-керамогранит, h=50мм	84,98
Санузел женский; Санузел мужской 6; 7	6	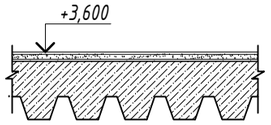	1. Плитка керамическая - до 10мм 2. Стяжка из цементно-песчаного раствора М150 - 20мм 3. Гидроизоляция - полиэтиленовая пленка по ГОСТ 10354-82 - 0,8м 4. Слой бетона кл. В15 армированный сеткой Ф10А-III-150/Ф10А-III-150 - 120мм 5. Профнастил Н60-845-0,8, ГОСТ 24045-94	6,66		
Зал настольного тенниса; Комната отдыха; Приемная; Методический кабинет; Кабинет завхоза; Кабинет администрации; Фитнес-зал 4; 5; 8; 10; 11; 12; 13; 14	7	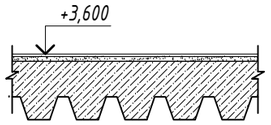	1. Линолеум коммерческий - до 10мм 2. Клей для линолеума - 1мм 3. Стяжка из цементно-песчаного раствора М150 - 20мм 4. Слой бетона кл. В15 армированный сеткой Ф10А-III-150/Ф10А-III-150 - 120мм 5. Профнастил Н60-845-0,8, ГОСТ 24045-94	309,71	Плинтус-МДФ, 19х100мм	145,01
Медицинский кабинет 9	8	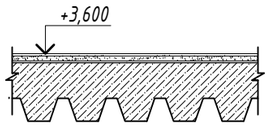	1. Плитка керамическая - до 10мм 2. Стяжка из цементно-песчаного раствора М150 - 20мм 3. Гидроизоляция - полиэтиленовая пленка по ГОСТ 10354-82 - 0,8м 4. Слой бетона кл. В15 армированный сеткой Ф10А-III-150/Ф10А-III-150 - 120мм 5. Профнастил Н60-845-0,8, ГОСТ 24045-94	13,70	Плинтус-керамическая плитка, h=50мм	10,59

1. Данный лист смотреть совместно с отделочными планами.
2. Устройство чистых полов следует выполнять после монтажа электротехнического и сантехнического оборудования.
3. В помещениях с гидроизоляцией в местах примыкания пола к перегородкам гидроизоляционный слой завести на стены на 300мм над уровнем чистого пола.
4. Все деревянные конструкции пола обработать антипиреновой пропиткой.

Изм.	Кол. уч.	Лист	№ док.	Подп.	Дата				
						Том 2. Альбом-3			№42 -АР
						"Строительство оздоровительно-физкультурного центра в селе Камысты, Камыстинского района, Костанайской области"			
						Физкультурно-оздоровительный центр	Стадия	Лист	Листов
ГИП		Туганбаев Р.А.			07.23		РП	14	
Исполнит.		Батпенова М.			07.23	Экспликация полов (окончание)	ТОО "Бак проект"		
Н.контр.		Туганбаев Р.А.			07.23				

Ведомость внутренней отделки (начало)

Наименование или номер помещения	Потолок	Площадь м²	Стены или перегородки	Площадь м²	Низ стен или перегородок	Площадь м²	Примечание
1-ый этаж							
Комната спортивного инвентаря; Тренерская; Помещение уборочного инвентаря; Раздевалка мужская; Раздевалка женская; Лестничная клетка; Электрощитовая; Тепловой узел; Тамбур 2; 3; 9; 14; 16; 17; 18; 21; 22	- Подвесной потолок из гипсокартона Knauf П 113 (ГКЛВ) - Затирка швов и шпаклевка ветонитом, 2 мм; - Водоэмульсионная окраска (за 2 раза)	209,84	- Выравнивающая затирка ветонитом, 5 мм; - Покраска акриловой краской, грунтовка за 2 раза	350,38	---	---	
			- Улучшенная штукатурка, δ=15мм; - Выравнивающая затирка ветонитом, 2 мм; - Покраска акриловая краска, грунтовка за 2 раза	84,00			
Санузел для МГН; Коридор; Санузел для сотрудников; Санузел; Душевая 4; 5; 6; 7; 10; 11; 12; 13	- Подвесной потолок из гипсокартона Knauf П 113 (ГКЛВ) - Затирка швов и шпаклевка ветонитом, 2 мм; - Водоэмульсионная окраска (за 2 раза)	47,65	- Выравнивающая затирка ветонитом, 5 мм; - Плиточный клеевой раствор ГОСТ 56387-2015 -5мм,; - Облицовка керамогранитной плиткой 300х300мм - Затирка для швов плитки полимерная	22,40	---	---	
			- Простая штукатурка, δ=12мм; - Плиточный клеевой раствор ГОСТ 56387-2015 -5мм; - Облицовка керамогранитной плиткой - Затирка для швов плитки полимерная	221,76			
Коридор; Тренажерный зал; Гардероб; Вестибюль 8; 15; 19; 20	- Подвесной кассетный потолок АЛБЕС матовый алюминий белый	292,37	- Выравнивающая затирка ветонитом, 5 мм; - Плиточный клеевой раствор ГОСТ 56387-2015 -5мм,; - Облицовка керамогранитной плиткой 300х300мм - Затирка для швов плитки полимерная	150,30	---	---	
			- Простая штукатурка, δ=12мм; - Плиточный клеевой раствор ГОСТ 56387-2015 -5мм; - Облицовка керамогранитной плиткой - Затирка для швов плитки полимерная	287,98			
Спортзал 1	---	---	- Выравнивающая затирка ветонитом, 5 мм; - Покраска акриловой краской, грунтовка за 2 раза	182,52	---	---	

1. Данный лист смотреть совместно с отделочными планами.
2. Оштукатуривание стен и перегородок, зашивку инженерных систем гипсокартоном выполнить после прокладки труб всех коммуникаций.
3. Подвесные потолки из гипсокартона применить по серии 1.045.9-2.08 Выпуск 2.

Изм.	Кол. уч.	Лист	№ док.	Подп.	Дата
ГИП		Туганбаев Р.А.			07.23
Исполнит.		Батпенова М.			07.23
Н.контр.		Туганбаев Р.А.			07.23

Том 2. Альбом-3 №42 -АР

"Строительство оздоровительно-физкультурного центра в селе Камысты, Камыстинского района, Костанайской области"

Физкультурно-оздоровительный центр

Стадия	Лист	Листов
РП	15	

Ведомость внутренней отделки помещений (начало)

ТОО "Бак проект"

Ведомость внутренней отделки (окончание)

Наименование или номер помещения	Вид отделки элементов интерьеров.						Примечание
	Потолок	Площадь $м^2$	Стены или перегородки	Площадь $м^2$	Низ стен или перегородок	Площадь $м^2$	
2-ой этаж							
Лестничная клетка; Холл; Зал настольного тенниса; Комната отдыха; Приемная; Методический кабинет; Кабинет администрации; Кабинет завхоза; Фитнес-зал 2; 3; 4; 5; 8; 10; 11; 12; 13; 14	- Подвесной кассетный потолок АЛБЕС матовый алюминий белый	357,53	- Выравнивающая затирка ветонитом, 5 мм; - Покраска акриловой краской, грунтовка за 2 раза	690,14	---	---	
Санузел женский; Санузел мужской 6; 7	- Подвесной потолок из гипсокартона Knauf П 113 (ГКЛВ) - Затирка швов и шпаклевка ветонитом, 2 мм; - Водоэмульсионная окраска (за 2 раза)	6,66	- Выравнивающая затирка ветонитом, 5 мм; - Плиточный клеевой раствор ГОСТ 56387-2015 -5мм,; - Облицовка керамогранитной плиткой 300х300мм - Затирка для швов плитки полимерная	68,86	---	---	
Медицинский кабинет 9	- Подвесной потолок из гипсокартона Knauf П 113 (ГКЛВ) - Затирка швов и шпаклевка ветонитом, 2 мм; - Водоэмульсионная окраска (за 2 раза)	13,70	- Выравнивающая затирка ветонитом, 5 мм; - Плиточный клеевой раствор ГОСТ 56387-2015 -5мм,; - Облицовка керамогранитной плиткой 300х300мм - Затирка для швов плитки полимерная	46,10	---	---	
Зрительная зона 1	---	---	- Выравнивающая затирка ветонитом, 5 мм; - Покраска акриловой краской, грунтовка за 2 раза	238,90	---	---	

1. Данный лист смотреть совместно с отделочными планами.
2. Оштукатуривание стен и перегородок, зашивку инженерных систем гипсокартоном выполнить после прокладки труб всех коммуникаций.
3. Подвесные потолки из гипсокартона применить по серии 1.045.9-2.08 Выпуск 2.

Изм.	Кол. уч.	Лист	№ док.	Подп.	Дата
ГИП		Туганбаев Р.А.			07.23
Исполнит.		Батпенова М.			07.23
Н.контр.		Туганбаев Р.А.			07.23

Том 2. Альбом-3 №42 -АР

"Строительство оздоровительно-физкультурного центра в селе Камысты, Камыстинского района, Костанайской области"

Физкультурно-оздоровительный центр

Стадия	Лист	Листов
РП	16	

Ведомость внутренней отделки помещений (окончание)

ТОО "Бак проект"

Спецификация элементов заполнения дверных проемов

Поз.	Обозначения	Наименование	Количество			Масса, ед.кг	Приме-чание
			1	2	Всего		
1	ГОСТ 31173-2016	ДСН ДКН 2400х1800	1	-	1		
2	ГОСТ 30970-2014	ДПН О 2400х900	1	-	1		
3	ГОСТ 31173-2016	ДСН ДКН 2100х900	-	1	1		
4	ГОСТ 475-2016	ДГ 2400х1900	1	-	1		
5	ГОСТ 475-2016	ДГ 2400х1500	3	1	4		
6	ГОСТ 30970-2014	ДПВ О 2400х1200	3	2	5		
7	ГОСТ 30970-2014	ДПВ О 2400х900	1	-	1		
8	ГОСТ 475-2016	ДГ 2100х1200	-	1	1		
9	ГОСТ 475-2016	ДГ 2100х1000	2	-	2		
10	ГОСТ 475-2016	ДГ 2100х900	4	6	10		
11	ГОСТ 475-2016	ДГ 2100х800	1	-	1		
12	ГОСТ 475-2016	ДГ П 2100х700	2	2	4		
13	ГОСТ 475-2016	ДГ Л 2100х700	4	2	6		
14	ГОСТ 31173-2016	ДСН ДКН 2400х1500	1	-	1		

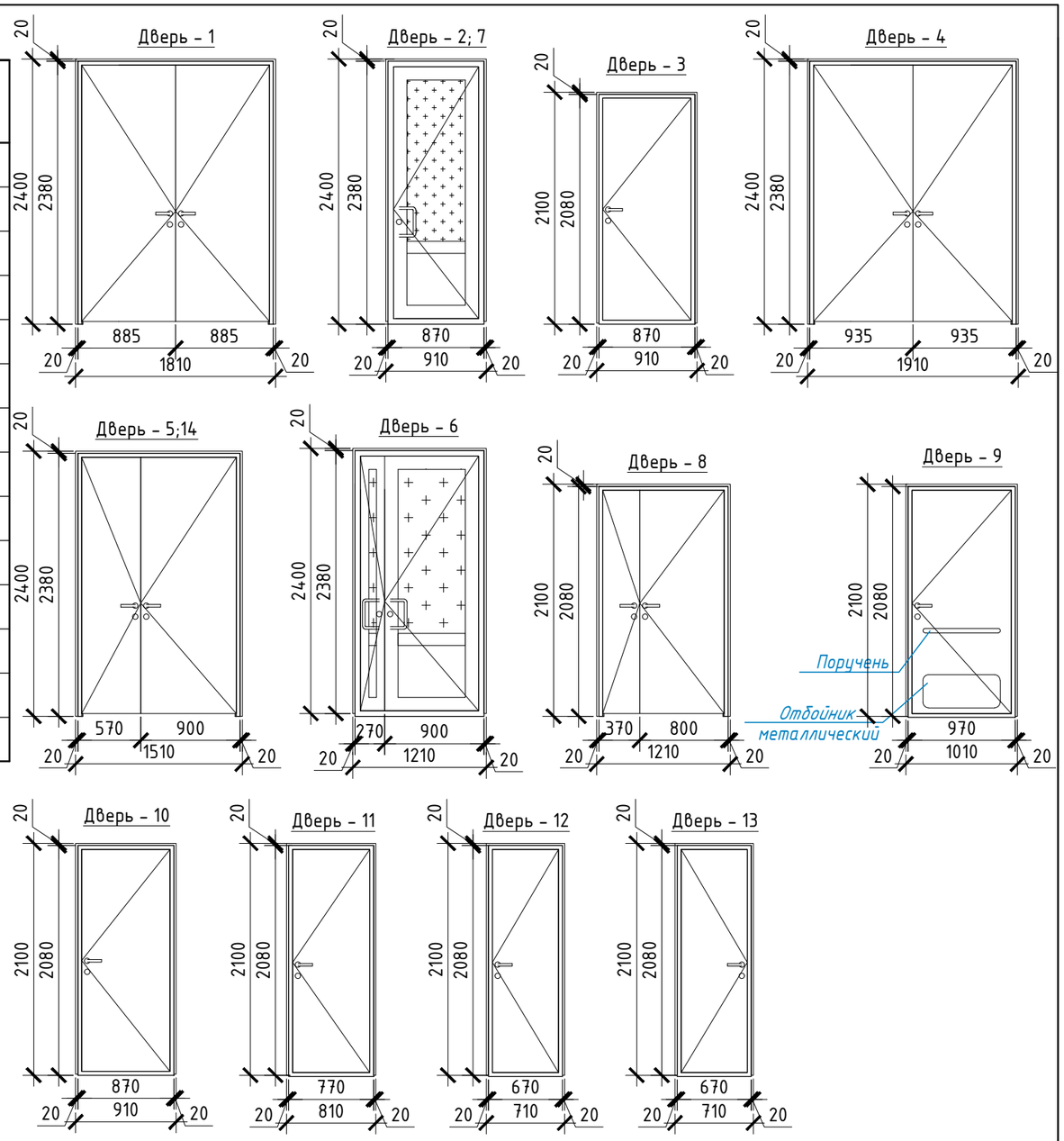

1. Данный лист смотреть совместно с отделочными планами и фасадами.
2. Схемы дверей показаны со стороны фасадов.
3. Для остекления наружных дверей приведенные значения сопротивления теплопередаче R_0=0,63м^2°С/Вт. Стеклопакет 4М1-Ar16-И4 ГОСТ 30674-99. Узлы установки переплетов остекления выполняются согласно узлам и рекомендациям фирмы изготовителя.
4. Для остекления внутренних дверей безопасное стекло (армированное или закаленное).
5. Изготовление и монтаж дверных блоков производить только после замеров фактических размеров проемов. Размеры переплетов, монтажные зазоры и узлы крепления уточнить в процессе строительства, без изменения схем.
6. В местах установки наружных дверей в качестве уплотнителя применять вспенивающиеся растворы для заделки стыков между стеной, плитой и дверным блоком.
7. В нижней части дверей санузлов для МГН установить металлические отбойники с каждой стороны, на внутренней стороны дверей установить поручни.
8. Обеспечить установку замков, петли.
9. Все двери обеспечить дверными упорами.

Изм.	Кол. уч.	Лист	№ док.	Подп.	Дата
ГИП		Туганбаев Р.А.			07.23
Исполнит.		Батпенова М.			07.23
Н.контр.		Туганбаев Р.А.			07.23

Том 2. Альбом-3 №42 -АР

"Строительство оздоровительно-физкультурного центра в селе Камысты, Камыстинского района, Костанайской области"

Физкультурно-оздоровительный центр

Стадия	Лист	Листов
РП	17	

Спецификация элементов заполнения дверных проемов

ТОО "Бак проект"

Спецификация элементов заполнения оконных проемов

Поз.	Обозначения	Наименование	Количество			Масса, ед.кг	Приме-чание
			1	2	Всего		
ОК-1	ГОСТ 30674-99	ОП В2 2000(h)х4000 (4М1-Ar16-И4)	4	5	9		Двухкамерный стеклопакет
ОК-2	ГОСТ 30674-99	ОП В2 1200(h)х4000 (4М1-Ar16-И4)	2	-	2		Двухкамерный стеклопакет
ОК-3	ГОСТ 30674-99	ОП В2 1500(h)х1500 (4М1-Ar16-И4)	1	1	2		Двухкамерный стеклопакет
ОК-4	ГОСТ 30674-99	ОП В2 3000(h)х4000 (4М1-Ar16-И4)	-	3	3		Двухкамерный стеклопакет
ВН-1	ГОСТ 21519-2022	Витраж 3000(h)х7610 (4М1-Ar16-И4)	1	-	1		Двухкамерный стеклопакет
ВН-2	ГОСТ 21519-2022	Витраж 3000(h)х20900 (4М1-Ar16-И4)	1	-	1		Двухкамерный стеклопакет
ВН-3	ГОСТ 21519-2022	Витраж 3000(h)х10555 (4М1-Ar16-И4)	1	-	1		Двухкамерный стеклопакет
ВН-4	ГОСТ 21519-2022	Витраж 1000(h)х7610 (4М1-Ar16-И4)	-	1	1		Двухкамерный стеклопакет
ВН-5	ГОСТ 21519-2022	Витраж 3800(h)х7750 (4М1-Ar16-И4)	-	1	1		Двухкамерный стеклопакет
ВН-6	ГОСТ 21519-2022	Витраж 2700(h)х13065 (4М1-Ar16-И4)	-	1	1		Двухкамерный стеклопакет
ВН-7	ГОСТ 21519-2022	Витраж 3000(h)х10555 (4М1-Ar16-И4)	-	1	1		Двухкамерный стеклопакет

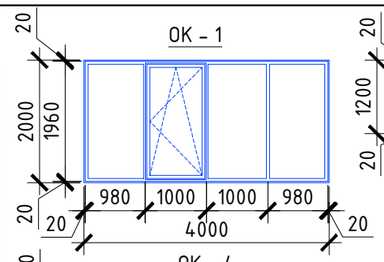

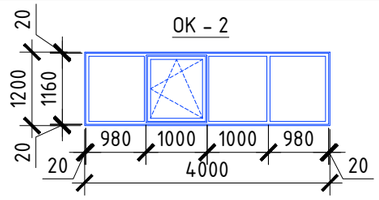

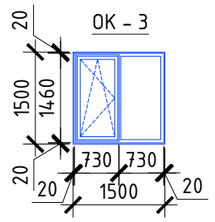

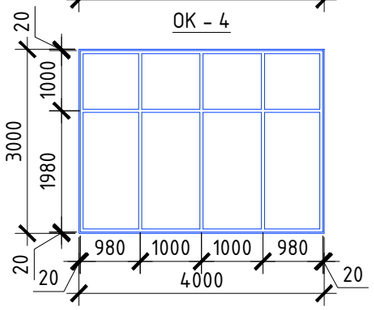

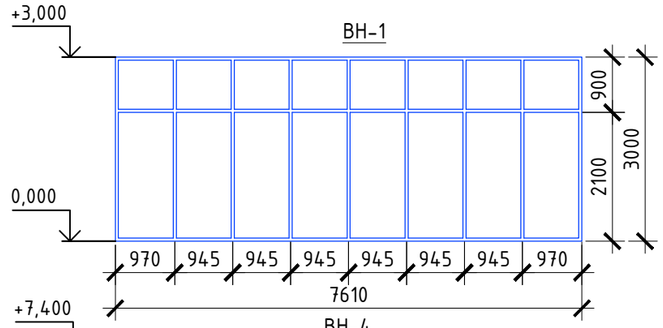

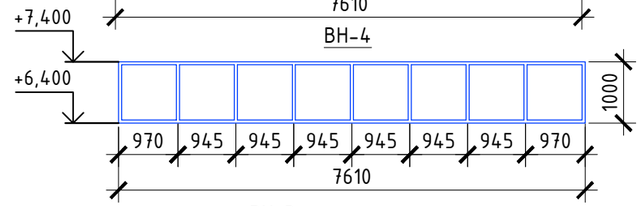

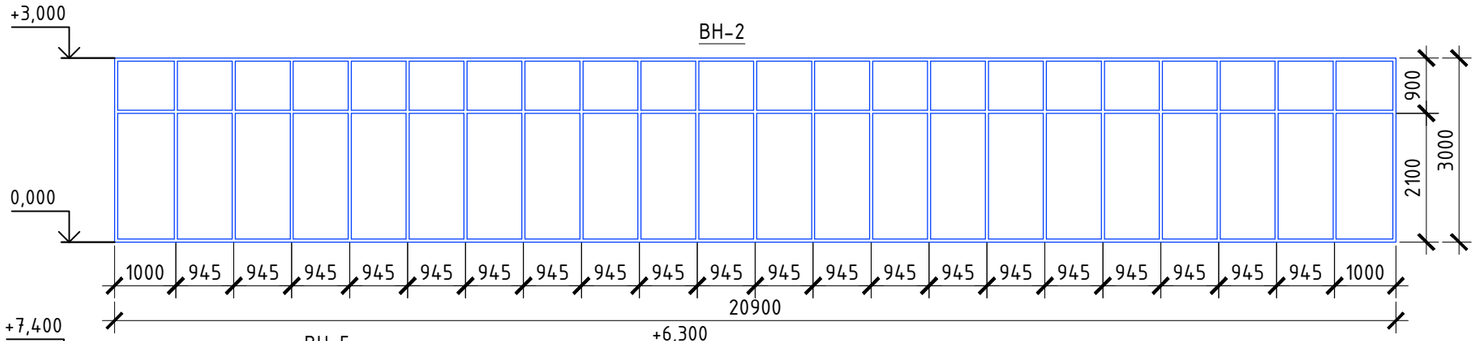

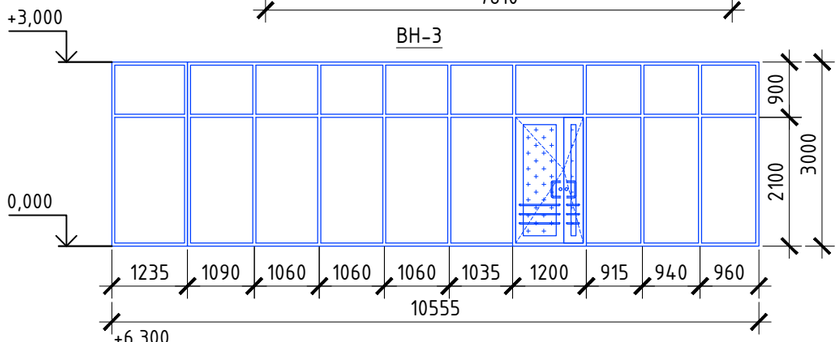

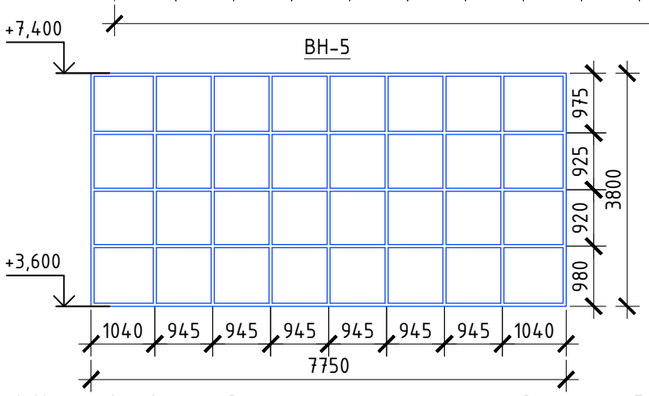

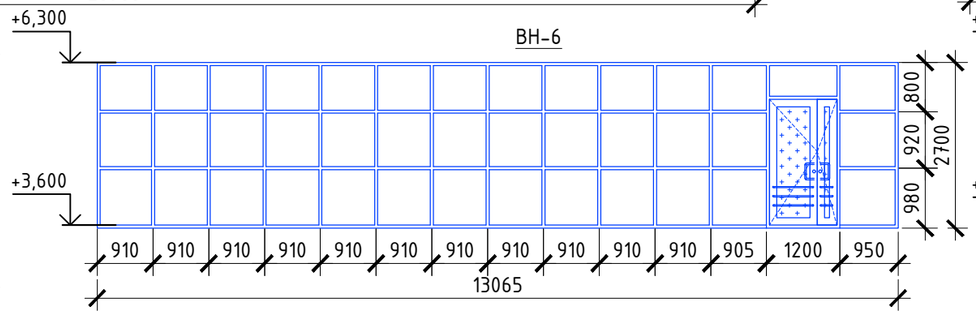

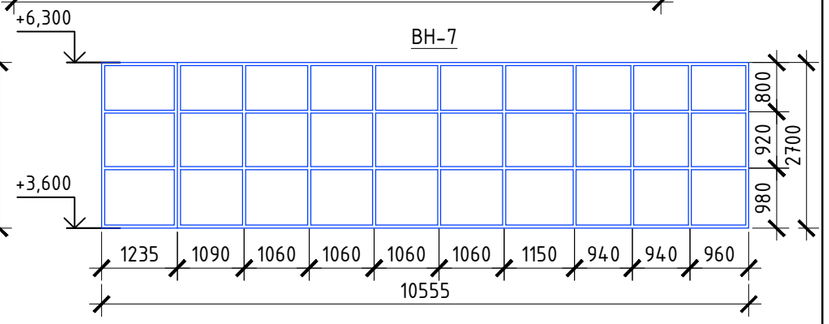

1. Маркировка витражей и окон указана на планах отделочных работ.
2. Схемы изделий изображены со стороны фасадов.
3. Размеры витражей и окон даны в осях импостов (наружные размеры по наружным граням импостов).
4. При изготовлении витражей и окон фирме-изготовителю необходимо уточнить габариты витражей по месту.
5. Размеры переплетов, монтажные зазоры и узлы крепления витражей и окон уточнить в процессе строительства фирмой-изготовителем, без изменения схем.
6. Схемы крепления витражей и окон выполнить по чертежам фирмы-изготовителя.
7. Места примыкания витражей и окон к ограждающим конструкциям тщательно заделать уплотняющей резиновой пористой прокладкой и силиконовой мастикой.
8. Для остекления наружных витражей и окон приведенные значения сопротивления теплопередаче R_0=0,63м²°С/Вт. Стеклопакет СПО 4М1-Ar16-И4 ГОСТ 30674-99.
9. В качестве заполнения витражей и окон проектом предусмотрены тонированные непрозрачные стекла в соответствии с ГОСТ 30698-2014. Согласно требованиям технического регламента "Требования к безопасности конструкций из других материалов" п.98, наружную сторону светопрозрачной конструкции, а также внутреннюю сторону светопрозрачной ограждающей конструкции, если ее нижний край расположен на высоте менее 700 мм от уровня пола, допускается изготавливать только из безопасного стекла (закаленного или многослойного)".
10. Профили светопрозрачных конструкций приняты из алюминиевых сплавов АД31, 6060, 6063, изготовленные методом горячего прессования по ГОСТ 22233-2018.
11. Коэффициент пропускания света в тонированных прозрачных стеклах должен быть не менее 0,75

Изм.	Кол. уч.	Лист	№ док.	Подп.	Дата	Том 2. Альбом-3		№42 -АР
						"Строительство оздоровительно-физкультурного центра в селе Камысты, Камыстинского района, Костанайской области"		
ГИП		Туганбаев Р.А.			07.23	Физкультурно-оздоровительный центр	Стадия: РП	Лист: 18 / Листов:
Исполнит.		Батпенова М.			07.23	Спецификация элементов заполнения оконных проемов. Схема витражей и окон	ТОО "Бак проект"	
Н.контр.		Туганбаев Р.А.			07.23			

СПЕЦИФИКАЦИЯ ЭЛЕМЕНТОВ ПЕРЕМЫЧЕК

Марка поз.	Обозначение	Наименование	Кол-во	Масса, ед. кг	Примечание
Изделия железобетонные					1330,00
1	ГОСТ 948-2016	Перемычка 1ПБ 10-1	5	20,00	100,00
2	ГОСТ 948-2016	Перемычка 2ПБ 13-1	6	54,00	324,00
3	ГОСТ 948-2016	Перемычка 2ПБ 19-3	4	81,00	324,00
4	ГОСТ 948-2016	Перемычка 3ПБ 13-37	1	85,00	85,00
5	ГОСТ 948-2016	Перемычка 3ПБ 25-8	1	162,00	162,00
6	ГОСТ 948-2016	Перемычка 5ПБ 25-37	1	335,00	335,00

Ведомость перемычек на отм. 0,000

Марка	*Схема сечения*
ПР-1 *1 шт.*	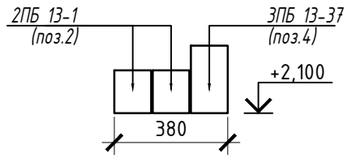
ПР-2 *1 шт.*	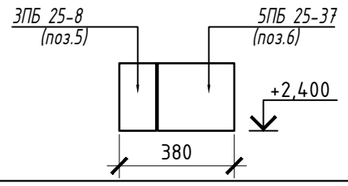
ПР-3 *2 шт.*	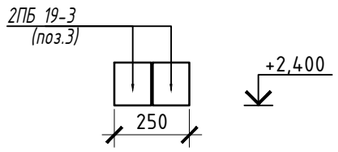

Ведомость перемычек на отм. +3,600

Марка	*Схема сечения*
ПР-4 *1 шт.*	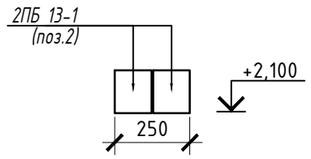
ПР-5 *5 шт.*	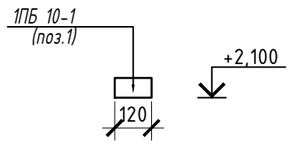
ПР-6 *2 шт.*	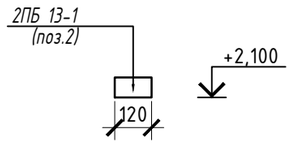

1. Планы перемычек см. на кладочных планах на листе АР-10.

Изм.	Кол. уч.	Лист	№ док.	Подп.	Дата
ГИП		Туганбаев Р.А.			07.23
Исполнит.		Батпенова М.			07.23
Н.контр.		Туганбаев Р.А.			07.23

Том 2. Альбом-3 №42 -АР

"Строительство оздоровительно-физкультурного центра в селе Камысты, Камыстинского района, Костанайской области"

Физкультурно-оздоровительный центр

Стадия	Лист	Листов
РП	19	

Спецификация элементов перемычек. Ведомость перемычек

ТОО "Бак проект"

Экран ЭС-1

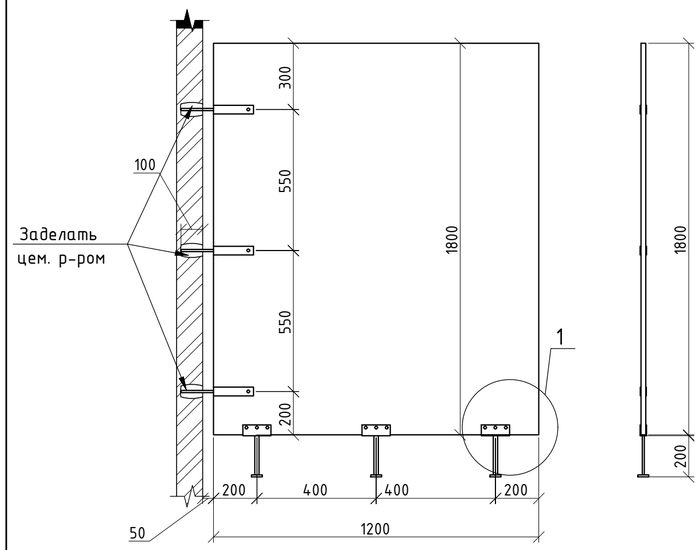

Двери кабинок

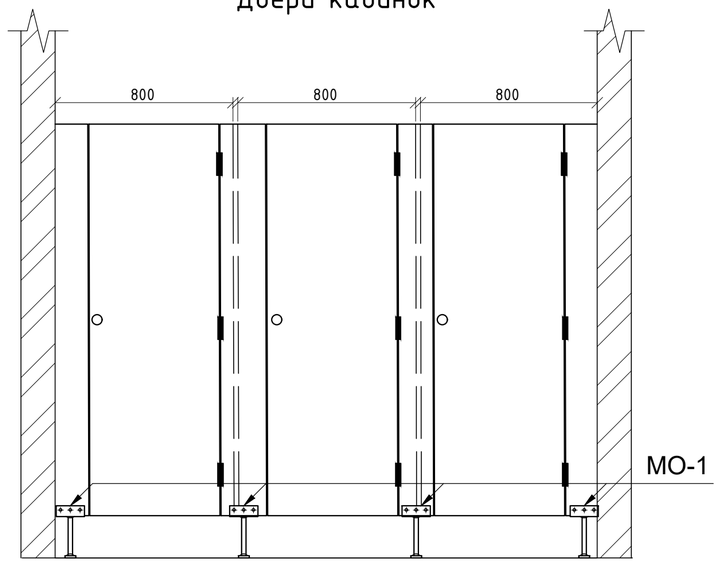

Спецификация сантехнических перегородок

Марка поз.	Обозначение	Наименование	Кол.	Масса ед.,кг	Примеч.
		Экран санузлов ЭС-1			
1	ГОСТ 10632-2014	Пластик HPL 1200x1800x12 мм., шт.	4		2,16 $м^2$
2	ГОСТ 10632-2014	Пластик HPL 200x1800x12 мм., шт.	3		0,36 $м^2$
3	ГОСТ 10632-2014	Пластик HPL 130x1800x12 мм., шт.	2		0,234 $м^2$
4	ГОСТ 10632-2014	Пластик HPL 100x1800x12 мм., шт.	3		0,18 $м^2$
		Двери кабинок			
5	ГОСТ 10632-2014	Пластик HPL 1800x600x12 мм., шт.	4		1,08 $м^2$

ПЛАН СХЕМА С/У

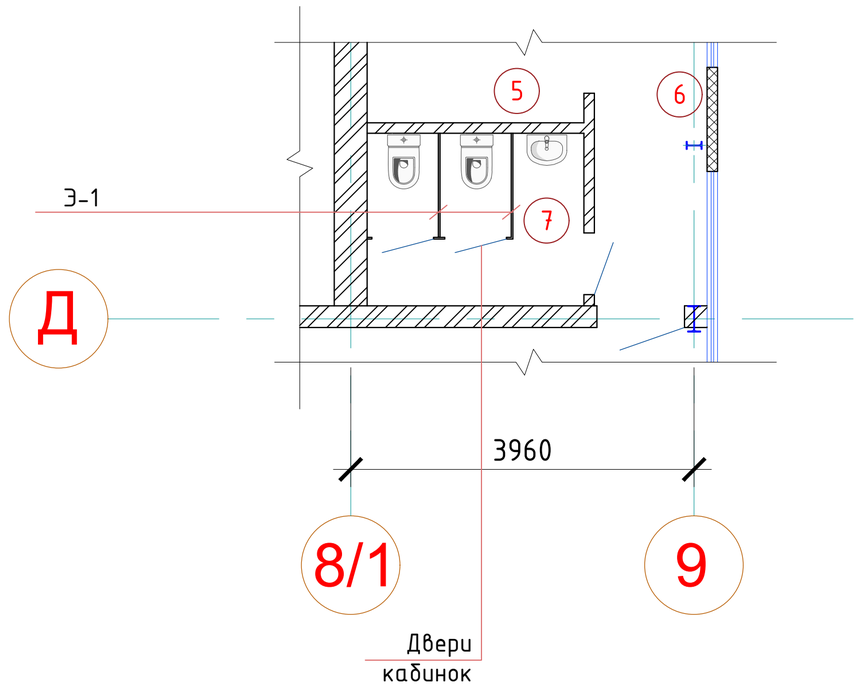

Соединение перегородок

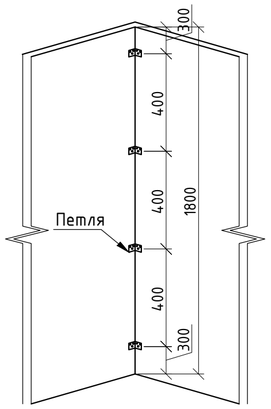

Узел крепления перегородок к стене

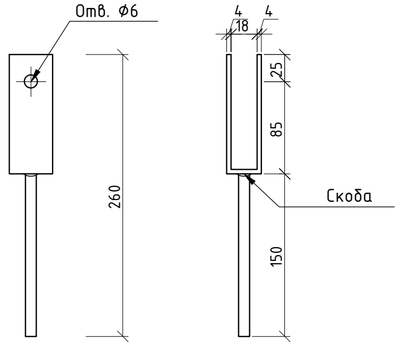

Узел крепления перегородок к полу

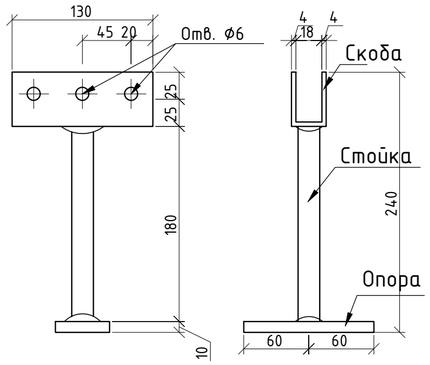

1

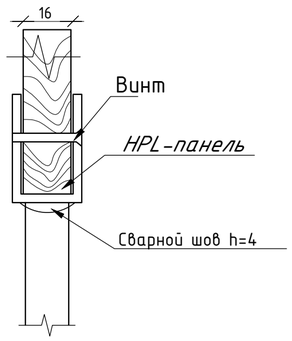

1. Кабинки поставляются комплектом от завода изготовителя.

Изм.	Кол. уч.	Лист	№ док.	Подп.	Дата	Том 2. Альбом-3		№42 -АР
						"Строительство оздоровительно-физкультурного центра в селе Камысты, Камыстинского района, Костанайской области"		
ГИП		Туганбаев Р.А.			07.23	Физкультурно-оздоровительный центр	Стадия: РП	Лист: 20 / Листов:
Исполнит.		Батпенова М.			07.23	Экран ЭС-1. Двери кабинок. Спецификация сантехнических перегородок.	ТОО "Бак проект"	
Н.контр.		Туганбаев Р.А.			07.23			

Лестничная клетка ЛК-1

Разрез А-А

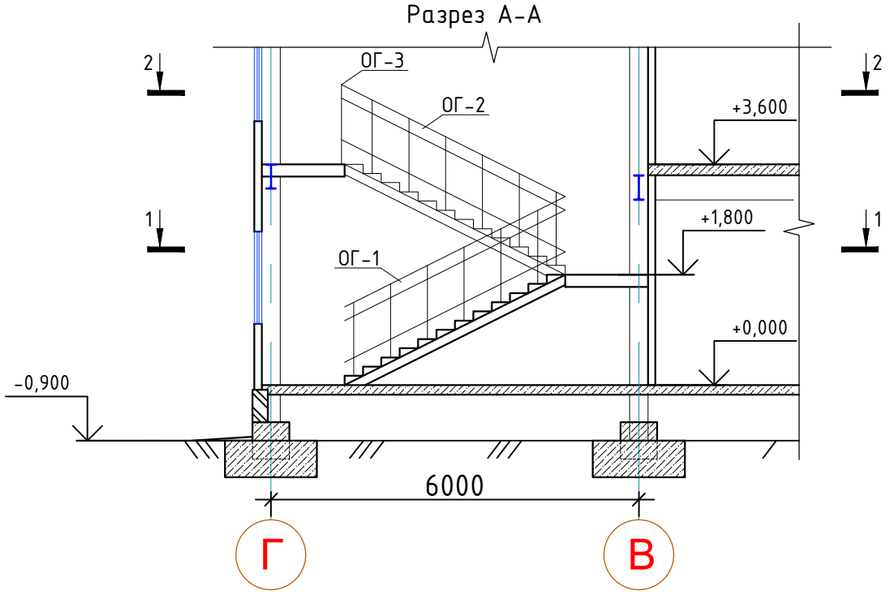

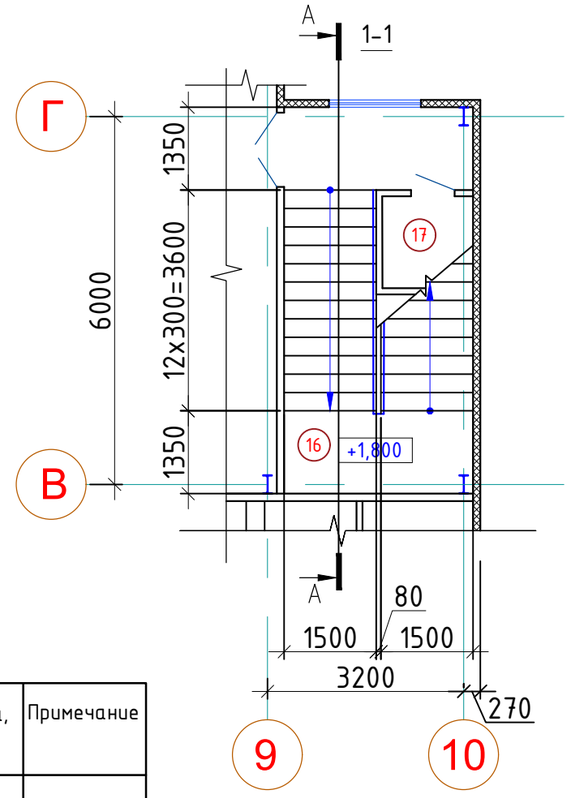

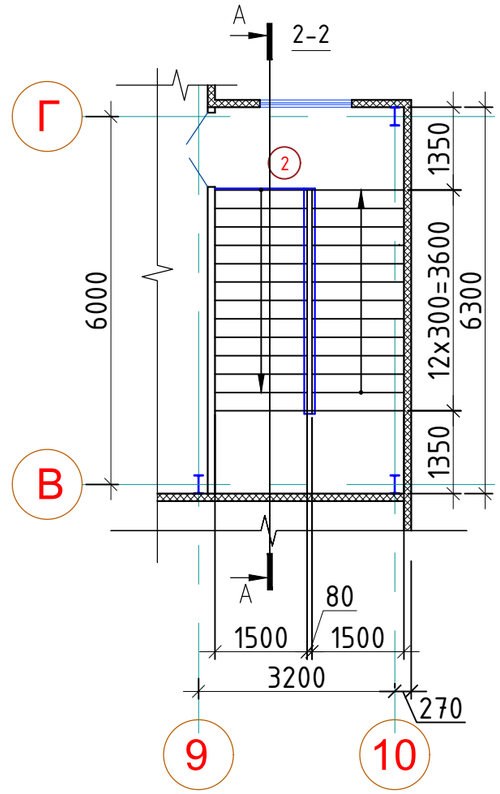

Спецификация элементов ограждения ЛК-1

Поз.	Обозначение	Наименование	Кол-во	Масса, ед.кг	Примечание
		Ограждение ОГЛ-1	1		
1	ГОСТ 8732-78	Труба Ф51х3 L=3665	1	3,55	13,01кг
2	ГОСТ 8732-78	Труба Ф51х3 L=3665	1	3,55	13,01кг
3	ГОСТ 10704-91	Труба Ф42х3 L=1150	5	3,32	16,60кг
4	ГОСТ 10704-91	Труба Ф25х3 L=900мм	19	1,467	27,87кг
5	ГОСТ 8732-78	Труба Ф30х3 L=3665мм	1	2,00	7,33кг
6	ГОСТ 2590-2006	Кронштейн-круг,Ф12мм, L=150мм	5	0,1332	0,666кг
		Ограждение ОГЛ-2	1		
1	ГОСТ 8732-78	Труба Ф51х3 L=3665	1	3,55	13,01кг
2	ГОСТ 8732-78	Труба Ф51х3 L=3665	1	3,55	13,01кг
3	ГОСТ 10704-91	Труба Ф42х3 L=1150	5	3,32	16,60кг
4	ГОСТ 10704-91	Труба Ф25х3 L=900мм	19	1,467	27,87кг
5	ГОСТ 8732-78	Труба Ф30х3 L=3665мм	1	2,00	7,33кг
6	ГОСТ 2590-2006	Кронштейн-круг,Ф12мм, L=150мм	5	0,1332	0,666кг
		Ограждение ОГЛ-3			
1		Труба Ф51х3 L=1680	1	3,55	5,964кг
2	---	---			
3		Труба Ф42х3 L=1150	3	3,32	9,96кг
4		Труба Ф25 L=900мм	11	1,467	16,14кг
5		Труба Ф30 L=1680мм	1	2,00	3,36кг

Ограждение ОГ-1

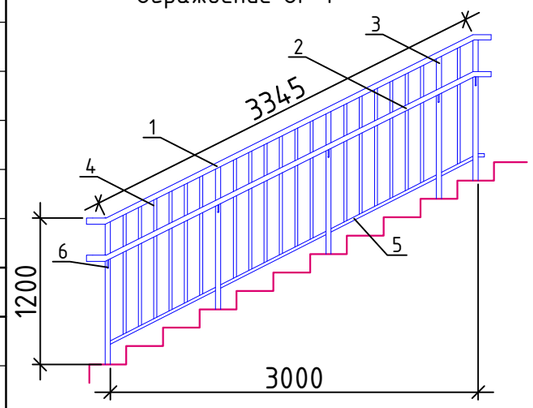

Ограждение ОГ-2

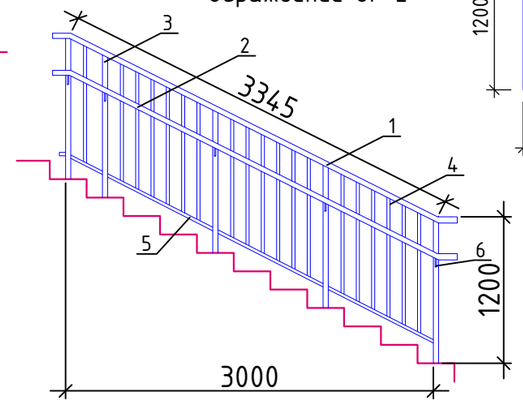

Ограждение ОГ-3

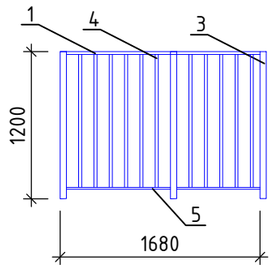

Изм.	Кол. уч.	Лист	№ док.	Подп.	Дата
ГИП		Туганбаев Р.А.			07.23
Исполнит.		Батпенова М.			07.23
Н.контр.		Туганбаев Р.А.			07.23

Том 2. Альбом-3 №42 -АР

"Строительство оздоровительно-физкультурного центра в селе Камысты, Камыстинского района, Костанайской области"

Физкультурно-оздоровительный центр

Стадия	Лист	Листов
РП	21	

Лестничная клетка ЛК-1. Спецификация элементов ограждения ЛК-1

ТОО "Бак проект"

Узел облицовки колонны

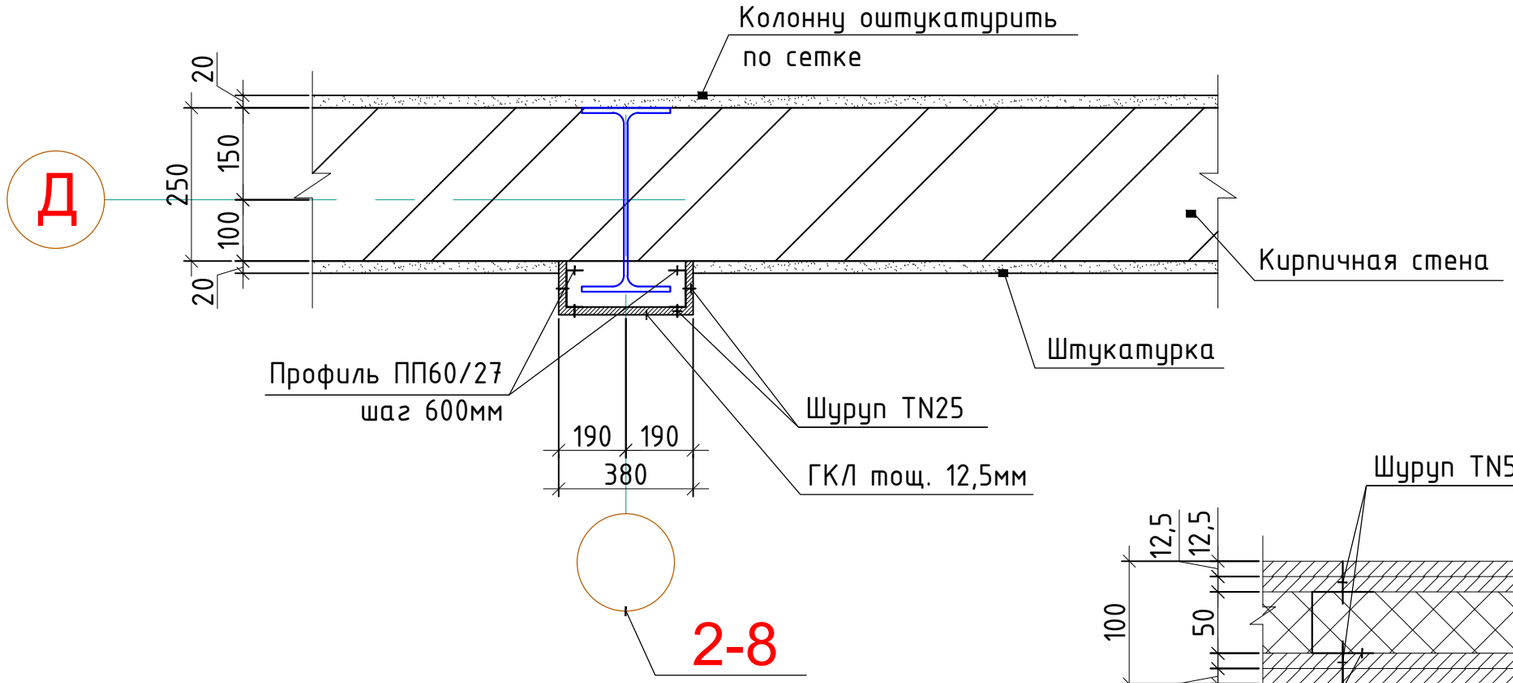

Сечение А-А

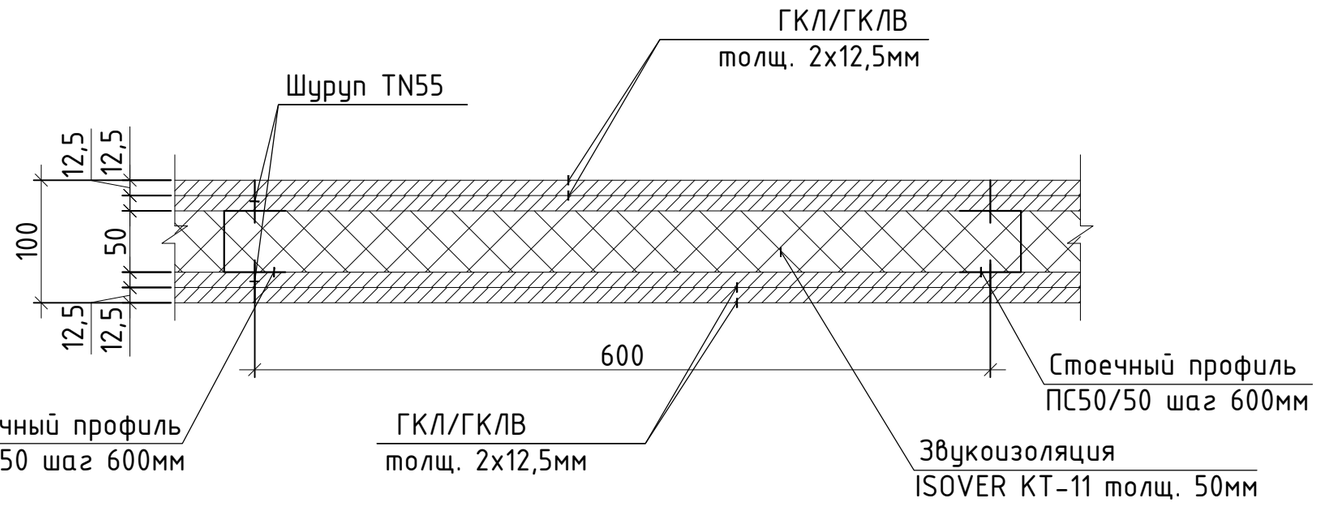

Фрагмент ограждения балкона

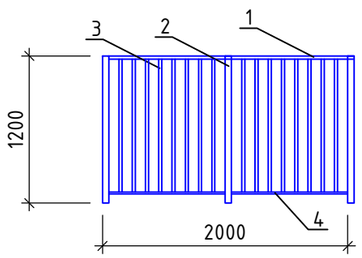

Узел крепления стойки ограждения к монол. плите

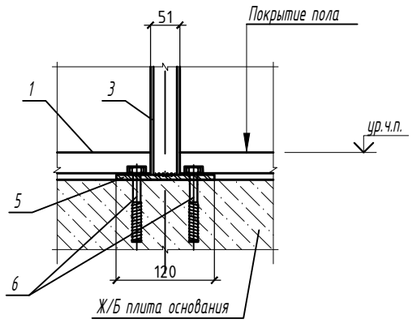

Спецификация элементов ограждения балконов (расход на 2 м.п.).
Общая длина ограждения 67,91 м.п.

Поз.	Обозначение	Наименование	Кол-во	Масса, ед.кг	Примечание
1	ГОСТ 8732-78	Труба Ф51х3 L=2000	1	3,55	7,10кг
2	ГОСТ 10704-91	Труба Ф42х3 L=1150	3	3,32	16,60кг
3	ГОСТ 10704-91	Труба Ф25х3 L=900мм	16	1,467	23,47кг
4	ГОСТ 8732-78	Труба Ф30х3 L=2000мм	1	2,00	4,00кг
5	ГОСТ 19903-2015	Стальной лист-120х120х8	3	0,904	2,71кг
6	ГОСТ 28778-90	БСР 8х85 У3	12	0,06	0,72кг

1. Данный лист см. совместно с листами АР-4, АР-5.
2. Антикоррозийную защиту всех металлических элементов производить эмалью ПФ-115 ГОСТ6465-76 за 2 раза по грунтовке ГФ 021 ГОСТ25129-82.
3. Все геометрические размеры уточнить по месту.
4. Сварку производить электродуговой сваркой электродами типа Э-42 по ГОСТ 9467-75*. Высоту сварного шва принять по наименьшей толщине свариваемых элементов.
5. Свариваемые элементы должны быть очищены от грязи и ржавчины.

Изм.	Кол. уч.	Лист	№ док.	Подп.	Дата	Том 2. Альбом-3 №42 -АР		
						"Строительство оздоровительно-физкультурного центра в селе Камысты, Камыстинского района, Костанайской области"		
						Физкультурно-оздоровительный центр	Стадия	Лист	Листов
ГИП		Туганбаев Р.А.			07.23		РП	22	
Исполнит.		Батпенова М.			07.23	Узел облицовки колонны. Сечение А-А. Фрагмент ограждения балконов. Спецификация	ТОО "Бак проект"		
Н.контр.		Туганбаев Р.А.			07.23				

План пожарной лестницы

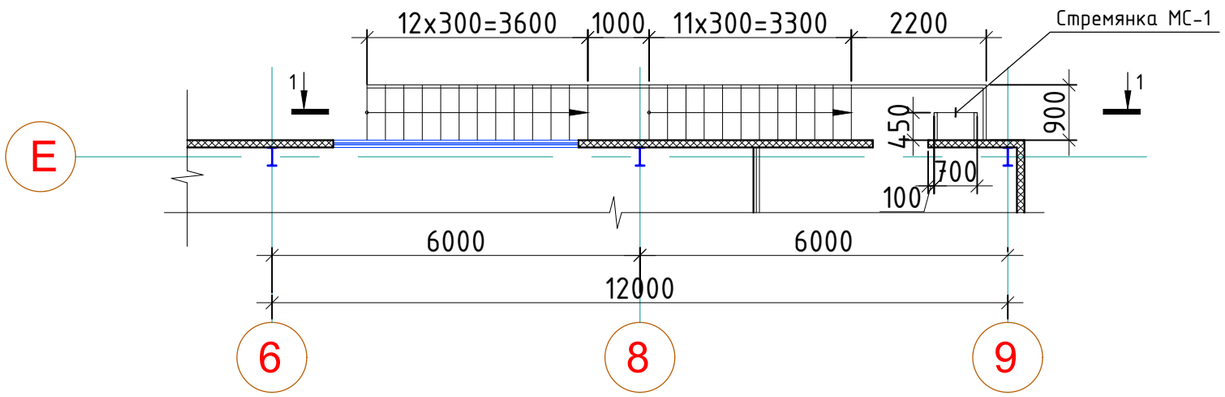

2-2

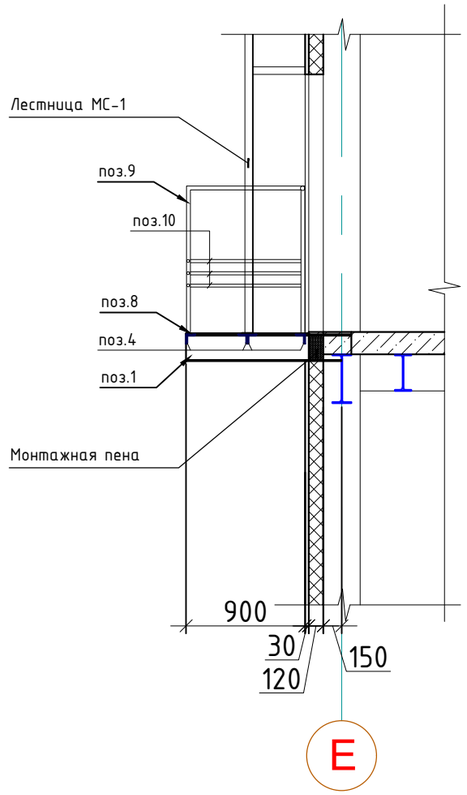

1-1

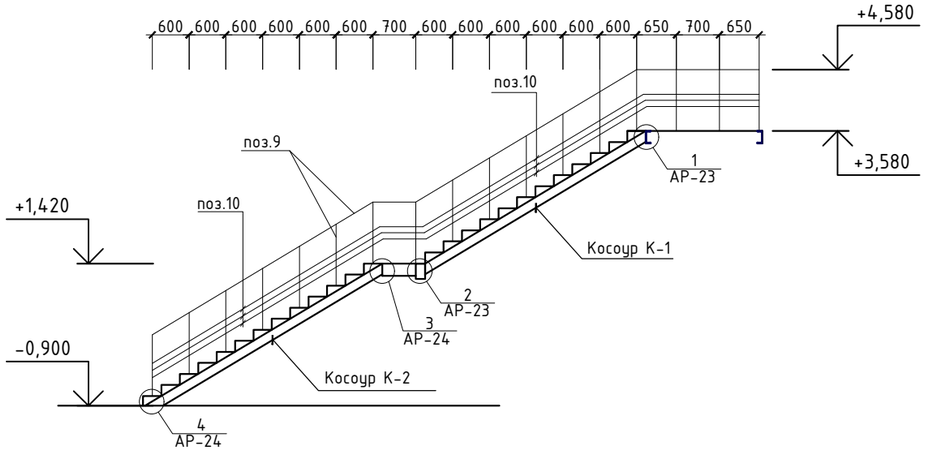

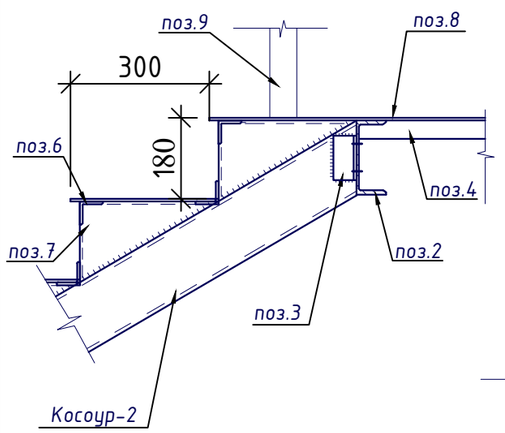

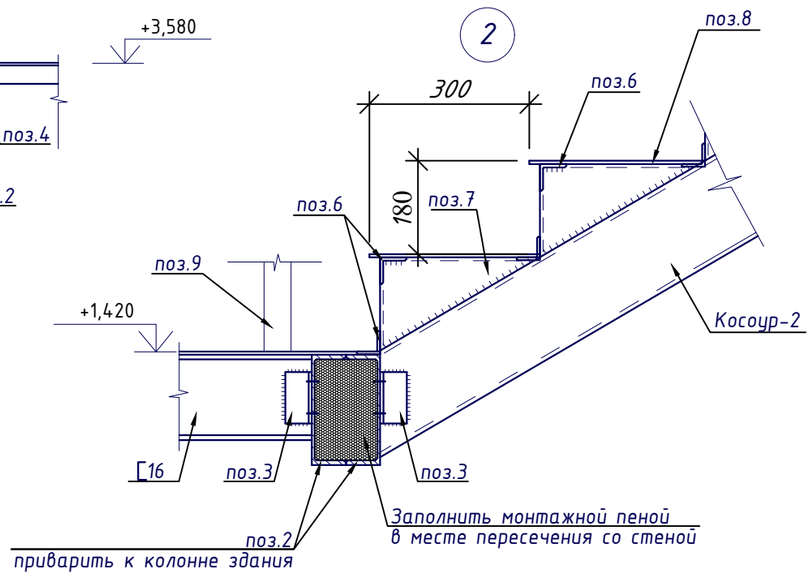

1. Элементы лестницы выполнить из стали С245.
2. Сварку выполнять электродами Э42 ГОСТ 9467-91 по ГОСТ 5264-80.
3. Все металлические элементы защитить от коррозии покраской эмалью ПФ-115 по ГОСТ 6465-76* в два слоя, по грунтовке ПФ 0142 ТУ 6-10-1698-78.
4. Работы выполнять согласно СН РК 1.03-14-2011 "Охрана труда и техника безопасности в строительстве".

						Том 2. Альбом-3			№42 -АР
						"Строительство оздоровительно-физкультурного центра в селе Камысты, Камыстинского района, Костанайской области"			
Изм.	Кол. уч.	Лист	№ док.	Подп.	Дата				
						Физкультурно-оздоровительный центр	Стадия	Лист	Листов
							РП	23	
ГИП		Туганбаев Р.А.			07.23				
Исполнит.		Батпенова М.			07.23	План пожарной лестницы	ТОО "Бак проект"		
Н.контр.		Туганбаев Р.А.			07.23				

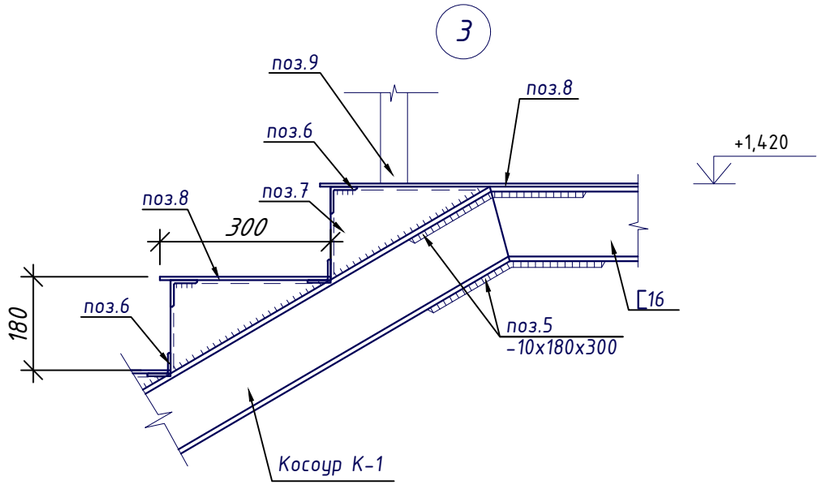

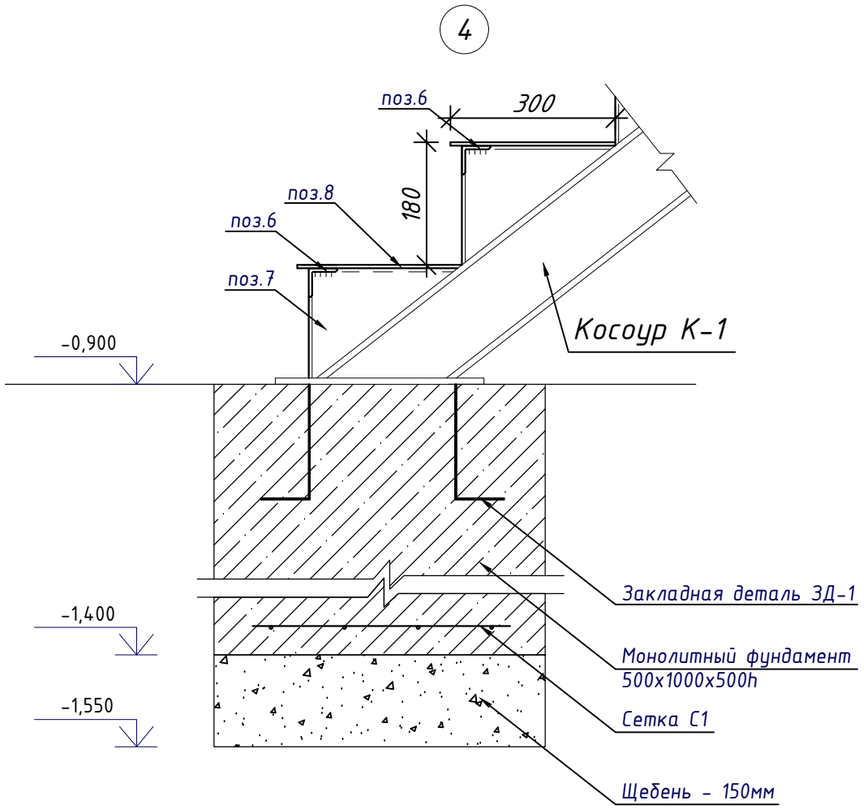

Спецификация элементов пожарной лестницы

Поз.	Обозначение	Наименование	Кол-во	Масса, ед.кг	Примечание
К1	ГОСТ 8240-97	[16 L=4200мм	2	59,64	119,28кг
К2	ГОСТ 8240-97	[16 L=4420мм	2	62,76	125,52кг
1	ГОСТ 8240-97	[16 L=480мм	2	6,82	13,64кг
2	ГОСТ 8240-97	[22у 1,0 м.п.	4,65	22,6	105,09кг
3	ГОСТ 8509-93	L 75х6 L=100мм	6	0,69	4,14кг
4	ГОСТ 8509-93	L 75х6 L=1860мм	4	12,82	51,28кг
5	ГОСТ 19903-74*	-10х180х300	4	4,24	16,96кг
6	ГОСТ 8509-93	L 50х5 L=900мм	48	3,4	163,20кг
7	ГОСТ 19903-74*	Косынка -6х180х295мм	50	2,5	125,00кг
8	ГОСТ 8568-77	Сталь рифленая толщ. 3мм, м2	13,10	335,36	335,36кг
9	ГОСТ 10704-91	Труба Ф32х2,5 L=1,0 м.п.	30,30	1,82	55,15кг
10	ГОСТ 10704-91	Труба Ф25х2 L=1,0 м.п.	36,00	1,13	40,68кг
		Монолитный фундамент	1		
		ЗД-1	1	30,48	
11	ГОСТ 19903-74*	Пластина -10х400х940мм	1	29,52	29,52кг
12	ГОСТ 5781-82*	Ф10 AI L=380мм	4	0,24	0,96кг
С-1	ГОСТ 23279-85	Сетка 4С $\frac{10AIII-100}{10AIII-100}$ 450х950мм	1	5,71	5,71кг
		Бетон кл. В15, W4, F50, м3	0,25		
		Щебень, м3	0,08		

ЗД-1

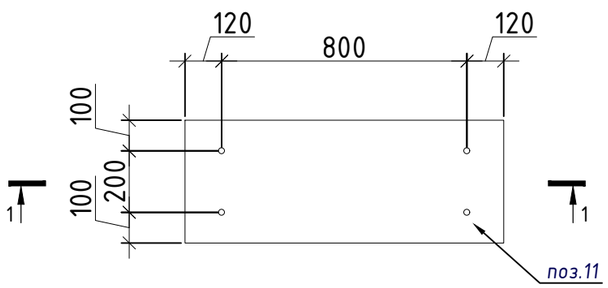

1-1

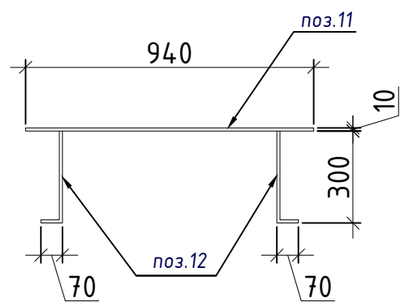

Изм.	Кол. уч.	Лист	№ док.	Подп.	Дата
ГИП		Туганбаев Р.А.			07.23
Исполнит.		Батпенова М.			07.23
Н.контр.		Туганбаев Р.А.			07.23

Том 2. Альбом-3 №42 -АР

"Строительство оздоровительно-физкультурного центра в селе Камысты, Камыстинского района, Костанайской области"

Физкультурно-оздоровительный центр

Стадия	Лист	Листов
РП	24	

Узел 3, 4. Спецификация элементов пожарной лестницы

ТОО "Бак проект"

МС-1, МС-2

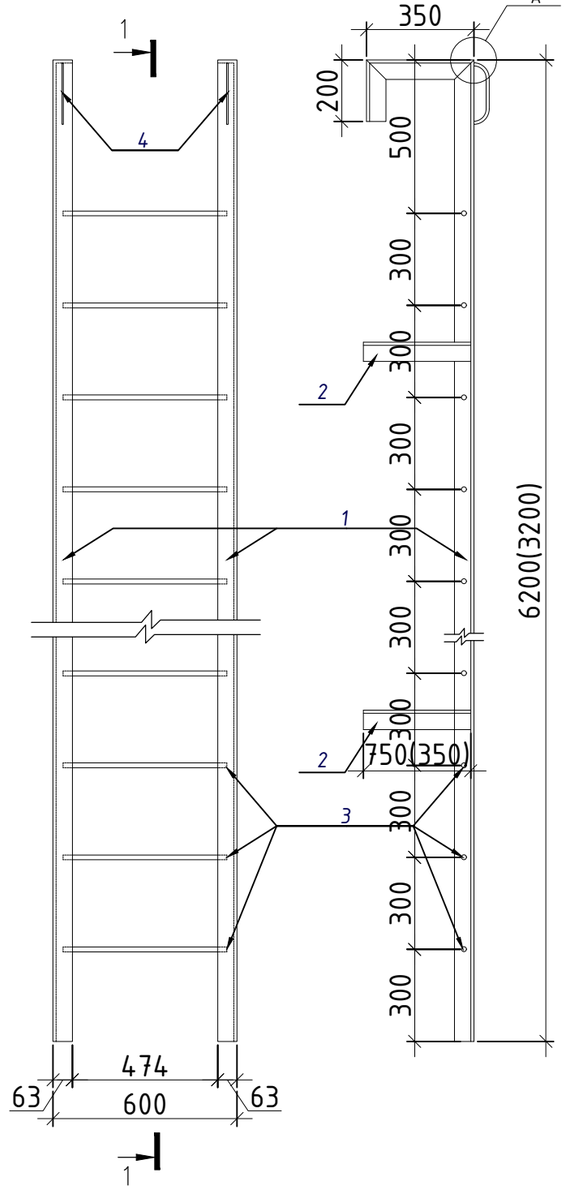

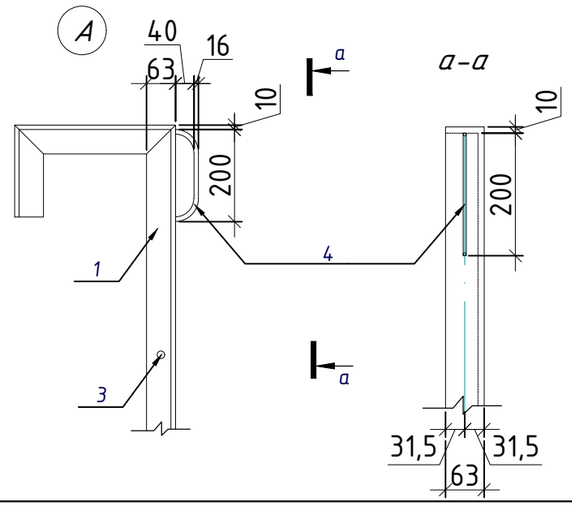

Спецификация элементов стремянки МС-1, МС-2

Поз.	Обозначение	Наименование		Кол-во	Масса, ед.кг	Примечание
		МС-1		1	102,88	
1	ГОСТ 8509-93	L 63х5	L=6750мм	2	32,47	64,94кг
2	ГОСТ 19903-90	L 63х5	L=750мм	4	3,61	14,44кг
3	ГОСТ 2590-88	ф 16 А-I	L=570мм	20	1,14	22,80кг
4	ГОСТ 2590-88	ф 16 А-I	L=300мм	2	0,35	0,70кг
		МС-2		1	54,90	
1	ГОСТ 8509-93	L 63х5	L=3750мм	2	18,04	36,08кг
2	ГОСТ 19903-90	L 63х5	L=350мм	4	1,68	6,72кг
3	ГОСТ 2590-88	ф 16 А-I	L=570мм	10	1,14	11,40кг
4	ГОСТ 2590-88	ф 16 А-I	L=300мм	2	0,35	0,70кг

1. Стремянку крепить к элементам каркаса здания по месту.
2. Места пересечения поз. 2 со стеновыми сэндвич-панелями заполнить монтажной пеной.
3. Приварку стержней выполнять дуговой сваркой фланцевыми швами электродами Э-42. Катет шва не менее 5мм.
4. Все металлические элементы покрасить эмалью ПФ-115 за 2 раза по грунтовке ПФ-0142.

Изм.	Кол. уч.	Лист	№ док.	Подп.	Дата				
						Том 2. Альбом-3			№42 -АР
						"Строительство оздоровительно-физкультурного центра в селе Камысты, Камыстинского района, Костанайской области"			
ГИП		Туганбаев Р.А.			07.23	Физкультурно-оздоровительный центр	Стадия	Лист	Листов
							РП	25	
Исполнит.		Батпенова М.			07.23	Металлическая стремянка МС-1, МС-2. Спецификация	ТОО "Бак проект"		
Н.контр.		Туганбаев Р.А.			07.23				

План крыльца Кр-1

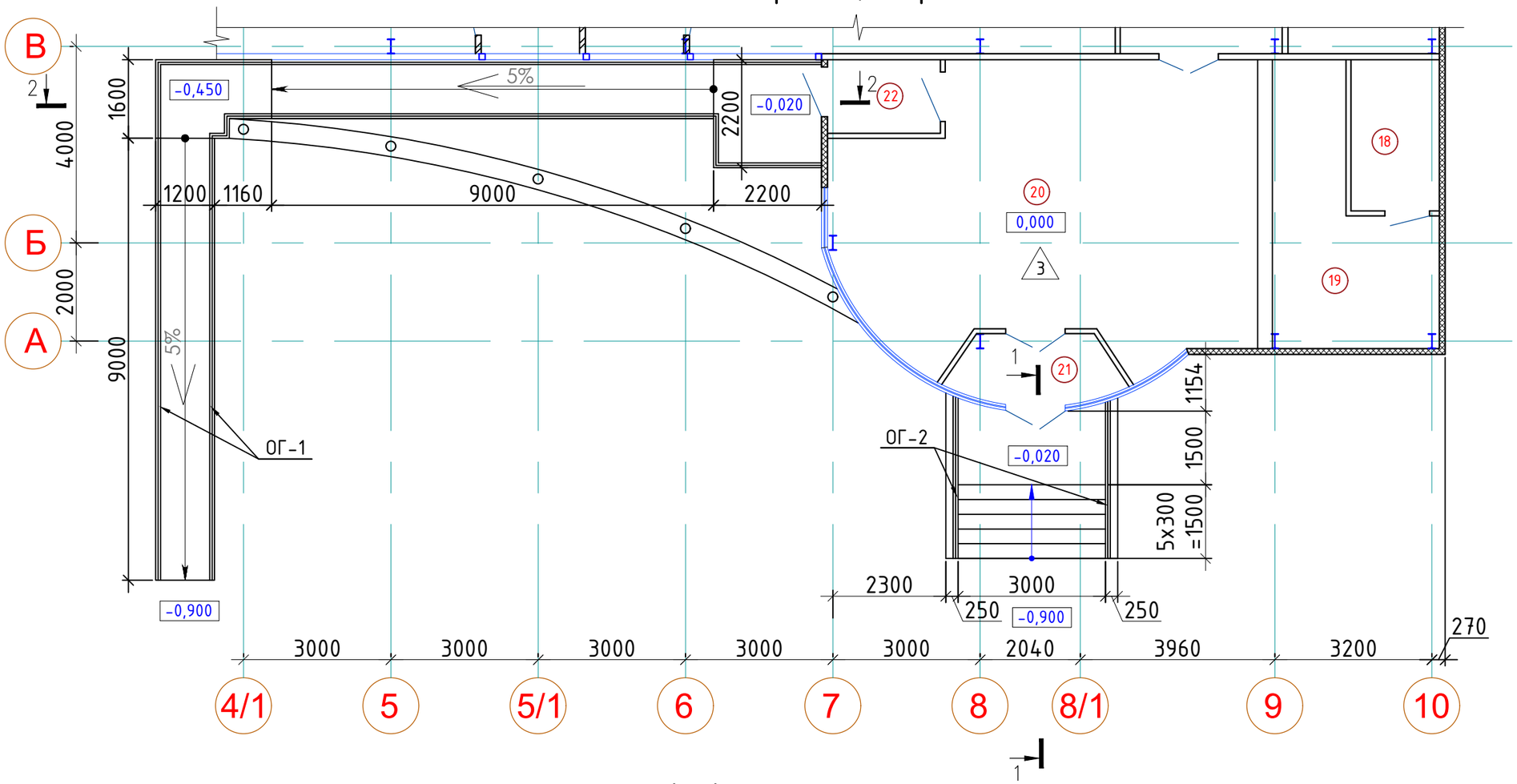

1-1

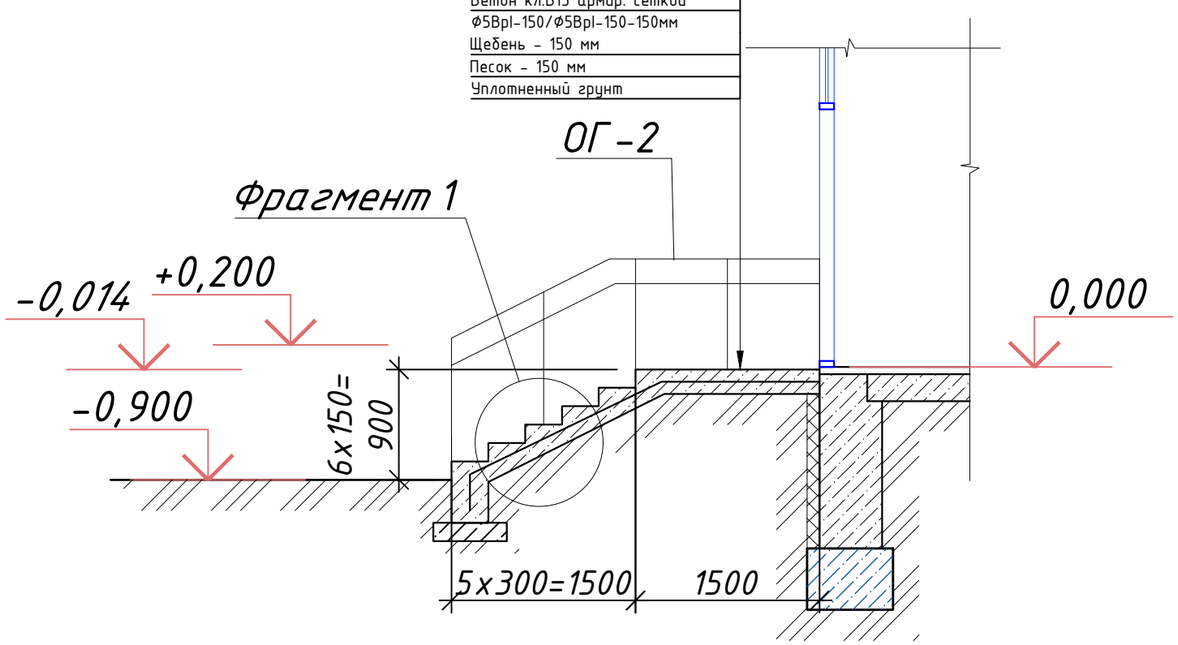

Фрагмент-1

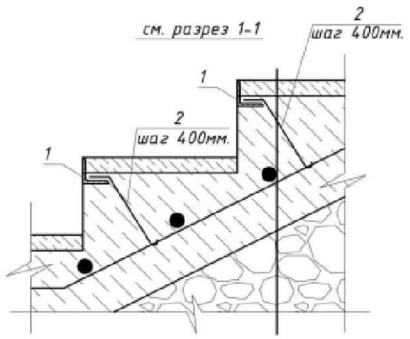

Изм.	Кол. уч.	Лист	№ док.	Подп.	Дата
ГИП		Туганбаев Р.А.			07.23
Исполнит.		Батпенова М.			07.23
Н.контр.		Туганбаев Р.А.			07.23

Том 2. Альбом-3 №42 -АР

"Строительство оздоровительно-физкультурного центра в селе Камысты, Камыстинского района, Костанайской области"

Физкультурно-оздоровительный центр

Стадия	Лист	Листов
РП	26	

Крыльцо Кр-1

ТОО "Бак проект"

Разрез 2-2

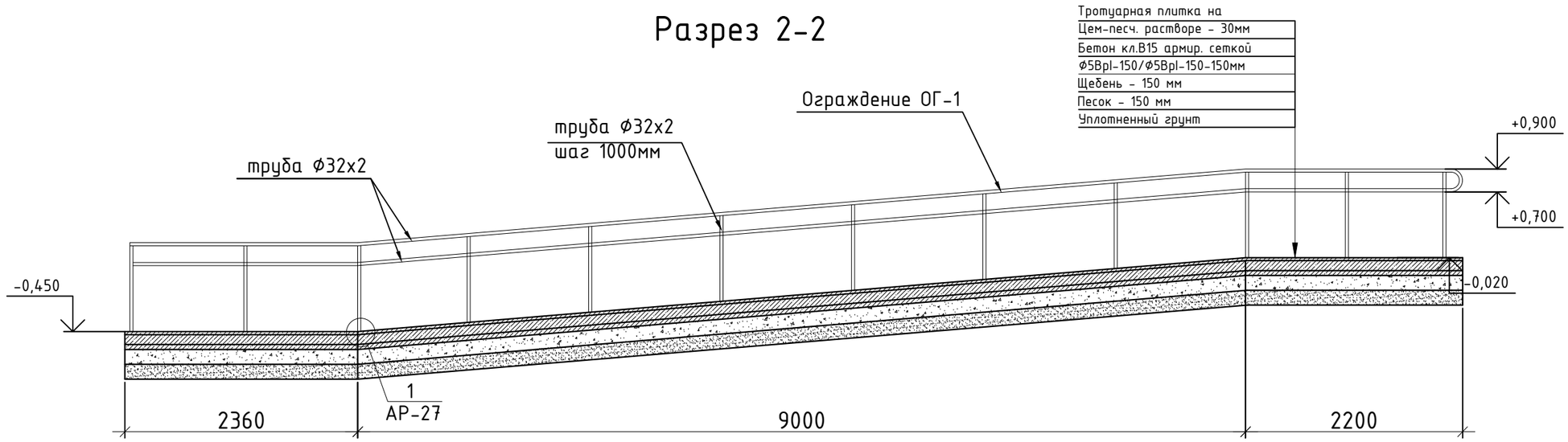

Спецификация элементов крыльца Кр-1

Поз.	Обозначение	Наименование	Кол-во	Масса, ед.кг	Примечание
1	ГОСТ 8509-93	L 50х5 м.п.	18,00	3,77	67,86кг
2	ГОСТ 2590-95	Ф 10 А-I L=250мм	48	0,15	7,20кг
3	ГОСТ 23279-85	армат. сетка 200/200/5/5, м2	13,50	1,77	23,90кг
4		Плитка бет. тротуар. на ЦПР, м2	13,50		
5		Бетон кл. В15, м3	2,02		
6		Щебень, м3	2,02		
7		Песок, м3	2,02		
		Пандус			
8	ГОСТ 23279-85	армат. сетка 200/200/5/5, м2	29,87	1,77	52,87кг
9		Плитка бет. тротуар. на ЦПР, м2	29,87		
10		Бетон кл. В15, м3	4,48		
11		Щебень, м3	4,48		
12		Песок, м3	4,48		
		Ограждение ОГ-1			
13	ГОСТ 10704-91	труба Ф32х2 L=1,0м.п.	139,84	1,48	206,96кг
14	ГОСТ 19903-2015	Стальной лист-120х120х8	46	0,904	41,58кг
15	ГОСТ 28778-90	БСР 8х85 У3	92	0,06	5,52кг
		Ограждение ОГ-2	2		
13	ГОСТ 10704-91	труба Ф32х2 L=1,0м.п.	11,60	1,48	17,16кг
14	ГОСТ 19903-2015	Стальной лист-120х120х8	5	0,904	4,52кг
15	ГОСТ 28778-90	БСР 8х85 У3	10	0,06	0,60кг

Узел крепления стойки ограждения к монол. плите

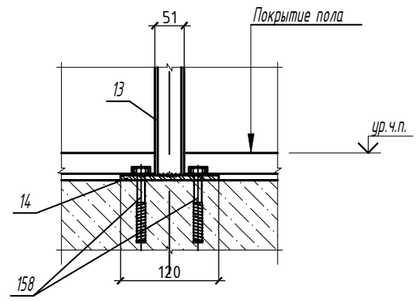

Изм.	Кол. уч.	Лист	№ док.	Подп.	Дата
ГИП		Туганбаев Р.А.			07.23
Исполнит.		Батпенова М.			07.23
Н.контр.		Туганбаев Р.А.			07.23

Том 2. Альбом-3 №42 -АР

"Строительство оздоровительно-физкультурного центра в селе Камысты, Камыстинского района, Костанайской области"

Физкультурно-оздоровительный центр

Стадия	Лист	Листов
РП	27	

Крыльцо Кр-1. Спецификация

ТОО "Бак проект"

План крыльца Кр-2

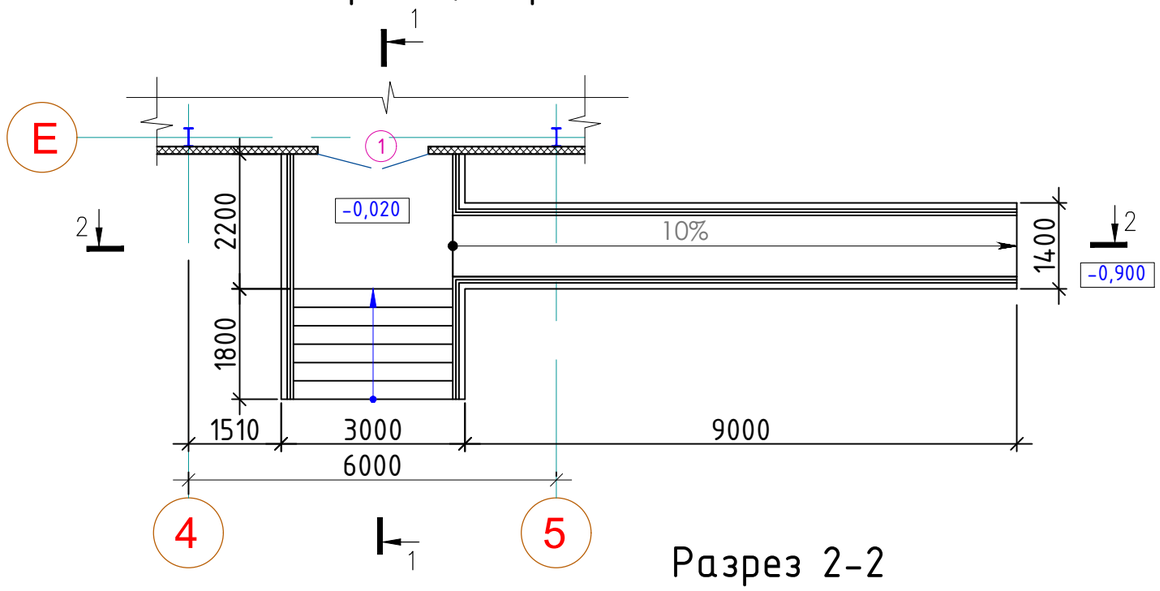

Разрез 2-2

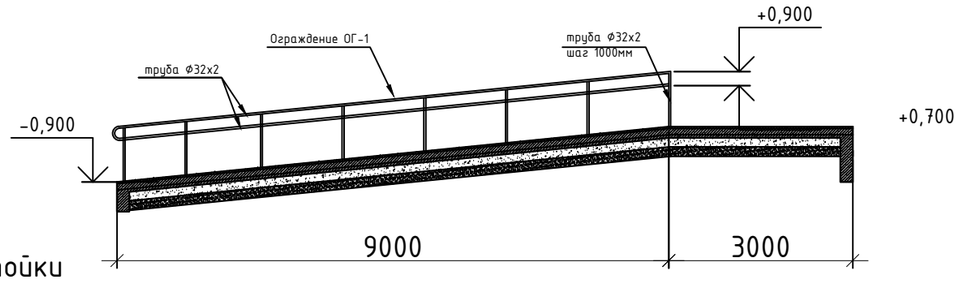

Узел крепления стойки ограждения к монол. плите

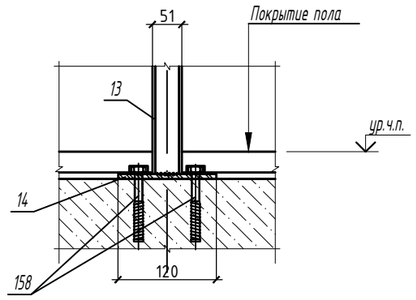

1-1

Тротуарная плитка на
Цем-песч. растворе - 30мм
Бетон кл.В15 армир. сеткой
Ф5ВрI-150/Ф5ВрI-150-150мм
Щебень - 150 мм
Песок - 150 мм
Уплотненный грунт

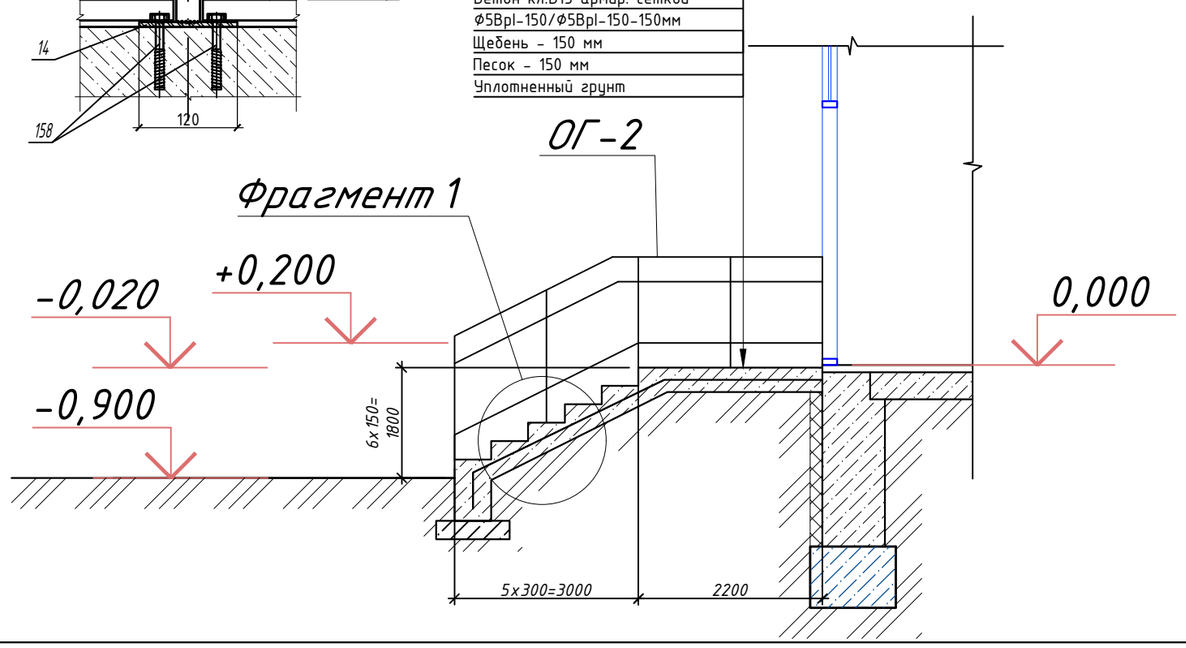

Спецификация элементов крыльца Кр-2

Поз.	Обозначение	Наименование	Кол-во	Масса, ед.кг	Примечание
1	ГОСТ 8509-93	L 50х5 м.п.	21,00	3,77	79,17кг
2	ГОСТ 2590-95	Ф 10 А-I L=250мм	54	0,15	8,10кг
3	ГОСТ 23279-85	армат. сетка 200/200/5/5, м2	15,15	1,77	26,82кг
4		Плитка бет. тротуар. на ЦПР, м2	15,15		
5		Бетон кл. В15, м3	2,27		
6		Щебень, м3	2,27		
7		Песок, м3	2,27		
		Пандус			
8	ГОСТ 23279-85	армат. сетка 200/200/5/5, м2	29,87	1,77	52,87кг
9		Плитка бет. тротуар. на ЦПР, м2	29,87		
10		Бетон кл. В15, м3	4,48		
11		Щебень, м3	4,48		
12		Песок, м3	4,48		
		Ограждение ОГ-1	26,10		
13	ГОСТ 10704-91	труба Ф32х2 L=1,0м.п.	26,10	1,48	38,63кг
14	ГОСТ 19903-2015	Стальной лист-120х120х8	8	0,904	7,238кг
15	ГОСТ 28778-90	БСР 8х85 У3	16	0,06	0,96кг
		Ограждение ОГ-2	2		
13	ГОСТ 10704-91	труба Ф32х2 L=1,0м.п.	13,70	1,48	20,27кг
14	ГОСТ 19903-2015	Стальной лист-120х120х8	6	0,904	5,42кг
15	ГОСТ 28778-90	БСР 8х85 У3	12	0,06	0,72кг

Изм.	Кол. уч.	Лист	№ док.	Подп.	Дата				
						Том 2. Альбом-3			№42 -АР
						"Строительство оздоровительно-физкультурного центра в селе Камысты, Камыстинского района, Костанайской области"			
ГИП		Туганбаев Р.А.			07.23	Физкультурно-оздоровительный центр	Стадия	Лист	Листов
							РП	28	
Исполнит.		Батпенова М.			07.23	Крыльцо Кр-2. Спецификация	ТОО "Бак проект"		
Н.контр.		Туганбаев Р.А.			07.23				

Узлы крепления стеновых панелей
(стык сендвич-панелей по наружному углу)

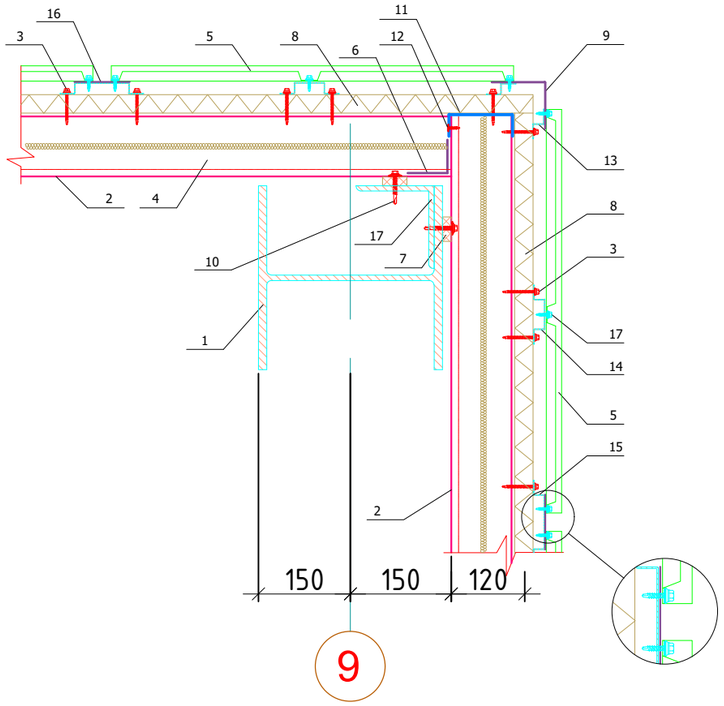

Узел установки оконного блока
(горизонтальный разрез)

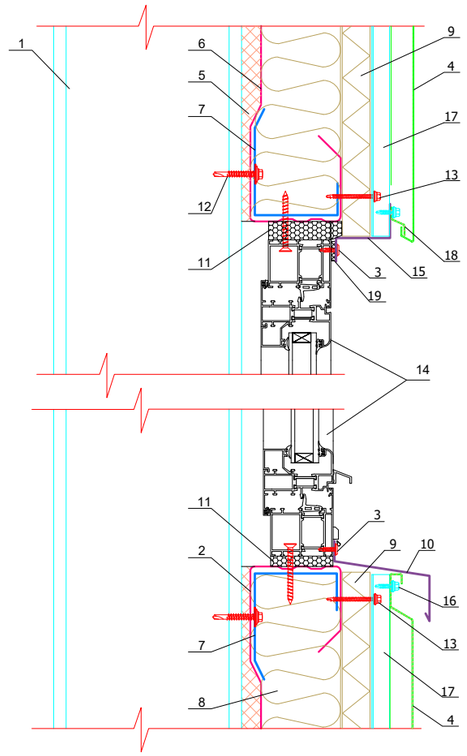

Стык сендвич-панелей по длине

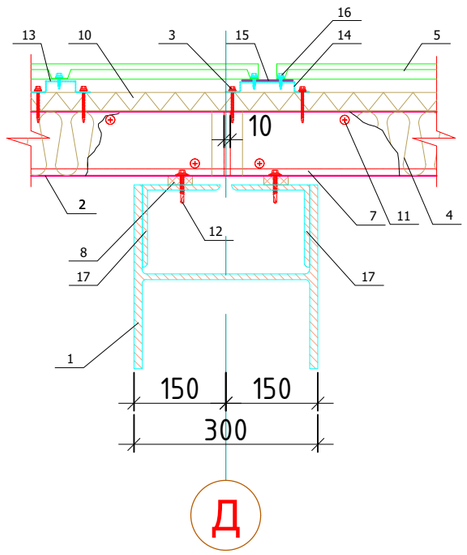

1. Колонна
2. Сэндвич - профиль МП СП
3. Саморез ϕ 4,2x16 (19) с прессшайбой или заклепка
4. Наружная облицовка - фасадная кассета МП 2005
5. Уплотнитель колонна - сэндвич (УПКС)
6. Сэндвич - профиль начальный МП СПН
7. Элемент жесткости МП ЭЖ
8. Теплоизоляция (например "ISOVER" KL34)
9. Ветрозащита ("ISOVER" RKL30)
10. Оконный отлив (нижний)
11. Пена монтажная полиуретановая
12. Саморез ϕ 5,5x32 с ЭПДМ-прокладкой
13. Саморез ϕ 4,8x50 с ЭПДМ-прокладкой
14. Оконный блок
15. Оконный отлив (верхний)
16. Саморез ϕ 4,8x28 с ЭПДМ-прокладкой
17. Вертикальная направляющая КПШ-90x20 (основная) или КПШ-50x20 (промежуточная)
18. Начальная планка ПН МП2005-25x16x1250
19. Герметик для наружных работ

1. Колонна
2. Сэндвич - профиль МП СП
3. Саморез ϕ 4,8x50 с ЭПДМ-прокладкой
4. Теплоизоляция "ISOVER" KL34
5. Наружная облицовка - фасадная кассета МП 2005
6. Алюминиевая клейкая лента (УПАКЛ)
7. Уплотнитель колонна - сэндвич (УПКС)
8. Ветрозащита ("ISOVER" RKL30)
9. Фасонный элемент (оц.сталь с полимерным покрытием, t=0,5 мм)
10. Саморез ϕ 5,5x32 с ЭПДМ-прокладкой
11. Элемент обрамления МП ЭО (по проекту)
12. Саморез ϕ 4,2x16 (19) с прессшайбой
13. Вертикальная направляющая КПZ-29x20
14. Вертикальная направляющая КПШ-50x20 (промежуточная)
15. Вертикальная направляющая КПШ-90x20 (основная)
16. Декоративная полоса (оц.сталь с полимерным покрытием, t=0,5 мм)
17. Саморез ϕ 4,8x28 с ЭПДМ-прокладкой

Изм.	Кол. уч.	Лист	№ док.	Подп.	Дата	Том 2. Альбом-3		№42 -АР
						"Строительство оздоровительно-физкультурного центра в селе Камысты, Камыстинского района, Костанайской области"		
ГИП		Туганбаев Р.А.			07.23	Физкультурно-оздоровительный центр	Стадия: РП	Лист: 29 / Листов:
Исполнит.		Батпенова М.			07.23	Узлы крепления стеновых панелей	ТОО "Бак проект"	
Н.контр.		Туганбаев Р.А.			07.23			