ТОО"Бакпроект"
Государственная лицензия № 17017082

Рабочий проект

"Строительство оздоровительно-физкультурного центра в селе Камысты, Камыстинского района, Костанайской области"

ТОМ II
Рабочие чертежи

Шифр проекта №54
Альбом 13 Наружные сети связи

Тараз 2023 г.

ТОО"Бакпроект"
Государственная лицензия № 17017082

Рабочий проект

"Строительство оздоровительно-физкультурного центра в селе Камысты, Камыстинского района, Костанайской области"

ТОМ II
Рабочие чертежи

Альбом 13 Наружные сети связи

Директор ТОО "Бак проект" _____ Мусаев Ж.К.
Главный инженер проекта _____ Туганбаев Р.А.

Тараз 2023 г.

Ведомость основного комплекта рабочих чертежей марки ЭС.

Лист	Наименование	Примечание
1	Общие данные.	
2	План наружных сетей связи. Масштаб 1:500	
3	Ведомость объемов работ.	
4		

Ведомость ссылочных и прилагаемых документов.

Обозначение	Наименование	Примечание
	Ссылочные документы	
серия А5-92	Прокладка кабелей напряжением до 35кВ	
	в траншеях. Выпуск 1	
ВСН 116-93	Инструкция по проектированию линейно-кабельных	
	сооружений связи.	
ПУЭ-2022	Правила устройства электроустановок.	
	Прилагаемые документы	
НСС.С	Спецификация оборудования, изделий и	1 лист
	материалов	

Основные технические показатели.

Наименование	Ед. изм.	Кол-во	Примечание
Протяженность линии телефонизации	м.	66	
Колодцы связи ККС-2	шт.	2	

Общие указания.

Проект строительства наружных сетей связи объекта выполнен на основании:

- задания на проектирование выданного заказчиком;
- топографической съемки от 01.02.2024г., выполненая ТОО «ЗемлемерСтрой», система координат-СК42, система высот - Балтийская, масштаб 1:500, г. Костанай;
- ТУ №1 от 28.05.24 г., выданных ЦТО МС Камыстинского района

Точка подключения - РШ21-15.

Проектом предусматривается:

- Строительство 1-но отверстной телефонной канализации из а/ц труб, dвнеш 63мм, от РШ21-15 до проектируемого объекта, с установкой сборных железобетонных колодцев марки ККС-2.
- Рытье котлованов размером 1,96х1,66х1,8м для установки ж/б колодцев ККС-2. Колодцы установить на щебеночное основание 0,1м. Выполнить битумную гидроизоляцию наружных стенок проектируемых колодцев. В колодцах установить кронштейны ККП-1300. Крепление кронштейнов к колодцам выполнить с помощью фундаментных болтов (ершей). На вновь устанавливаемые кронштейны установить консоли ККЧ-2. Выполнить обмазку проектируемых колодцев цементным раствором. На люках колодцев предусмотреть запорные устройства. Незаполненные трубами отверстия в сущ. и проект. колодцах заложить красным кирпичом и замазать цементным раствором.
- Прокладка кабеля связи ТППэпз-10х2х0.4мм2 от РШ21-15 до проектируемого объекта, в проектируемой кабельной канализации.
- Установка коммутационного оборудования.

Внутренние сети проектируемого объекта заложены в спецификациях зданий.

Электромонтажные работы выполнить согласно ПУЭ, ПТБ и ПТЭ.

Технические решения, принятые в рабочих чертежах, соответствуют требованиям экологических, санитарно-гигиенических, противопожарных и других действующих норм и правил РК; обеспечивают безопасную для жизни и здоровья людей эксплуатацию объекта при соблюдении предусмотренных рабочими чертежами мероприятий.

ГИП _____ Туганбаев

Согласовано

Инж. ТС	Елубаева	03.24
Инж. ГП	Семенцов	03.24
Инж. НВК	Тлеуова	03.24

Взам. инв.

Подп. и дата

Инв.подл.

Изм.	Кол.уч	Лист	Док.	Подпись	Дата
ГИП		Туганбаев			03.24
Проверил		Бакытбек			03.24
Выполнил		Ключко С.			03.24
Н.контроль		Бакытбек			03.24

2024-НСС

"Строительство оздоровительно-физкультурного центра в селе Камысты, Камыстинского района, Костанайской области"

Наружные сети связи.

Стадия	Лист	Листов
РП	1	3

Общие данные.

ТОО "Бак проект"

А3

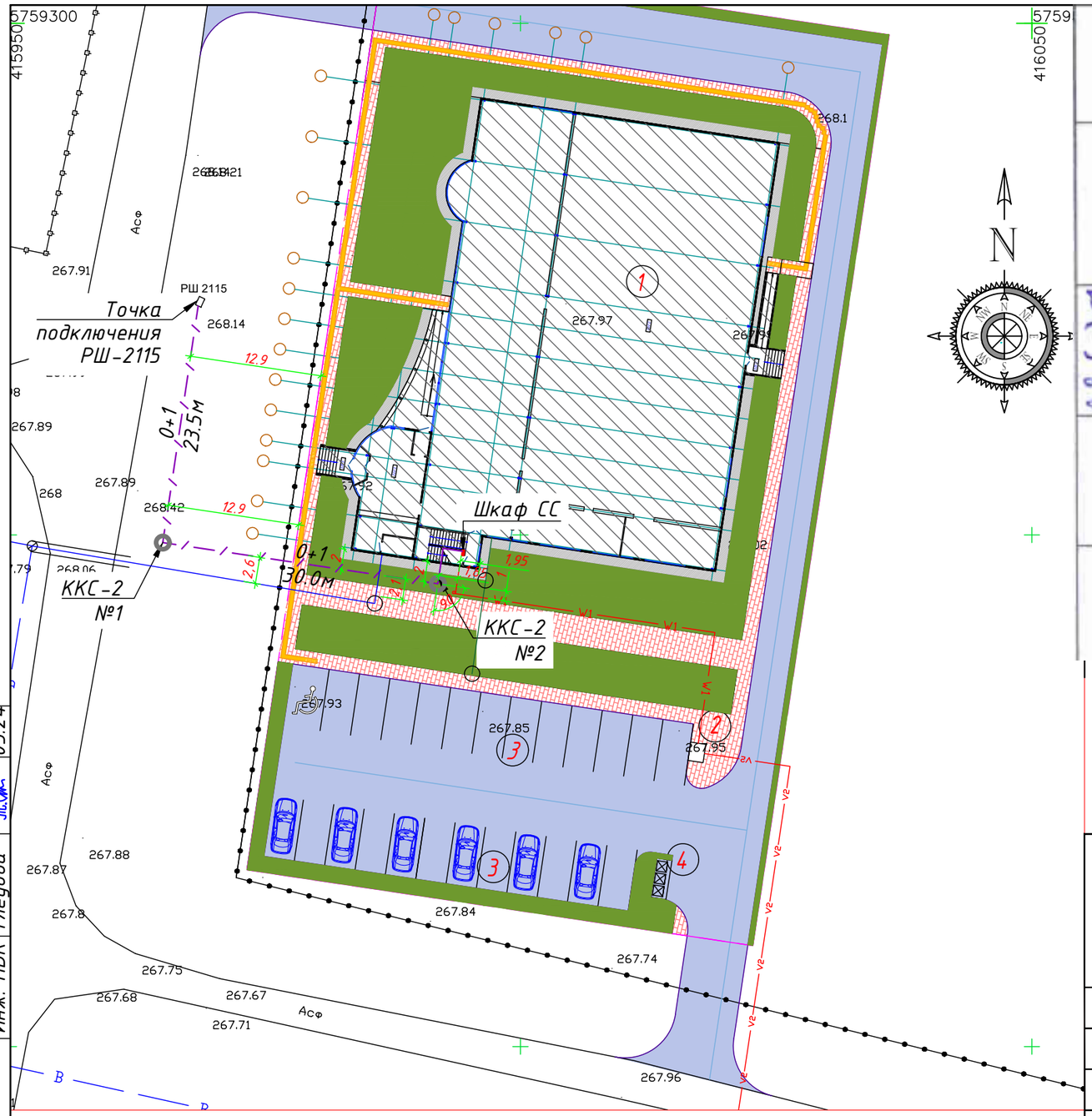

Наименование организации и учреждения	Согласование	Дата и подпись ответственного лица
АО Карагандинская	Согласование работ проводить в границах существующих коридоров	09.04.2024
ГУ „Отдел архитектуры, градостроительства и строительства акимата Камыстинского района"		09.04.2024

Ведомость зданий и сооружений

Номер на плане	Наименование и обозначение	Этажность	Количество: зданий	Количество: квартир: здания	Количество: квартир: всего	Площадь, м²: застройки: здания	Площадь, м²: застройки: всего	Площадь, м²: общая нормируемая: здания	Площадь, м²: общая нормируемая: всего	Строительный объем, м³: здания	Строительный объем, м³: всего
1	ФОК (проектир. здание)	2	1	–	–	1425.97	1425.97	–	–	–	–
2	ТП-10/0,4кВ (1,8х1,5)	1	1	–	–	2.70	2.70	–	–	–	–
3	Стоянка автомашин и МГН	–	1	–	–	–	442.80				
4	Площадка ТБО	–	1	–	–	–	5.81				

Разрез траншеи Т-2

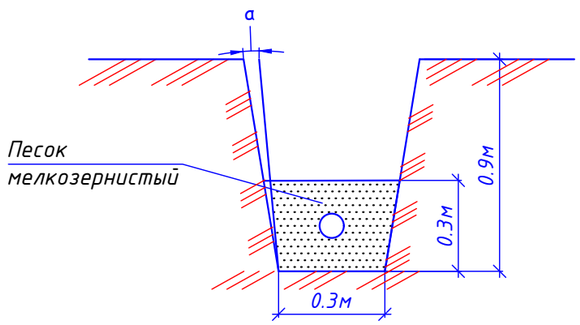

Условные обозначения.

- Проектирумые колодцы связи ККС-2.
- Проектирумая связь.
- 0+2 / 74м – Тип трубы/длина.

Согласовано		
Инж. ТС	Елубаева	03.24
Инж. ГП	Семенцов	03.24
Инж. НВК	Тлеуова	03.24

Взам. инв.

Подп. и дата

Инв.подл.

Изм.	Кол.уч	Лист	Док.	Подпись	Дата
ГИП		Туганбаев			03.24
Проверил		Бакытбек			03.24
Выполнил		Ключко С.			03.24
Н.контроль		Бакытбек			03.24

2024-НСС

"Строительство оздоровительно-физкультурного центра в селе Камысты, Камыстинского района, Костанайской области"

Наружные сети связи.

Стадия	Лист	Листов
РП	2	

План наружных сетей связи.
Масштаб 1:500

ТОО "Бак проект"

А2

№	Наименование объемов работ	Ед. изм.	Кол-во.
	Наружные сети связи.		
1	Строительство 1-о отв. телефонной канал. под непроезжей частью, мех. способом (1 а/ц труба Ф63мм в 1 ряд, Н=0,9м, Т-2)	$м^3$/м	15.12/56.0
2	Прокладка трубы а/ц Ф63мм	м	56.0
3	Устройство песчаного основания для проектируемой, 1-о отверстной, телефонной канализации, в траншеи Т-2	$м^3$	5.04
4	Прокладка и монтаж кабеля ТППэп-10х2х0.4мм2 в проектируемой, 1-о отверстной, телефонной канализации, в траншеи Т-2	м	56.0
5	Прокладка и монтаж кабеля ТППэп-10х2х0.4мм2 внутри здания	м	10.0
6	Обратная засыпка траншеи Т-2 механизированным способом	$м^3$/м	10.08/56.0
7	Рытье котлованов (1.96х1.66х1.8м) механическим способом для установки ж/б колодцев типа ККС-2	$м^3$/шт	11.7/2
8	Устройство щеб. основания (Н=0.1м) под колодцы ККС-2, (фр.5-20)	$м^3$/шт	0.65/2
9	Обмазочная гидроизоляция проект. колодцев ККС-2 битум. раствор	$м^3$/шт	14.4/2
10	Установка сборных ж/б колодцев (типа ККСу-2)	шт	2
11	Установка кронштейнов (с 2-мя ершами) в проект. кол. ККС-2 (ККП-1-1300)	шт	8
12	Установка чуг. консолей на кронштейны в проект. кол. ККС-2 (ККЧ-2)	шт	8
13	Установка полимерпесчаных люков Л-типа на проектир. колодцы	комп.	2
14	Монтаж запорных устройств	шт	2
15	Установка концевых муфт для кабеля ТППэп-10х2х0.4мм2	шт	2
16	Вывоз грунта	$м^3$	5.04

Взам. инв.

Подп. и дата

Инв.подл.

Изм.	Кол.уч	Лист	Док.	Подпись	Дата
ГИП		Туганбаев			03.24
Проверил		Бакытбек			03.24
Выполнил		Ключко С.			03.24
Н.контроль		Бакытбек			03.24

2024-НСС

"Строительство оздоровительно-физкультурного центра в селе Камысты, Камыстинского района, Костанайской области"

Наружные сети связи.

Стадия	Лист	Листов
РП	3	

Ведомость объемов работ.

ТОО "Бак проект"

А3

Позиция	Наименование и техническая характеристика	Тип, марка, обозначение документа, опросного листа	Код оборудования, изделия, материала	Поставщик	Единица измерения	Коли-чество	Масса единицы кг	Примечания
1	2	3	4	5	6	7	8	9
	Строительство телеф. канализации							
1	Кронштейн L=1300мм с двумя ершами	ККП-1-1300	261-404-0520	BSB Telecom	шт	8		
2	Консоль чугунная 2-х местная	ККЧ-2	252-207-3964	BSB Telecom	шт	8		
3	Труба а/ц Ф63м			СТМС	м	60		с 2% наддавкой
4	Песок мелкозернистый	ГОСТ8736-93*	211-401-0100	Торговая сеть	$м^3$	5.04		без учета уплотн.
5	Колодец сборный ж/б (угловой)	ККСу-2	225-201-0103	BSB Telecom	шт	2		
6	Люк канализационный полимерпесчаный Л-типа		244-202-0100	BSB Telecom	шт	2		
7	Запорное устройство	ГОСТ8591-76	244-202-0200	BSB Telecom	шт	2		
8	Щебень фракционированный	фр.5-20	211-201-0102	Торговая сеть	$м^3$	0.65		
9	Битумная гидроизоляция			Торговая сеть	$м^2$	14.4		
	Монтаж оптического кабеля							
10	Кабель телефонный ТППэп-10х2х0.4мм2	ТППэп	243-301-0124	Kazcenterelectroprovod	м	70		с 2% наддавкой
11	Муфта концевая (укомплектованная)			ЭМ-Кабель Восток	компл	2		

Взам. инв.

Подп. и дата

Инв.подл.

Изм.	Кол.уч	Лист	Док.	Подпись	Дата
ГИП		Туганбаев			03.24
Проверил		Бакытбек			03.24
Выполнил		Ключко С.			03.24
Н.контроль		Бакытбек			03.24

2024-НСС.СО

"Строительство оздоровительно-физкультурного центра в селе Камысты, Камыстинского района, Костанайской области"

Наружные сети связи.

Стадия	Лист	Листов
РП	1	1

Спецификация оборудования, изделий и материалов.

ТОО "Бак проект"

А3