ТОО"Бакпроект"
Государственная лицензия № 17017082

Рабочий проект

"Строительство оздоровительно-физкультурного центра в селе Камысты, Камыстинского района, Костанайской области"

ТОМ IV
Рабочие чертежи

Шифр проекта №54
Проект организации строительства

Тараз 2023 г.

ТОО"Бакпроект"
Государственная лицензия № 17017082

Рабочий проект

"Строительство оздоровительно-физкультурного центра в селе Камысты, Камыстинского района, Костанайской области"

ТОМ IV
Рабочие чертежи

Проект организации строительства

Директор ТОО "Бак проект" _____ Мусаев Ж.К.
Главный инженер проекта _____ Туганбаев Р.А.

Тараз 2023 г.

ВЕДОМОСТЬ РАБОЧИХ ЧЕРТЕЖЕЙ ОСНОВНОГО КОМПЛЕКТА МАРКИ ПОС

Лист	Наименование	Примечание
1	Общие данные (начало).	
2	Общие данные (окончание).	
3	Строй ген.план. М 1:500.	
4	Фасад; График грузоподъемности; Ведомость монтажного оборудования приспособлений и такелажа	
5	Порядок складирования строительных конструкций, изделий и материалов.	
6	Знаки безопасности	

Ведомость ссылочных документов

Обозначение	Наименование	Примечан.
СН РК 1.03-00-2011	Строительное производство. Организация строительства предприятий, зданий и сооружений.	
СН РК 1.03-05-2011	Охрана труда и техника безопасности в строительстве	
СП РК 1.03-102-2014	Нормы продолжительности строительства и задела в строительстве предприятий, зданий и сооружений.	
СН РК 1.02-02-2013	Инженерные изыскания для строительства. Основные положения.	

Указания к стройгенплану

Стройгенплан разработан на основании генерального плана рабочего проекта **"Строительство оздоровительно-физкультурного центра в селе Камысты, Камыстинского района, Костанайской области".** Стройгенплан выполнен в соответствии со СН РК 1.03-00-2011 "Организация строительного производства", СН РК 1.03-05-2011 "Охрана труда и техника безопасности" на период возведения надземной части здания.

До начала производства строительных работ на стройплощадке выполнить работы подготовительного периода:
установить временное ограждение стройплощадки h=3,0м, согласно ГОСТ 23407-7.;
удаление зеленных насаждений с корневой системой (при необходимости);
грубая вертикальная планировка площадки строительства;
разбивка сооружений с закреплением основных осей;
обеспечить временное электроснабжение стройплощадки
установить временные здания и сооружения;
выполнить временные автодороги;
подготовить площадки для складирования материалов;
доставить на площадку необходимые материалы, конструкции, механизмы;
организовать противопожарные посты с оснащением их соответствующим оборудованием и инструментом.

В подготовительный период подрядчик должен ознакомиться со строительной площадкой, существующим состоянием объекта. До начала выполнения строительно-монтажных работ необходимо разработать ППР, утвердить заказчиком. Производство работ выполнять в точном соответствии с ППР. Строительная площадка и опасные зоны работ должны быть ограждены в соответствии с требованиями СНиП РК 1 - 03 - 05 - 2002. К работам основного периода приступать только после полного завершения работ подготовительного периода.

Стройгенплан отражает ситуацию с временными зданиями и сооружениями, внутриплощадочными временными проездами и площадками для складирования стройматериалов после засыпки пазух фундаментов

Монтаж конструкций и оборудования вести при помощи мобильного подъемного крана КС-45717, Q=0,10-25т, на погрузочно-разгрузочных работах также применять а/краны КС-45721, Q=0,10-25т с длиной стрелы 8-20м.,

На выездах со стройплощадки установить мойку для мытья колес транспорта.
Временные автодороги шириной 3,5-6м с гравийно-песчаным покрытием. На обочинах дорог установить хорошо видимые дорожные знаки и надписи, обеспечивающие безопасность движения.

Бетон на площадку доставлять централизованно в автобетоносмесителях с разгрузкой бетона в бункер бетононасоса. К месту укладки бетон подавать бетононасосом или в бадьях.

Стройматериалы на площадку доставлять автотранспортом.

Все временные здания разместить в инвентарных и контейнерных зданиях и сооружениях. Площадки около бытовых зданий благоустроить отсыпкой гравием, усановкой скамеек с навесами

Электроосвещение выполнить воздушной магистральной линией по контуру площадки на временных опорах освещения H=7м вдоль границ площадки на расстоянии 20-40м друг от друга, алюминиевым проводом марки ППВ и кабелем ВВ, светильниками СПО-300, и опорами для прожекторов ПЗС-35 высотой 12м. Для подключения отдельных энергопотребителей к объектам использовать инвентарные щиты типа ИРШ. Для освещения рабочих мест использовать переносные прожекторные мачты с прожекторами типа ПЗС-35.

Технические решения, принятые в рабочих чертежах, соответствуюттребованиям экологических, санитарно-гигиенических, противопожарных и других действующих норм и правил Республики Казахстан, и обеспечивают безопасную для жизни и здоровья людей эксплуатацию объекта при соблюдении предусмотренных рабочими чертежами мероприятий.

Главный инженер проекта _____ Туганбаев Р.А

Согласовано			
ГИП	Туганбаев Р.	3/24	
Н.контроль	Туганбаев Р.	3/24	
Отдел ОВ	Омарова Н.	3/24	
Отдел ВК	Байтемирова С.	3/24	
Отдел ЭС	Ключко С.	3/24	
Отдел ПС	Ключко С.	3/24	

Взам.инв№ | Подп.и дата | Инв№подл

Изм.	Кол.уч	Лист	№ док.	Подпись	Дата	54 ПОС		
						Строительство оздоровительно-физкультурного центра в селе Камысты, Камыстинского района, Костанайской области.		
ГИП		Туганбаев			02.24	Оздоровительно-физкультурный центр	Стадия	Лист	Листов
							РП	1	7
Выполнил		Атаханова			02.24	Общие данные(начало)	ТОО "Бак проект"		
Н.контроль		Туганбаев			02.24				

Формат А3

Вода для технических нужд - привозная. Доставка воды производится спецавтотранспортом, соответствующим документам государственной системы санитарно-эпидемиологического нормирования. Привозная вода хранится в отдельном помещении или под навесом в емкостях, установленных на площадке с твердым покрытием. Емкости для хранения воды изготавливаются из материалов, разрешенных к применению для этих целей на территории Республики Казахстан. Чистка, мытье и дезинфекция емкостей для хранения и перевозки привозной воды производится не реже одного раза в десять календарных дней и по эпидемиологическим показаниям.Внутренняя поверхность механически очищается, промывается с полным удалением воды, дезинфицируется. После дезинфекции емкость промывается, заполняется водой и проводится бактериологический контроль воды. Для дезинфекции применяются дезинфицирующие средства, разрешенные к применению в Республике Казахстан. На площадке строительства предусмотрена установка биотуалета. По мере накопления очищаются и нечистоты вывозятся спец.транспортом. Металлоконструкции изготавливать в заводских условиях. Завоз изделий, конструкций и материалов на стройплощадку производится автотранспортом со складирование на площадке в зоне действия монтажного крана. Крупногабаритные изделия монтировать «с колес».
Обеспечить прорабов и мастеров мобильной связью.
В целях пожарной безопасности на площадке оборудовать противопожарные посты в составе: щита с набором инструментов, ящиков для песка, огнетушителями и бочками с водой.

Медицинское обеспечение - пользоваться станцией неотложной помощи расположенной в городе, на объекте иметь аптечку для оказания первой помощи.

Питание строительных рабочих обеспечить доставкой горячих блюд в термосах, заключив договор с близлежащими кафе.
Рабочим и инженерно-техническому персоналу выдается специальная одежда, специальная обувь и другие средства индивидуальной защиты. Выдаваемые работникам средства индивидуальной защиты соответствуют их полу, росту и размерам, характеру и условиям выполняемой работы и обеспечивают в течение заданного времени снижение воздействия вредных и опасных факторов производства. Стирка спецодежды осуществляется в специализированных прачечных вне терри-тории строительной площадки по договору .

Техника безопасности

Приказом администрации на стройплощадке в каждой смене должно быть назначено лицо из числа ИТР, ответсвенное за безопасное производство работ автокранами.
Машинисты кранов должны иметь не ниже второй квалификационной группы по технике безопасности. Стропальщики должны быть из числа обученных и аттестованных рабочих не моложе 18 лет.
Все грузоподъемные механизмы должны быть оборудованы звуковой и световой сигнализацией.
В зоне монтажных кранов установить стенды со схемами строповок и таблицей масс грузов. На объекте должны находиться контрольные грузы соответствующей грузоподъемности, указанной в паспортах кранов.
Колодцы, выемки в грунте, отверстия в местах возможного доступа людей оградить и закрыть крышками, прочными щитами.

Запрещается выполнять грузоподъемные работы при сильном ветре (при скорости ветра более 13 м/с) .
Рабочие места и проходы в темное время суток должны быть освещены в соответствии со СН-81-80.
Поступающие на работу рабочие могут быть допущены к работе только после прохождения инструктажа с занесением в журнал соответствующей записи. Повторный инструктаж по ТБ проводить для всех рабочих не реже одного раза в три месяца.
Перед началом каждого вида работ Производитель работ определяет опасные для людей зоны.

На границах зон постоянно действующих опасных производственных факторов должны быть установлены предохранительные защитные ограждения, а на границах зон потенциально действующих опасных производственных факторов - сигнальные ограждения или знаки безопасности.
При производстве работ в указанных зонах следует осуществлять организационно-технические мероприятия, обеспечивающие безопасность работающих.
Проектом предусмотрено ограждение строительной площадки.
Ограждения, примыкающие к местам массового прохода людей, должны иметь высоту не менее 2 м и быть оборудованы сплошным защитным козырьком, способным выдерживать действие снеговой нагрузки, а также нагрузки от падения одиночных мелких предметов.

Указания по противопожарной безопасности

Производство строительно-монтажных работ должно осуществляться в соответствии с «Правилами пожарной безопасности при производстве строительно-монтажных работ» ППБ-05-86.
Машины с топливными баками, обогревающими устройствами, в том числе для обогрева кабины машиниста должны быть снабжены огнетушителями.
Заправлять бак машины топливом разрешается только при остановленном двигателе. Дозаправка топливом при перегретом двигателе не разрешается.
Проектом предусматриваются и должны выполняться следующие противопожарные мероприятия:

-территория строительной площадки должна быть обеспечена проездами и подъездными дорогами. В ночное время дороги и проезды на строительной площадке, а также места расположения пожарных гидрантов должны быть освещены;

-склады легковоспламеняющихся жидкостей, масел устраиваются на расстоянии не менее 24м от остальных временных зданий.

-для противопожарных целей проектом предусматривается в период монтажных работ использовать существующие сети водоснабжения с сооружениями на них пожарных гидрантов;

-к пожарным гидрантам должен быть обеспечен свободный проезд. Расстояние от гидранта до здания должно быть не более 50м и не менее 5м, от края дороги - не более 20м;

-в офисных и бытовых временных зданиях (помещениях) установить датчики обнаружения огня;

-обеспечить круглосуточную (24-х часовую) охрану объекта;

-обеспечить временные здания и сооружения первичными средствами пожаротушения.

Электрохозяйство стройплощадки, в том числе временное силовое и осветительное оборудование, должно отвечать требованиям «Правил устройства электроустановок (ПУЭ)», ГОСТ 12.1.013-83 ССБТ. «Электробезопасность. Общие требования», ГОСТ 12.1.013-78, ГОСТ 12.1.046-85.

Расчет продолжительности строительства.

Определение срока продолжительности строительства произведено в соответствии с требованиями СН РК 1.03-02-2014 «Продолжитель-ность строительства и задел в строительстве предприятий, зданий и сооружений» часть II. Согласно СП РК 1.03-102-2014 «Продолжительность строительства и задел в строительстве предприятий, зданий и сооружений» часть II, Таблица Б.5.5.1 п.37. «Спортивный корпус», продолжительность строительства здания со строительным объемом 17 тыс. м3м составляет 11 месяцев соответственно.
Строительный объем составляет 12.66 тыс. м3.Продолжительность строительства определим методом линейной интерполяции. Продолжительность строительства на единицу прироста строительного объема составит: (12.66/100)*(12.66-17) = 5.4%.
Продолжительность строительства с учетом экстраполяции будет равна: Т = 11(100+5.4)/100 = 11,5 мес.
Продолжительность строительства принимаем 12 месяцев, в том числе подготовительный период 2 месяц

Задел строительства

Расчет задела в строительстве согласно СП РК 1.03-102-2014, приложение В.5.5.1 : Определяем коэффициент δn = (Тн/Тр)n;
Нормы задела в строительстве по месяцам, % сметной стоимости: 1мес – 5%; 2мес – 10%; 3мес – 21%; 4мес – 29%; 5мес – 38; 6мес – 46%; 7мес –57%; 8мес –68%; 9мес –79%; 10мес –89%; 11мес –97%; 12мес –100%.

Согласовано

Взамин№

Подпись дата

Инв№подл

						54 ПОС			
Изм.	Кол.уч	Лист	№ док.	Подпись	Дата	Строительство оздоровительно-физкультурного центра в селе Камысты, Камыстинского района, Костанайской области.			
ГИП		Туганбаев			02.24	Оздоровительно-физкультурный центр	Стадия	Лист	Листов
							РП	2	7
Выполнил		Атаханова			02.24	Общие данные(продолжение)	ТОО "Бак проект"		
Н.контроль		Туганбаев			02.24				

Формат А3

Согласно письма заказчика №01-45/269 от 08.04.2024года со срокам начало строительства 1-го квартала 2025 года.

Продолжительность строительства	Нормы задела в строительстве по месяцам, % сметной стоимости (с нарастающим итогом)											
12 мес.	8	9	10	11	12	1	2	3	4	5	6	7
Заделы %	5	10	21	29	38	46	57	68	79	89	97	100

«Санитарно-эпидемиологические требования к условиям труда и бытового обслуживания при строительстве, реконструкции, ремонте и вводе, эксплуатации объектов строительства»

Мероприятия по организации труда при капитальном ремонте проектируемого объекта должны быть направлены на создание безопасных и комфортных условий труда в соответствии с Санитарными правилами «Санитарно-эпидемиологические требования к условиям труда и бытового обслуживания при строительстве, реконструкции, ремонте и вводе, эксплуатации объектов строительства», утвержденным приказом Министра здравоохранения Республики Казахстанот 16 июня 2021 года № ҚР ДСМ-49.
Производство строительно-монтажных работ на территории строящегося объекта следует осуществлять при выполнении следующих мероприятий: установление границы территории, выделяемой для производства; проведение необходимых подготовительных работ на выделенной территории. Работодатель обеспечивает постоянное поддержание условий труда, отвечающих требованиям Санитарных правил.

При невозможности соблюдения предельно-допустимых уровней и концентраций вредных производственных факторов на рабочих местах (в рабочих зонах) работодатель обеспечивает работников средствами индивидуальной защиты и руководствуется принципом "защита временем".
Для строительных площадок и участков работ предусматривается общее равномерное освещение. Искусственное освещение строительных площадок предусматривается в соответствии с документами государственной системы санитарно-эпидемиологического нормирования. Рабочее освещение предусматривается для всех строительных площадок и участков, где работы выполняются в ночное и сумеречное время суток, и осуществляется установками общего (равномерного или локализованного) и комбинированного освещения (к общему добавляется местное). токсические вещества, а также бытовой мусор необходимо осуществлять в закрытые контейнеры для сбора ТБО или плотные мешки, исключая ручную погрузку. Не допускается сжигание на строительной площадке строительных отходов.
Также необходимо руководствоваться Санитарными правилами «Санитарно-эпидемиологические требования к сбору, использованию, применению, обезвреживанию, транспортировке, хранению и захоронению отходов производства и потребления», утвержденным приказом и.о. Министра здравоохранения Республики Казахстан от 25 декабря 2020 года № ҚР ДСМ-331/2020.
Сбор и временное хранение отходов производства осуществляется при эксплуатации объектов, зданий, строений, сооружений и иных объектов, в результате деятельности которых образуются отходы производства, с последующим вывозом самостоятельно или специализированными субъектами путем заключения соответствующих договоров для дальнейшего обезвреживания, захоронения, использования или утилизации.
Очистка подлежащих монтажу элементов конструкций от грязи и наледи, окраска и антикоррозийная защита конструкций и оборудования производится до их подъема. После подъема, окраска или антикоррозийная защита проводится в местах стыков или соединения конструкций.Рабочие места для сварки, резки, наплавки, зачистки и нагрева оснащаются средствами коллективной защиты от шума, инфракрасного излучения и брызг расплавленного металла (экранами и ширмами из негорючих материалов).При выполнении сварки на разных уровнях по вертикали предусматривается защита персонала, работающего на ниже расположенных уровнях. Изоляционные работы на технологическом оборудовании и трубопроводах выполняются до их установки или после постоянного закрепления. Битумная мастика доставляется к рабочим местам в емкостях при помощи грузоподъемного крана. При перемещении битума вручную применяются металлические бачки с плотно закрывающимися крышками. Использовать битумные мастики с температурой выше плюс 180°С при изоляционных работах не допускается. Ёмкости для хранения и места складирования, разлива, раздачи горюче- смазочных материалов и битума оборудуются специальными приспособлениями, и выполняются мероприятия для защиты почвы от загрязнения. Нанесение антикоррозийных лакокрасочных материалов вручную осуществляется кистями с защитными шайбами у основания ручек.

Общестроительные работы в зимнее время
Строительные работы в зимнее время производить с соблюдением требований СН РК 5.03-07-2013 и СН РК 5.03-107-2013 "Несущие и ограждающие конструкции"; СН РК 5.01-01- 2013 и СП РК 5.01-101-2013 "Земляные сооружения, основания и фундаменты". Работы должны выполняться в соответствии с ППР, содержащим указания на:
- технологию приготовления и транспортировки бетонной смеси, обеспечивающей по-лучение заданной температуры этой смеси;
- способам и температурному режиму выдерживания бетона;
- утепления опалубки и открытых поверхностей конструкций;
- прочности бетона к моменту распалубливания;
- срокам и порядку распалубливания и загружения конструкций;

Монтаж металлических каркасов зданий
- Основанием для начала работ по монтажу металлоконструкций зданий служит Акт технической готовности нулевого цикла (фундаментов) к монтажу. К акту приемки прилагают исполнительные геодезические схемы с нанесением положения опорных поверхностей в плане и по высоте.
- До начала монтажа колонн должны быть полностью закончены и приняты заказчиком следующие работы: – устройство фундаментов под монтаж колонн; – произведена обратная засыпка пазух траншей и ям; – грунт спланирован в пределах нулевого цикла; – устроены временные подъездные дороги для автотранспорта; – подготовлены площадки для складирования конструкций и работы крана; – должна быть организована рабочая зона строительной площадки.
- До начала монтажа каркаса здания необходимо выполнить следующие подготовительные работы: – выполнить ограждение строительной площадки, обустроить площадки под складирование конструкций и материалов, подготовить площадки для работ машин. Установить бытовые и подсобные помещения; – выполнить подвод и устройство внутри площадочных инженерных сетей, необходимых на время выполнения строительно-монтажных работ. Обеспечить площадку связью для оперативнодиспетчерского управления производством работ; – выполнить монтаж наружного и внутреннего освещения, мощность светильников наружного освещения по 300 Вт; – выполнить устройство внутри площадочных временных и постоянных дорог, подъездных путей; – выполнить детальную геодезическую разбивку с выносом главных осей и осей устанавливаемых элементов на обноску, а также закрепление вертикальных отметок на временных реперах; – доставить сборные конструкции на строительную площадку с заводов-поставщиков, а также перевезти в пределах строительной площадки от складов к местам их установки; – подготовить конструкции и соединительные детали, необходимые для монтажа здания, прошедшие входной контроль; – нанести риски установочных, продольных осей на боковых гранях конструкций и на уровне низа опорных поверхностей. Риски наносятся карандашом или маркером. Недопустимо нанесение царапин или надрезов на поверхности конструкций; – доставить в зону монтажа конструкций необходимые монтажные приспособления, оснастку и инструменты. – подготовить знаки для ограждения опасной зоны при производстве работ.
- Разбивку основных осей здания выполняют с выноса в натуру двух крайних точек, определяющих положение наиболее длинной продольной оси здания. На разбивочном чертеже указывают все расстояния между осями, привязку конструкций. Оси здания на обноску переносят с помощью теодолита. На случай повреждения обноски главные оси закрепляют на местности. Для этого в их створе на расстоянии 5-10 м. от будущего здания устанавливают временные, выносные контрольные знаки с осевыми рисками. Для вертикальной разбивки вблизи от строящегося здания устраивают рабочий репер. Отметку такого репера определяют от ближайших реперов государственной нивелирной сети. Чтобы упростить вычисление отметок, отсчеты высот ведут от условной нулевой отметки – уровня пола первого этажа. Зная абсолютную отметку рабочего репера, определяют абсолютную отметку уровня пола первого этажа. До начала монтажа конструкций надземной части на монтажный горизонт цоколя выносят базовые оси и выполняют детальные разбивочные работы.
- Металлоконструкции доставляются непосредственно к объекту работ в разобранном виде, далее сортируются и раскладываются в порядке удобном для монтажа здания. При погрузочно-разгрузочных работах, транспортировании и хранении металлические конструкции необходимо оберегать от механических повреждений, для чего их следует укладывать в устойчивом положении на деревянные подкладки и закреплять (при перевозках) с помощью инвентарных креплений, таких как зажимы, хомуты, турникеты, кассеты и т.п. Деформированные конструкции следует выправить способом хологорячей правки.

Согласовано

Взамен №

Подпись

Инв№подл

Изм.	Кол.уч	Лист	№ док.	Подпись	Дата	54 ПОС			
						Строительство оздоровительно-физкультурного центра в селе Камысты, Камыстинского района, Костанайской области.			
ГИП		Туганбаев			02.24	Оздоровительно-физкультурный центр	Стадия	Лист	Листов
							РП	3	7
Выполнил		Атаханова			02.24	Общие данные(окончание)	ТОО "Бак проект"		
Н.контроль		Туганбаев			02.24				

Формат А3

Стройгенплан
М 1:500

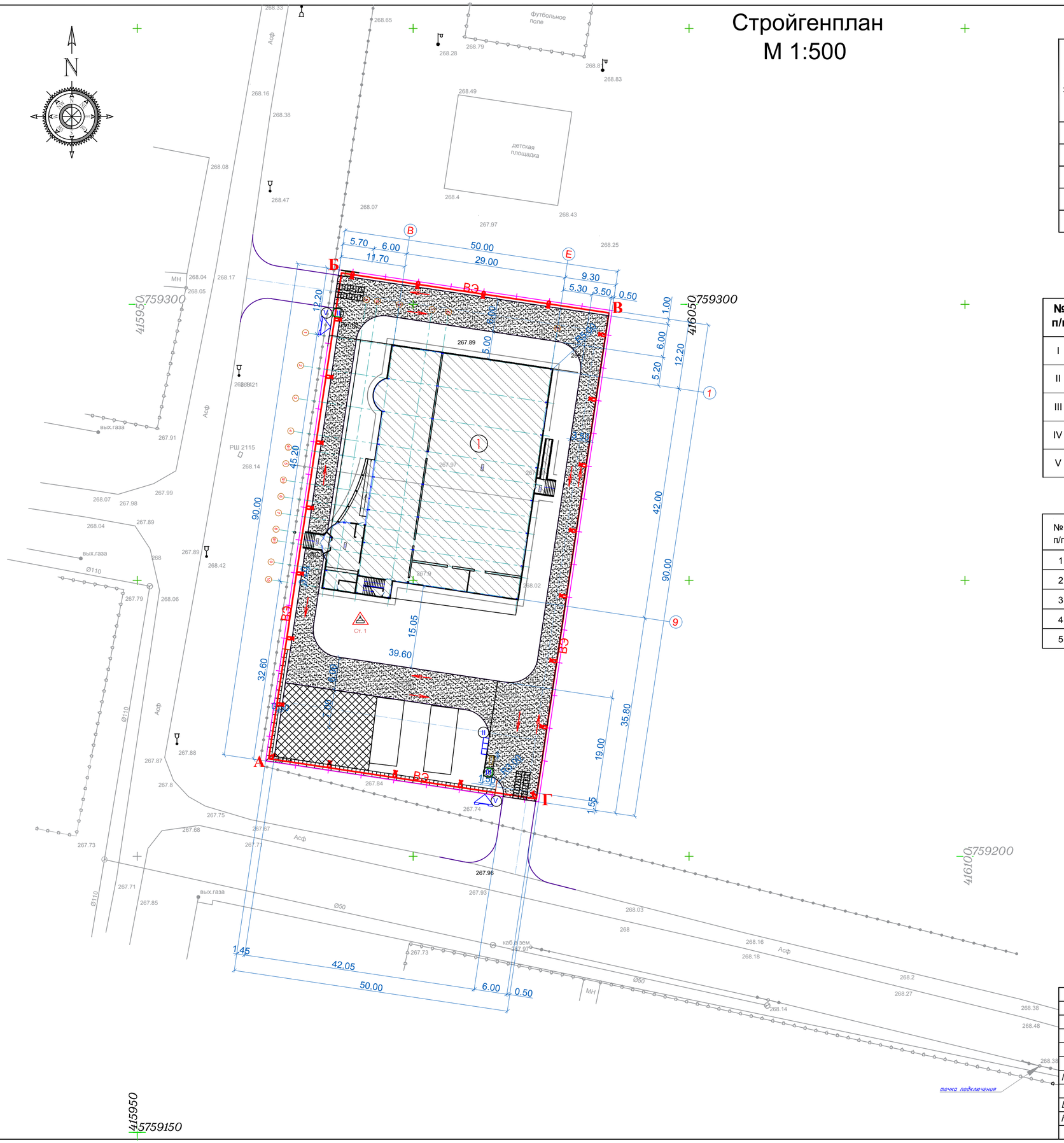

Ведомость зданий и сооружений

Номер на плане	Наименование и обозначение	Этажность	Количество: зданий	Количество: квартир: здания	Количество: квартир: всего	Площадь, м²: застройки: здания	Площадь, м²: застройки: всего	Площадь, м²: общая нормируемая: здания	Площадь, м²: общая нормируемая: всего	Строительный объем, м³: здания	Строительный объем, м³: всего
1	Сущ.здание	1	1	-	-	890.0		-	-	-	-
2	Проектируемое	-	1	-	-	860.0					
3	Проектируемый навес	-	1	-	-	46.5					
4	Проектируемое		1			836.1					
						2632.6					

Рекомендуемый набор инвентарных зданий и временных сооружений.

№ п/п	Номенклатура инвентарных зданий	Тип, марка	Ед. изм.	Кол-во, площадь	Размеры в плане, м.	Кол-во зданий шт/м2
I	Временные здания	инд.	м2	35	5.0х7.0	2/70
II	Туалет (Био)	конт.	м2	4.96	1.0х1.0	5/5.0
III	КПП	инвент.	м2	3	1.5х1.5	3/6.75
IV	Дизельный генератор KDE60SS3 40 кВт	Прицеп	шт	1	2.25х0.95х1.3	1/1.9
V	Паспорт проекта		шт	3		

Ведомость объемов работ

№ п/п	Наименование	Ед. изм.	Кол-во
1	Сети временного электроснабжения	п.м	280.0
2	Открытые площадки складирования	м2	230.0
3	Временная а/дорога на участке строительства	м2	1174
4	Ограждение металлическое глухое h=2,0м	п.м	280.0
5	Светильник СПО-300	шт	23

Условные обозначения

	Граница участка по гос. акту		Временное ограждение H=2м
	Временные здания		Знак предупреждающий о работе крана
ВЭ	Электролиния воздушная временная		Направление движения автотранспорта
	Светильник на опоре H=7.0м СПО-300	Ст. 1	Стоянка крана
	Временное распределительное устройство		Пункт мойки автомашин
	Временная автодорога		Граница опасной зоны от действия крана
	Площадка для складирования материалов		Паспорт объекта
	Инвентарный противопожарный щит		

Изм.	Кол.уч	Лист	№ док.	Подпись	Дата	ГП-2024		
						Строительство оздоровительно-физкультурного центра в селе Камысты, Камыстинского района, Костанайской области.		
ГИП		Туганбаев			02.24	Оздоровительно-физкультурный центр	Стадия: РП	Лист: 4 / Листов: 7
Выполнил		Атаханова			02.24	Строй.генплан М 1:500	ТОО "Бак проект"	
Н.контроль		Туганбаев			02.24			

Взам. инв. № | Подпись и дата | Инв. № подл.

Формат: А2

Согласовано

Взам.инв№

Подпись и дата

Инв№подл

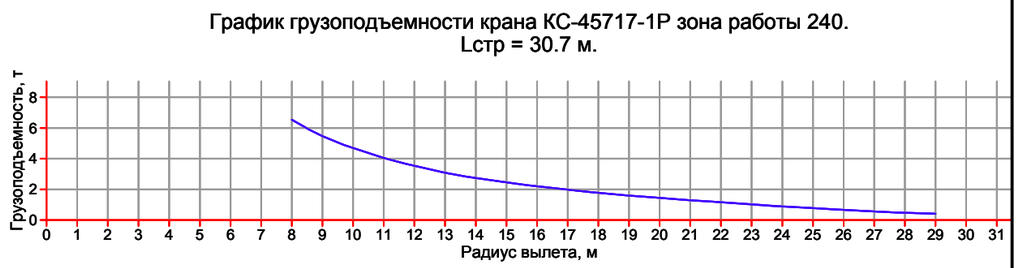

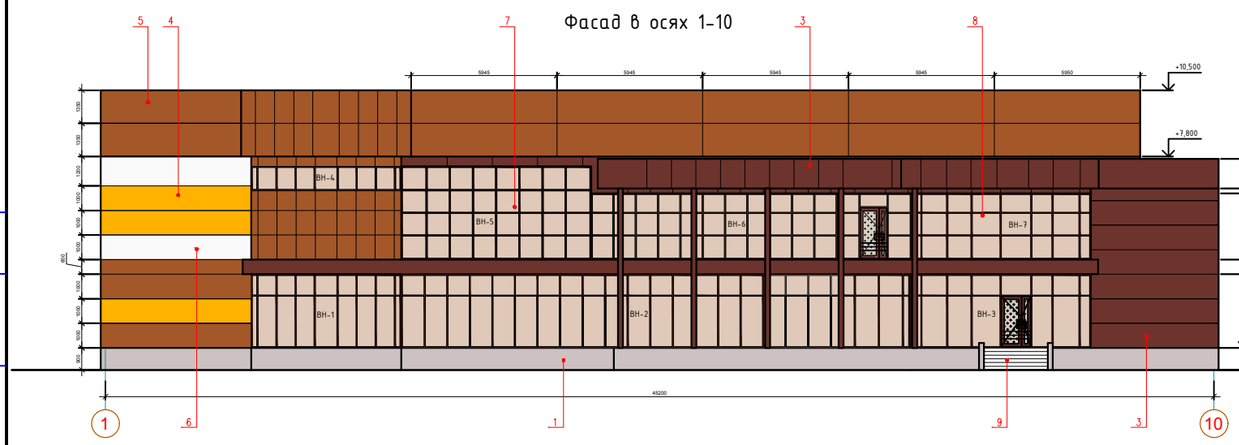

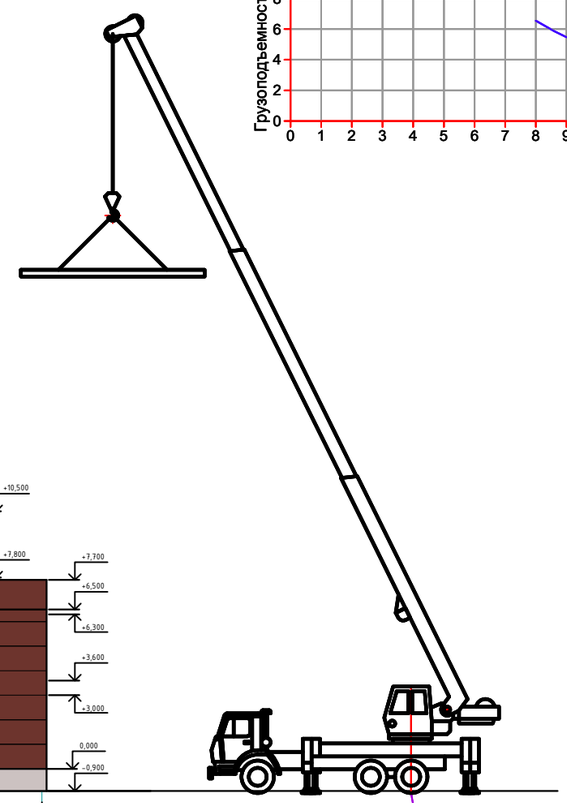

Кран автомобильный г/п 25т зона работы 240
КС-45717-1Р зона работы 240

№ п/п	Обозначение	Наименование	Кол-во , шт.	Масса, кг	Примечание
		МОНТАЖНЫЕ КРАНЫ			
1	КС-45721	Мобильный подъемный кран	1		12-30 т.
2	КС-45717-1	Кран автомобильный	1		10-25 т.
		ГРУЗОЗАХВАТНЫЕ ПРИСПОСОБЛЕНИЯ по ГОСТ-25573-82			
3	1СК-1,6	Строп одноветвевой	4		L = 2500мм.
4	2СК-3,2	Строп двухветвевой	4		L = 4200 мм.
7	2СК-8,0	Строп двухветвевой	4		L = 2200 мм.
5	СКК1-4,5	Строп универсальный d=16,5	4		L = 2500 мм.
		ПРИСПОСОБЛЕНИЯ			
6		Траверса г.п. 30,0 т.	1		
7		Траверса г.п. 15,0 т.	1		
8		Лестница приставная L=3,5м.	2		
9		Канат страховочный d=20,0	4		L = 5000 мм.
10		Канат пеньковый	4		L = 4000 мм.

54 ПОС

Строительство оздоровительно-физкультурного центра в селе Камысты, Камыстинского района, Костанайской области.

Изм.	Кол.уч	Лист	№ док	Подпись	Дата
ГИП		Туганбаев			02.24
Выполнил		Атаханова			02.24
Н.контроль		Туганбаев			02.24

Оздоровительно-физкультурный центр

Стадия	Лист	Листов
РП	5	7

Фасад; График грузоподъемности; приспособлений и такелажа

ТОО "Бак проект"

ПОРЯДОК СКЛАДИРОВАНИЯ СТРОИТЕЛЬНЫХ КОНСТРУКЦИЙ, ИЗДЕЛИЙ И МАТЕРИАЛОВ

профилированных листов

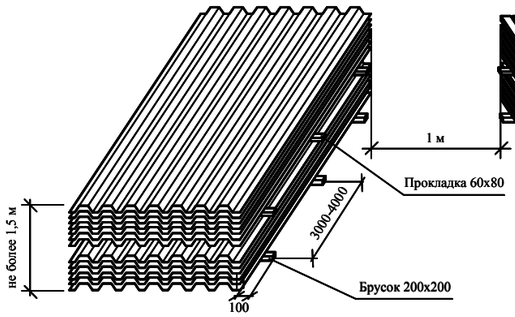

швеллеров

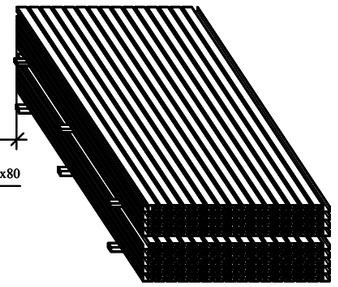

арматурной сетки в штабеле

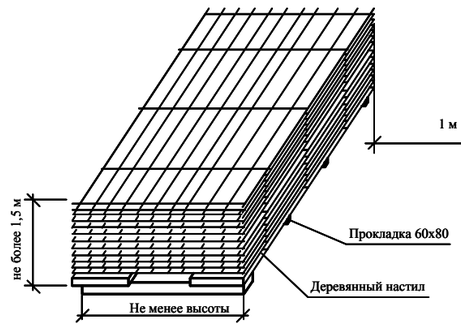

труб малого диаметра (57–133 мм)

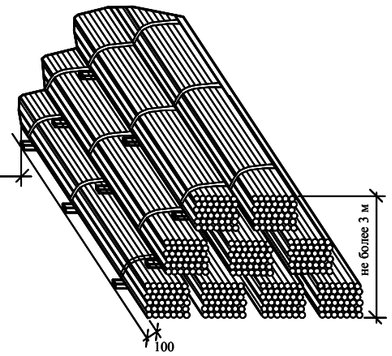

железобетонных блоков

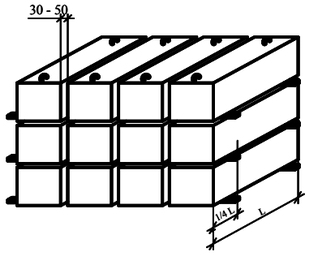

мелкосортного металла в стеллажах

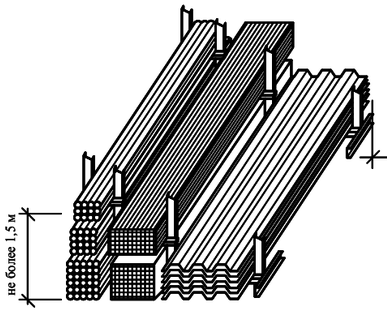

металлических листов в стеллажах

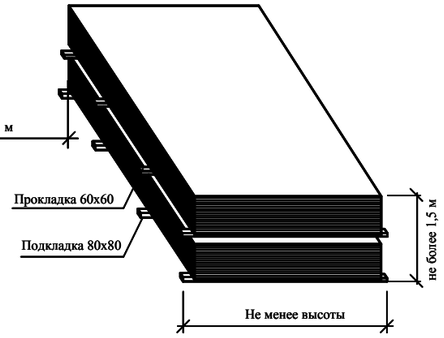

пиломатериалов

рядная укладка

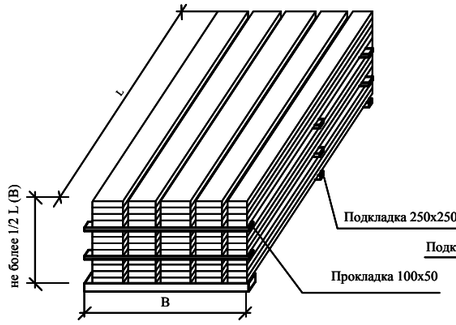

укладка в клетки

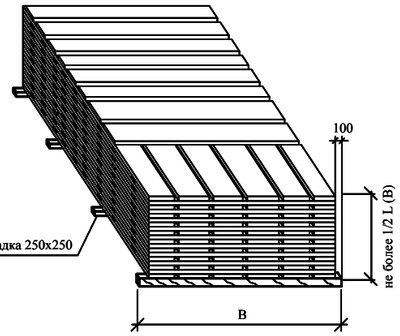

лестничных площадок

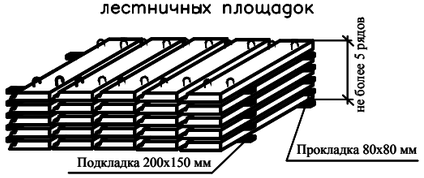

лестничных маршей

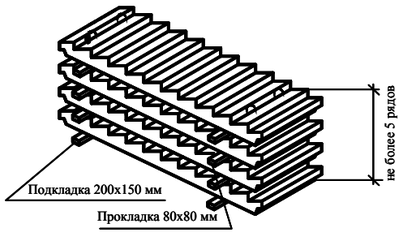

трубы

в штабель

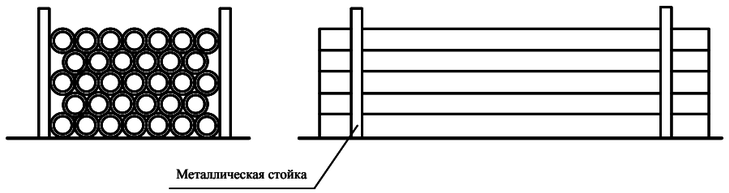

Согласовано

Взам.инв№

Подп.и дата

Инв№подл

						54 ПОС		
						Строительство оздоровительно-физкультурного центра в селе Камысты, Камыстинского района, Костанайской области.		
Изм.	Кол.уч	Лист	№ док.	Подпись	Дата			
ГИП		Туганбаев			02.24	Оздоровительно-физкультурный центр	Стадия	Лист	Листов
							РП	6	7
Выполнил		Атаханова			02.24	Порядок складирования строительных конструкций, изделий и материалов	ТОО "Бак проект"		
Н.контроль		Туганбаев			02.24				

Формат А3

ЗНАКИ БЕЗОПАСНОСТИ по ГОСТ124026-2001

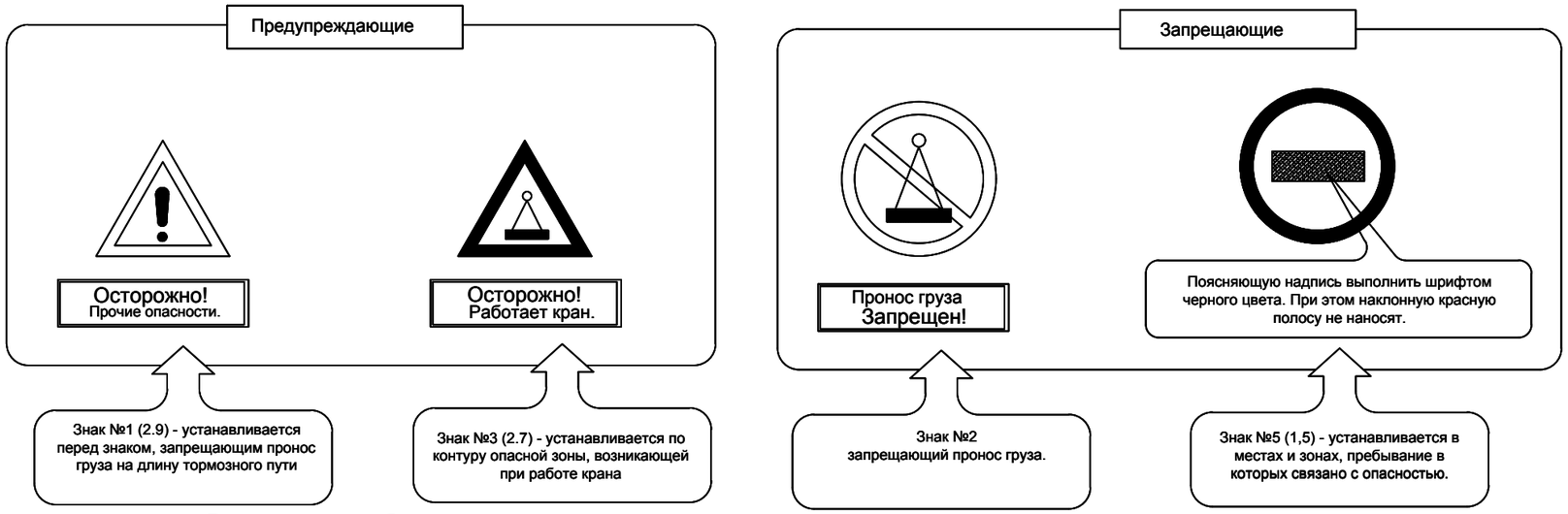

Размеры знаков безопасности в зависимости от растояния ДО НАБЛЮДАТЕЛЯ

НОМЕР ЗНАКОВ	Расстояние от знаков до наблюдателя (м)	РАЗМЕРЫ "А" В (ММ)
Предупрежда-ющие 1,3	Свыше 50 до 70	900
	Свыше 70 до 100	1120
Запрещающие 2, 5	Свыше 50 до 70	710
	Свыше 70 до 100	900
Дополнительная табличка	Свыше 50 до 70	А*Б 900*260* 900*360
	Свыше 70 до 100	1120*340 1120*460

УДЕЛЬНЫЕ ПОКАЗАТЕЛИ МОЩНОСТИ

№ п/п	Наименование потребителей	Средняя освещ-ность лк	Удельная мощность на 1,0 м2
1	Территория строительства в районе производства работ	2	0,4
2	Главные проходы и проезды*	3	5
3	Второстепенные проходы и проезды*	1	2,5 кВт/км
4	Охранное освещение	0,5	1,5 кВт/км
5	Аварийное освещение	0,2	0,7 кВт/км
6	Места производства механизированных, земляных и бетонных работ	7	1 кВт/км
7	Монтаж строительных конструкций и каменная кладка	20	3
8	Такелажные работы, склады	10	2
9	Отделочные работы	50	15
10	Механические, арматурные, столярные, малярные мастерские	50	15
11	Конторские и общественные помещения	50	15

* При расчетах ламп накаливания без светильника, можно принимать 10 лк эквивалентным 1 Вт.

УКАЗАНИЯ ПО ИЗГОТОВЛЕНИЮ И УСТАНОВКЕ ЗНАКОВ

1. Плоские знаки таблички и блоки, включающие знаки безопасности. следует изготовлять из листового металла толщиной от 0,5-1,5 мм, а также из пластмасс или древесины при условии обеспечения необходимой прочности, жесткости и устойчивости в различных атмосферных условиях.
2. Знаки используемые в темное время суток или в условиях недостаточной видимости, должны быть освещены. Все устройства, обеспечивающие видимость знаков, табличек и блоков в темное время суток, не должны изменять их цвет, а также ухудшать их видимость в светлое время суток.
3. Знаки безопасности устанавливаются на стенах зданий, и на подставках высотой 2500 мм от уровня земли. При производстве работ кранами знаки безопасности на подставках могут устанавливаться наклонно для лучшей видимости (обзора) машинисту (крановщику).
4. Приспособления для крепления знаков, табличек и блоков должны быть окрашены в серый цвет. Для предупреждающих знаков задают сторону теоретического треугольника (без учета скругления угла). Радиусы скругления углов должны быть на знаках треугольной формы - 0.05 стороны, на знаках квадратной формы - 0.04 стороны.

Окраска знаков

ПРЕДУПРЕЖДАЮЩИЕ ЗНАКИ: Равносторонний треугольник с округлыми углами желтого цвета, обращенный вершиной вверх, с каймой черного цвета шириной 0,05 стороны и символическим изображением черного цвета.

ЗАПРЕЩАЮЩИЕ ЗНАКИ: Круг красного цвета с белым полем внутри, белой по контуру каймой и символическим изображением черного цвета на внутренем белом поле. перечеркнуым наклонной полосой под углом 45 градусов. Ширина кольца красного цвета должна быть 0,09-0,1 внешнего диаметра. а ширина наклонной полосы - 0,08 внешнего диаметра.

Согласовано

Взамин№

Подпись дата

Инв№подл

Изм.	Кол.уч	Лист	№ док.	Подпись	Дата	54 ПОС			
						Строительство оздоровительно-физкультурного центра в селе Камысты, Камыстинского района, Костанайской области.			
ГИП		Туганбаев			02.24	Оздоровительно-физкультурный центр	Стадия	Лист	Листов
							РП	7	7
Выполнил		Атаханова			02.24	Знаки безопасности	ТОО "Бак проект"		
Н.контроль		Туганбаев			02.24				

ҚОСТАНАЙ ОБЛЫСЫ
ҚАМЫСТЫ АУДАНЫНЫҢ
ӘКІМДІГІНІҢ СӘУЛЕТ,
ҚАЛА ҚҰРЫЛЫСЫ
ЖӘНЕ ҚҰРЫЛЫС БӨЛІМІ
МЕМЛЕКЕТТІК МЕКЕМЕСІ

ГОСУДАРСТВЕННОЕ УЧРЕЖДЕНИЕ
ОТДЕЛ АРХИТЕКТУРЫ
ГРАДОСТРОИТЕЛЬСТВА И
СТРОИТЕЛЬСТВА АКИМАТА
КАМЫСТИНСКОГО РАЙОНА
КОСТАНАЙСКОЙ ОБЛАСТИ

«08» 04 2024 ж.
№ 01-45/269

«_____» _____ 2024 г.
№ _____

110800, Қамысты селосы
Ержанов көшесі, 61
тел. 2-13-14, телефакс 2-13-14
E-mail <kamystystr@mail.ru>

110800, с. Камысты
ул.Ержанова, 61
тел. 2-13-14, факс 2-13-14
E-mail <kamystystr@mail.ru>

Директору
ТОО «Бак проект»
Мусаеву Ж.К.

ГУ «Отдел архитектуры, градостроительства и строительства акимата Камыстинского района» планирует Р.П. «Строительство физкультурно-оздоровительного центра в с.Камысты Камыстинского района Костанайской области» с 1-го квартала 2025 года, источник финансирования из Республиканского бюджета.

Руководитель **А. Елемисов**

Исп.Михалев Ю.Ф.
тел. 8-714-37-21-3-14

ҚОСТАНАЙ ОБЛЫСЫ
ҚАМЫСТЫ АУДАНЫНЫҢ
ӘКІМДІГІНІҢ СӘУЛЕТ,
ҚАЛА ҚҰРЫЛЫСЫ
ЖӘНЕ ҚҰРЫЛЫС БӨЛІМІ
МЕМЛЕКЕТТІК МЕКЕМЕСІ

ГОСУДАРСТВЕННОЕ УЧРЕЖДЕНИЕ
ОТДЕЛ АРХИТЕКТУРЫ
ГРАДОСТРОИТЕЛЬСТВА И
СТРОИТЕЛЬСТВА АКИМАТА
КАМЫСТИНСКОГО РАЙОНА
КОСТАНАЙСКОЙ ОБЛАСТИ

«08» 04 2024 ж.
№ 01-45/270

«____» _____ 2024 г.
№ _____

110800, Қамысты селосы
Ержанов көшесі, 61
тел. 2-13-14, телефакс 2-13-14
E-mail <kamystystr@mail.ru>

110800, с. Камысты
ул.Ержанова, 61
тел. 2-13-14, факс 2-13-14
E-mail <kamystystr@mail.ru>

Директору
ТОО «Бак проект»
Мусаеву Ж.К.

ГУ «Отдел архитектуры, градостроительства и строительства акимата Камыстинского района» сообщает, что по проекту «Строительство физкультурно-оздоровительного центра в с.Камысты Камыстинского района Костанайской области» полигон ТБО находится на расстоянии 4 киллометров.

Руководитель **А. Елемисов**

Исп.Михалев Ю.Ф.
*тел. 8-714-37-21-3*14