Генеральный проектировщик: Товарищество с ограниченной ответственностью
"АРС ЛТД" ГСЛ № 14012920

Заказ 539 / 2022

"Строительство 5-ти этажного 60 квартирного арендного жилого дома по ул.Сейфуллина 31 в г.Текели области Жетысу"

Альбом 8. Внутренние системы контроля доступа.

539/ 6.8- СКД

том 6.

2022г.

Генеральный проектировщик: Товарищество с ограниченной ответственностью
"АРС ЛТД" ГСЛ № 14012920

Заказ 539 / 2022

"Строительство 5-ти этажного 60 квартирного арендного жилого дома по ул.Сейфуллина 31 в г.Текели области Жетысу"

Рабочие чертежи
539/ 6.8 - СКД

Директор ТОО "АРС ЛТД" Файзулин Р.Д.

Главный иженер проекта Рукосуева Л.А.

2022г.

Взам. инв. №

Подп. и дата

Инв. № подл.

Общие указания.

Проект системы контроля доступа разработан согласно задания на проектирование и архитектурной части..

Класс жилого здания 3-й подлежит оснащению домофонной связи.

Проектом предусмотрена сеть домофонной связи, обеспечивающая передачу аудио-сигналов с вызывной панели в квартиры.

Распределительная сеть выполняется кабелем марки UTP4x2xAWG24 прокладывается в шахте до отсеков слаботочных устройств типа ЩЭ-4-1 36 УХЛ3.

Абонентская сеть выполняется кабелем марки UTP2x2xAWG24 в гофрированной трубе Ø16мм в штробах под слоем штукатурки от отсеков слаботочных устройств типа ЩЭ-4-1 36 УХЛ3 до места установки абонентского устройства. Абонентские переговорные устройства установить в прихожих квартир.

Вызывные панели установить на главных дверях подъездов.

Технические решения, принятые в проекте, соответствуют требованиям экологических, санитарно-гигиенических, противопожарных и других норм, дествующих на территории РК, и обеспечивают безопасную для жизни и здоровья людей эксплуатацию объекта при соблюдении предусмотренных проектом мероприятий.

Главный инженер проекта:_____ Рукосуева Л.А.

Ведомость рабочих чертежей основного комплекта

Лист	Наименование	Примечание
1	Общие данные.	
2	Структурная схема домофонной связи.	
3	План расположения и прокладки сетей домофонной связи первого этажа.	
4	План расположения и прокладки сетей домофонной связи второго этажа.	
5	План расположения и прокладки сетей домофонной связи третьего этажа.	
6	План расположения и прокладки сетей домофонной связи четвертого этажа.	
7	План расположения и прокладки сетей домофонной связи пятого этажа.	

Ведомость ссылочных и прилагаемых документов

Обозначение	Наименование	Примечание
	Ссылочные документы	
ПУЭ РК 2022 г.	Правила устройства электроустановок РК	
СН РК 3.02-01-2011 г.	Здания жилые многоквартирные.	
СН РК 4.04-07-2013 г.	Электротехнические устройства.	
СНиП РК 3.02-10-2010 г.	Устройство систем связи, сигнализации и диспетчеризации инженерного оборудования оборудования жилых и общественных зданий.	
	Прилагаемые документы	
539/6.8-СКД.СО	Спецификация оборудования, изделий и материалов.	1 лист

Согласовано

Инж. ЭМО	Кузнецов	09.23
Инж. ВК	Цхай С.Н.	09.23
Гл.спец ОВ	Тучина О.	09.23

Согласовано

Инж. ВН	Кузнецов	09.23
Инж. СС	Расулов	09.23

Взам. инв. №

Подп. и дата

Инв. № подл.

Изм.	Кол. уч.	Лист	№ док.	Подп.	Дата
Разраб.		Кузнецов			09.23
Проверил		Рукосуева			09.23
Норм.контр.		Неласых			09.23

539/6.8-СКД

«Строительство 5-ти этажного 60 квартирного арендного жилого дома по ул.Сейфуллина 31 в г. Текели области Жетісу"

Жилой дом

Стадия	Лист	Листов
РП	1	7

Общие данные.

ТОО "АРС ЛТД"
ГСЛ № 14012920
г. Талдыкорган

Копировал

А3

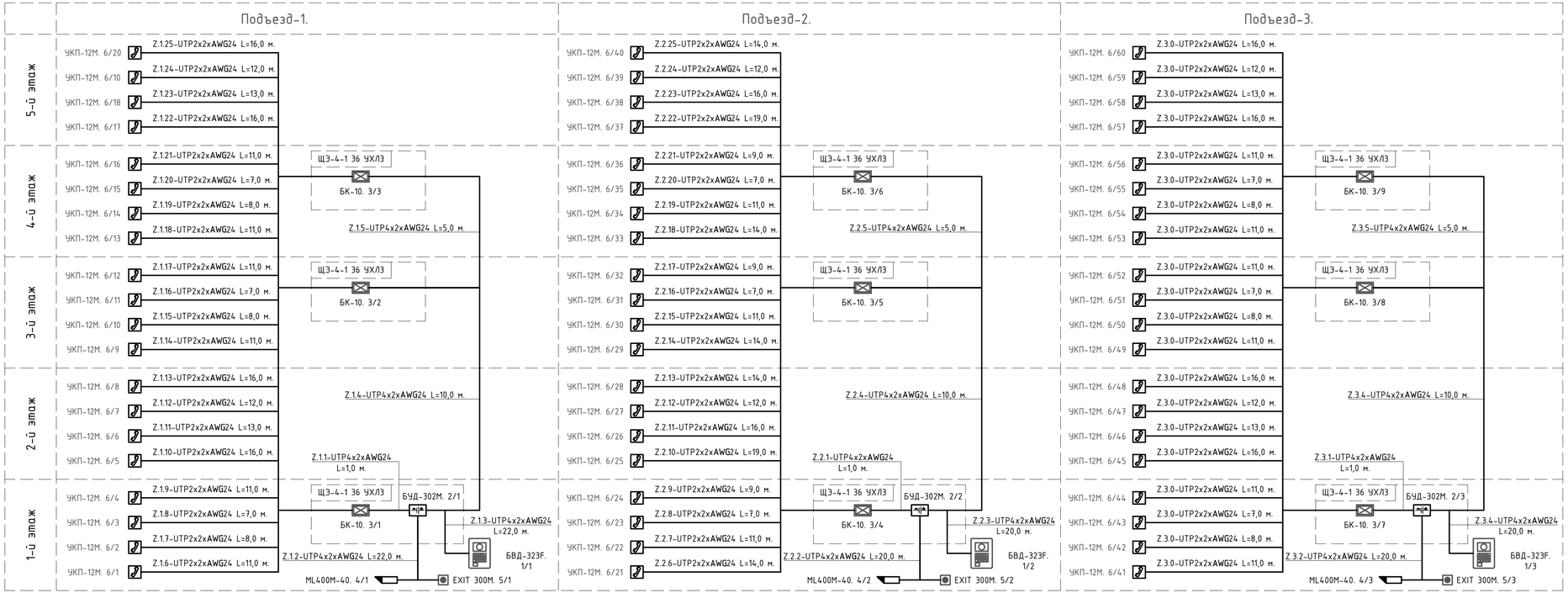

Основные показатели домофонной связи

№	*Наименование*	Ед. изм.	Кол.	*Примечание*
1.	Количество квартир.	шт.	60	
2.	Блок вызова "БВД-323F"	шт.	3	
3.	Блок управления "БУД-302М"	шт.	3	
4.	Замок электромагнитный "VIZIT-ML400M-40"	шт.	3	
5.	Кнопка выхода "EXIT 300M"	шт.	3	
6.	Блок коммутации "БК-10"	шт.	9	
7.	Устройство квартирное переговорное "УКП-12М"	шт.	60	
8.	Ключ для Touch Memory "TDS 1990A"	шт.	180	
9.	Кабель витая пара "UTP2x2xAWG24"	м.	695,0	
10.	Кабель витая пара "UTP4x2xAWG24"	м.	172,0	
11.	Труба поливинилхлоридная гофрированная, Ф=16мм	м.	840,0	

Условные обозначения.

1.		Блок вызова "БВД-323F"
2.		Блок управления "БУД-302М"
3.		Блок коммутации "БК-10"
4.		Замок электромагнитный "VIZIT-ML400M-40"
5.		Кнопка выхода "EXIT 300M"
6.		Устройство квартирное переговорное "УКП-12М"

Изм.	Кол. уч.	Лист	№ док.	Подп.	Дата			
						539/6.8-СКД		
						«Строительство 5-ти этажного 60 квартирного арендного жилого дома по ул.Сейфуллина 31 б г. Текели области Жетісу"		
Разраб.		Кузнецов			09.23	Жилой дом	Стадия	Лист	Листов
Проверил		Рукосуева			09.23		РП	2	
Норм.контр.		Неласых			09.23				
						Структурная схема домофонной связи.	ТОО "АРС ЛТД" ГСЛ № 14012920 г. Талдыкорган		

Взам. инв. № | Подп. и дата | Инв. № подл.

Копировал | А4х4

План первого этажа

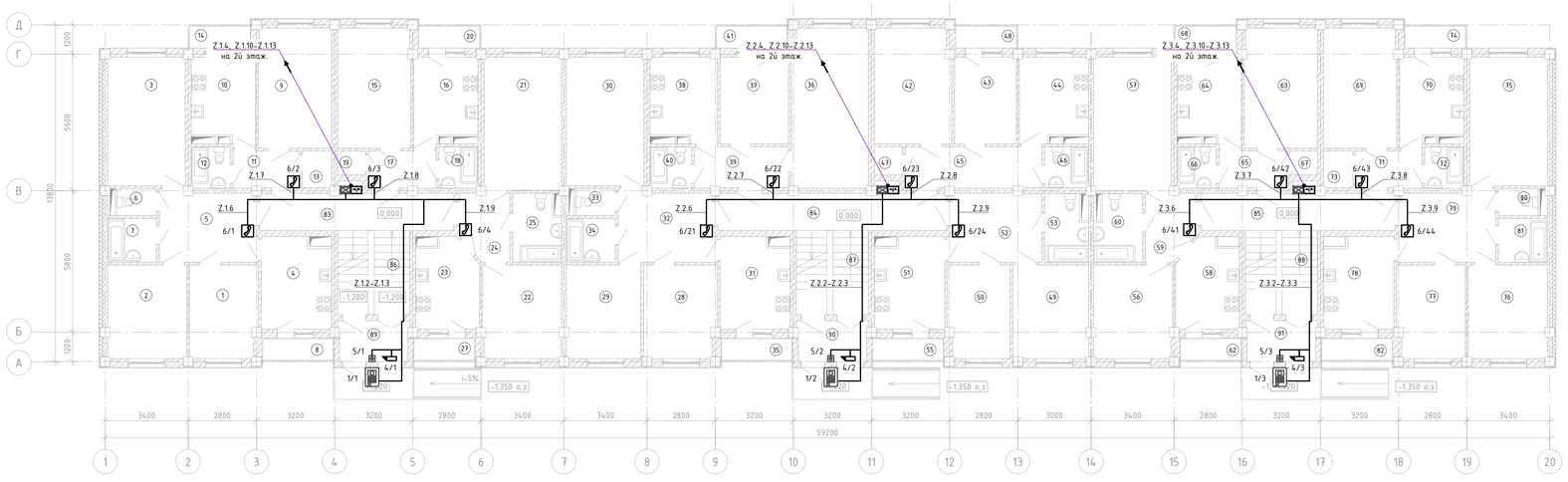

Экспликация помещений (начало)

Номер помещения	Наименование	Площадь м²	Кат.помещения
1	Жилая	10.5	Д
2	Жилая	12.3	Д
3	Жилая	16.7	Д
4	Кухня	10.4	Д
5	Коридор	11.2	
6	С/у	1.8	
7	Ванная	3.6	
8	Балкон	2.8	
9	Жилая	14.7	Д
10	Кухня	9	Д
11	Коридор	4.1	
12	Ванная	2.7	
13	Кладовая	1.8	Д
14	Балкон	2.4	
15	Жилая	14.7	Д
16	Кухня	9	Д
17	Коридор	4.1	
18	Ванная	2.7	
19	Кладовая	1.1	Д
20	Балкон	2.4	
21	Жилая	18.58	Д
22	Жилая	12.2	Д
23	Кухня	9	Д
24	Коридор	5.5	
25	Ванная	5.29	
26	аннулирован		
27	Балкон	2.4	
28	Жилая	11.2	Д
29	Жилая	11.6	Д
30	Жилая	16.7	Д

Экспликация помещений (продолжение)

Номер помещения	Наименование	Площадь м²	Кат.помещения
31	Кухня	10.5	Д
32	Коридор	11.2	
33	С/у	1.8	
34	Ванная	3.3	
35	Балкон	2.8	
36	Жилая	20.4	Д
37	Жилая	9.9	Д
38	Кухня	9.1	Д
39	Коридор	6.4	
40	Ванная	1.8	
41	Балкон	2.8	
42	Жилая	14.7	Д
43	Жилая	9	Д
44	Кухня	9.7	Д
45	Коридор	9.4	
46	Ванная	2	
47	Кладовая	1.3	Д
48	Балкон	2.4	
49	Жилая	11.8	Д
50	Жилая	9.5	Д
51	Кухня	10.5	Д
52	Коридор	10.5	
53	Ванная	4.59	
54	аннулирован		
55	Балкон	2.8	
56	Жилая	12.2	Д
57	Жилая	17.32	Д
58	Кухня	9	Д
59	Коридор	5.5	
60	Ванная	5.58	

Экспликация помещений (окончание)

Номер помещения	Наименование	Площадь м²	Кат.помещения
61	аннулирован		
62	Балкон	2.4	
63	Жилая	14.7	Д
64	Кухня	9	Д
65	Коридор	4.1	
66	Ванная	2.7	
67	Кладовая	1.1	Д
68	Балкон	2.4	
69	Жилая	14.7	Д
70	Кухня	9	Д
71	Коридор	4.1	
72	Ванная	1.7	
73	Кладовая	1.8	Д
74	Балкон	2.4	
75	Жилая	16.7	Д
76	Жилая	12.3	Д
77	Жилая	10.5	Д
78	Кухня	10.4	Д
79	Жилая	11.2	Д
80	С/у	1.8	
81	Ванная	3.3	
82	Балкон	2.8	
83	Коридор	12.4	
84	Коридор	14.5	
85	Коридор	12.4	
86	Лестничная клетка	5	
87	Лестничная клетка	5	
88	Лестничная клетка	5	
89	Тамбур	4.7	
90	Тамбур	4.7	
91	Тамбур	4.7	
	ИТОГО	665.76	

Изм.	Кол. уч.	Лист	№ док.	Подп.	Дата
Разраб.		Кузнецов			09.23
Проверил		Рукосуева			09.23
Норм.контр.		Неласых			09.23

539/6.8-СКД

«Строительство 5-ти этажного 60 квартирного арендного жилого дома по ул.Сейфуллина 31 в г. Текели области Жетісу"

Жилой дом

План расположения и прокладки сетей домофонной связи первого этажа.

Стадия	Лист	Листов
РП	3	

ТОО "АРС ЛТД"
ГСЛ № 14.012920
г. Талдыкорган

Инв. № подл. | Подп. и дата | Взам. инв. №

Копировал

А4х5

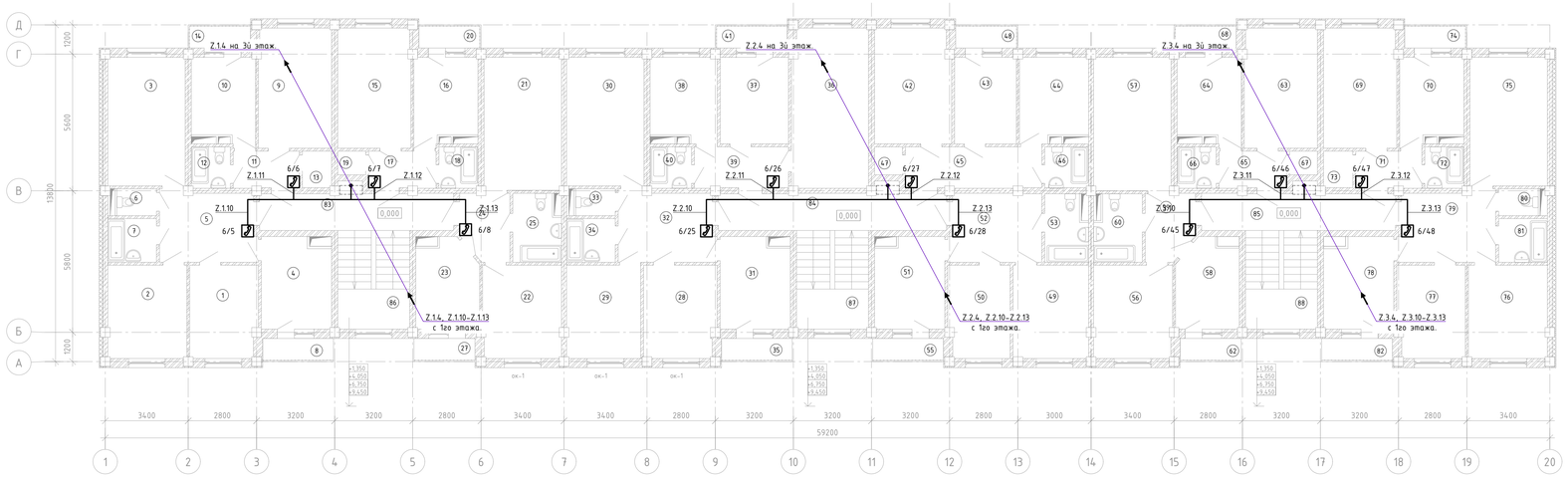

Экспликация помещений (начало)

Номер помещения	Наименование	Площадь м²	Кат.помещения
1	Жилая	10.5	Д
2	Жилая	12.3	Д
3	Жилая	16.7	Д
4	Кухня	10.4	Д
5	Коридор	11.2	
6	С/у	1.8	
7	Ванная	3.6	
8	Балкон	2.8	
9	Жилая	14.7	Д
10	Кухня	9	Д
11	Коридор	4.1	
12	Ванная	2.7	
13	Кладовая	1.8	Д
14	Балкон	2.4	
15	Жилая	14.7	Д
16	Кухня	9	Д
17	Коридор	4.1	
18	Ванная	2.7	
19	Кладовая	1.1	Д
20	Балкон	2.4	
21	Жилая	18.58	Д
22	Жилая	12.2	Д
23	Кухня	9	Д
24	Коридор	5.5	
25	Ванная	5.29	
26	аннулирован		
27	Балкон	2.4	
28	Жилая	11.2	Д
29	Жилая	11.6	Д
30	Жилая	16.7	Д

Экспликация помещений (продолжение)

Номер помещения	Наименование	Площадь м²	Кат.помещения
31	Кухня	10.5	Д
32	Коридор	11.2	
33	С/у	1.8	
34	Ванная	3.3	
35	Балкон	2.8	
36	Жилая	20.4	Д
37	Жилая	9.9	Д
38	Кухня	9.1	Д
39	Коридор	6.4	
40	Ванная	1.8	
41	Балкон	2.8	
42	Жилая	14.7	Д
43	Жилая	9	Д
44	Кухня	9.7	Д
45	Коридор	9.4	
46	Ванная	2	
47	Кладовая	1.3	Д
48	Балкон	2.4	
49	Жилая	11.8	Д
50	Жилая	9.5	Д
51	Кухня	10.5	Д
52	Коридор	10.5	
53	Ванная	4.59	
54	аннулирован		
55	Балкон	2.8	
56	Жилая	12.2	Д
57	Жилая	17.32	Д
58	Кухня	9	Д
59	Коридор	5.5	
60	Ванная	5.58	

Экспликация помещений (окончание)

Номер помещения	Наименование	Площадь м²	Кат.помещения
61	аннулирован		
62	Балкон	2.4	
63	Жилая	14.7	Д
64	Кухня	9	Д
65	Коридор	4.1	
66	Ванная	2.7	
67	Кладовая	1.1	Д
68	Балкон	2.4	
69	Жилая	14.7	Д
70	Кухня	9	Д
71	Коридор	4.1	
72	Ванная	1.7	
73	Кладовая	1.8	Д
74	Балкон	2.4	
75	Жилая	16.7	Д
76	Жилая	12.3	Д
77	Жилая	10.5	Д
78	Кухня	10.4	Д
79	Жилая	11.2	Д
80	С/у	1.8	
81	Ванная	3.3	
82	Балкон	2.8	
83	Коридор	12.4	
84	Коридор	14.5	
85	Коридор	12.4	
86	Лестничная клетка	11.9	
87	Лестничная клетка	11.9	
88	Лестничная клетка	11.9	
	ИТОГО	672.36	

Изм.	Кол. уч.	Лист	№ док.	Подп.	Дата
Разраб.		Кузнецов			09.23
Проверил		Рукосуева			09.23
Норм.контр.		Неласых			09.23

539/6.8-СКД

«Строительство 5-ти этажного 60 квартирного арендного жилого дома по ул.Сейфуллина 31 в г. Текели области Жетісу"

Жилой дом

План расположения и прокладки сетей домофонной связи второго этажа.

Стадия	Лист	Листов
РП	4	

ТОО "АРС ЛТД"
ГСЛ № 14.012920
г. Талдыкорган

Инв. № подл. | Подп. и дата | Взам. инв. №

Копировал

А4х5

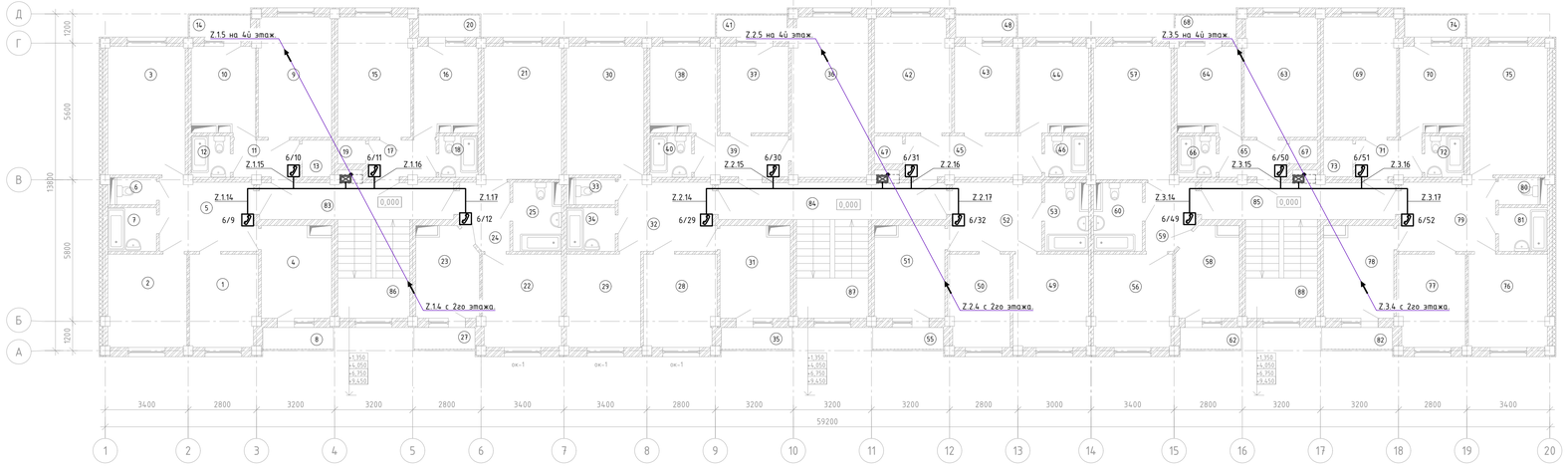

Экспликация помещений (начало)

Номер помещения	Наименование	Площадь, м²	Кат.помещения
1	Жилая	10.5	Д
2	Жилая	12.3	Д
3	Жилая	16.7	Д
4	Кухня	10.4	Д
5	Коридор	11.2	
6	С/у	1.8	
7	Ванная	3.6	
8	Балкон	2.8	
9	Жилая	14.7	Д
10	Кухня	9	Д
11	Коридор	4.1	
12	Ванная	2.7	
13	Кладовая	1.8	Д
14	Балкон	2.4	
15	Жилая	14.7	Д
16	Кухня	9	Д
17	Коридор	4.1	
18	Ванная	2.7	
19	Кладовая	1.1	Д
20	Балкон	2.4	
21	Жилая	18.58	Д
22	Жилая	12.2	Д
23	Кухня	9	Д
24	Коридор	5.5	
25	Ванная	5.29	
26	аннулирован		
27	Балкон	2.4	
28	Жилая	11.2	Д
29	Жилая	11.6	Д
30	Жилая	16.7	Д

Экспликация помещений (продолжение)

Номер помещения	Наименование	Площадь, м²	Кат.помещения
31	Кухня	10.5	Д
32	Коридор	11.2	
33	С/у	1.8	
34	Ванная	3.3	
35	Балкон	2.8	
36	Жилая	20.4	Д
37	Жилая	9.9	Д
38	Кухня	9.1	Д
39	Коридор	6.4	
40	Ванная	1.8	
41	Балкон	2.8	
42	Жилая	14.7	Д
43	Жилая	9	Д
44	Кухня	9.7	Д
45	Коридор	9.4	
46	Ванная	2	
47	Кладовая	1.3	Д
48	Балкон	2.4	
49	Жилая	11.8	Д
50	Жилая	9.5	Д
51	Кухня	10.5	Д
52	Коридор	10.5	
53	Ванная	4.59	
54	аннулирован		
55	Балкон	2.8	
56	Жилая	12.2	Д
57	Жилая	17.32	Д
58	Кухня	9	Д
59	Коридор	5.5	
60	Ванная	5.58	

Экспликация помещений (окончание)

Номер помещения	Наименование	Площадь, м²	Кат.помещения
61	аннулирован		
62	Балкон	2.4	
63	Жилая	14.7	Д
64	Кухня	9	Д
65	Коридор	4.1	
66	Ванная	2.7	
67	Кладовая	1.1	Д
68	Балкон	2.4	
69	Жилая	14.7	Д
70	Кухня	9	Д
71	Коридор	4.1	
72	Ванная	1.7	
73	Кладовая	1.8	Д
74	Балкон	2.4	
75	Жилая	16.7	Д
76	Жилая	12.3	Д
77	Жилая	10.5	Д
78	Кухня	10.4	Д
79	Жилая	11.2	Д
80	С/у	1.8	
81	Ванная	3.3	
82	Балкон	2.8	
83	Коридор	12.4	
84	Коридор	14.5	
85	Коридор	12.4	
86	Лестничная клетка	11.9	
87	Лестничная клетка	11.9	
88	Лестничная клетка	11.9	
	ИТОГО	672.36	

Изм.	Кол. уч.	Лист	№ док.	Подп.	Дата
Разраб.		Кузнецов			09.23
Проверил		Рукосуева			09.23
Норм.контр.		Неласых			09.23

539/6.8-СКД

«Строительство 5-ти этажного 60 квартирного арендного жилого дома по ул.Сейфуллина 31 в г. Текели области Жетісу"

Жилой дом

План расположения и прокладки сетей домофонной связи третьего этажа.

Стадия	Лист	Листов
РП	5	

ТОО "АРС ЛТД"
ГСЛ № 14.012920
г. Талдыкорган

Инв. № подл. | Подп. и дата | Взам. инв. №

Копировал

А4х5

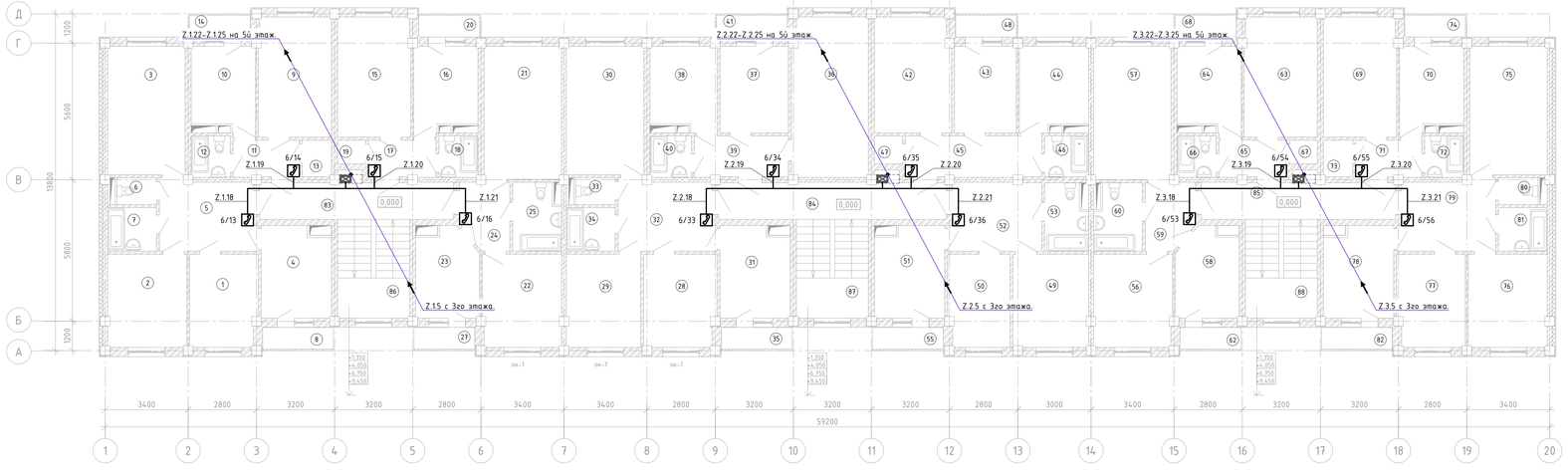

Экспликация помещений (начало)

Номер помещения	Наименование	Площадь м²	Кат.помещения
1	Жилая	10.5	Д
2	Жилая	12.3	Д
3	Жилая	16.7	Д
4	Кухня	10.4	Д
5	Коридор	11.2	
6	С/у	1.8	
7	Ванная	3.6	
8	Балкон	2.8	
9	Жилая	14.7	Д
10	Кухня	9	Д
11	Коридор	4.1	
12	Ванная	2.7	
13	Кладовая	1.8	Д
14	Балкон	2.4	
15	Жилая	14.7	Д
16	Кухня	9	Д
17	Коридор	4.1	
18	Ванная	2.7	
19	Кладовая	1.1	Д
20	Балкон	2.4	
21	Жилая	18.58	Д
22	Жилая	12.2	Д
23	Кухня	9	Д
24	Коридор	5.5	
25	Ванная	5.29	
26	аннулирован		
27	Балкон	2.4	
28	Жилая	11.2	Д
29	Жилая	11.6	Д
30	Жилая	16.7	Д

Экспликация помещений (продолжение)

Номер помещения	Наименование	Площадь м²	Кат.помещения
31	Кухня	10.5	Д
32	Коридор	11.2	
33	С/у	1.8	
34	Ванная	3.3	
35	Балкон	2.8	
36	Жилая	20.4	Д
37	Жилая	9.9	Д
38	Кухня	9.1	Д
39	Коридор	6.4	
40	Ванная	1.8	
41	Балкон	2.8	
42	Жилая	14.7	Д
43	Жилая	9	Д
44	Кухня	9.7	Д
45	Коридор	9.4	
46	Ванная	2	
47	Кладовая	1.3	Д
48	Балкон	2.4	
49	Жилая	11.8	Д
50	Жилая	9.5	Д
51	Кухня	10.5	Д
52	Коридор	10.5	
53	Ванная	4.59	
54	аннулирован		
55	Балкон	2.8	
56	Жилая	12.2	Д
57	Жилая	17.32	Д
58	Кухня	9	Д
59	Коридор	5.5	
60	Ванная	5.58	

Экспликация помещений (окончание)

Номер помещения	Наименование	Площадь м²	Кат.помещения
61	аннулирован		
62	Балкон	2.4	
63	Жилая	14.7	Д
64	Кухня	9	Д
65	Коридор	4.1	
66	Ванная	2.7	
67	Кладовая	1.1	Д
68	Балкон	2.4	
69	Жилая	14.7	Д
70	Кухня	9	Д
71	Коридор	4.1	
72	Ванная	1.7	
73	Кладовая	1.8	Д
74	Балкон	2.4	
75	Жилая	16.7	Д
76	Жилая	12.3	Д
77	Жилая	10.5	Д
78	Кухня	10.4	Д
79	Жилая	11.2	Д
80	С/у	1.8	
81	Ванная	3.3	
82	Балкон	2.8	
83	Коридор	12.4	
84	Коридор	14.5	
85	Коридор	12.4	
86	Лестничная клетка	11.9	
87	Лестничная клетка	11.9	
88	Лестничная клетка	11.9	
	ИТОГО	672.36	

Изм.	Кол. уч.	Лист	№ док.	Подп.	Дата
Разраб.		Кузнецов			09.23
Проверил		Рукосуева			09.23
Норм.контр.		Неласых			09.23

539/6.8-СКД

«Строительство 5-ти этажного 60 квартирного арендного жилого дома по ул.Сейфуллина 31 в г. Текели области Жетісу"

Жилой дом

План расположения и прокладки сетей домофонной связи четвертого этажа.

Стадия	Лист	Листов
РП	6	

ТОО "АРС ЛТД"
ГСЛ № 14.012920
г. Талдыкорган

Инв. № подл. | Подп. и дата | Взам. инв. №

Копировал

A4x5

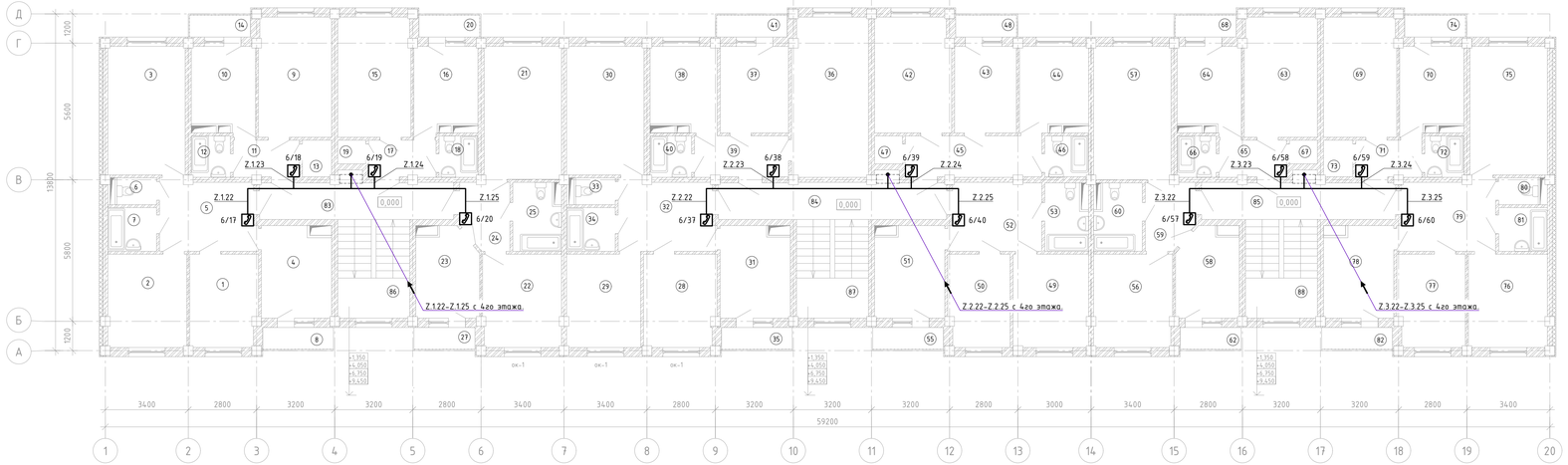

Экспликация помещений (начало)

Номер помещения	Наименование	Площадь, м²	Кат. помещения
1	Жилая	10.5	Д
2	Жилая	12.3	Д
3	Жилая	16.7	Д
4	Кухня	10.4	Д
5	Коридор	11.2	
6	С/у	1.8	
7	Ванная	3.6	
8	Балкон	2.8	
9	Жилая	14.7	Д
10	Кухня	9	Д
11	Коридор	4.1	
12	Ванная	2.7	
13	Кладовая	1.8	Д
14	Балкон	2.4	
15	Жилая	14.7	Д
16	Кухня	9	Д
17	Коридор	4.1	
18	Ванная	2.7	
19	Кладовая	1.1	Д
20	Балкон	2.4	
21	Жилая	18.58	Д
22	Жилая	12.2	Д
23	Кухня	9	Д
24	Коридор	5.5	
25	Ванная	5.29	
26	аннулирован		
27	Балкон	2.4	
28	Жилая	11.2	Д
29	Жилая	11.6	Д
30	Жилая	16.7	Д

Экспликация помещений (продолжение)

Номер помещения	Наименование	Площадь, м²	Кат. помещения
31	Кухня	10.5	Д
32	Коридор	11.2	
33	С/у	1.8	
34	Ванная	3.3	
35	Балкон	2.8	
36	Жилая	20.4	Д
37	Жилая	9.9	Д
38	Кухня	9.1	Д
39	Коридор	6.4	
40	Ванная	1.8	
41	Балкон	2.8	
42	Жилая	14.7	Д
43	Жилая	9	Д
44	Кухня	9.7	Д
45	Коридор	9.4	
46	Ванная	2	
47	Кладовая	1.3	Д
48	Балкон	2.4	
49	Жилая	11.8	Д
50	Жилая	9.5	Д
51	Кухня	10.5	Д
52	Коридор	10.5	
53	Ванная	4.59	
54	аннулирован		
55	Балкон	2.8	
56	Жилая	12.2	Д
57	Жилая	17.32	Д
58	Кухня	9	Д
59	Коридор	5.5	
60	Ванная	5.58	

Экспликация помещений (окончание)

Номер помещения	Наименование	Площадь, м²	Кат. помещения
61	аннулирован		
62	Балкон	2.4	
63	Жилая	14.7	Д
64	Кухня	9	Д
65	Коридор	4.1	
66	Ванная	2.7	
67	Кладовая	1.1	Д
68	Балкон	2.4	
69	Жилая	14.7	Д
70	Кухня	9	Д
71	Коридор	4.1	
72	Ванная	1.7	
73	Кладовая	1.8	Д
74	Балкон	2.4	
75	Жилая	16.7	Д
76	Жилая	12.3	Д
77	Жилая	10.5	Д
78	Кухня	10.4	Д
79	Жилая	11.2	Д
80	С/у	1.8	
81	Ванная	3.3	
82	Балкон	2.8	
83	Коридор	12.4	
84	Коридор	14.5	
85	Коридор	12.4	
86	Лестничная клетка	11.9	
87	Лестничная клетка	11.9	
88	Лестничная клетка	11.9	
	ИТОГО	672.36	

Изм.	Кол. уч.	Лист	№ док.	Подп.	Дата
Разраб.		Кузнецов			09.23
Проверил		Рукосуева			09.23
Норм.контр.		Неласых			09.23

539/6.8-СКД

«Строительство 5-ти этажного 60 квартирного арендного жилого дома по ул.Сейфуллина 31 в г. Текели области Жетісу"

Жилой дом

План расположения и прокладки сетей домофонной связи пятого этажа.

Стадия	Лист	Листов
РП	7	

ТОО "АРС ЛТД"
ГСЛ № 14.012920
г. Талдыкорган

Инв. № подл. | Подп. и дата | Взам. инв. №

Копировал

A4x5

Поз.	Наименование и техническая характеристика	Тип, марка обозначение документа, опросного листа	Код продукции	Поставщик	Ед. изме-ре-ния	Кол.	Масса 1 ед., кг	Приме-чание
1	Оборудование:							
1.1	Блок вызова домофона , встроенный считыватель ключей	"БВД-323F"	248-401-0231	"ВИЗИТ.KZ"	компл.	3		
	VIZIT-RF3VIZIT							
1.2	Трубка переговорная со световой индикацией	"УКП-12М"	248-401-0504	"ВИЗИТ.KZ"	компл.	60		
1.3	Блок коммутационный на 10 абонентов	"БК-10"	248-401-0613	"ВИЗИТ.KZ"	компл.	9		
1.4	Блок управления	"БУД-302М"	248-401-0201	"ВИЗИТ.KZ"	компл.	3		
1.5	Замок электромагнитный	"VIZIT-ML400M-40"	248-401-0304	"ВИЗИТ.KZ"	компл.	3		
1.6	Доводчик двери на дверь 120 кг, 2-х скоростной	"ST-DC236BC-SL"	248-405-0511	"ВИЗИТ.KZ"	компл.	3		
1.7	Кнопка выхода	"EXIT 300M"	248-401-0753	"ВИЗИТ.KZ"	компл.	3		
1.8	Ключ для домофона	"VIZIT-RF2.1"	248-401-0401	"ВИЗИТ.KZ"	компл.	180		
2	Материалы:							
2.1	Кабель витая пара	"UTP 2x2x0,5"	243-304-0101	"Казэнергокабель"	м.	695,0		
2.2	Кабель витая пара	"UTP 4x2x0,5"	243-304-0102	"Казэнергокабель"	м.	172,0		
2.3	Труба поливинилхлоридная гофрированная, Ф=16мм	"ПВХ-16"	241-207-0301	"Казэнергокабель"	м.	840,0		

Согласовано

Согласовано

Взам.инв.№

Подп. и дата

Инв.№подл.

Изм.	Кол. уч.	Лист	№ док.	Подп.	Дата
Разраб.		Кузнецов			09.23
Проверил		Рукосуева			09.23
Норм.контр.		Неласых			09.23

539/6.8-СКД.СО

«Строительство 5-ти этажного 60 квартирного арендного жилого дома по ул.Сейфуллина 31 в г. Текели области Жетісу"

Жилой дом

Стадия	Лист	Листов
РП	1	1

Спецификация оборудования, изделий и материалов.

ТОО "АРС ЛТД"
ГСЛ № 14012920
г. Талдыкорган

Копировал

А3