Республика Казахстан
Западно-Казахстанская область
Проектировщик: ТОО "ПроектСтройИнжиниринг"
Государственная лицензия - 18020995
Заказ: 00-22-03

РАБОЧИЙ ПРОЕКТ

"Разработка проектно-сметной документаций на реконструкцию административного здания расположенного в Сарайчикском сельском округе Махамбетского района Атырауской области" (с сопровождением до получения положительного заключения экспертизы)

Том 1
Альбом: ГП - Генеральный план.

ДИРЕКТОР: **ШЕВЛЯКОВА И.В.**
ГЛАВНЫЙ АРХИТЕКТОР ПРОЕКТА: **КАИРГАЛИЕВ А.А.**

Уральск 2023г.

Ведомость рабочих чертежей марки ГП

Лист	Наименование	Примечание
1	Общие данные	
2	Ситуационный план	
3	План демонтажных работ М 1:500	
4	Разбивочный план М 1:500	
5	План организации рельефа	
6	План покрытий	
7	Конструкция проездов, тротуаров и площадок	
8	План озеленения	
9	План малых форм архитектуры	
10	План ограждения территории	
11	Секция СО-1, Спецификация	
12	Секция СО-2, Спецификация	
13	Секция СВ-1, Спецификация	
14	Секция СК-1, Спецификация	

Ведомость ссылочных и прилагаемых документов

Обозначение	Наименование	Примечание
Ссылочные документы		
Приказ Министра внутр.дел РК от 23 июня 2017 №439	Технический регламент "Общие требования к пожарной безопасности"	
СН РК 2.02-01-2023	Пожарная безопасность зданий и сооружений	
ГОСТ 21.508-93	Правила выполнения рабочей документации генеральных планов предприятий, сооружений	
	и жилищно-гражданиский объектов	
ГОСТ 32953-2014	Дороги автомобильные общего пользования. Разметка дорожная. Технические требования.	
СП РК 3.03-101-2013	Проектирование зданий и сооружений с учетом доступности для маломобильных групп населения	

Ведомость ссылочных и прилагаемых документов

Обозначение	Наименование	Примечание
Ссылочные документы		
СП РК 3.01-101-2013	Градостроительство Планировка и застройка городских и сельских населенных пунктов	
СН РК 3.01-01-2013	Градостроительство Планировка и застройка городских и сельских населенных пунктов	
СП РК 3.01-05-2013	Благоустройство территорий населенных пунктов	
СН РК 3.01-105-2013	Благоустройство территорий населенных пунктов	

Баланс территории проектируемого участка

Наименование территории	Ед.изм.	Кол-во	% к общей площади
Площадь участка	ГА	1342	100%
Площадь застройки,	$М^2$	446,64	33,28
Площадь отмостки	$М^2$	88,7	6,61
Площадь проездов, тротуаров и площадок	$М^2$	715,05	53,28
Площадь озеленения	$М^2$	91,61	6,83

Настоящий проект соответствует требованиям нормативных, экологических, санитарно-гигиенических, противопожарных документов и других норм, действующих на территории республики казахстан и обеспечивает безопасность продукции для жизни, здоровья людей, имущества, охрану окружающей среды.

Главный инженер проекта Каиргалиев А.А.

Взам. инв. N | Подпись и дата | Инв.N подл.

Изм.	Кол.уч.	Лист	№док.	Подпись	Дата
РАЗРАБ.		Шевлякова			
ПРОВЕРИЛ		Ипатов			
Н.КОНТР.		Ибраев			
ГАП		Каиргалиев			

П-00-22-03-ГП

"Разработка проектно-сметной документаций на реконструкцию административного здания расположенного в Сарайчикском сельском округе Махамбетского района Атырауской области" (с сопровождением до получения положительного заключения экспертизы)

Застройка и благоустройство участка

Стадия	Лист	Листов
РП	1	14

Общие данные

ТОО "ПроектСтройИнжиниринг"

Формат А3

Проектируемый объект

						П-00-22-03-ГП		
						"Разработка проектно-сметной документаций на реконструкцию административного здания расположенного в Сарайчикском сельском округе Махамбетского района Атырауской области" (с сопровождением до получения положительного заключения экспертизы)		
Изм.	Кол.уч.	Лист	№док.	Подпись	Дата			
РАЗРАБ.		Шевлякова				Застройка и благоустройство участка	Стадия	Лист	Листов
ПРОВЕРИЛ		Ипатов					РП	3	14
Н.КОНТР.		Ибраев							
ГАП		Каиргалиев				Ситуационная схема	ТОО "ПроектСтройИнжиниринг"		

Взам. инв. N

Подпись и дата

Инв.N подл.

Формат А3

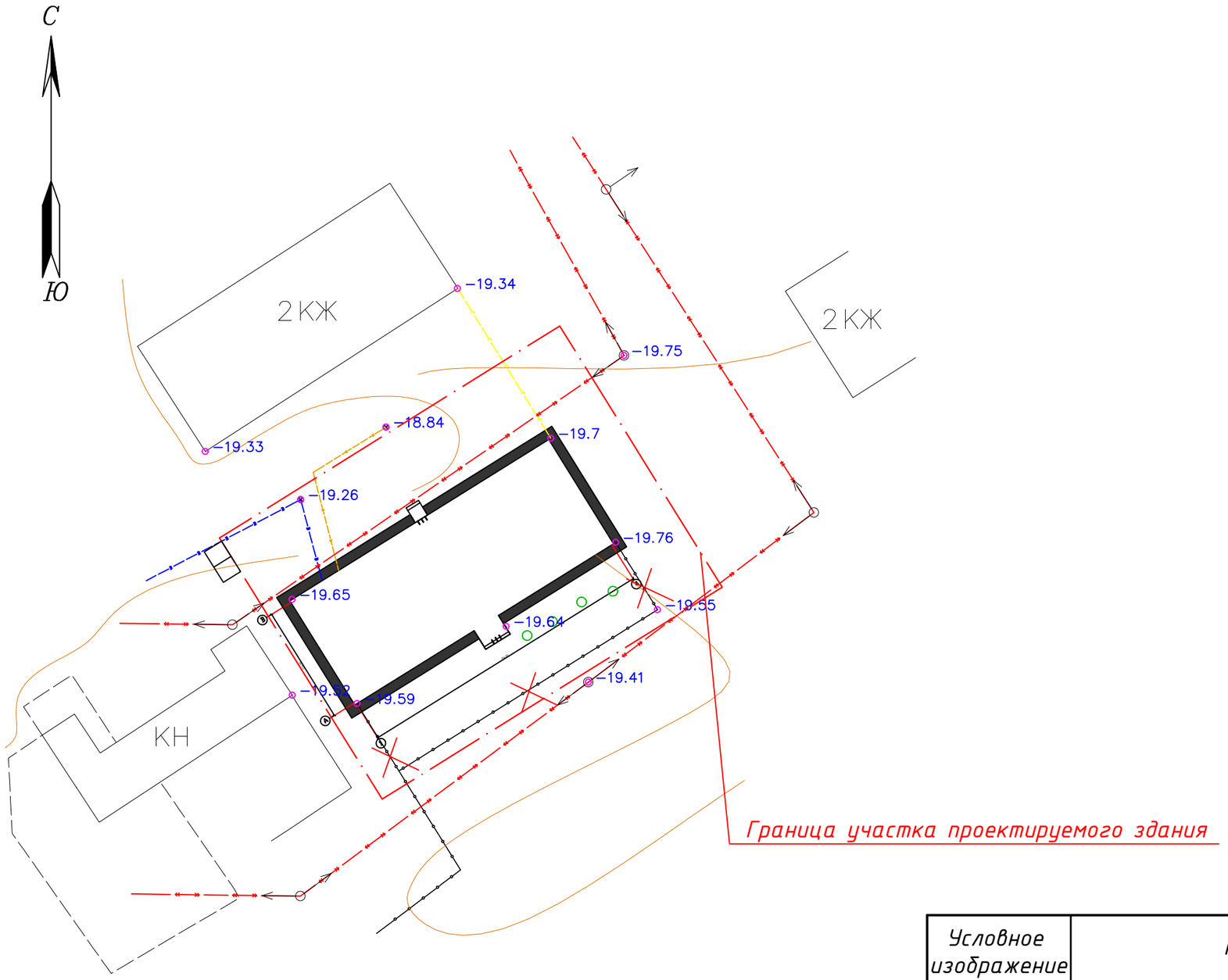

Условные обозначения

Условное изображение	Наименование	Количество	Примечание
—·—·—·—	Деревянное ограждение	1,89	м3

Изм.	Кол.уч.	Лист	№док.	Подпись	Дата	П-00-22-03-ГП		
						"Разработка проектно-сметной документаций на реконструкцию административного здания расположенного в Сарайчикском сельском округе Махамбетского района Атырауской области" (с сопровождением до получения положительного заключения экспертизы)		
РАЗРАБ.		Шевлякова				Застройка и благоустройство участка	Стадия	Лист	Листов
ПРОВЕРИЛ		Ипатов					РП	3	14
Н.КОНТР.		Ибраев							
ГАП		Каиргалиев				План демонтажных работ М1:500	ТОО "ПроектСтройИнжиниринг"		

Взам. инв. N

Подпись и дата

Инв.N подл.

Формат А3

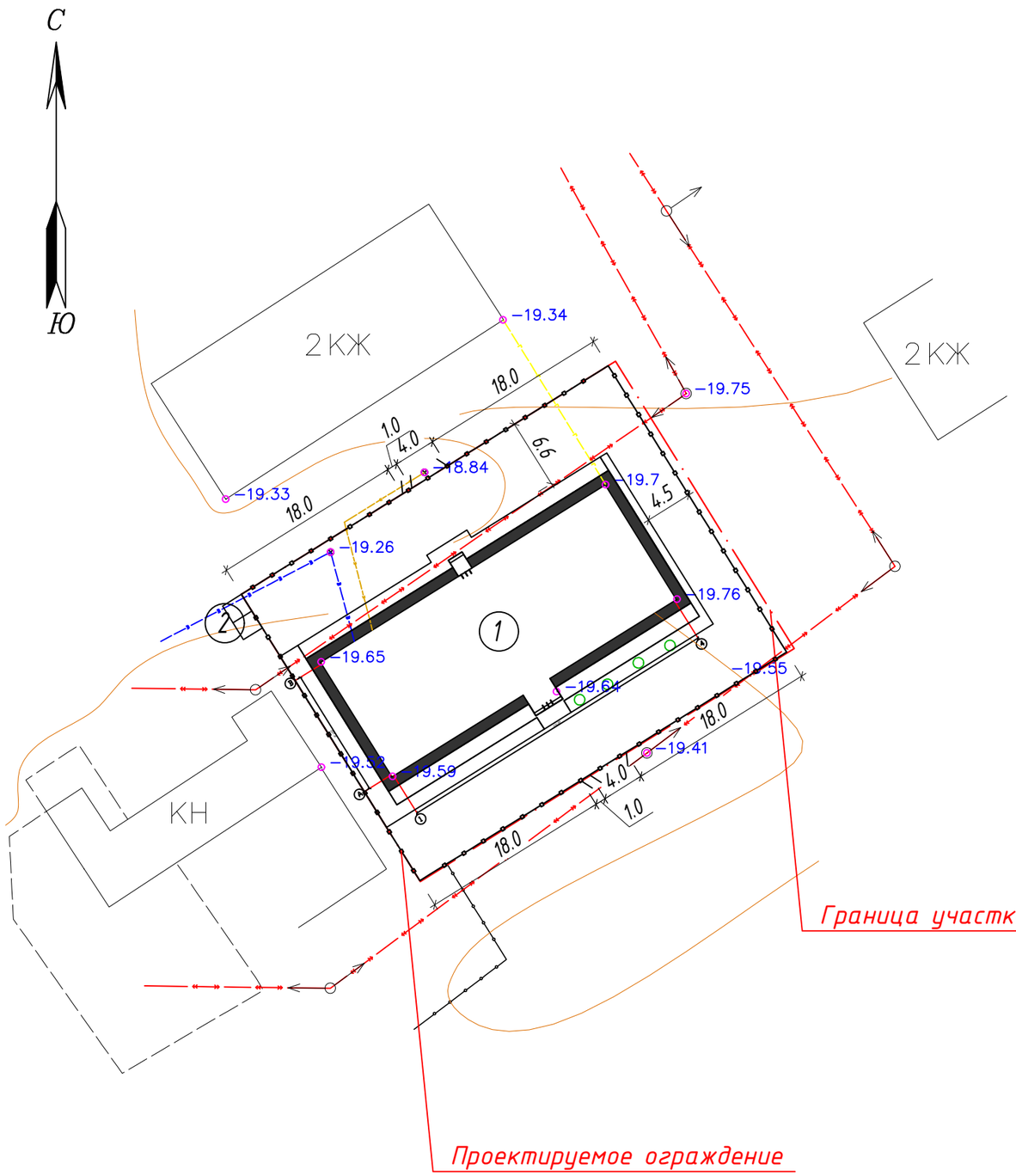

Ведомость жилых и общественных зданий и сооружений

N по плану	Обозначение	Этажность	Количество: Зданий сооружений	Количество: Квартир	Количество: Всего	Площадь, м2: Застройки м2: Здания	Площадь, м2: Застройки м2: Всего	Площадь, м2: Общая м2: Здания	Площадь, м2: Общая м2: Всего	Строительный объем м3: Здания	Строительный объем м3: Всего
1	Здание акимата	2	1	–	1	446,64	446,64	662,7	662,7	2442	2442
2	Сущ.площадка ТБО	–	1	–	1	–	–	–	–	–	–

Показатели участка

Наименование	м2	%
Площадь участка в том числе:	1342	100
1. Площадь застройки	446,64	33,28
2. Площадь покрытия в том числе: – асфальтобетонное покрытие проездов – покрытие брусчаткой	715,05 611,25 103,8	53,28
3. Площадь бордюров, отмостки	88,7	6,61
4. Площадь озеленения в том числе: – деревья – газон	91,61 4 91,61	6,83

ПРИМЕЧАНИЯ.

1. Вертикальная планировка на проектируемом участке разработана на материалах топографической съемки М1:500, выполненной
2. Разбивку осей проектируемого здания вести от границ участка.
3. Привязка проектируемого здания дана по осям.
4. Ширина отмостки 1,0м.
5. Радиус закругления бортового камня принят равным 6,0м; 3,0м
6. Размеры на разбивочном плане даны в метрах.
7. Автомобильная парковка разрабатывается отдельным проектом.

Взам. инв. N	Подпись и дата	Инв.N подл.

Изм.	Кол.уч.	Лист	№док.	Подпись	Дата
РАЗРАБ.		Шевлякова			
ПРОВЕРИЛ		Ипатов			
Н.КОНТР.		Ибраев			
ГАП		Каиргалиев			

П-00-22-03-ГП

"Разработка проектно-сметной документаций на реконструкцию административного здания расположенного в Сарайчикском сельском округе Махамбетского района Атырауской области" (с сопровождением до получения положительного заключения экспертизы)

Застройка и благоустройство участка

Стадия	Лист	Листов
РП	3	14

Разбивочный план М1:500

ТОО "ПроектСтройИнжиниринг"

Формат А3

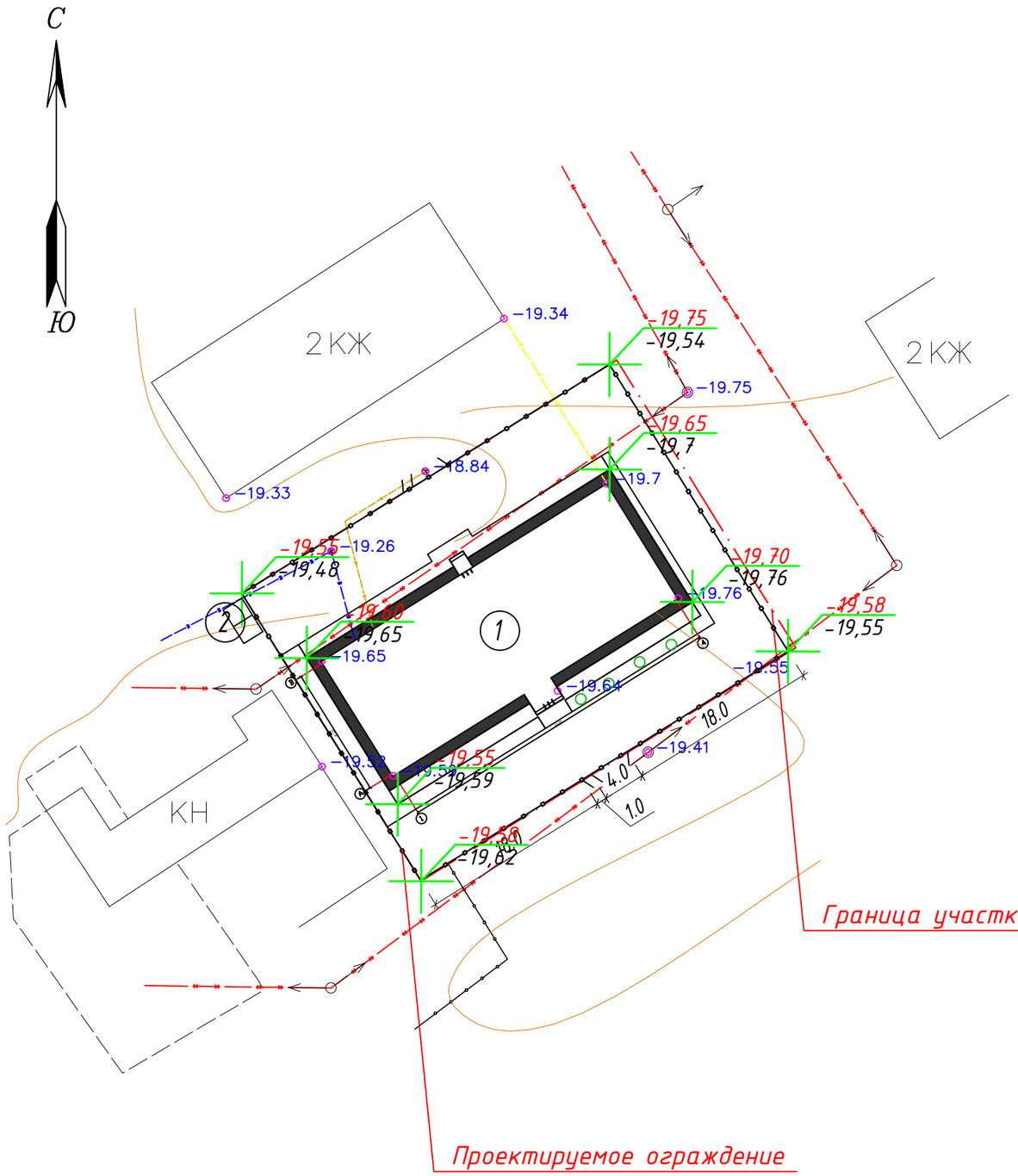

Ведомость жилых и общественных зданий и сооружений

N по плану	Обозначение	Этажность	Количество			Площадь, м2				Строительный объем м3	
			Зданий сооружений	Квартир	Всего	Застройки м2		Общая м2		Здания	Всего
						Здания	Всего	Здания	Всего		
1	Здание акимата	2	1	-	1	446,64	446,64	662,7	662,7	2442	2442
2	Сущ.площадка ТБО	-	1	-	1	-	-	-	-	-	-

Условные обозначения:

33,80 -Проектная отметка планировки
33,73 -Фактическая отметка рельефа местности

Изм.	Кол.уч.	Лист	№док.	Подпись	Дата	П-00-22-03-ГП		
						"Разработка проектно-сметной документаций на реконструкцию административного здания расположенного в Сарайчикском сельском округе Махамбетского района Атырауской области" (с сопровождением до получения положительного заключения экспертизы)		
РАЗРАБ.		Шевлякова				Застройка и благоустройство участка	Стадия	Лист	Листов
ПРОВЕРИЛ		Ипатов					РП	3	14
Н.КОНТР.		Ибраев							
ГАП		Каиргалиев				План организации рельефа М1:500	ТОО "ПроектСтройИнжиниринг"		

Взам. инв. N

Подпись и дата

Инв.N подл.

Формат А3

Ведомость проездов, дорожек, площадок.

Условное изображение	Наименование	Площадь покрытия	Бордюр из бортового камня	
		м2	тип	кол-во пог.м.
	Асфальтобетонное покрытие проездов сеч.I-I	611,25	—	—
	Покрытие из брусчатки дорожек, площадки сечение II - II	103,8	—	—
	Бортовой камень пог.м.	—	Бр 300.30.15	282,2
	Бортовой камень пог.м.	—	БР 100.20.8	201,5

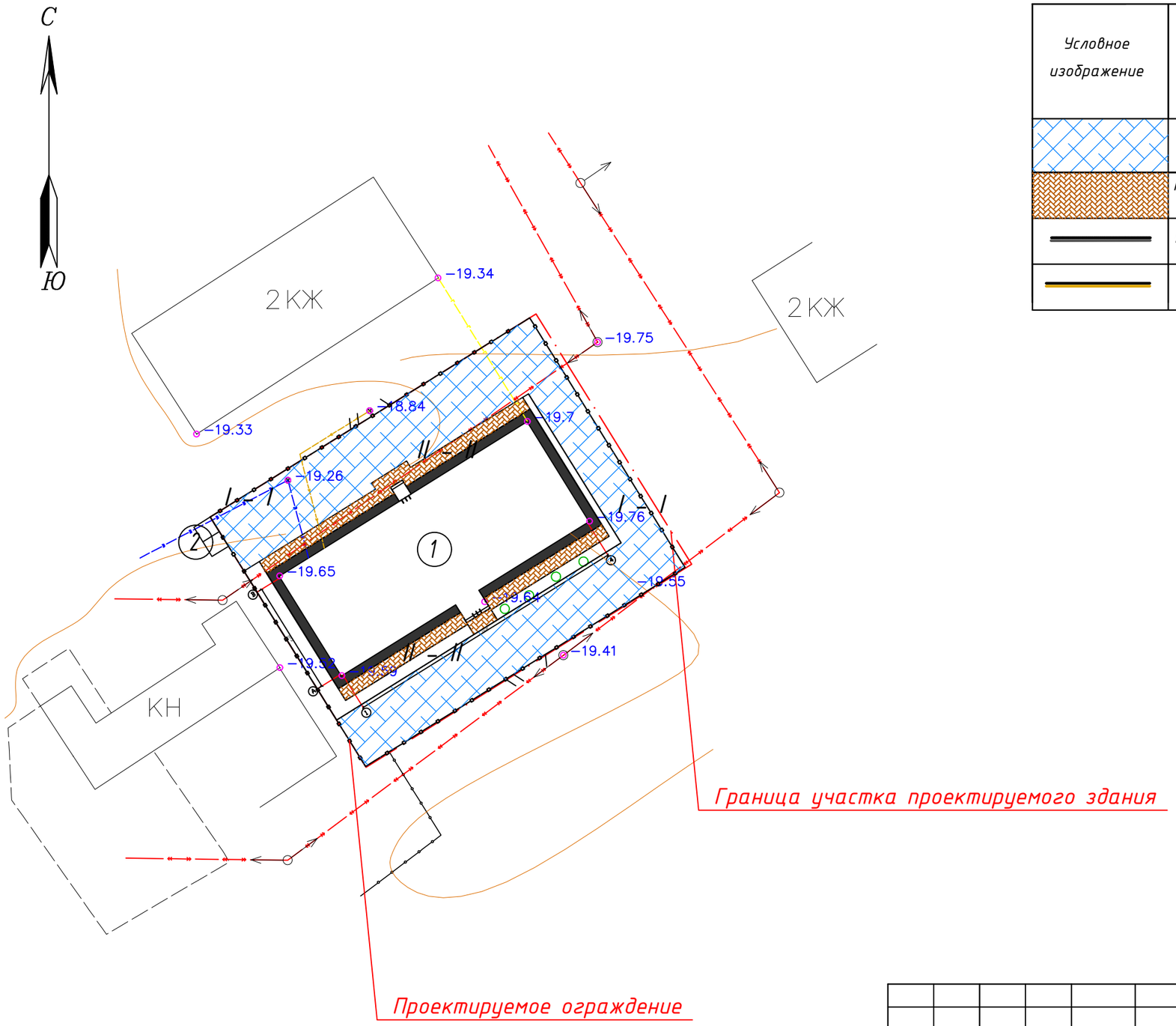

Изм.	Кол.уч.	Лист	№док.	Подпись	Дата	П-00-22-03-ГП		
						"Разработка проектно-сметной документаций на реконструкцию административного здания расположенного в Сарайчикском сельском округе Махамбетского района Атырауской области" (с сопровождением до получения положительного заключения экспертизы)		
РАЗРАБ.		Шевлякова				Застройка и благоустройство участка	Стадия	Лист	Листов
ПРОВЕРИЛ		Ипатов					РП	3	14
Н.КОНТР.		Ибраев							
ГАП		Каиргалиев				План покрытия М1:500	ТОО "ПроектСтройИнжиниринг"		

Взам. инв. N

Подпись и дата

Инв.N подл.

Формат А3

сечение I - I

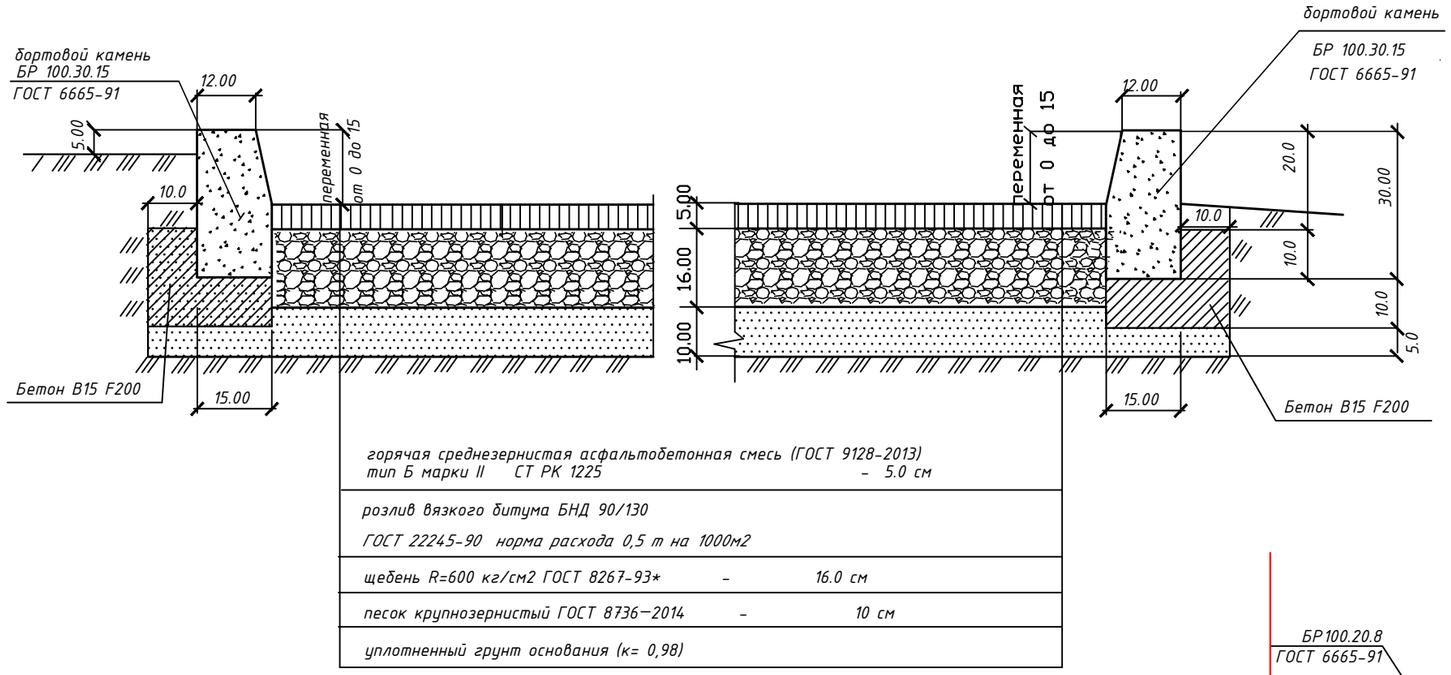

сечение II - II

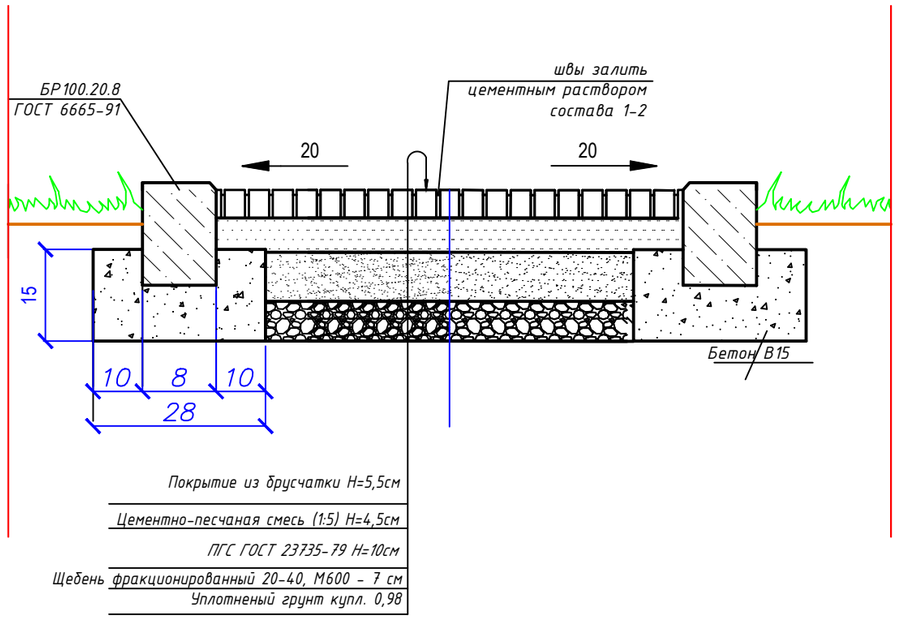

Изм.	Кол.уч.	Лист	№док.	Подпись	Дата	П-00-22-03-ГП
						"Разработка проектно-сметной документаций на реконструкцию административного здания расположенного в Сарайчикском сельском округе Махамбетского района Атырауской области" (с сопровождением до получения положительного заключения экспертизы)
РАЗРАБ.		Шевлякова				Застройка и благоустройство участка — Стадия: РП; Лист: 3; Листов: 14
ПРОВЕРИЛ		Ипатов				
Н.КОНТР.		Ибраев				
ГАП		Каиргалиев				Конструкция проездов, тротуаров и площадок — ТОО "ПроектСтройИнжиниринг"

Взам. инв. N

Подпись и дата

Инв.N подл.

Формат А3

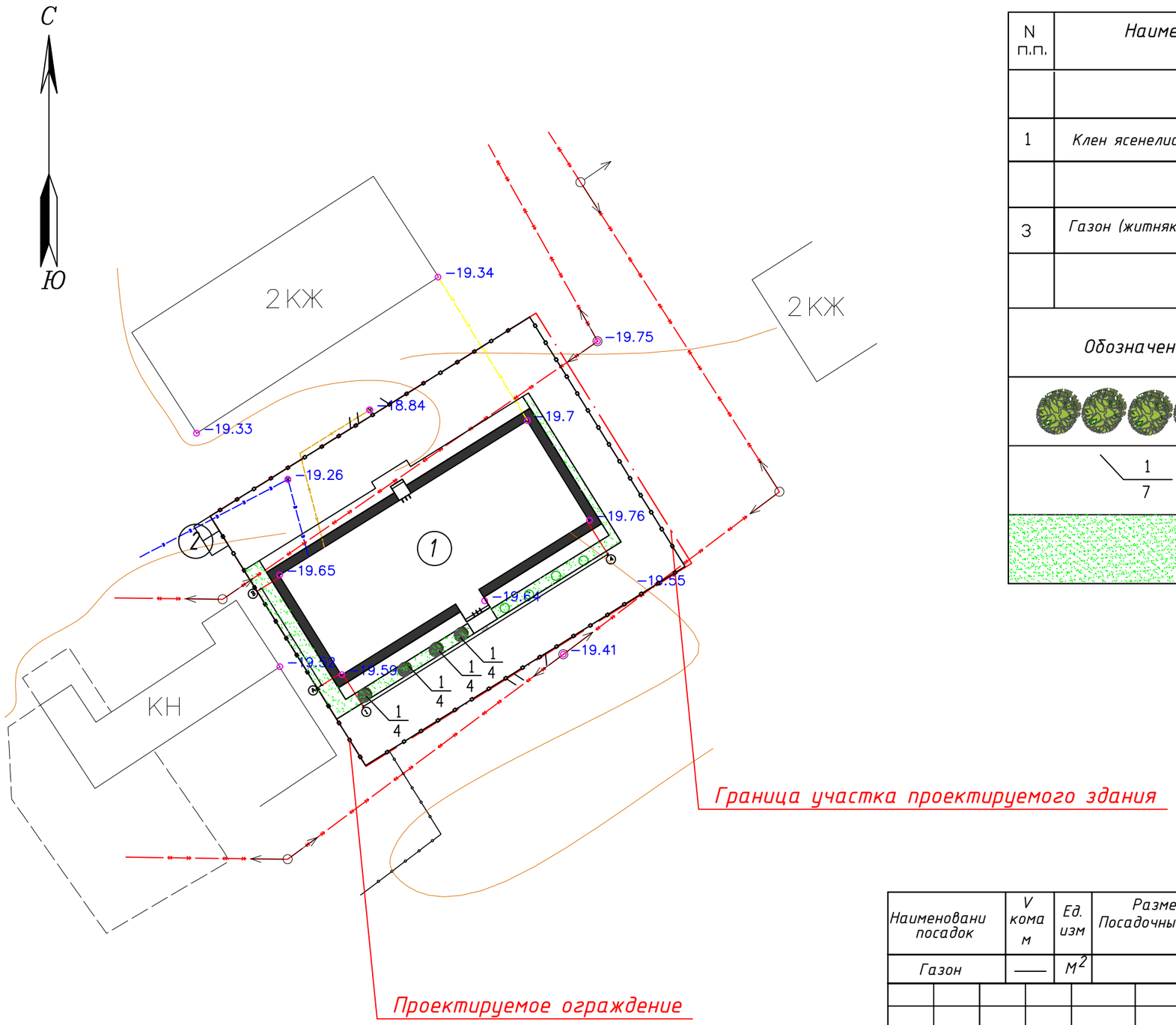

Ведомость элементов озеленения

N п.п.	Наименование породы и вида насаждения		Кол-во по участку	Возр. лет	Примечание
	Деревья				
1	Клен ясенелистный	шт	4	5	саженцы с комом 0,4 Х 0,5 м
	Цветники, газон				
3	Газон (житняк ширококолосый) кг/га		0,27 / 0,009	–	30 кг на 1 га

Условные обозначения

Обозначение	Наименование
	Рядовая посадка деревьев
1 / 7	Номер присвоенный породе Количество штук в группе
	Газон

Ведомость посадочных ям

Наименовани посадок	V кома м	Ед. изм	Размер Посадочных ям, м	Объемы ямы,м	Площадь ямы, м	Расход растительной земли при замене 100%	Кол-во саженцев шт.	Всего
Газон	——	$м^2$				0,2	91,61	18,32

Изм.	Кол.уч.	Лист	№док.	Подпись	Дата
РАЗРАБ.		Шевлякова			
ПРОВЕРИЛ		Ипатов			
Н.КОНТР.		Ибраев			
ГАП		Каиргалиев			

П-00-22-03-ГП

"Разработка проектно-сметной документаций на реконструкцию административного здания расположенного в Сарайчикском сельском округе Махамбетского района Атырауской области" (с сопровождением до получения положительного заключения экспертизы)

Застройка и благоустройство участка

Стадия	Лист	Листов
РП	3	14

План озеленения М1:500

ТОО "ПроектСтройИнжиниринг"

Взам. инв. N

Подпись и дата

Инв.N подл.

Формат А3

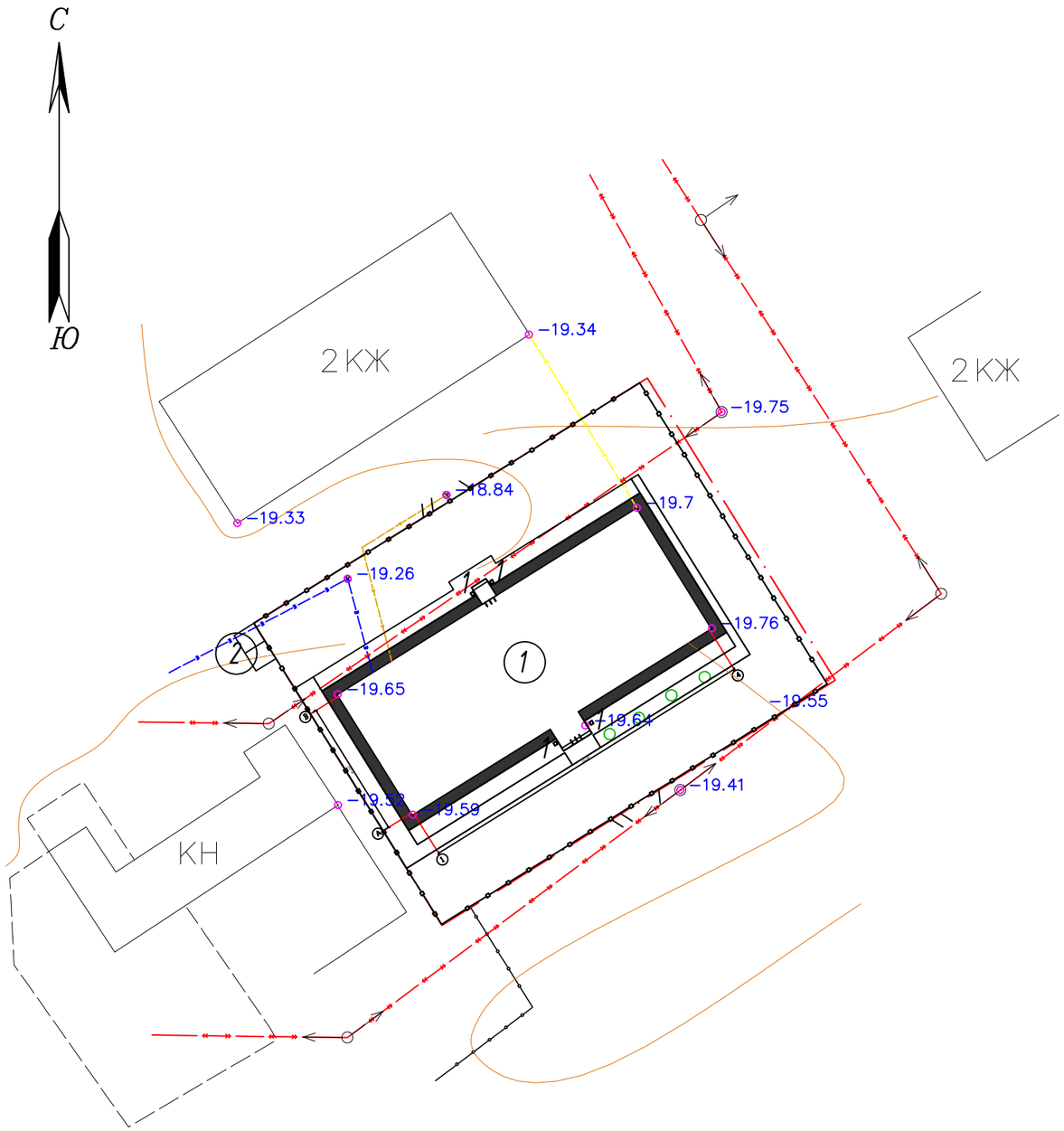

Ведомость малых форм архитектуры (начало)

Nп.п.	Условное изображение	Наименование	Кол-во шт. на1	Кол-во шт. всего	Примечание
1	2	3	4		5
1		Урна на треноге (0,50 м х0,34 м х 0,51м)	4	4	8601-0303-0201

Изм.	Кол.уч.	Лист	№док.	Подпись	Дата
РАЗРАБ.		Шевлякова			
ПРОВЕРИЛ		Ипатов			
Н.КОНТР.		Ибраев			
ГАП		Каиргалиев			

П-00-22-03-ГП

"Разработка проектно-сметной документаций на реконструкцию административного здания расположенного в Сарайчикском сельском округе Махамбетского района Атырауской области" (с сопровождением до получения положительного заключения экспертизы)

Застройка и благоустройство участка

Стадия	Лист	Листов
РП	3	14

План малых архитектурных форм М1:500

ТОО "ПроектСтройИнжиниринг"

Взам. инв. N

Подпись и дата

Инв.N подл.

Формат А3

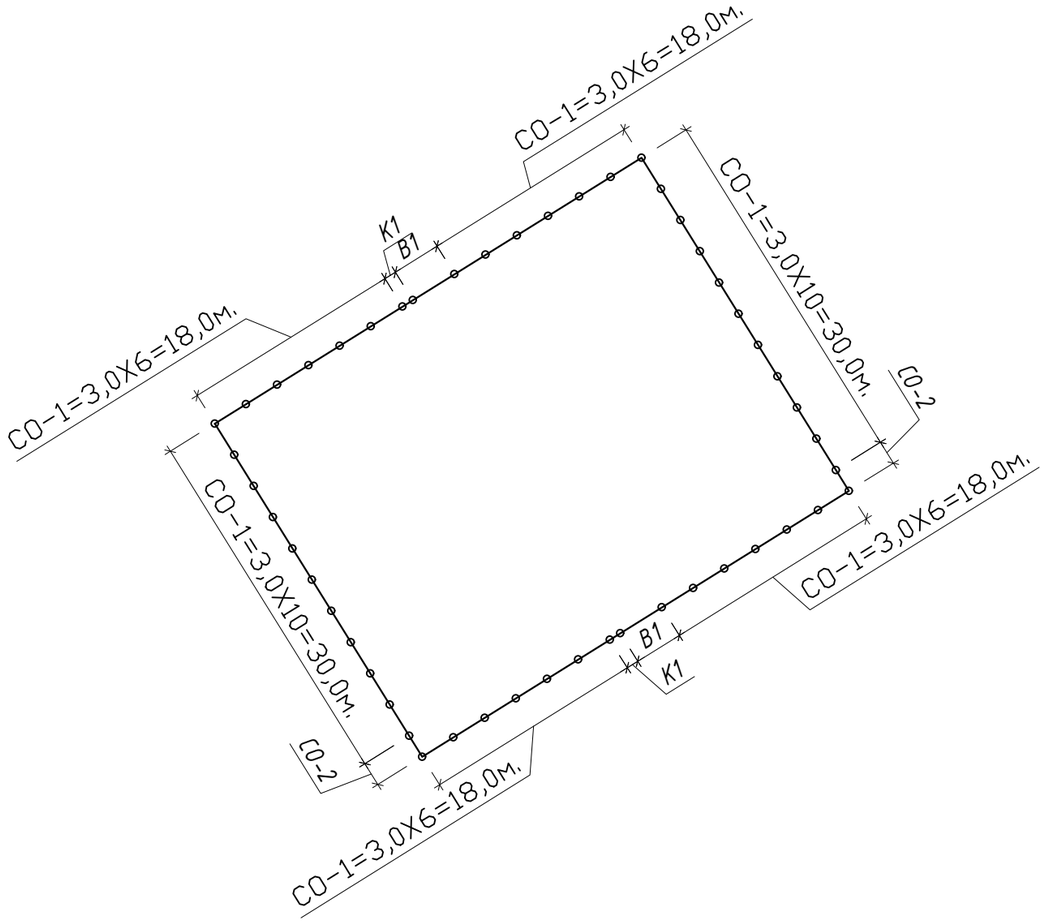

Металлическое ограждение

Поз.	Обозначение	Наименование	Кол	Масса ед. Кг	Приме-чание
1		Панель СО-1	44		
2		Панель СО-2	2		
3		Калитка СК-1	2		
4		Ворота СВ-1	2		
4		Стойка СТ1	40		
		Стойка угловая	4		
		Бетон м3	2,53		

Взам. инв. N

Подпись и дата

Инв.N подл.

Изм.	Кол.уч.	Лист	№док.	Подпись	Дата
РАЗРАБ.		Шевлякова			
ПРОВЕРИЛ		Ипатов			
Н.КОНТР.		Ибраев			
ГАП		Каиргалиев			

П-00-22-03-ГП

"Разработка проектно-сметной документаций на реконструкцию административного здания расположенного в Сарайчикском сельском округе Махамбетского района Атырауской области" (с сопровождением до получения положительного заключения экспертизы)

Застройка и благоустройство участка

Стадия	Лист	Листов
РП	10	14

План ограждения М1:500

ТОО "ПроектСтройИнжиниринг"

Формат А3

Стойка СТ–1

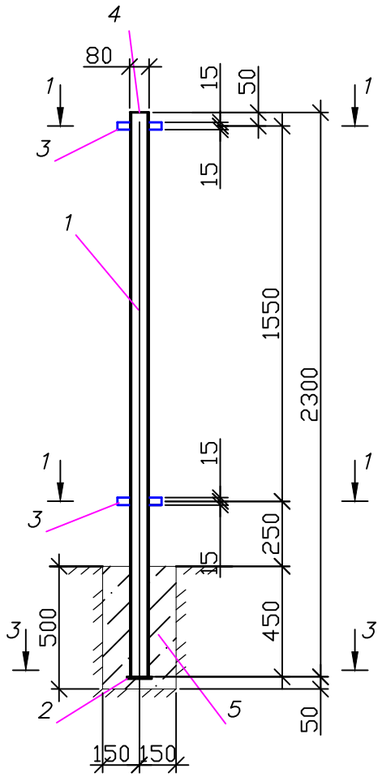

Стойка СТ–2

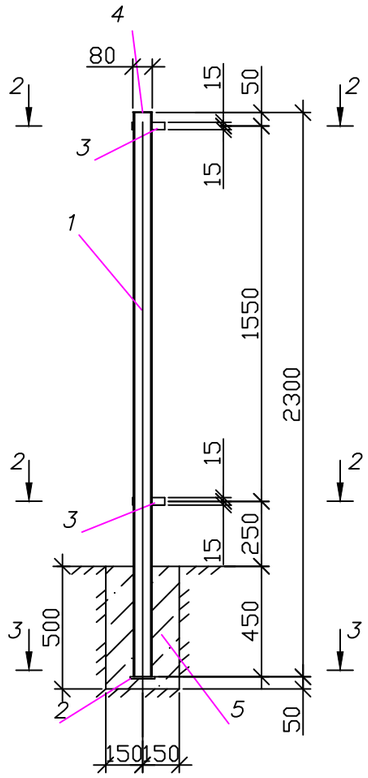

1–1
М 1:50

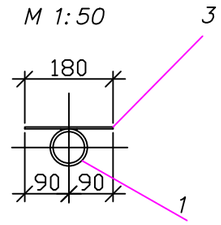

2–2
М 1:50

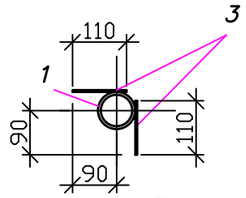

3–3
М 1:50

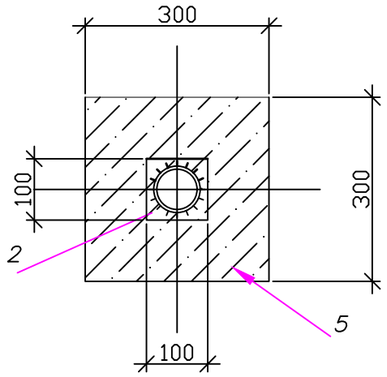

Фрагмент примыкания СО–1 к СТ–1. Вид сверху в разрезе

Секция ограждения СО–1

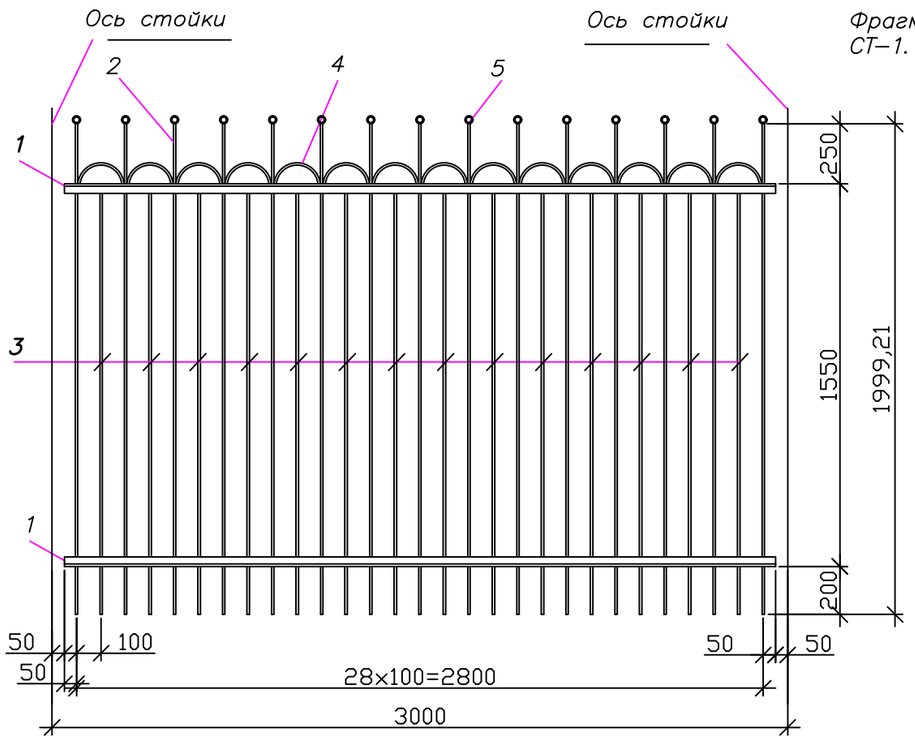

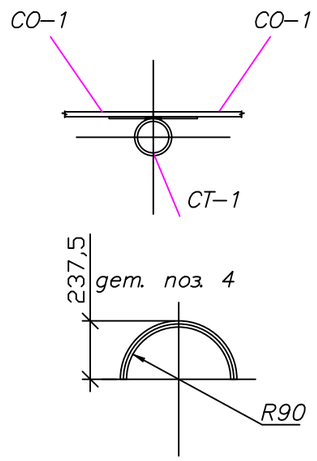

Спецификация материалов

Поз.	Обозначение	Наименование	Кол	Масса ед. Кг	Приме–чание
Стойка рядовая СТ–1 – кол. 44 шт.					
1	ГОСТ 10704*–91	Труба 76х5х2300 / ГОСТ10704–91	1	20,14	20,14
2	ГОСТ 19903*–74	Лист –3х100. L=100мм	1	0,24	0,24
3	ГОСТ 19903*–74	Лист –4х30. L=180мм	2	0,17	0,34
4	ГОСТ 19903–74	Заглушка ЛИСТ–2х80,L=80мм	1	0,1	0,1
Стойка угловая СТ–2 – кол. 4 шт.					
1	ГОСТ 10704*-91	Труба 76х5х2300 / ГОСТ10704–91	1	20,14	20,14
2	ГОСТ 19903*-74	Лист –3х100 L=100мм	1	0,24	0,24
3	ГОСТ 19903*-74	Лист –4х30 L=110мм	4	0,10	0,4
4	ГОСТ 19903–74	Заглушка ЛИСТ–2х80,L=80мм	1	0,1	0,1
Секция ограждения СО–1 – кол. 44шт.					
1	ГОСТ 8509–93	∟ 32х4 L=2900мм.	2	6,38	12,76
2	ГОСТ 5781–82	ø10АI L=2000мм.	15	1,23	18,45
3	ГОСТ 5781–82	ø10АI L=1755мм.	14	1,08	15,12
4	ГОСТ 5781–82	ø10АI L=280мм.	14	0,17	2,38
5	ГОСТ 3262–75	Труба 15х2,8х10 ГОСТ 3262–75	15	0,012	0,18
		В–Ст 3 сп ГОСТ10705–80			

1. Антикоррозионную защиту конструкций произв. в соответствии с требованиями СНиП 2.01–19–2004 " Защита строительных конструкций от коррозии."
Поверхность конструкций очистить от окалины, ржавчины и окрасить эмалью ПФ 1889– за 2 раза
2. * – Размер для справок

Изм.	Кол.уч.	Лист	№док.	Подпись	Дата
РАЗРАБ.		Шевлякова			
ПРОВЕРИЛ		Ипатов			
Н.КОНТР.		Ибраев			
ГАП		Каиргалиев			

П-00-22-03-ГП

"Разработка проектно-сметной документаций на реконструкцию административного здания расположенного в Сарайчикском сельском округе Махамбетского района Атырауской области" (с сопровождением до получения положительного заключения экспертизы)

Застройка и благоустройство участка

Стадия	Лист	Листов
РП	11	14

Секция СО-1, Спецификация

ТОО "ПроектСтройИнжиниринг"

Взам. инв. N | Подпись и дата | Инв.N подл.

Формат А3

Спецификация материалов

Поз.	Обозначение	Наименование	Кол	Масса ед. Кг	Приме-чание
Секция ограждения СО–2 – 2					
1	ГОСТ 8509–93	∟ 32х4 L=1900мм.	2	3,63	7,26
2	ГОСТ 5781–82	ø10АI L=2000мм.	10	1,23	12,3
3	ГОСТ 5781–82	ø10АI L=1755мм.	18	1,08	19,44
4	ГОСТ 5781–82	ø10АI L=280мм.	9	0,17	1,53
5	ГОСТ 3262–75	Труба 15х2,8х10 / ГОСТ 3262–75	10	0,012	0,12

Секция ограждения СО – 2

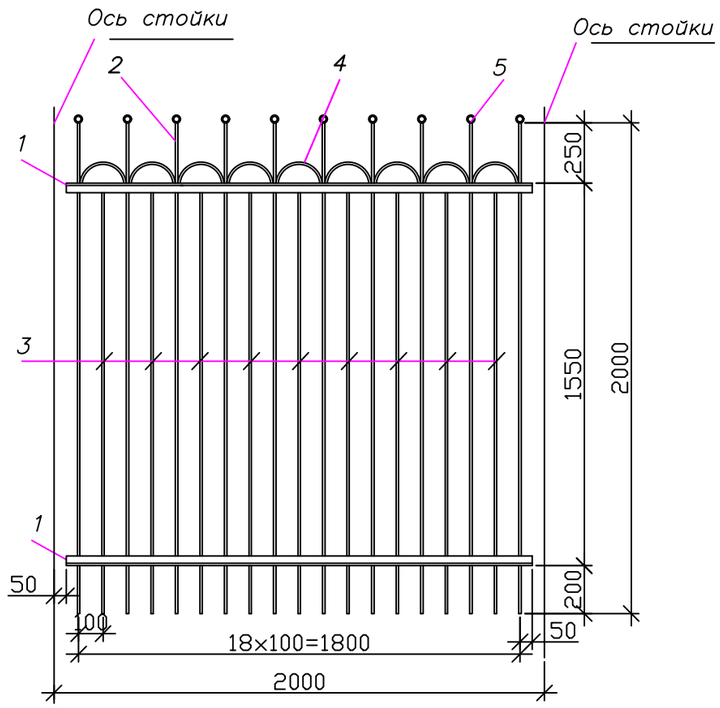

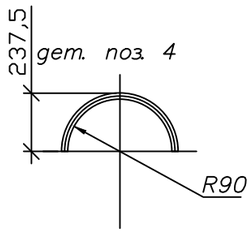

1. Антикоррозионную защиту конструкций произв. в соответствии с требованиями СНиП 2.01–19–2004 " Защита строительных конструкций от коррозии."
Поверхность конструкций очистить от окалины, ржавчины и окрасить эмалью ПФ 1889– за 2 раза
2. * – Размер для справок

Изм.	Кол.уч.	Лист	№док.	Подпись	Дата	П-00-22-03-ГП		
						"Разработка проектно-сметной документаций на реконструкцию административного здания расположенного в Сарайчикском сельском округе Махамбетского района Атырауской области" (с сопровождением до получения положительного заключения экспертизы)		
РАЗРАБ.		Шевлякова				Застройка и благоустройство участка	Стадия	Лист	Листов
ПРОВЕРИЛ		Ипатов					РП	12	14
Н.КОНТР.		Ибраев							
ГАП		Каиргалиев				Секция СО-2, Спецификация	ТОО "ПроектСтройИнжиниринг"		

Взам. инв. N

Подпись и дата

Инв.N подл.

Формат А3

Секции ворот СВ–1 в сборе

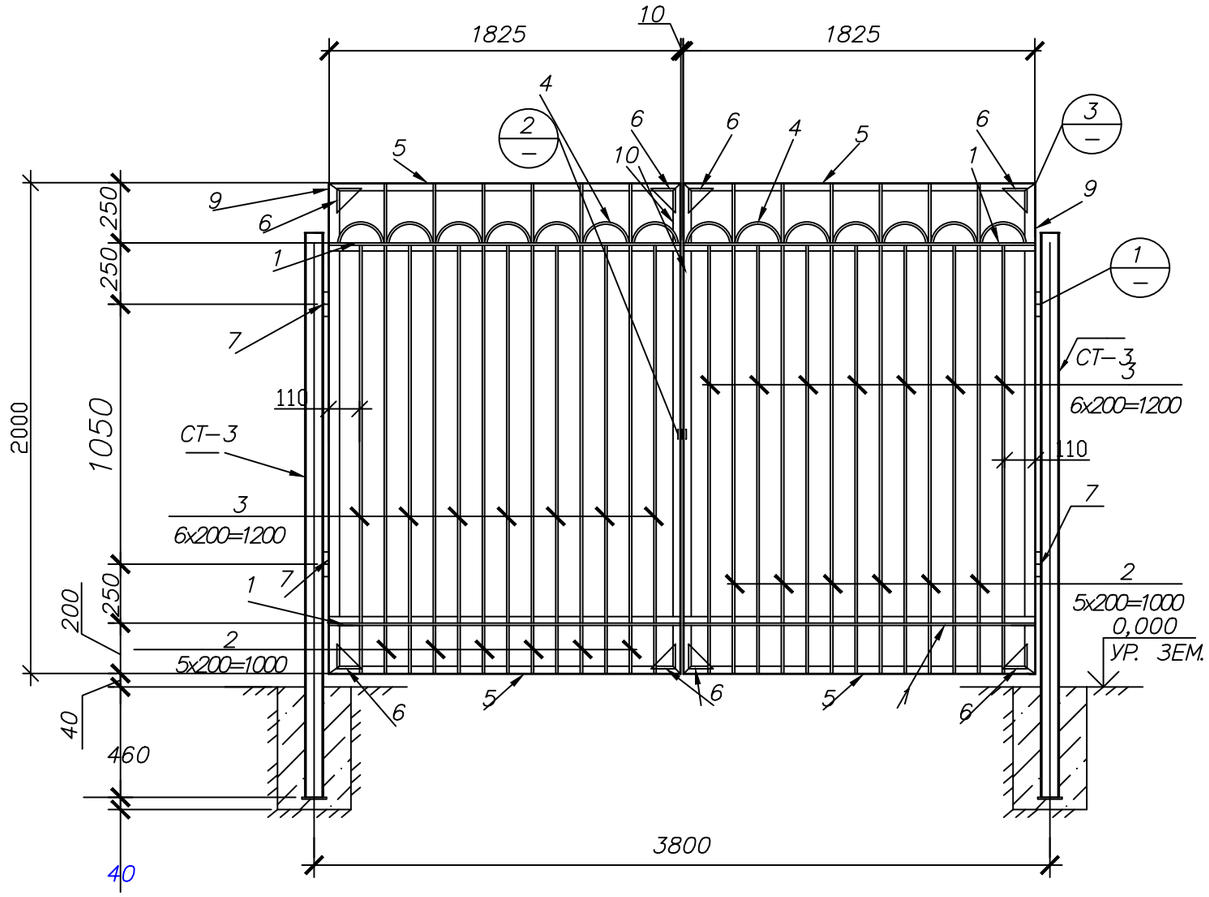

Деталь "навес"

Поз. 7

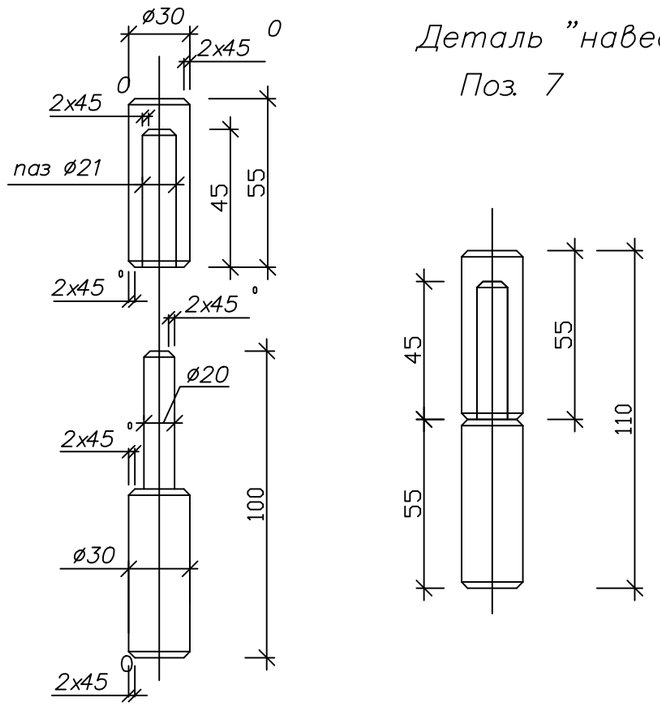

1
М 1:4

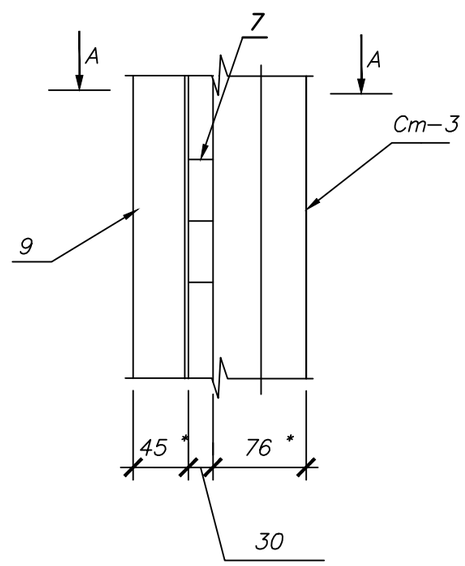

Спецификация материалов

Поз.	Обозначение	Наименование	Кол	Масса ед. кг	Прим.
		Секция ворот СВ–1 (2 шт)			
1	ГОСТ 8509–93	∟ 32x4 L=1819мм.	2	4,00	8,0
2	ГОСТ 5781–82	ø10AI L=2000мм.	7	1,23	8,61
3	ГОСТ 5781–82	ø10AI L=1750мм.	8	1,08	8,64
4	ГОСТ 5781–82	ø10AI L=280мм.	8	0,15	1,2
5	ГОСТ 8509–93	Уголок 32x3 l=1825мм.	2	3,07	6,14
6	ГОСТ 19903–74*	◺ Лист 100x100x2мм.	4	0,08	0,32
7		Навес ø30 l=110мм.	2	0,25	0,5
8	ГОСТ 19903–74*	Лист 65x40x3мм.	1	0,061	0,061
9	ГОСТ 8510–86	Уголок 45x28x3 l=2000мм.	1	3,36	3,36
10	ГОСТ 8509–93	Уголок 32x3 l=2000мм.	1	2,92	2,92

2
М 1:4

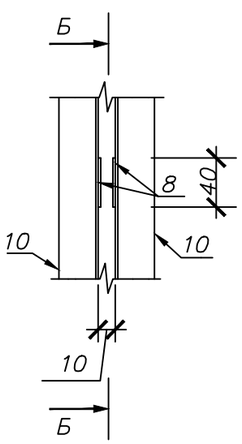

3
М 1:4

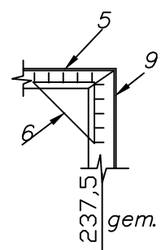

А–А
М 1:4

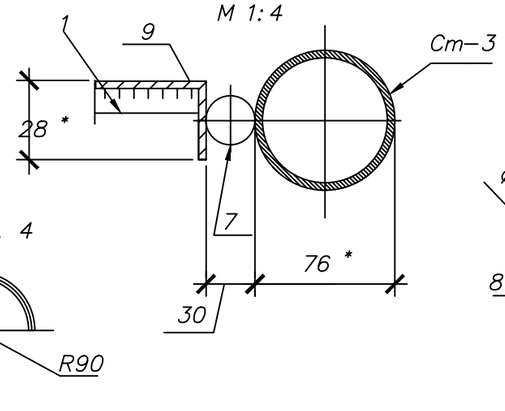

ВИД Б
М 1:4

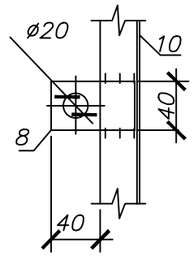

Изм.	Кол.уч.	Лист	№док.	Подпись	Дата	П–00–22–03–ГП		
						"Разработка проектно-сметной документаций на реконструкцию административного здания расположенного в Сарайчикском сельском округе Махамбетского района Атырауской области" (с сопровождением до получения положительного заключения экспертизы)		
РАЗРАБ.		Шевлякова				Застройка и благоустройство участка	Стадия	Лист	Листов
ПРОВЕРИЛ		Ипатов					РП	13	14
Н.КОНТР.		Ибраев							
ГАП		Каиргалиев				Секция СВ-1, Спецификация	ТОО "ПроектСтройИнжиниринг"		

Взам. инв. N

Подпись и дата

Инв.N подл.

Формат А3

Секция калитки СК–1 в сборе

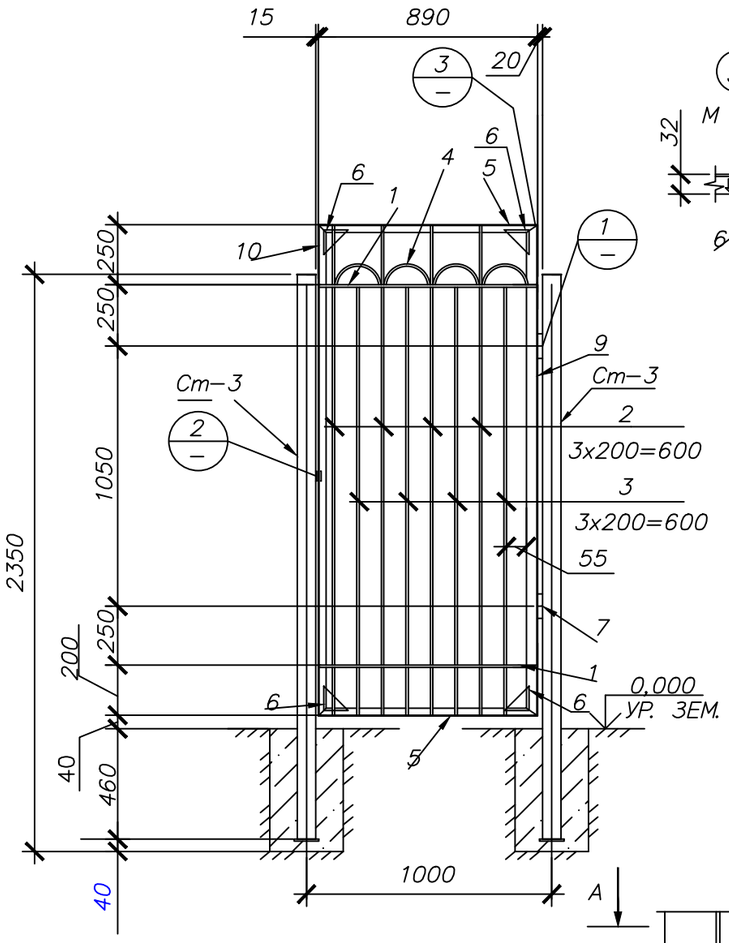

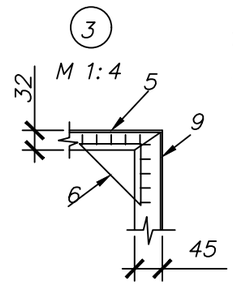

СТ–3

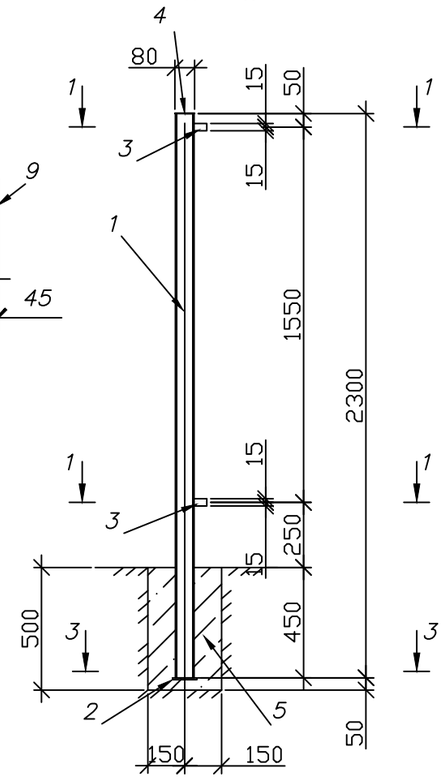

1
М 1:4

3–3
М 1:50

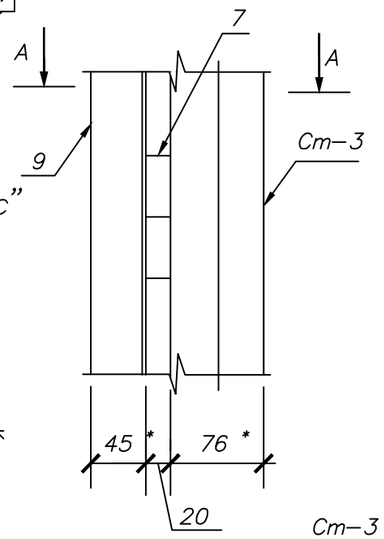

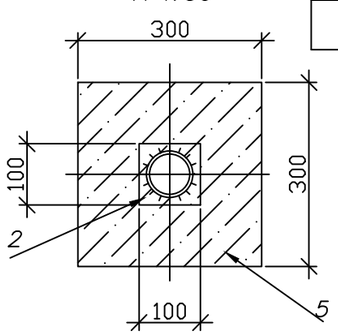

А–А
М 1:4

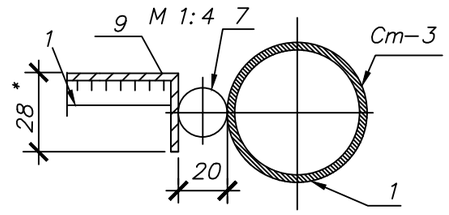

1–1
М 1:50

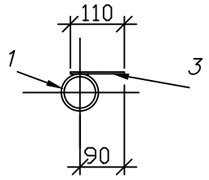

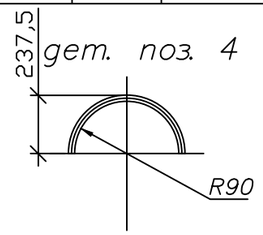

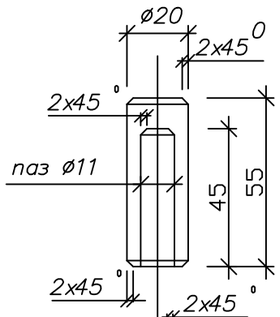

Деталь "навес"
Поз. 7

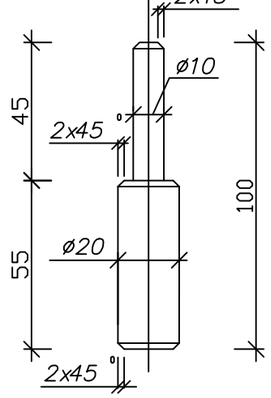

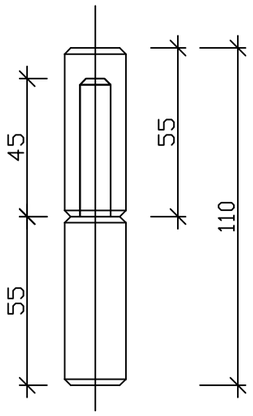

Б–Б
М 1:4

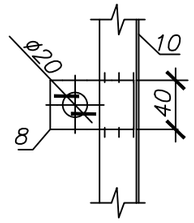

2
М 1:4

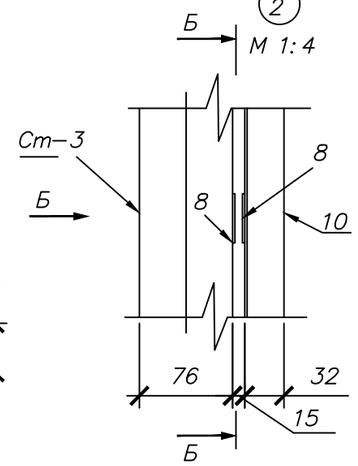

Спецификация материалов

Поз.	Обозначение	Наименование	Кол	Масса ед. кг	Прим.
		Секция калитки СК–1 (1 шт)			
1	ГОСТ 5781–82	ø10АI L=890мм.	2	0,55	1,1
2	ГОСТ 5781–82	ø10АI L=2000мм.	4	1,23	4,92
3	ГОСТ 5781–82	ø10АI L=1750мм.	4	1,08	4,32
4	ГОСТ 5781–82	ø10АI L=250мм.	4	0,15	0,6
5	ГОСТ 5781–82	Уголок 32х3 l=890мм.	2	1,3	2,6
6	ГОСТ 19903–74*	◺ Лист 100х100х2мм.	4	0,08	0,32
7	ГОСТ 5781–82	Навес ø20 l=110мм.	2	0,25	0,5
8	ГОСТ 19903–74*	Лист 80х40х3мм.	2	0,08	0,16
9	ГОСТ 8509–93	Уголок 45х28 l=2000мм.	1	3,36	3,36
10	ГОСТ 8509–93	Уголок 32х3 l=2000мм.	1	3,36	3,36
		Стойка ворот и калитки СТ–3 (3 шт)			
1	ГОСТ 10704–91	Труба 76х5х2300 / ГОСТ10704–91	1	20,2	20,2
2	ГОСТ 19903–74*	Лист –3х100 L=100мм	1	0,24	0,24
3	ГОСТ 19903–74*	Лист –4х30 L=110мм	2	0,10	0,20
4	ГОСТ 19903–74*	Заглушка ЛИСТ–2х80,L=80мм	1	0,1	0,1

1. Антикоррозионную защиту конструкций произв. в соответствии с требованиями СНиП 2.01–19–2004 " Защита строительных конструкций от коррозии."
Поверхность конструкций очистить от окалины, ржавчины и окрасить эмалью ПФ 1889– за 2 раза
2. * – Размер для справок

Изм.	Кол.уч.	Лист	№док.	Подпись	Дата
РАЗРАБ.		Шевлякова			
ПРОВЕРИЛ		Ипатов			
Н.КОНТР.		Ибраев			
ГАП		Каиргалиев			

П-00-22-03-ГП

"Разработка проектно-сметной документаций на реконструкцию административного здания расположенного в Сарайчикском сельском округе Махамбетского района Атырауской области" (с сопровождением до получения положительного заключения экспертизы)

Застройка и благоустройство участка

Стадия	Лист	Листов
РП	14	14

Секция СК-1, Спецификация

ТОО "ПроектСтройИнжиниринг"

Взам. инв. N | Подпись и дата | Инв.N подл.

Формат А3