Приложение 1
к приказу Министра
индустрии и инфраструктурного развития
Республики Казахстан
от 9 августа 2019 года № 632
Утвержден
приказом Министра
по инвестициям и развитию
Республики Казахстан
от 24 апреля 2017 года№ 234 форма

Акт приемки объекта в эксплуатацию

"29" май 2023 г.

Заказчик**Руководитель КГУ "Отдел строительства, архитектуры и градостроительства Жалагашского района" Доспанов Т.С.; Кызылординская область, Жалагашский район, с.Жалагаш, ул. Желтоксан3;БИН 060140011871**
(фамилия, имя, отчество (при его наличии) ИИН, телефон – для физических лиц,наименование организации – для юридических лиц, БИН, телефон, почтовый индекс,область, город, район, населенный пункт, наименованиеулицы, номер дома/здания(стационарного помещения)

На основании:
Декларации о соответствии (прилагается): 29.05. **2023 г. Директор ТОО «Сэт-Сервис» Иманова Р.С.;г.Кызылордамкр.Саулет, 15 квартал 8 дом,БИН 020140003665**
(дата подписания декларации, наименование подрядной (генподрядной) организации,фамилия, имя, отчество (при его наличии) руководителя, юридический адрес, БИН, телефон)

Заключения о качестве строительно-монтажных работ 29.05 **2023г.ТОО «SM ORDA GRUPP»эксперттехнического надзора -Анасов Р.Е.;аттестат KZ32VJE00055978; KZ64VJE00049873; KZ91VJE00049872 от 09.07.2020, 08.10.2019, 08.10.2019; Кызылорда, мкр.Аль-фараби, ул.Т.Турлыгулов, дом 99; БИН170640006390**
(дата подписания заключения, наименование организации, фамилия, имя, отчество (при егоналичии) экспертов технического надзора, № и дата получения аттестатов, БИН, телефон)

Заключения о соответствии выполненных работ проекту прилагается 29.05. **2023 г. ТОО «АРХСТРОЙ-2005»; Эксперта по авторскому надзору- Елғонов Н.Н.;г.Шымкент, площадь Аль-Фараби, 3; БИН 050340016642**
(дата подписания заключения, наименование организации, фамилия, имя, отчество (при егоналичии) экспертов авторского надзора, № и дата получения аттестатов, БИН, телефон)

произведя осмотр готовности предъявленного подрядчиком (генеральнымподрядчиком) к приемке в эксплуатацию объекта:**«Строительство инженерной инфраструктуры (водоснабжение) на участке Актерек-170 га в поселке Жалагаш, Жалагашского района, Кызылординской области»;**
(наименование объекта, вид строительства (новое, расширение, реконструкция,техническое перевооружение, модернизация, капитальный ремонт), уровеньответственности, техническая и технологическая сложность объекта)

по адресу: **участок Актерек-170 га в п.Жалагаш, Жалагашского района, Кызылординской области;**
(область, район, населенный пункт, микрорайон, квартал, улица,номер дома (корпуса)

проверив комплектность исполнительной технической документации,подтверждает что:

1. Строительство объекта осуществлено на основании:
1) правоустанавливающего документа на земельный участок от
Постановление акима Кызылординской области№869 от 13.09.2017 года ;
(документ, подтверждающий наступление юридических фактов (юридическихсоставов), на основании которых возникают, изменяются или прекращаютсяправа на земельный участок, в том числе договоры, решения судов, правовыеакты исполнительных органов, свидетельство о праве на наследство,передаточный акт или разделительный баланс при реорганизациигосударственных юридических лиц, владеющих земельным участкомна праве собственности или выкупивших право временного возмездного землепользования (аренды), либо решения о реконструкции (перепланировке,переоборудовании) помещений (отдельных частей) существующихзданий)

АкиматКызылординской области ;
(наименование органа вынесшего решение)

2) талона о приеме уведомления о начале или прекращении осуществления деятельности или определенных действий
КГУ" Управление по контролюКызылординской области"KZ22REA00292831от 31.08.2022 года;
(наименование органа принявшего уведомление, дата выдачи талона)

3) проекта (проектно-сметной документации):
ТОО "Проектно-строительный институт Каз Нур"Шифр 01-21403;
(наименование проектной организации, номер проекта)

утвержденного(й)
КГУ "Отдел строительства, архитектуры и градостроительства Жалагашского района";
№99 от 22.11.2021 года;
(наименование организации утвердившей (переутвердивший) проекти дата утверждения)

2. Строительно-монтажные работы осуществлены в сроки:
начало работ **31 августа 2022 года**;
(месяц, год)
окончание работ **29 мая 2023 года**;
(месяц, год)
при продолжительности строительства, месяц: **5 (пять) месяцев**
по норме или по проекту организации строительства, месяц: **5 (пять) месяцев**
фактически, месяц: **9 (девять) месяцев**

3. Объект (комплекс) имеет следующие основные технико-экономические показатели (мощность, производительность, производственная площадь, протяженность, вместимость, объем, пропускная способность, провозная способность, число рабочих мест и тому подобное, заполняется по всем объектам (кроме жилых домов) в единицах измерения соответственно целевой продукции или основным видам услуг):

Мощность, производительность и так далее	Единица измерения	По проекту		Фактически	
		общая (с учетом ранее принятых)	в том числе пускового комплекса или очереди	общая (с учетом ранее принятых)	в том числе пускового комплекса или очереди
Площадь участка	га	170	170	170	170
Общая протяженность водопровода	м	21 073	21 073	21 073	21 073

Выпуск продукции (оказания услуг), предусмотренной проектом в объеме, соответствующим нормам освоения проектных мощностей в начальныйпериод ---------- :
факт начала выпуска продукции с указанием объема

Жилой дом имеет следующие показатели:

Показатели	Единица измерения	По проекту	Фактически
Общая площадь	метр в квадрате (далее – м2)	---	---
Число этажей	этаж	---	---
Общий строительный объем	метр в кубе (далее – м3)	---	---
В том числе подземной части	м3	---	---
Площадь встроенных, встроено - пристроенных и пристроенных помещений	м2	---	---

Показатели	По проекту			Фактически		
	число квартир	площадь квартир, м2		число квартир	площадь квартир, м2	
		общая	жилая		общая	жилая
Всего квартир, в том числе: однокомнатных двухкомнатных трехкомнатных четырехкомнатных и более	---	---	---	---	---	---

4. Технологические и архитектурно-строительные решения по объекту характеризуютсяследующими данными:**Протяженность водопровода составляет: Ø 160х9,1мм - 81,0м, Ø 140х8,0мм - 626,0м, Ø 125х7,1мм -1740,0м, Ø 110х6,6мм – 18551,0м, Ø 63х3,8мм - 75,0м . Ø 20х2,0мм - 17739,0 м (до границ жилых участков) СТ РК ISO 4427-1-2014. Глубина заложения труб 3,0м; В колодцах установлены отключающие арматуры задвижки с обрезиненным клином со штурвалом (класс герметичности А) диаметрами Ø150, Ø125Ø, 100, Ø50 Ру1,6 марка Beigicast BV-05-47. Установлены тройники штампованные равно проходные диаметрами Ø108х4мм по ГОСТ 17376-2001. Тройники равно проходные с пожарной подставкой ППТФ диаметрами Ø100х100 по ГОСТ 10704-91. Крестовины диаметрами Ø100-Ø100 по ГОСТ 10704-91. Установлены пожарные подставки прямые ППДД диаметрами Ø100 по ГОСТ 10704-91. Переход стальной 108х4 - 57х3 Ру=16 МПа по ГОСТ 17378-2001. В пониженных участках сети предусмотрены выпуски в сторону мокрых колодцев с установкой задвижки Ø 50мм марки Beigicast BV-05-47.**краткие технические характеристики по особенностям его размещения, по основнымматериалам и конструкциям, инженерному и технологическому оборудованию

5. На объекте установлено предусмотренное проектом оборудование в количестве согласноактам о его приемке после индивидуального испытания и комплексного опробования;

6. Наружные инженерные коммуникации (холодное и горячееводоснабжение, канализация, теплоснабжение, газоснабжение, электроснабжение и связь) обеспечивают нормальную эксплуатацию объекта (здания, сооружения, помещения) и приняты городскими эксплуатационными организациями;

7. Сметная стоимость по утвержденному проекту (проектно-сметной документации): всего **437 012,076** тысяч тенге, в том числе строительно-монтажных работ **390 189,353** тысяч тенге, стоимость оборудования, инструмента и инвентаря **0** тысяч тенге;

8. Сметная стоимость основных фондов, принимаемых в эксплуатацию:**415 161,472** тысяч тенге, в том числе: стоимость строительно-монтажных работ **370 679,886** тысяч тенге; стоимость оборудования, инструмента и инвентаря **0** тысяч тенге;

9. Доля местного содержания предусмотрена в проектно-сметной документации _81_ % и фактически применено _78_ % (на объектах, финансируемых за счет государственных инвестиций и средств квазигосударственного сектора);

10. Класс энергоэффективности здания _____--_____

11. Объект построен в соответствии с утвержденным проектом (проектно-сметной документацией) и требованиями государственных нормативных документов в области архитектуры, градостроительства и строительства.

РЕШИЛ:«Строительство инженерной инфраструктуры (водоснабжение) на участке Актерек-170 га в поселке Жалагаш, Жалагашского района, Кызылординской области»принять в эксплуатацию.

наименование объекта (комплекса)

Заказчик:

Руководитель КГУ "Отдел строительства, архитектуры и градостроительства Жалагашского района" **Доспанов Т.С.**

(фамилия, имя, отчество (при его наличии), подпись руководителя Место печати (при наличии)

Технический надзор:

1) аттестованный (-ые) эксперт (-ы) _____

(фамилия, имя, отчество (при его наличии) эксперта, специализация аттестата, подпись, дата Место печати (при наличии)

2) аккредитованная организация ТОО «SM ORDA GRUPP»

(наименование организации)

Директор ТОО «SM ORDA GRUPP» **Нурадин К.Е.**

(фамилия, имя, отчество (при его наличии) руководителя, подпись, дата Место печати (при наличии)

имеющей в своем составе аттестованного (-ых) эксперта (-ов), аттестат KZ32VJE00055978; KZ64VJE00049873; KZ91VJE00049872 от 09.07.2020г.; **Анасов Р.Е.**

(фамилия, имя, отчество (при его наличии) эксперта, специализация аттестата), подпись, дата Место печати (при наличии)

Авторский надзор:

1) разработчик проекта Директор ТОО "Проектно-строительный институт Каз Нур"

Жанибекова М.М.

(наименование организации, фамилия, имя, отчество (при его наличии), должность), подпись, дата Место печати (при наличии)

2) организация ТОО «АРХСТРОЙ-2005»

(наименование организации)

Директор ТОО «АРХСТРОЙ-2005» **Елгонов Н.Н.**

фамилия, имя, отчество (при его наличии) руководителя, подпись, дата Место печати (при наличии)

имеющей в своем составе аттестованного (-ых) эксперта (-ов),

_____

(фамилия, имя, отчество (при его наличии) эксперта, специализация аттестата), подпись, дата Место печати (при наличии)

3) аттестованный (-ые) эксперт (-ы) аттестат KZ10VJE00072476 от 18.02.2022г.;

Джанаев А.О.

(фамилия, имя, отчество (при его наличии) эксперта, специализация аттестата), подпись, дата Место печати (при наличии)

Подрядчик (генеральный подрядчик): ТОО «Сэт-Сервис» **Иманова Р.С.**

(фамилия, имя, отчество (при его наличии), подпись руководителя Место печати (при наличии)

Приложение 3
к приказу Министра
по инвестициям и развитию
Республики Казахстан
от 24 апреля 2017 года № 235

форма

Декларация о соответствии

"19" май 2023 г.

Подрядчик (генеральный подрядчик) **ТОО «Сэт-Сервис», г.Кызылорда, мкр.Саулет 15 квартал 8 дом**
(наименование организации, юридический адрес)
в лице **Директора - Иманова Р.С.**
фамилия, имя, отчество (при наличии) руководителя организации
По объекту **«Строительство инженерной инфраструктуры (водоснабжение) на участке Актерек-170 га в поселке Жалагаш, Жалагашского района, Кызылординской области»;**
(наименование, местонахождения объекта)
заказчиком которого является: **Руководитель КГУ "Отдел строительства, архитектуры и градостроительства Жалагашского района" Доспанов Т.С.; Кызылординская область, Жалагашский район, с.Жалагаш, ул. Желтоксан 3;БИН 060140011871**
(наименование организации, фамилия, имя, отчество (при наличии) руководителя)
удостоверяет, что:
1. Строительно–монтажные работы на объекте выполнены в соответствии с утвержденным проектом (проектно–сметной документацией), государственными нормативами в сфере архитектурной, градостроительной и строительной деятельности;
2. Субподрядные организации: **ТОО «Стройком Лимтед» БИН:060540012864, ГСЛ №21028624 от 07.10.2021;**
(наименование организации)

3. Проект (проектно-сметная документация) **Елгонов Н.Н.**
(фамилия, имя, отчество (при наличии)
ТОО "Проектно-строительный институт Каз Нур" Шифр 01-21403;
(наименование проектной организации, номер проекта)
утвержден(а) **КГУ "Отдел строительства, архитектуры и градостроительства Жалагашского района"; №99 от 22.11.2021 года;;**
(наименование организации утвердившей (переутвердившей) проект и дата утверждения)

4. Объект (комплекс) имеет следующие основные технико-экономические показатели (мощность, производительность, производственная площадь, протяженность, вместимость, объем, пропускная способность, провозная способность, число рабочих мест и тому подобное, заполняется по всем объектам (кроме жилых домов) в единицах измерения соответственно целевой продукции или основным видам услуг):

Мощность, производительность и так далее	Единица измерения	По проекту		Фактически	
		общая (с учетом ранее принятых)	в том числе пускового комплекса или очереди	общая (с учетом ранее принятых)	в том числе пускового комплекса или очереди
Площадь участка	га	170	170	170	170
Общая протяженность водопровода	м	21 073	21 073	21 073	21 073

Жилой дом имеет следующие показатели:

Показатели	Единица измерения	По проекту	Фактически

Общая площадь	метр в квадрате (далее– м2)	---	---
Число этажей	этаж	---	---
Общий строительный объем	метр в кубе (далее– м3)	---	---
В том числе подземной части	м3	---	---
Площадь встроенных, встроено -пристроенных и пристроенных помещений	м2	---	---

Показатели	По проекту			Фактически		
	число квартир	площадь квартир, м2		число ,квартир	площадь квартир, м2	
		общая	жилая		общая	жилая
Всего квартир, в том числе: однокомнатных двухкомнатных трехкомнатных четырехкомнатных и более	---	---	---	---	---	---

5. Технологические и архитектурно-строительные решения по объекту характеризуется следующими данными: **Протяженность водопровода составляет: Ø 160х9,1мм - 81,0м, Ø 140х8,0мм - 626,0м, Ø 125х7,1мм -1740,0м, Ø 110х6,6мм – 18551,0м, Ø 63х3,8мм - 75,0м . Ø 20х2,0мм - 17739,0 м (до границ жилых участков) СТ РК ISO 4427-1-2014. Глубина заложения труб 3,0м; В колодцах установлены отключающие арматуры задвижки с обрезиненным клином со штурвалом (класс герметичности А) диаметрами Ø150, Ø125Ø, 100, Ø50 Ру1,6 марка Beigicast BV-05-47. Установлены тройники штампованные равно проходные диаметрами Ø108х4мм по ГОСТ 17376-2001. Тройники равно проходные с пожарной подставкой ППТФ диаметрами Ø100х100 по ГОСТ 10704-91. Крестовины диаметрами Ø100-Ø100 по ГОСТ 10704-91. Установлены пожарные подставки прямые ППДД диаметрами Ø100 по ГОСТ 10704-91. Переход стальной 108х4 - 57х3 Ру=16 МПа по ГОСТ 17378-2001. В пониженных участках сети предусмотрены выпуски в сторону мокрых колодцев с установкой задвижки Ø 50мм марки Beigicast BV-05-47.**
краткие технические характеристики по особенностям его размещения,по основным материалам и конструкциям, инженерному итехнологическому оборудованию

6. На объекте установлено предусмотренное проектом оборудование в количествесогласно актам о его приемке после индивидуального испытания и комплексногоопробования;

7. Мероприятия по охране труда, обеспечению взрывобезопасности, пожаробезопасности, охране окружающей природной среды и антисейсмические мероприятия, предусмотренные проектом выполнены;

2. Строительно-монтажные работы осуществлены в сроки:
начало работ **31 августа 2022 года**;
(месяц, год)
окончание работ **29 мая 2023 года**;
(месяц, год)
при продолжительности строительства, месяц: **5 (пять) месяцев**
по норме или по проекту организации строительства, месяц: **5 (пять) месяцев**
фактически, месяц: **9 (девять) месяцев**

9. Примененные строительные материалы, конструкции, оборудование и изделия соответствуют требованиям проекта и государственных нормативов;
9-1. Доля местного содержания предусмотрена в проектно-сметной документации 81% и фактически

применено 78% (на объектах финансируемых за счет государственных инвестиций и средств квазигосударственного сектора);
10. Исполнительная геодезическая съемка фактического положения подземных инженерных сетей и/или зданий (сооружений) выполнена (обязательное приложение к декларации о соответствии);
10-1. Исполнительная техническая документация имеется в полном объеме, в том числе в электронном модуле;
11. Наружные инженерные коммуникации (холодное и горячее водоснабжение, канализация, теплоснабжение, газоснабжение, электроснабжение и связь) обеспечивают нормальную эксплуатацию объекта, что подтверждается поставщиками услуг по инженерному и коммунальному обеспечению.
Поставщики услуг по инженерному и коммунальному обеспечению:
РГП на ПХВ «Нуринский групповой водопроод филилал ОДСП Арал»

_____ _____ М.П.
наименование организации, фамилия, имя, отчество (при наличии), подпись руководителя, дата

12. Шумоизоляция здания соответствует проекту и подтверждается экспертным заключением выдаваемым государственной организацией осуществляющей санитарно-эпидемиологическую экспертизу по результатам лабораторных замеров проведенных аккредитованными испытательными лабораториями (центрами) (экспертное заключение прилагается);
13.Обеспечен доступ для маломобильных групп населения, что подтверждается органами социальной защиты населения _____отсуствует_____;
(фамилия, имя, отчество (при наличии), подпись руководителя, дата Место печати (при наличии)

Подрядчик (генеральный подрядчик) считает объект **«Строительство инженерной инфраструктуры (водоснабжение) на участке Актерек-170 га в поселке Жалагаш, Жалагашского района, Кызылординской области»** готовым к приемке в эксплуатацию,
(наименование объекта (комплекса)
гарантирует качество выполненных строительно-монтажных и специальных работ, и принимает на себя обязательство устранять дефекты, возникшие по его вине при строительстве объекта согласно гарантийного срока в соответствии с законодательством Республики Казахстан.

Подрядчик (генеральный подрядчик)

Иманова Р.С. _____ «_____»_____ **2023 года**
(фамилия, имя, отчество (при наличии) руководителя, подпись, дата)

Место печати (при наличии)

ТОО «Сэт-Сервис» ЖШС

Приложение 1
к приказу Министрапо
инвестициям и развитию
Республики Казахстанот24
апреля 2017 года № 235

Форма

Заключение о качестве строительно-монтажных работ

"29" мая 2023 г.

Технический надзор **ТОО «SM ORDA GRUPP» Кызылординской область, Кызылорда, мкр.Аль-фараби, ул.Т.Турлыгулов, дом 99; Директор-Нурадин К.Е.**
наименование организации, фамилия, имя, отчество (при наличии) руководителя, юридический адрес

в лице **Анасов Р.Е.; аттестат KZ32VJE00055978; KZ64VJE00049873; KZ91VJE00049872 от 09.07.2020, 08.10.2019, 08.10.2019;**
фамилия, имя, отчество (при наличии) экспертов, № аттестатов, дата получения

действующего на основании **Договора №57 от 28.07.2022 года;**
№ договора и дата

по объекту: **«Строительство инженерной инфраструктуры (водоснабжение) на участке Актерек-170 га в поселке Жалагаш, Жалагашского района, Кызылординской области»**
наименование и местонахождение объекта

заказчиком которого является **Руководитель КГУ "Отдел строительства, архитектуры и градостроительства Жалагашского района" Доспанов Т.С.;**
наименование организации, фамилия, имя, отчество (при наличии) руководителя

подтверждает, что:

1. Строительство объекта осуществлялось

1) подрядчиком (генеральным подрядчиком) **ТОО «Сэт-Сервис» ГСЛ №21013298 от 26.03.2021 г. г.Кызылорда мкр.Саулет, 15 квартал 8 дом;**
наименование организации, № лицензии и дата получения

в лице **директора – Иманова Роза Садибековна**
фамилия, имя, отчество (при наличии) руководителя

2) субподрядными организациями **ТОО «Стройком Лимтед» БИН:060540012864, ГСЛ №21028624 от 07.10.2021;**
наименование организации, № лицензии и дата получения

в лице **Директор-Садибеков Б.К.**
фамилия, имя, отчество (при наличии) руководителя

2. Строительно-монтажные работы осуществлены в сроки:
начало работ **31 августа 2022 года**;
(месяц, год)
окончание работ **29 мая 2023 года**;
(месяц, год)
при продолжительности строительства, месяц: **5 (пять) месяцев**
по норме или по проекту организации строительства, месяц: **5 (пять) месяцев**
фактически, месяц: **9 (девять) месяцев**

3. Сметная стоимость по утвержденному проекту (проектно-сметной документации):
всего **437 012,076** тысяч тенге, в том числе строительно-монтажных работ **390 189,353** тысяч тенге, стоимость оборудования, инструмента и инвентаря **0** тысяч тенге;

4. Сметная стоимость основных фондов, принимаемых в эксплуатацию:**415 161,472** тысяч тенге, в том числе: стоимость строительно-монтажных работ **370 679,886** тысяч тенге; стоимость оборудования, инструмента и инвентаря **0** тысяч тенге;

5. Объект построен в соответствии с проектом (проектно-сметной документацией) **ТОО "Проектно-строительный институт Каз Нур" Шифр 01-21403;**

наименование проектной организации, номер проекта

утвержденным(ой) **КГУ "Отдел строительства, архитектуры и градостроительства Жалагашского района"; №99 от 22.11.2021 года;**

наименование организации утвердившей (переутвердившей) проект и дата утверждения

и требованиями государственных нормативных документов в области архитектуры, градостроительства и строительства;

6. Примененные строительные материалы, конструкции, оборудование и изделия соответствуют проекту и требованиям государственных нормативов;

6-1. Доля местного содержания предусмотрена в проектно-сметной документации 81% и фактически применено 78% (на объектах финансируемых за счет государственных инвестиций и средств квазигосударственного сектора);

7. Исполнительная техническая документация имеется в полном объеме, в том числе в электронном модуле;

8. Замечания, выданные техническим надзором в процессе строительства, устранены;

9. Завершенный строительством объект обеспечивает прочность, устойчивость и надежность на протяжении всего срока службы (эксплуатации, использования, применения) и соответствует требованиям государственных нормативов направленных на обеспечение интересов и безопасности собственников (пользователей) и общества в целом.

Технический надзор:

организация **ТОО «SM ORDA GRUPP» Директор - Нурадин К.Е.**

(наименование организации, фамилия, имя, отчество (при наличии) руководителя)

подпись, дата Место печати (при наличии)

эксперт(ы) по техническому надзору **эксперт - Анасов Р.Е.; аттестат KZ32VJE00055978; KZ64VJE00049873; KZ91VJE00049872 от 09.07.2020, 08.10.2019, 08.10.2019;**

(фамилия, имя, отчество (при наличии) эксперта (экспертов) № аттестатов)

подпись, дата Место печати (при наличии)

Приложение 2
к приказу и.о. Министра
по инвестициям и развитию
Республики Казахстан
от 24 апреля 2017 года № 235
Форма

Заключение о соответствии выполненных работ проекту

"19" май 2023 г.

Авторский надзор **ТОО «АРХСТРОЙ-2005» - директор Елгонов Н.Н.**
(наименование организации, фамилия, имя, отчество (при наличии) руководителя)

в лице **эксперта по авторскому надзору – Елгонов Н.Н.**
(фамилия, имя, отчество (при наличии) экспертов, № аттестатов)

действующего на основании **Договора №58 от 16.08.2022 года;**
(№ договора и дата)

по объекту: **«Строительство инженерной инфраструктуры (водоснабжение) на участке Актерек-170 га в поселке Жалагаш, Жалагашского района, Кызылординской области»**
(наименование и местонахождение объекта)

заказчиком которого **Руководитель КГУ "Отдел строительства, архитектуры и градостроительства Жалагашского района" Доспанов Т.С.;**
(наименование организации, фамилия, имя, отчество (при его наличии) руководителя)

подтверждает, что:

1. Строительство объекта осуществлялось

а) подрядчиком (генеральным подрядчиком) **ТОО «Сэт-Сервис» ГСЛ №21013298 от 26.03.2021 г. г.Кызылорда мкр.Саулет, 15 квартал 8 дом;**
наименование организации, № лицензии и дата получения

в лице **директора–Иманова Роза Садибековна;**
фамилия, имя, отчество (при наличии) руководителя

б) субподрядными организациями **ТОО «Стройком Лимтед» БИН:060540012864, ГСЛ №21028624 от 07.10.2021;**
наименование организации, № лицензии и дата получения

в лице **Директор-Садибеков Б.К.**
фамилия, имя, отчество (при наличии) руководителя

2. Строительно-монтажные работы осуществлены в сроки:

начало работ **31 августа 2022 года**;
(месяц, год)
окончание работ **29 мая 2023 года**;
(месяц, год)
при продолжительности строительства, месяц: **5 (пять) месяцев**
по норме или по проекту организации строительства, месяц: **5 (пять) месяцев**
фактически, месяц: **9 (девять) месяцев**

3. Примененные строительные материалы, конструкции, оборудование и изделия соответствуют требованиям проекта;

4. Замечания, выданные авторским надзором в процессе строительства, устранены;

5. Внесенные изменения в проект (проектно-сметную документацию) в процессе строительства выполнены в соответствии с требованиями нормативов в области архитектуры, градостроительства и строительства;

6. Объект построен в соответствии с проектом (проектно-сметной документацией)

ТОО "Проектно-строительный институт Каз Нур" Шифр 01-21403;

наименование проектной организации, номер проекта

Авторский надзор: **ТОО «АРХСТРОЙ-2005»– директор Елғонов Н.Н.**

наименование организации, фамилия, имя, отчество (при наличии) руководителя,

подпись, дата

место для печати

эксперт(ы) по авторскому надзору **Елғонов Н.Н.**

фамилия, имя, отчество (при наличии) эксперта (экспертов), № аттестатов,

подпись, дата

место для печати

ҚЫЗЫЛОРДА ОБЛЫСЫ
ЖАЛАҒАШ АУДАНЫНЫҢ
ӘКІМДІГІ
"ЖАЛАҒАШ АУДАНЫНЫҢ ҚҰРЫЛЫС, СӘУЛЕТ ЖӘНЕ ҚАЛА ҚҰРЫЛЫСЫ БӨЛІМІ" КОММУНАЛДЫҚ МЕМЛЕКЕТТІК МЕКЕМЕСІ

КЫЗЫЛОРДИНСКАЯ ОБЛАСТЬ
АКИМАТ ЖАЛАГАШСКОГО
РАЙОНА
КОММУНАЛЬНОЕ ГОСУДАРСТВЕННОЕ УЧРЕЖДЕНИЕ "ОТДЕЛ СТРОИТЕЛЬСТВА, АРХИТЕКТУРЫ И ГРАДОСТРОИТЕЛЬСТВА ЖАЛАГАШСКОГО РАЙОНА"

120200. Қызылорда облысы, Жалағаш кенті,
Желтоқсан к-сі №3 телефон/факс 8 /72431/ 3-21-65

120200. Кызылординская область, пос. Жалагаш,
ул. Желтоксан № 3 телефон/факс 8 /72431/ 3-21-65

31.05.2023 ж. № 01-2/640
31 мамыр 2023 ж.

«Азаматтарға арналған үкімет» мемлекеттік корпорациясы коммерциялық емес акционерлік қоғамының Қызылорда облысы бойынша Жалағаш филиалы «ХҚКО» департаменті аудандық бөліміне

Жалағаш ауданының құрылыс, сәулет және қала құрылысы бөлімі» коммуналдық мемлекеттік мекемесінің сенімді өкілі Т.Нурмагамбетовке

Жалағаш ауданының құрылыс, сәулет және қала құрылысы бөлімі Қазақстан Республикасындағы сәулет, қала құрылысы және құрылыс қызметі туралы Қазақстан Республикасының 2001 жылғы 16 шілдедегі N242 Заңының 75-1 бабына сәйкес, Объектіні пайдалануға қабылдау актілерін жүргізу және есепке алу тәртібімен Жалағаш ауданының құрылыс, сәулет және қала құрылысы бөлімі» коммуналдық мемлекеттік мекемесінің сенімді өкілі Т.Нурмагамбетовтың 30.05.2023 жылғы **«Қызылорда облысы Жалағаш ауданы Жалағаш кентіндегі Ақтерек-170 га учаскесіндегі инженерлік инфрақұрылымның (сумен жабдықтау жүйесінің) құрылысы»** бойынша өтінішін қарап объектіні пайдалануға қабылдау актісі (29.03.2023 жылы қабылданған) тапсырыс берушінің құрылыс салуды ұйымдастыру және рұқсат беру рәсімдерінен өту кағидаларында айқындалған рәсімдерді сақталуы тұрғысынан тексерліп, бөлімге есепке алынған хабарлайды.

Бөлім басшысы **Т. Доспанов**

Т.Нурмагамбетов
32-6-68.
Zh.arhitektura@korda.gov.kz

ҚЫЗЫЛОРДА ОБЛЫСЫНЫҢ
ӘКІМДІГІ

ҚЫЗЫЛОРДА ОБЛЫСЫНЫҢ
ТАБИҒАТ ЖӨНІНДЕГІ
БАСҚАРМАСЫ»
КОММУНАЛДЫҚ
МЕМЛЕКЕТТІК МЕКЕМЕСІ

АКИМАТ
КЫЗЫЛОРДИНСКОЙ ОБЛАСТИ

КОММУНАЛЬНОЕ
ГОСУДАРСТВЕННОЕ УЧРЕЖДЕНИЕ
«УПРАВЛЕНИЕ ПО КОНТРОЛЮ
КЫЗЫЛОРДИНСКОЙ
ОБЛАСТИ»

05-01/4630
17.10.2023

**«Азаматтарға арналған үкімет»
МК КЕ АҚ Қызылорда облысы
бойынша филиалы Жалағаш
ауданының бөлім басшысына**

Қызылорда облысының бақылау жөніндегі басқармасы *(бұдан әрі-Басқарма)* Қазақстан Республикасының 2001 жылғы 16 шілдедегі №242 «Қазақстан Республикасындағы сәулет, қала құрылысы және құрылыс қызметі туралы» Заңының *(бұдан әрі-Заң)* 75-1 бабының 1-тармағы негізінде тапсырыс беруші **«Жалағаш ауданы құрылыс, сәулет және қала құрылысы бөлімі» КММ-нің** 29.05.2023 жылғы **«Қызылорда облысы, Жалағаш кентіндегі Ақтерке-170 та учаскесіндегі инженерлік инфрақұрылымының құрылысы (сумен жабдықтау жүйесі)»** нысаны бойынша №002248860822 өтінішін қарап, объектіні пайдалануға қабылдау актісі Қазақстан Республикасының сәулет, қала құрылысы және құрылыс қызметі туралы заңнамасында белгіленген нормалар мен талаптарды сақтауы тұрғысынан салыстырып тексерілгенін мәлімдейді.

**Басқарма басшысының
орынбасары** **М. Мырзабеков**

А. Жалғас
☎ 8(7242) 46-41-91 (9107)

Приложение №13 к акту приемки
объекта в эксплуатацию

Технические характеристики объекта: **«Строительство инженерной инфраструктуры (водоснабжение) на участке Актерек-170 га в поселке Жалагаш, Жалагашского района, Кызылординской области»**

№ п/п	Наименование	Единицы измерения	Количество, протяженность	Примечание
1	2	3	4	5
Водопровод				
1	Водоводы (общая протяженность)	м		
	1) из стальных труб	м	------	------
	2) из чугунных труб	м	------	------
	3) из асбестоцементных труб	м	------	------
	4) из железобетонных труб	м	------	------
	5)	м	------	------
2	Распределительная сеть (общая протяженность)	м	41367,97	------
	1) из стальных труб	м	------	------
	2) из чугунных труб	м	------	------
	3) из асбестоцементных труб	м	------	------
	4) из полиэтиленовых труб	м		
	Труба полиэтиленовая для водоснабжения PE 100 SDR 17 - 110х6,6 питьевая ГОСТ 18599-2001	м	18736,51	------
	Труба полиэтиленовая для водоснабжения PE 100 SDR 17 - 315х28,6 питьевая ГОСТ 18599-2001	м	1540	------
	Труба полиэтиленовая для водоснабжения PE 100 SDR 17 - 125х7,4 питьевая ГОСТ 18599-2001	м	1757,4	------
	Труба полиэтиленовая для водоснабжения PE 100 SDR 17 - 200х18,2 питьевая ГОСТ 18599-2001	м	406	------
	Труба полиэтиленовая для водоснабжения PE 100 SDR 17 - 20х2 питьевая ГОСТ 18599-2001	м	17916,39	------
	Труба полиэтиленовая для водоснабжения PE 100 SDR 17 - 140х8,3 питьевая ГОСТ 18599-2001	м	636,26	------
	Труба полиэтиленовая для водоснабжения PE 100 SDR 17 - 250х14,8 питьевая ГОСТ 18599-2001	м	165,6	------
	Труба полиэтиленовая для водоснабжения PE 100 SDR 11 - 355х32,2 питьевая ГОСТ 18599-2001	м	49	------
	Труба полиэтиленовая для водоснабжения PE 100 SDR 17 - 315х18,7 питьевая ГОСТ 18599-2001	м	79	------
	Труба полиэтиленовая для водоснабжения PE 100 SDR 17 - 160х9,5 питьевая ГОСТ 18599-2001	м	81,81	------
	5)	м	------	------
3	Прочие устройства			
	Смотровой колодец	шт	------	------

	Задвижка d-	шт		
	Задвижка фланцевая параллельная двухдисковая с выдвижным шпинделем, корпус из серого чугуна, с маховиком, для воды и пара, Т до +225°С, PN 10/16, марки 30ч6бр ГОСТ 5762-2002 DN 50	шт	138	------
	Задвижка фланцевая с обрезиненным клином EPDM, с невыдвижным шпинделем, корпус из ВЧШГ, со штурвалом, для воды и нейтральных жидкостей, Т до +70°С, PN 10/16 ГОСТ 5762-2002 DN 100	шт	24	------
	Задвижка фланцевая с обрезиненным клином EPDM, с невыдвижным шпинделем, корпус из ВЧШГ, со штурвалом, для воды и нейтральных жидкостей, Т до +70°С, PN 10/16 ГОСТ 5762-2002 DN 50	шт	35	------
	Задвижка фланцевая с обрезиненным клином EPDM, с невыдвижным шпинделем, корпус из ВЧШГ, со штурвалом, для воды и нейтральных жидкостей, Т до +70°С, PN 10/16 ГОСТ 5762-2002 DN 125	шт	9	------
	Задвижка фланцевая с обрезиненным клином EPDM, с невыдвижным шпинделем, корпус из ВЧШГ, со штурвалом, для воды и нейтральных жидкостей, Т до +70°С, PN 10/16 ГОСТ 5762-2002 DN 150	шт	1	------
	Вентили d-	шт		
	Клапан (вентиль) запорный латунный муфтовый, для воды, Т до +70°С, PN 10, марки 15б3р, ГОСТ 5761-2005 DN 15	шт	583	------
	Кран d-	шт	------	------
	Гидрант	шт		
	Гидрант пожарный подземный ГОСТ 8220-85 Н 1250 мм	шт	84	------
	Водопроводный ввод	шт	------	------
	Водоразборная колонка	шт	------	------
	Стальной футляр	шт	------	------
	Питьевой фонтанчик	шт	------	------
Канализация				
1	Коллекторы (общая протяженность)	м	------	------
	1) из керамических труб	м	------	------
	2) из чугунных труб	м	------	------
	3) из бетонных труб	м	------	------
	4) из асбестоцементных труб	м	------	------
	5) из железобетонных труб	м	------	------
2	Канализационная сеть (общая протяженность)	м	------	------
	1) из керамических труб	м	------	------
	2) из чугунных труб	м	------	------
	3) из бетонных труб	м	------	------
	4) из асбестоцементных труб	м	------	------

	5) из железобетонных труб	м	------	------
	6) из стальных труб	м	------	------
	7) из полиэтиленовых труб	м	------	------
3	Прочие устройства			
	Смотровой колодец	шт	------	------
	Выпуск	шт	------	------

Горизонтальный разрез колодца	Вертикальный разрез колодца
Масштаб 1:1000	Масштаб 1:100
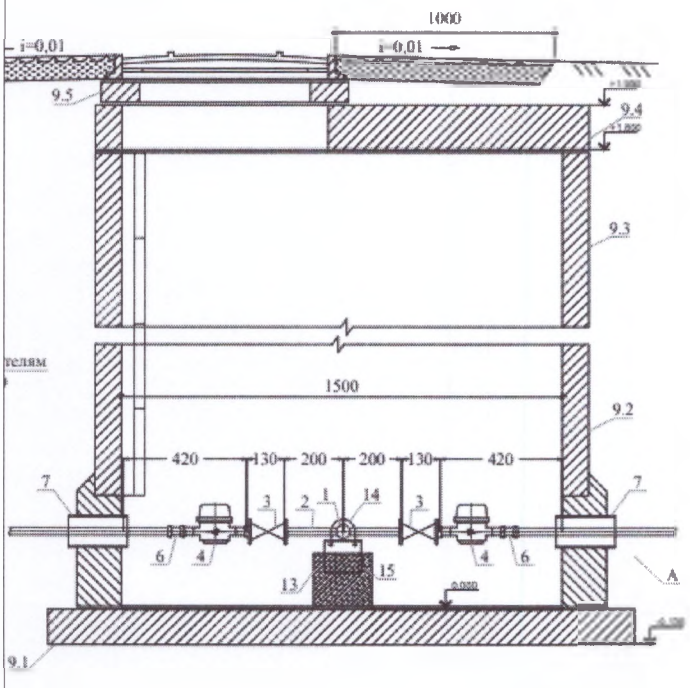	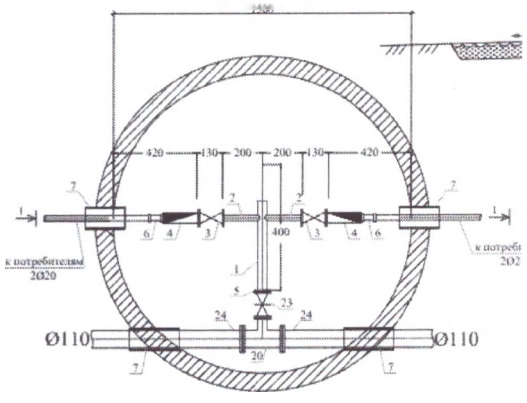
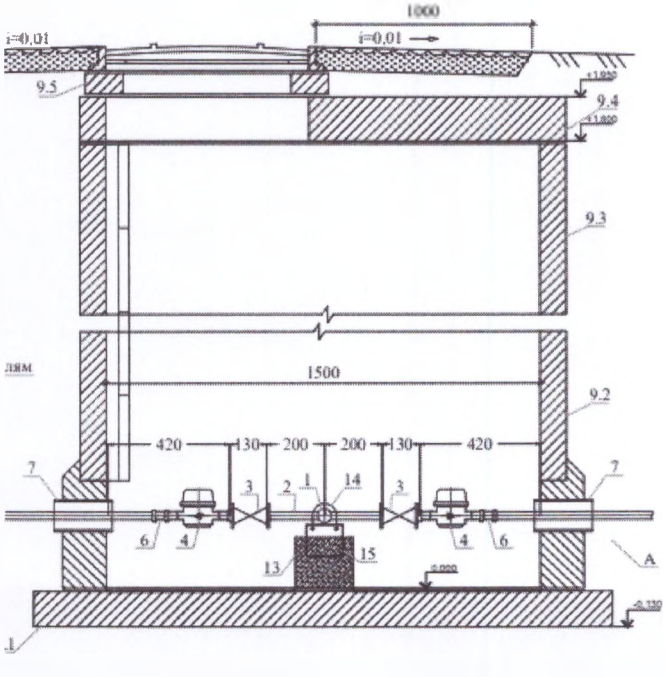	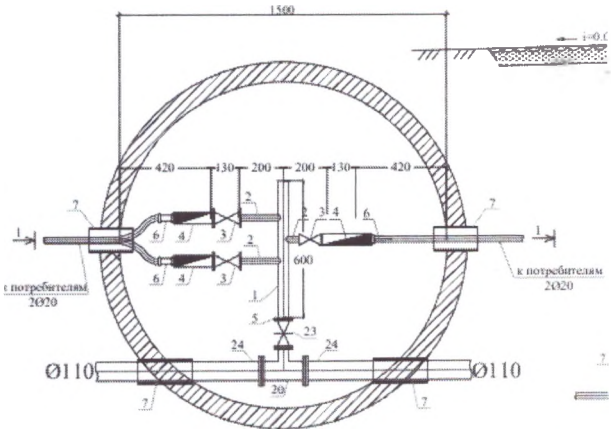

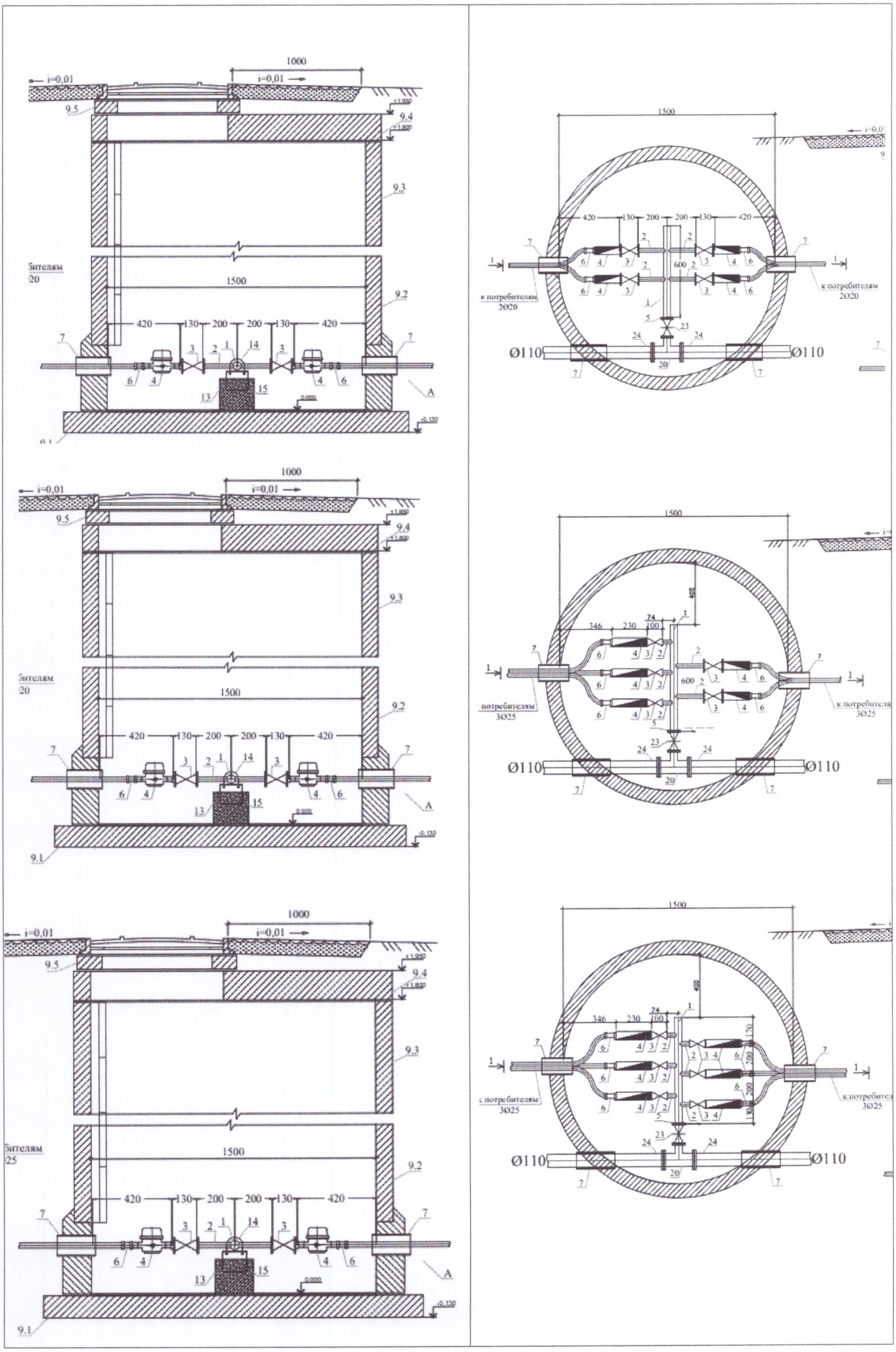
1000
i=0,01
i=0,01
9.5
9.4
9.3
9.2
1500
420
130
200
200
130
420
7
6
4
3
2
1
14
13
15
A
9.1
1500
420
130
200
200
130
420
600
к потребителям
2Ø20
Ø110
Ø110
400
346
230
100
74
к потребителям
3Ø25
Ø110
Ø110
170
200
200
130
к потребителям
3Ø25
Ø110
Ø110

Спецификация

№	Наименование	Марка	Материал	Диаметр (мм) (размеры)	Количество	Примечание
1	Труба полиэтиленовая для водоснабжения PE 100 SDR 17 - 110х6,6 питьевая ГОСТ 18599-2001	ГОСТ 18599-2001	полиэтилен	110	18736,51	
2	Труба полиэтиленовая для водоснабжения PE 100 SDR 17 - 315х28,6 питьевая ГОСТ 18599-2001	ГОСТ 18599-2001	полиэтилен	315	1540	
3	Труба полиэтиленовая для водоснабжения PE 100 SDR 17 - 125х7,4 питьевая ГОСТ 18599-2001	ГОСТ 18599-2001	полиэтилен	125	1757,4	
4	Труба полиэтиленовая для водоснабжения PE 100 SDR 17 - 200х18,2 питьевая ГОСТ 18599-2001	ГОСТ 18599-2001	полиэтилен	200	406	
5	Труба полиэтиленовая для водоснабжения PE 100 SDR 17 - 20х2 питьевая ГОСТ 18599-2001	ГОСТ 18599-2001	полиэтилен	20	17916,39	
6	Труба полиэтиленовая для водоснабжения PE 100 SDR 17 - 140х8,3 питьевая ГОСТ 18599-2001	ГОСТ 18599-2001	полиэтилен	140	636,26	
7	Труба полиэтиленовая для водоснабжения PE 100 SDR 17 - 250х14,8 питьевая ГОСТ 18599-2001	ГОСТ 18599-2001	полиэтилен	250	165,6	
8	Труба полиэтиленовая для водоснабжения PE 100 SDR 11 - 355х32,2 питьевая ГОСТ 18599-2001	ГОСТ 18599-2001	полиэтилен	355	49	
9	Труба полиэтиленовая для водоснабжения PE 100 SDR 17 - 315х18,7 питьевая ГОСТ 18599-2001	ГОСТ 18599-2001	полиэтилен	315	79	
10	Труба полиэтиленовая для водоснабжения PE 100 SDR 17 - 160х9,5 питьевая ГОСТ 18599-2001	ГОСТ 18599-2001	полиэтилен	160	81,81	
11	Люк из композитных материалов СТ РК 2384-2013 полимернопесчаный Тип-С	СТ РК 2384-2013	Полимерно-песчаный		322 комплект	
12	Задвижка фланцевая параллельная двухдисковая с выдвижным шпинделем, корпус из серого чугуна, с маховиком, для воды и пара, Т до +225°С, PN 10/16, марки 30ч6бр ГОСТ 5762-2002 DN 50	ГОСТ 5762-2002	ВЧШГ	50	138	
13	Задвижка фланцевая с обрезиненным клином	ГОСТ 5762-2002	ВЧШГ	100	24	

	EPDM, с невыдвижным шпинделем, корпус из ВЧШГ, со штурвалом, для воды и нейтральных жидкостей, Т до +70°С, PN 10/16 ГОСТ 5762-2002 DN 100					
14	Задвижка фланцевая с обрезиненным клином EPDM, с невыдвижным шпинделем, корпус из ВЧШГ, со штурвалом, для воды и нейтральных жидкостей, Т до +70°С, PN 10/16 ГОСТ 5762-2002 DN 50	ГОСТ 5762-2002	ВЧШГ	50	35	
15	Задвижка фланцевая с обрезиненным клином EPDM, с невыдвижным шпинделем, корпус из ВЧШГ, со штурвалом, для воды и нейтральных жидкостей, Т до +70°С, PN 10/16 ГОСТ 5762-2002 DN 125	ГОСТ 5762-2002	ВЧШГ	125	9	
16	Задвижка фланцевая с обрезиненным клином EPDM, с невыдвижным шпинделем, корпус из ВЧШГ, со штурвалом, для воды и нейтральных жидкостей, Т до +70°С, PN 10/16 ГОСТ 5762-2002 DN 150	ГОСТ 5762-2002	ВЧШГ	150	1	

Заказчик:
Руководитель КГУ "Отдел строительства, архитектуры и градостроительства Жалагашского района" _____ **Доспанов Т.С.**
(фамилия, имя, отчество (при наличии), подпись руководителя Место печати (при наличии)

Авторский надзор:
Эксперт по авторскому надзору ТОО «АРХСТРОЙ-2005» _____ **Елгонов Н.Н**
(фамилия, имя, отчество (при наличии), подпись директора Место печати (при наличии)