Товарищество с ограниченной ответственностью "Poligram"
050054,Республика Казахстан, г.Алматы, улица Физули, дом № 64 БИН: 060940002732
лицензия I категории ГСЛ № 001105 от 06.03.2023 года

Рабочая документация

«Капитальный ремонт в доме культуры "Нефтяников" в г.Кульсары, Атырауской области. Корректировка»

Заказчик: ГУ «Аппарат города Кульсары районного значения»

ТОМ III Здание «Дом культуры»

Архитектурно-строительные решения

Р-5-2024-3-АС

Генеральный директор
ТОО «Poligram»

Баязитов Г.И.

г.Атырау-2024г.

Ведомость документов основного комплекта рабочих чертежей

Обозначение	Наименование	Примечание
ГП	Генеральный план	
АР	Архитектурные решения	
ВК	Водопровод и канализация	
ОВ	Отопление и вентиляция	
ЭОМ	Электрическое освещение и силовое электрооборудование	

Ведомость ссылочных документов

Обозначение	Наименование	Примечание
СН РК 1.02-03-2011	Порядок разработки, согласования, утверждения и состав проектной документации на строительство	
СП РК 2.02-101-2014	Пожарная безопасность зданий и сооружений	
СП РК 2.01-101-2013	Защита строительных конструкций от коррозии	
СП РК 2.04-01-2017	Строительная климатология	
СП РК 3.02-137-2013	Крыши и кровли	

Ведомость рабочих чертежей основного комплекта (начало)

Лист	Наименование	Примечание
1	Общие данные (начало)	
2	Общие данные (окончание)	
3	План подвала до кап. ремонта	
4	План подвала после кап. ремонта	
5	План первого этажа до кап. ремонта	
6	План первого этажа после кап. ремонта	
7	План второго этажа до кап. ремонта	
8	План второго этажа после кап. ремонта	
9	Разрез 1-1	
10	Разрез 2-2	
11	Фасад в осях 1-7; Ведомость отделки фасада	
12	Фасад в осях 7-1	
13	Фасад в осях А-Д	
14	Фасад в осях Д-А	
15	План полов подвала	
16	План полов первого этажа; Спецификация перемычек	
17	План полов второго этажа	
18	Ведомость отделки помещения; Спецификация заполнения проемов; Спецификация тактильных плит	
19	План крыши	
20	План чердачного пространства	
21	Перегородки для С/У из металлопласта	
22	Крыльцо №1 с пандусом	
23	Крыльцо №2	
24	Крыльцо №3 с пандусом	
25	Наружный организованный водосток; Спецификация материалов	

Согласовано

Гл.спец.ОВ	Бирзул	03.2020
Гл.спец.ВК	Султангалиев	03.2020
Гл.спец.ЭОМ	Бирзул	03.2020

Взам. Инв. №

Подпись и Дата

Инв. № подл.

Настоящий проект соответствует требованиям экологических, санитарно-технических, противопожарных и других норм, действующих на территории Республики Казахстан и обеспечивает безопасную для жизни и здоровья людей эксплуатацию объекта при соблюдении требований настоящего проекта

Главный архитектор проекта Карамолдаев О

Изм.	Кол.уч.	Лист	N док.	Подпись	Дата
ГАП		Карамолдаев О			
Разраб.		ÎÇÞÀÔÇÕÕ			
Н.контр.		Сапарова А			

Р-5-2024-3-АС

«Капитальный ремонт в доме культуры "Нефтяников" в г.Кульсары, Атырауской области. Корректировка»

Архитектурно-строительные решения

Стадия	Лист	Листов
РП	1	24

Общие данные (начало)

POLIGRAM

Формат А3 (297х420)

Общие данные

Рабочий проект "Капитальный ремонт в доме культуры "Нефтяников" районе Кульсары, Атырауской области" на основание Архитектурно-планировочного задание №658 9 сентября 2019 года выданного ГУ "Аппарат города Кульсары районного значения".

Район строительства относится IVГ климатическому району со следующими природно-клематическими характеристиками:

-Расчетная температура наружного воздуха	*-26,6°С;*
-Нормативное значение веса снегового покрова	*-73кгс/м²;*
-Нормативное значение ветрового давление	*-30кгс/м²;*
-Нормативная глубина промерзания грунтов	*-1,8м.*
-уровень ответственности здания (сооружения);	*-II*
-категорию здания (сооружения) по взрывопожарной и пожарной опасности;	*-"Д"*
-степень огнестойкости здания (сооружения);	*-II*
-класс конструктивной пожарной опасности здания;	*-СО*
-класс функциональной пожарной опасности здания;	*-Ф2.1*

Объемно-планировочное решение

Существующий дом культуры двух этажное с подвальным помещением с наружными размерами в осях 30,25х22,25м. Высота здания 10,15м.

Фундамент здания выполнен сборный железобетонный, наружные стен из силикатного кирпича толщиной 650мм, внутренние стены из силикатного кирпича толщиной 510мм, 380мм и 250мм, перекрытие облегченные из деревянных накатов по деревянным балкам, покрытия монолитное, кровля многоскатная из металлочерепицы с организованным водостоком.

Конструктивная часть

Данным проектом предусмотрен капитальный ремонт здании дом культуры "Нефтяников" в р.Кульсары Атырауской области.

В проекте предусмотрены следующие виды работ:

-Отбивка штукатурного слоя фундамента, нанесение гидроизоляционного слоя 2 раза, облицовка поверхностей цоколя искусственным камнем;

-Разборка существующей поврежденной отмостки, выкапывание грунта, засыпка щебеночного слоя проливка битумом;

-Отбивка штукатурки с поверхностей фасада, шпатлевка по стекловолоконной сетке, в 2 раза затирки абразивным материалом, штукатурка поверхностей фасада сухими смесями, окраска поверхностей фасада атмосферастойкой краской 2 раза;

-Замена ПВХ оконных блоков, установка сливов из оцинкованных листов;

-В доме культуры производится замена всех дверей. Наружные двери устанавливаются металлические с утеплением;

-В здание первого этажа производится полный демонтаж полов во всех помещениях и устройство новых полов из материалов согласно назначения помещений;

-Очистка стен от набела, от масляной окраски, сплошное выравнивание штукатурки внутренних стен сухими смесями с последующими окрасками поливинилацетатными водоэмульсионными составами;

-Устройство крыльца дворового фасада;

-Устройство пандуса;

-Подшивка карниза окрашенными белыми профлистами, восстановить организованный водосток;

-Устройства цементной стяжки, выравнивание поверхностей бетонных и цементных оснований;

-Устройство покрытий из линолеума;

-Устройство покрытий на растворе из сухой смеси с приготовлением раствора из керамических плиток с установкой плинтусов из плиток;

-Настилка пола из ламината;

Мероприятия по охране окружающей окружающей среды:

Административное здания отрицательного воздействия на окружающую среду не оказывает, вредных выбросов в атмосферу нет. Сточные воды отводятся в проектируемый септик. Сброс сточных вод в водоемы отсутствует. Излишний строительный грунт вывозится в места, специально для это предусмотренные, мусор - на свалку.

Противопожарные мероприятия:

Противопожарные мероприятия в проекте выполнены с требованиями СП РК 2.02-101-2014 "Пожарная безопасность зданий и сооружений". Все деревянные конструкции необходимо пропитать антипиренами для защиты от возгорания, и антисептиками для защиты от увлажнения и гниения.

Ведомость рабочих чертежей основного комплекта *(окончание)*

Лист	*Наименование*	*Примечание*
26	*Придверная решетка; Спецификация материалов*	
27	*Металлическое ограждение; Спецификация материалов*	
28	*Слуховой окно; Спецификация материалов*	

Технико-экономические показатели

№ п/п	Наименование	Ед. изм.	Кол-во	Примечание
1	Площадь застройки	м²	890,11	
2	Общая площадь здания	м²	918,17	
3	Полезная площадь здания	м²	900,76	
4	Расчетная площадь здания	м²	701,85	
5	Строительный объем	м³	7341,20	
0	- подземный		220	
0	- надземный		7120	
6	Этажность	эт	2	

Условные обозначения:

- Закладываемые проемы керамическими кирпичами
- Демонтируемые стены и перегородки, пробиваемые проемы
- Монтируемые перегородки из алюминиевого профиля
- Монтируемые кирпичные перегородки

Изм.	Кол.уч.	Лист	N док.	Подпись	Дата
ГАП		Карамолдаев О			
Разраб.		ÎµÞÜÄÖÇÖÖ			
Н.контр.		Сапарова А			

Р-5-2024-3-АС

«Капитальный ремонт в доме культуры "Нефтяников" в г.Кульсары, Атырауской области. Корректировка»

Архитектурно-строительные решения

Стадия	Лист	Листов
РП	2	

Общие данные (окончание)

POLIGRAM

Формат А3 (297х420)

Согласовано: Гл.спец.ВК Султангалиев 03.2020; Гл.спец.ОВ Бирзул 03.2020; Гл.спец.ЭОМ Бирзул 03.2020; Гл.спец. 03.2020

Взам. Инв. №

Подпись и Дата

Инв. № подл.

План подвала до кап. ремонта

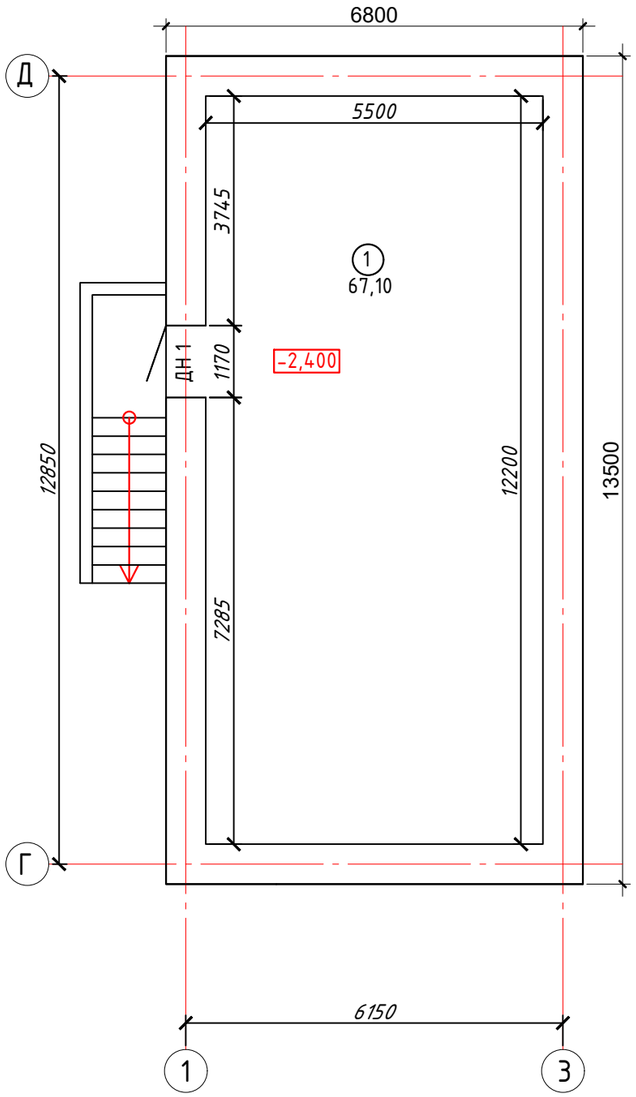

Экспликация помещения

Номер поме-щения	Наименование	Площадь м²	Кат. поме-щения
1	Тех. помещение	67,10	Д

Согласовано		
Гл.спец.ЭОМ	Бирзул	03.2020
Гл.спец.ВК	Султангалиев	03.2020
Гл.спец.ОВ	Бирзул	03.2020

Взам. Инв. №

Подпись и Дата

Инв. № подл.

Изм.	Кол.уч.	Лист	N док.	Подпись	Дата
ГАП		Карамолдаев О			
Разраб.		ĝ ĵ ĥ Ĥ Ĥ ĉ Ô ö			
Н.контр.		Сапарова А			

Р-5-2024-3-АС

«Капитальный ремонт в доме культуры "Нефтяников" в г.Кульсары, Атырауской области. Корректировка»

Архитектурно-строительные решения

Стадия	Лист	Листов
РП	3	

План подвала

POLIGRAM

Формат А3 (297х420)

План подвала после кап. ремонта

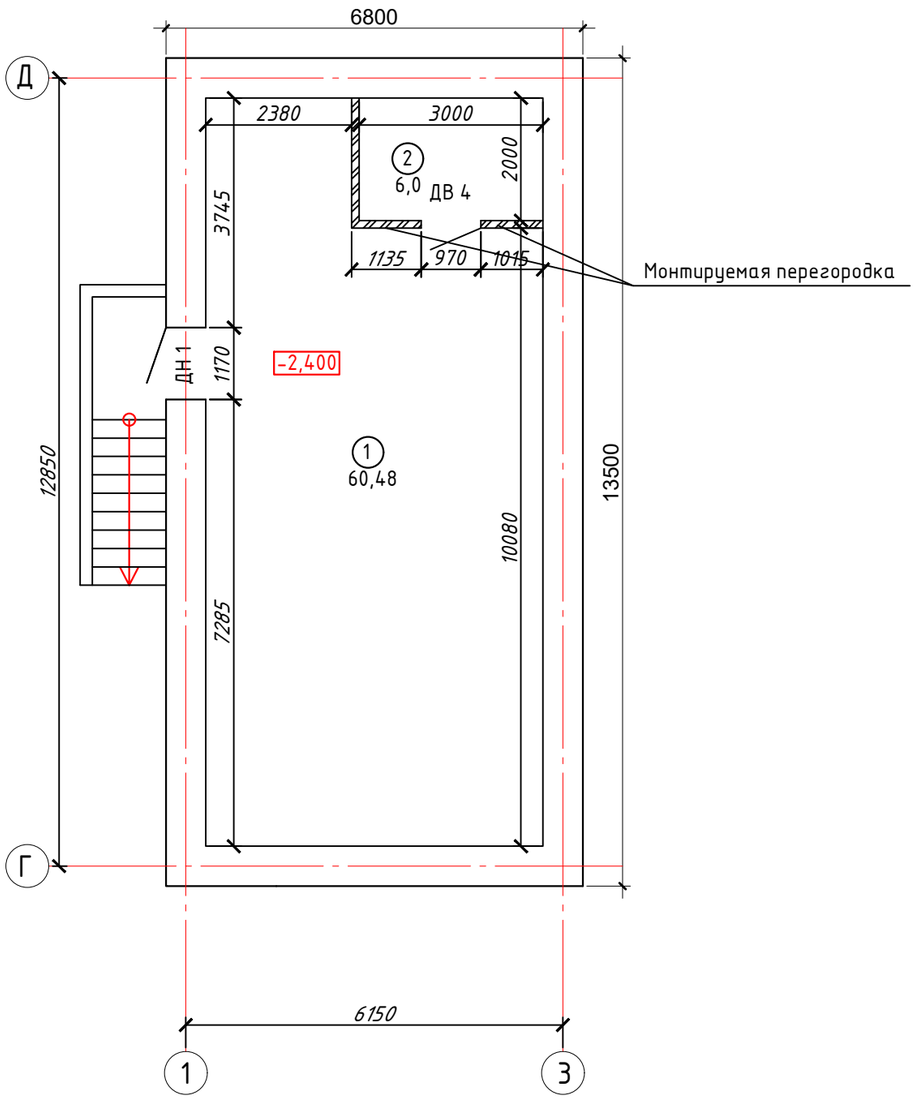

Экспликация помещения

Номер поме-щения	Наименование	Площадь м²	Кат. поме-щения
1	Тех. помещение	60,48	Д
2	Электрощитовая	6,0	Г

Условные обозначения:

– Монтируемые кирпичные перегородки

Монтажные работы:

1.Устройство перегородки из силикатного кирпича М75 на растворе М50 –1,045м³

Примечание:

1.Условная отметка –2,400 принята за отметку пола подвала.

2.Проектом предусмотрена перепланировка некоторых помещений. Возведение перегородок из силикатного кирпича М100 по ГОСТ 379-2015 на растворе М50 по ГОСТ 28013-98* толщиной 120мм. Перегородки не доводить до деревянных конструкций перекрытий на 30мм. Зазоры между перегородками и перекрытия проконопатить минеральной ватой и зачеканить с двух сторон цементным раствором. Перегородки армируются с сеткой из холоднотянутой проволоки Ф4 Вр-4 с ячейками 50х50мм через 4 ряда кладки.

Согласовано		
Гл.спец.ЭОМ	Бирзул	03.2020
Султангалиев		03.2020
Г.спец.ОВ	Бирзул	03.2020

Взам. Инв. №

Подпись и Дата

Инв. № подл.

Изм.	Кол.уч.	Лист	N док.	Подпись	Дата
ГАП		Карамолдаев О			
Разраб.		ÎÞÞÜÖÕÖÖ			
Н.контр.		Сапарова А			

Р-5-2024-3-АС

«Капитальный ремонт в доме культуры "Нефтяников" в г.Кульсары, Атырауской области. Корректировка»

Архитектурно-строительные решения

Стадия	Лист	Листов
РП	4	

План подвала

POLIGRAM

Формат А3 (297х420)

План 1-го этажа до кап. ремонта

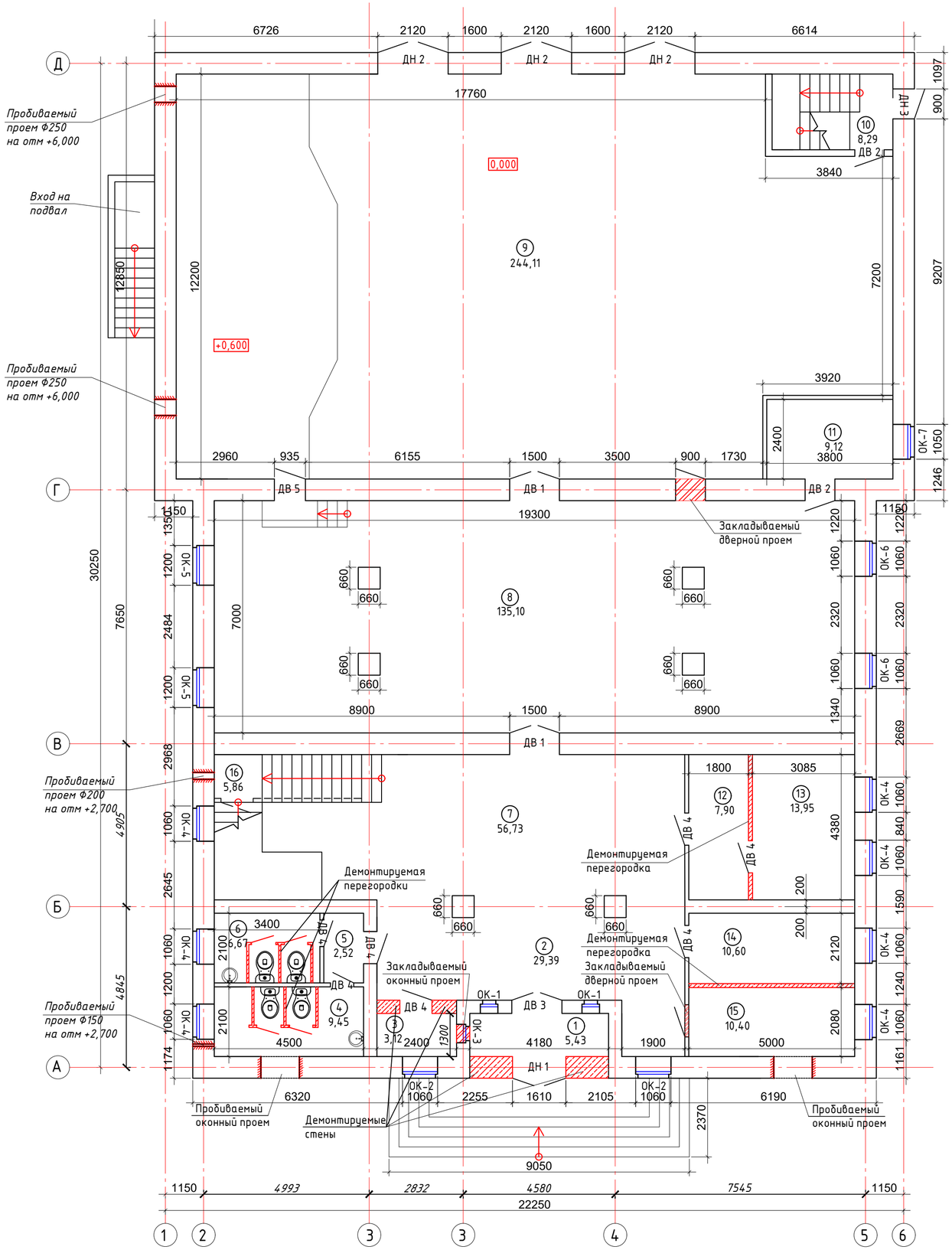

Экспликация помещения

Номер поме-щения	Наименование	Площадь м²	Кат. поме-щения
1	Тамбур	5,43	Д
2	Коридор	29,39	Д
3	Кабинет охраны	3,12	ВЗ
4	С/у	9,45	Д
5	Коридор	2,52	Д
6	С/у	6,67	Д
7	Танцевальный зал	56,73	ВЗ
8	Банкетный зал	135,10	ВЗ
9	Клуб	244,11	ВЗ
10	Лестница	8,29	Д
11	Кабинет	9,12	ВЗ
12	Приемная	7,90	ВЗ
13	Кабинет директора	13,95	ВЗ
14	Бухгалтерия	10,60	ВЗ
15	Администрация	10,40	ВЗ
16	Кладовая уборочного инвентаря	5,86	Д
	Всего:	558,64	

Условные обозначения:

- Закладываемые проемы силикатными кирпичами
- Демонтируемые стены и перегородки, пробиваемые проемы

Демонтажные работы:

1. Демонтируемые перегородки – 1,045м³
2. Демонтируемые стенки – 7,602м³
3. Пробиваемый оконный проем – 2,396м³
4. Пробиваемый проем – 0,120м³
5. Закладываемый дверной проем из силикатного кирпича М75 на растворе М50 – 1,414м³
6. Закладываемый оконный проем из силикатного кирпича М75 на растворе М50 – 0,112м³

Изм.	Кол.уч.	Лист	N док.	Подпись	Дата
ГАП		Карамолдаев О			
Разраб.		ÎµÂÊÁÔÊÔÕÕ			
Н.контр.		Сапарова А			

Р-5-2024-3-АС

«Капитальный ремонт в доме культуры "Нефтяников" в г.Кульсары, Атырауской области. Корректировка»

Архитектурно-строительные решения

Стадия	Лист	Листов
РП	5	

План первого этажа до кап. ремонта

POLIGRAM

Согласовано: Гл.спец.ЭОМ Бирзул 03.2020; Гл.спец.ВК Султангалиев 03.2020; Гл.спец.ОВ Бирзул 03.2020

Взам. Инв. № | Подпись и Дата | Инв. № подл.

Формат А2 (420х594)

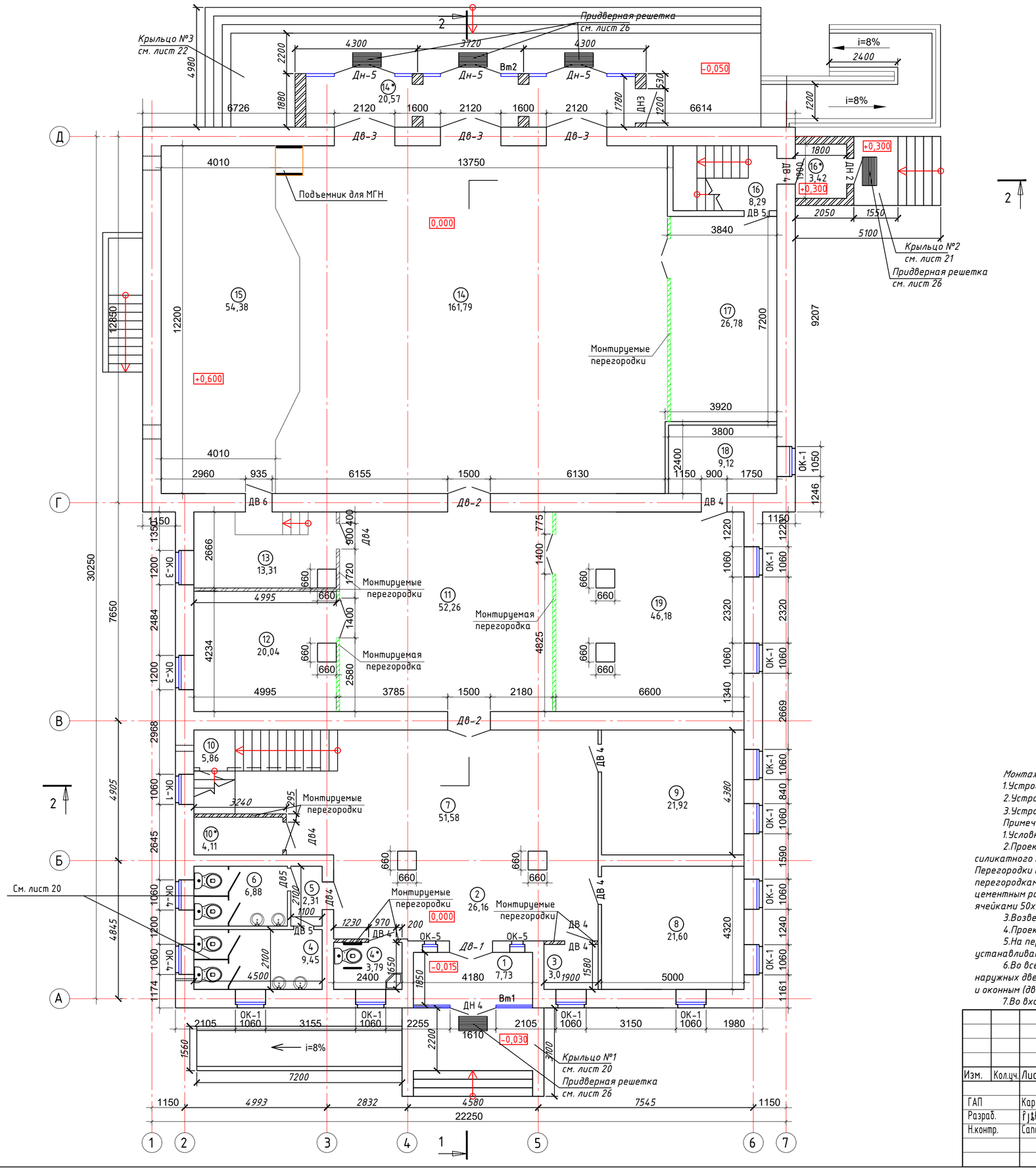

Экспликация помещения

Номер поме-щения	Наименование	Площадь м²	Кат. поме-щения
1	Тамбур	7,73	Д
2	Коридор	26,16	Д
3	Кабинет охраны	3,0	ВЗ
4	С/у (муж)	9,45	Д
4*	МГН	3,79	Д
5	Коридор	2,31	Д
6	С/у (жен)	6,88	Д
7	Коридор	51,58	Д
8	Гардероб	21,60	Г
9	Кабинет директора	21,92	ВЗ
10	Кладовая	5,86	Д
10*	Помещение уборочного инвентаря	4,11	Д
11	Фое	52,26	Д
12	Комната отдыха на 20 мест	20,04	ВЗ
13	Гримерная	13,31	ВЗ
14	Актовый зал на 100 мест	161,79	Д
14*	Тамбур	20,57	Д
15	Сцена	54,38	Д
16	Лестница	8,29	Д
16*	Тамбур	3,42	Д
17	Зал совещаний	26,78	ВЗ
18	Кабинет	9,12	ВЗ
19	Коворкинг на 30 мест	46,18	ВЗ
	Всего:	580,53	

Условные обозначения:

- Монтируемые перегородки из алюминиевого профиля
- Монтируемые кирпичные перегородки

Монтажные работы:

1.Устройство перегородки из силикатного кирпича М75 на растворе М50 -5,531м³

2.Устройство тамбура из силикатного кирпича М75 на растворе М50 (крыльцо №2) -5,680м³

3.Устройство тамбура из силикатного кирпича М75 на растворе М50 (крыльцо №3) -5,361м³

Примечание:

1.Условная отметка 0,000 принята за отметку пола 1-го этажа.

2.Проектом предусмотрена перепланировка некоторых помещений. Возведение перегородок из силикатного кирпича М100 по ГОСТ 379-2015 на растворе М50 по ГОСТ 28013-98* толщиной 120мм. Перегородки не доводить до деревянных конструкций перекрытий на 30мм. Зазоры между перегородками и перекрытия проконопатить минеральной ватой и зачеканить с двух сторон цементным раствором. Перегородки армируются с сеткой из холоднотянутой проволоки Ф4 Вр-4 с ячейками 50х50мм через 4 ряда кладки.

3.Возведение перегородок предусмотрено и из алюминиевого профиля с двойным остеклением.

4.Проектом предусмотрена закладка дверных проемов в несущей стене и перегородках.

5.На первом и втором этажах здания производится замена всех дверей. Наружные двери устанавливаются металлические с утеплением.

6.Во всем здании производится замена оконных блоков. В местах установки оконных блоков и наружных дверей в качестве уплотнения применять монтажную пену для заделки стыка между стеной и оконным (дверным) блоком.

7.Во входной группе монтируется пандус для МГН.

Изм.	Кол.уч.	Лист	N док.	Подпись	Дата
ГАП		Карамолдаев О			
Разраб.		Гультяева			
Н.контр.		Сапарова А			

Р-5-2024-3-АС

«Капитальный ремонт в доме культуры "Нефтяников" в г.Кульсары, Атырауской области. Корректировка»

Архитектурно-строительные решения

Стадия	Лист	Листов
РП	6	

План первого этажа после кап. ремонта

POLIGRAM

Согласовано: Гл.спец.ЭОМ Бурзин 03.2020; Гл.спец.ВК Султангалиев 03.2020; Гл.спец.ОВ Бурзин 03.2020

Взам. Инв. № | Подпись и Дата | Инв. № подл.

Формат А2 (420х594)

План 2-го этажа до кап. ремонта

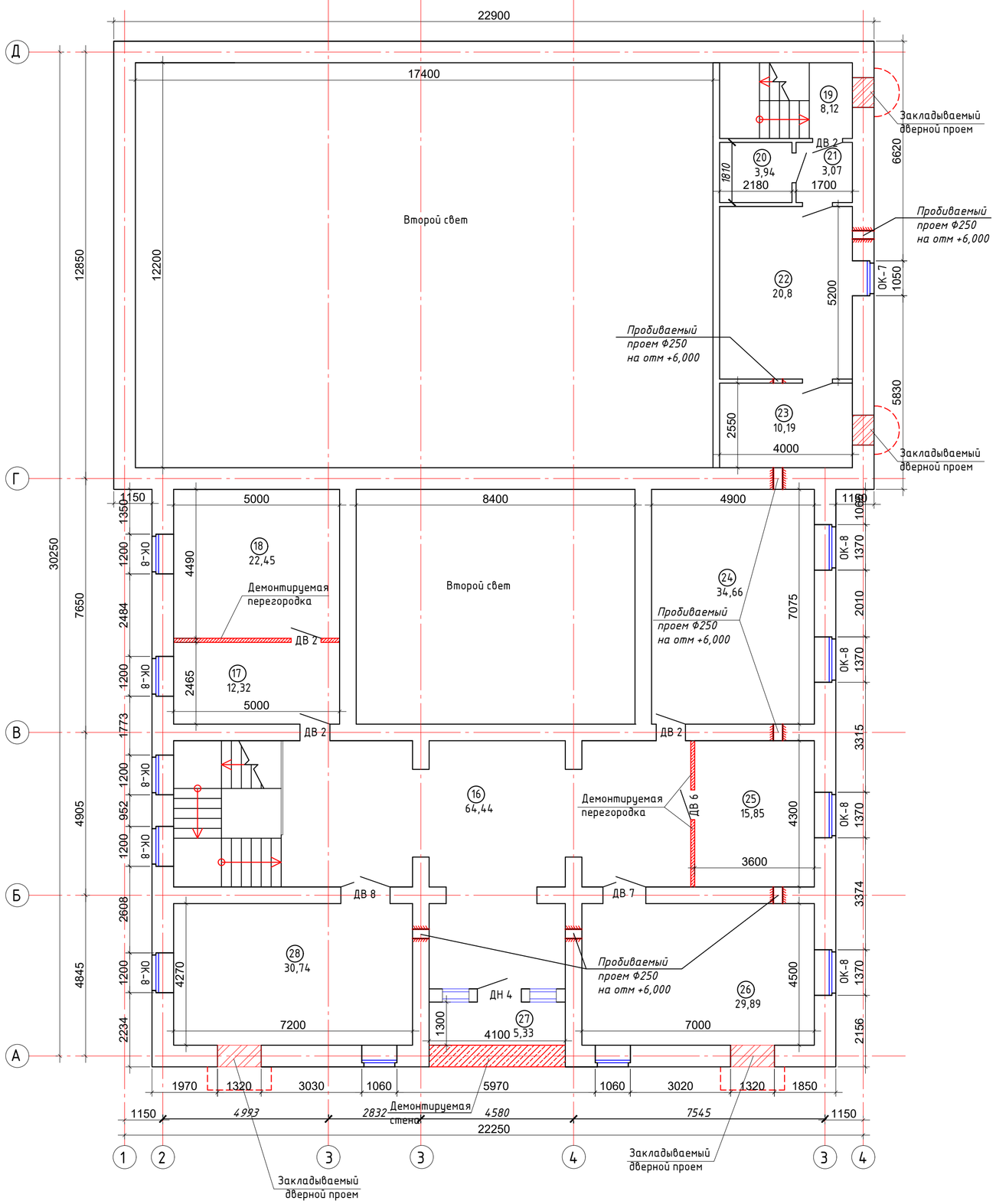

Экспликация помещения

Номер поме-щения	Наименование	Площадь м²	Кат. поме-щения
16	Холл	64,44	Д
17	Кабинет секретаря	12,32	ВЗ
18	Кабинет директора	22,45	ВЗ
19	Лестница	8,12	Д
20	Кладовая	3,94	Д
21	Коридор	3,07	Д
22	Читальный зал	20,80	ВЗ
23	Библиотека	10,19	ВЗ
24	Начальник отдела	34,66	ВЗ
25	Бухгалтерская	15,85	ВЗ
26	Кабинет главного специалиста	29,89	ВЗ
27	Лоджия	5,33	Д
28	Финансовый отдел	30,74	ВЗ
	Всего:	261,80	

Условные обозначения:

- Закладываемые проемы керамическими кирпичами
- Демонтируемые стены и перегородки, пробиваемые проемы

Демонтажные работы:

1. Демонтируемые перегородки -2,953м³
2. Демонтируемые стенки -2,398м³
3. Пробиваемый проем -0,202м³
4. Закладываемый дверной проем из силикатного кирпича М75 на растворе М50 -1,232м³

Изм.	Кол.уч.	Лист	N док.	Подпись	Дата	Р-5-2024-3-АС		
						«Капитальный ремонт в доме культуры "Нефтяников" в г.Кульсары, Атырауской области. Корректировка»		
ГАП		Карамолдаев Ф				Архитектурно-строительные решения	Стадия: РП	Лист: 7 / Листов:
Разраб.		ГЏЈЂЧЈЏЕЏЈ						
Н.контр.		Сапарова А				План второго этажа до кап. ремонта	POLIGRAM	

Согласовано: Гл.спец.ЭОМ Бирзил 03.2020; Гл.спец.ВК Султанкалиев 03.2020; Гл.спец.ОВ Бирзил 03.2020

Взам. Инв. № | Подпись и Дата | Инв. № подл.

Формат А2 (420х594)

План 2-го этажа после кап. ремонта

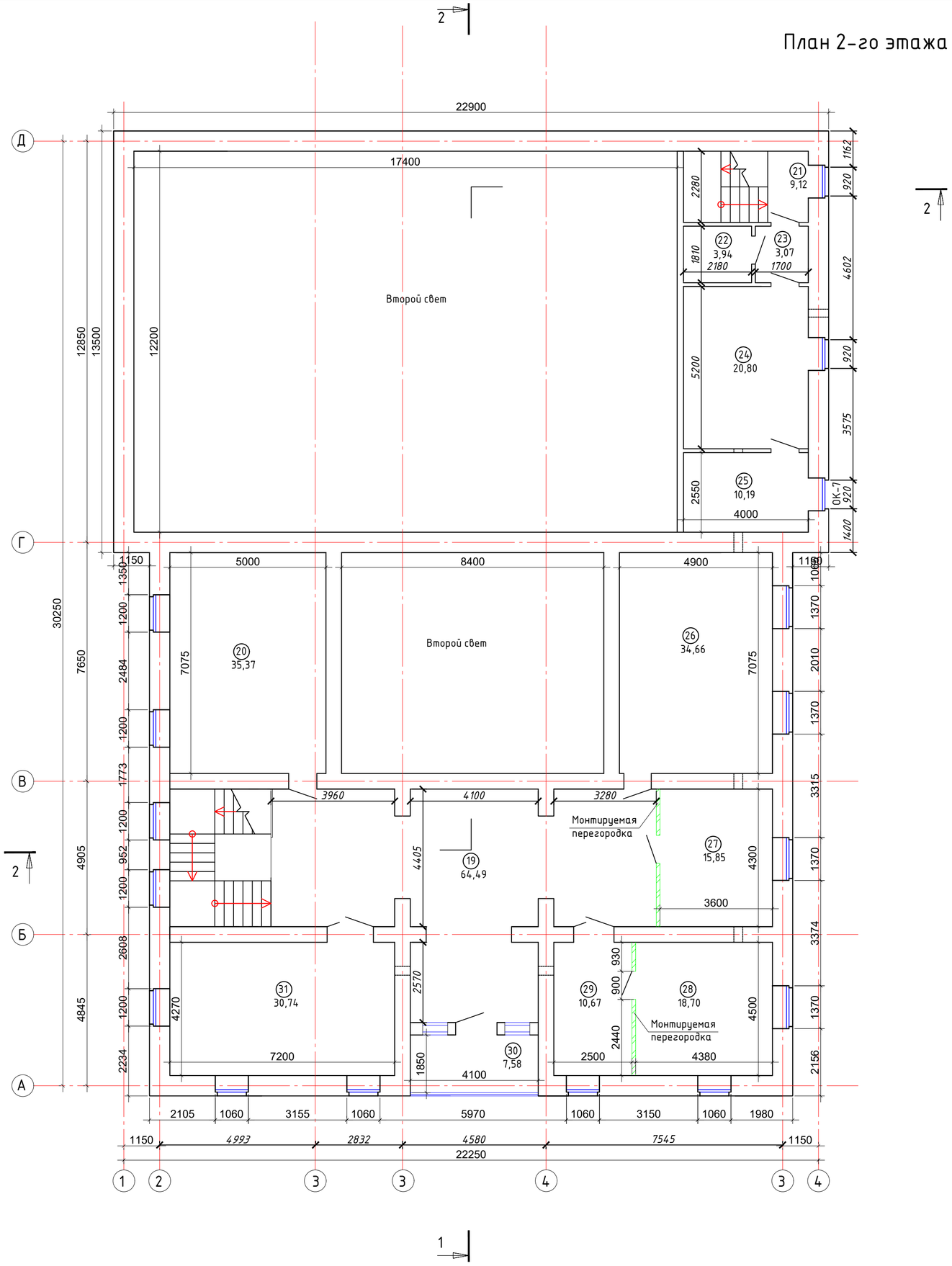

Экспликация помещения

Номер поме-щения	Наименование	Площадь м²	Кат. поме-щения
19	Холл	64,49	Д
20	Кабинет	35,37	ВЗ
21	Лестница	9,12	Д
22	Кладовая	3,94	Д
23	Коридор	3,07	Д
24	Читальный зал	20,80	ВЗ
25	Библиотека	10,19	ВЗ
26	Начальник отдела	34,66	ВЗ
27	Бухгалтерская	15,85	ВЗ
28	Кабинет директора	18,70	ВЗ
29	Приемная	10,67	ВЗ
30	Лоджия	7,58	Д
31	Финансовый отдел	30,74	ВЗ
	Всего:	265,18	

Условные обозначения:

– Монтируемые перегородки из алюминиевого профиля

Примечание:

1.Условная отметка +3,500 принята за отметку пола 2-го этажа.

2.Проектом предусмотрена перепланировка некоторых помещений. Возведение перегородок из силикатного кирпича М100 по ГОСТ 379-2015 на растворе М50 по ГОСТ 28013-98 толщиной 120мм. Перегородки не доводить до деревянных конструкций перекрытий на 30мм. Зазоры между перегородками и перекрытия проконопатить минеральной ватой и зачеканить с двух сторон цементным раствором. Перегородки армируются с сеткой из холоднотянутой проволоки Ф4 Вр-4 с ячейками 50х50мм через 4 ряда кладки.*

3.Возведение перегородок предусмотрено и из алюминиевого профиля с двойным остеклением.

4.Проектом предусмотрена закладка дверных проемов в несущей стене и перегородках.

5.На первом и втором этажах здания производится замена всех дверей. Наружные двери устанавливаются металлические с утеплением.

6.Во всем здании производится замена оконных блоков. В местах установки оконных блоков и наружных дверей в качестве уплотнения применять монтажную пену для заделки стыка между стеной и оконным (дверным) блоком.

7.Во входной группе монтируется пандус для МГН.

Изм.	Кол.уч.	Лист	N док.	Подпись	Дата	Р-5-2024-3-АС		
						«Капитальный ремонт в доме культуры "Нефтяников" в г.Кульсары, Атырауской области. Корректировка»		
ГАП		Карамолдаев Ф				Архитектурно-строительные решения	Стадия	Лист	Листов
Разраб.		Ґ µ£ЧЙÔęÔÕ					РП	8	
Н.контр.		Сапарова А				План второго этажа после кап. ремонта	POLIGRAM		

Согласовано: Гл.спец.ЗОМ Бирзул. 03.2020; Гл.спец.ВК Султангалиев 03.2020; Гл.спец.ОВ Бирзул. 03.2020

Взам. Инв. № | Подпись и Дата | Инв. № подл.

Формат А2 (420х594)

Разрез 1-1М1:100

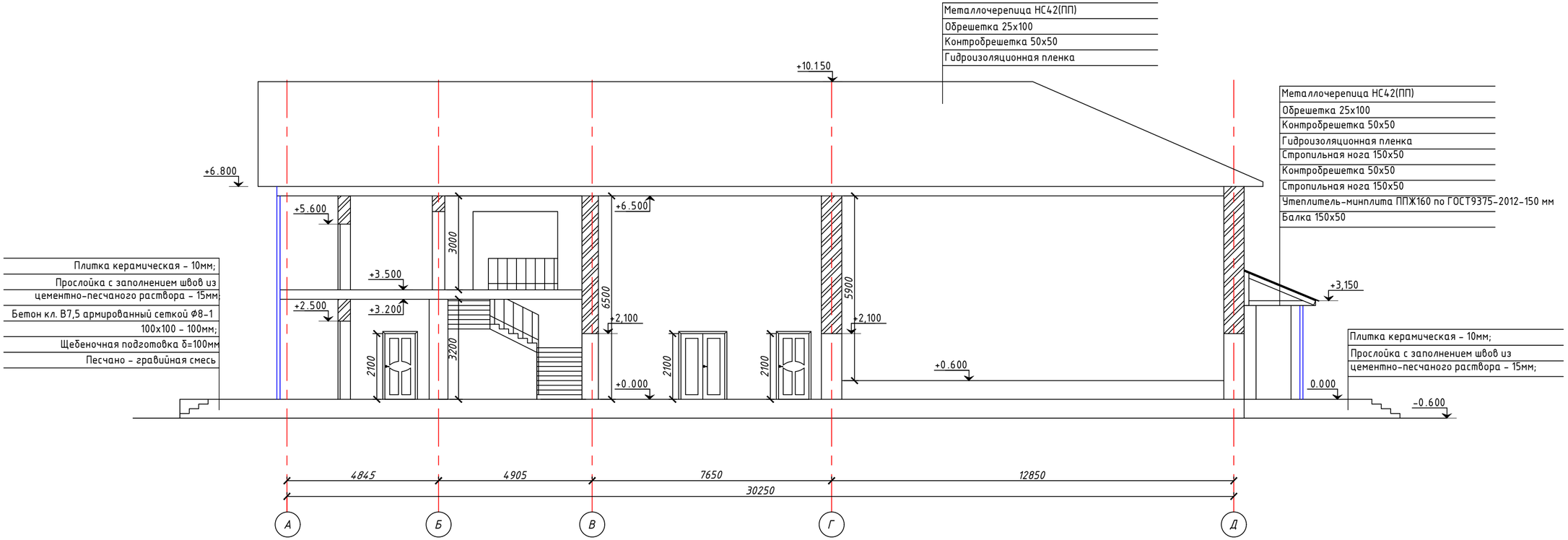

Согласовано			
Гл.спец.ВК	Султангалиев	03.2020	
Гл.спец.ОВ	Бирзул	03.2020	
Гл.спец.ЭОМ	Бирзул	03.2020	

Взам. Инв. №

Подпись и Дата

Инв. № подл.

Изм.	Кол.уч.	Лист	N док.	Подпись	Дата
ГАП		Карамолдаев Ф			
Разраб.		Гриценко			
Н.контр.		Сапарова А			

Р-5-2024-3-АС

«Капитальный ремонт в доме культуры "Нефтяников" в г.Кульсары, Атырауской области. Корректировка»

Архитектурно-строительные решения	Стадия	Лист	Листов
	РП	9	

Разрез 1-1

POLIGRAM

Формат А3+ (297х594)

Разрез 2-2 М1:100

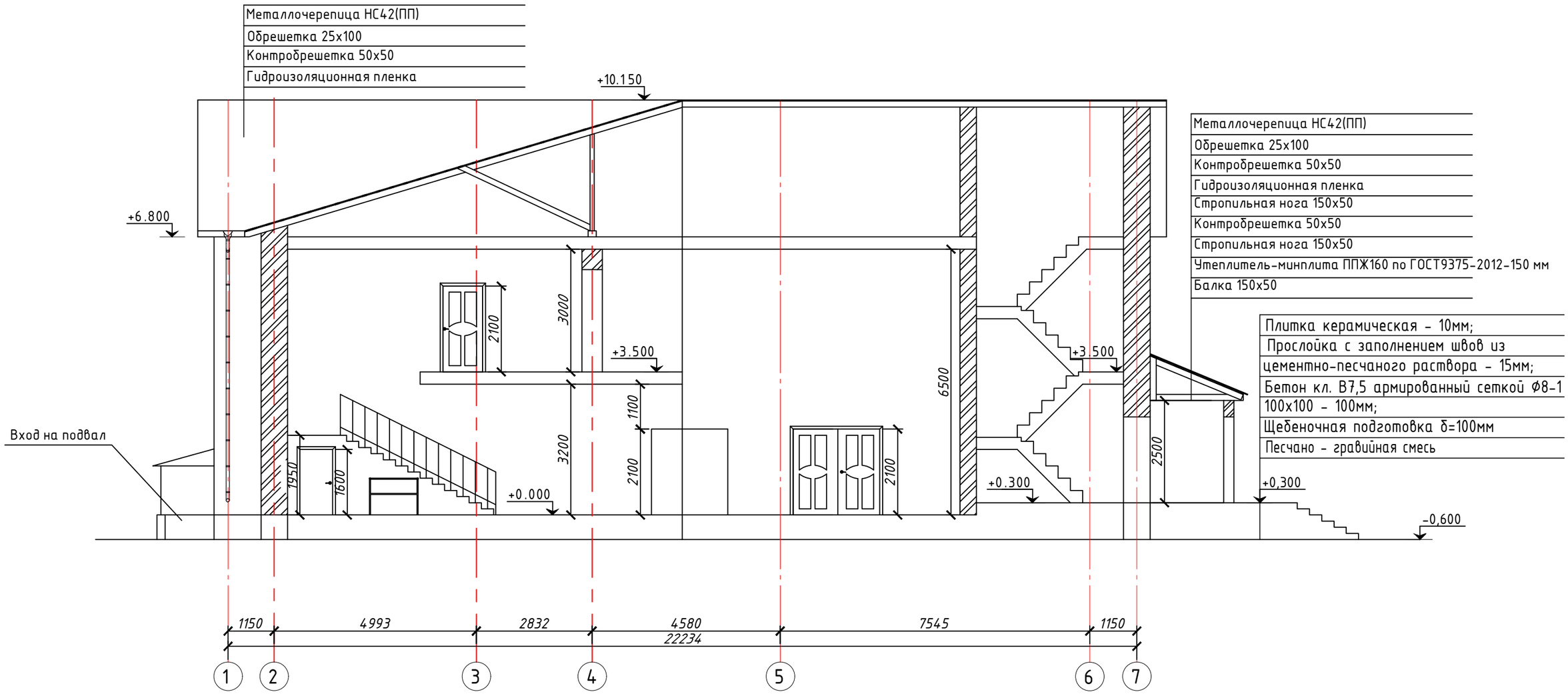

Согласовано			
Гл.спец.ЭОМ	Бирзул		03.2020
Гл.спец.ВК	Султангалиев		03.2020
Гл.спец.ОВ	Бирзул		03.2020

Взам. Инв. №

Подпись и Дата

Инв. № подл.

Изм.	Кол.уч.	Лист	N док.	Подпись	Дата
ГАП		Карамолдаев О			
Разраб.		ÎµÞÀÔeÔÕ			
Н.контр.		Сапарова А			

Р-5-2024-3-АС

«Капитальный ремонт в доме культуры "Нефтяников" в г.Кульсары, Атырауской области. Корректировка»

Архитектурно-строительные решения

Стадия	Лист	Листов
РП	10	

Разрез 2-2

POLIGRAM

Формат А3 (297х420)

Фасад в осях 1-7

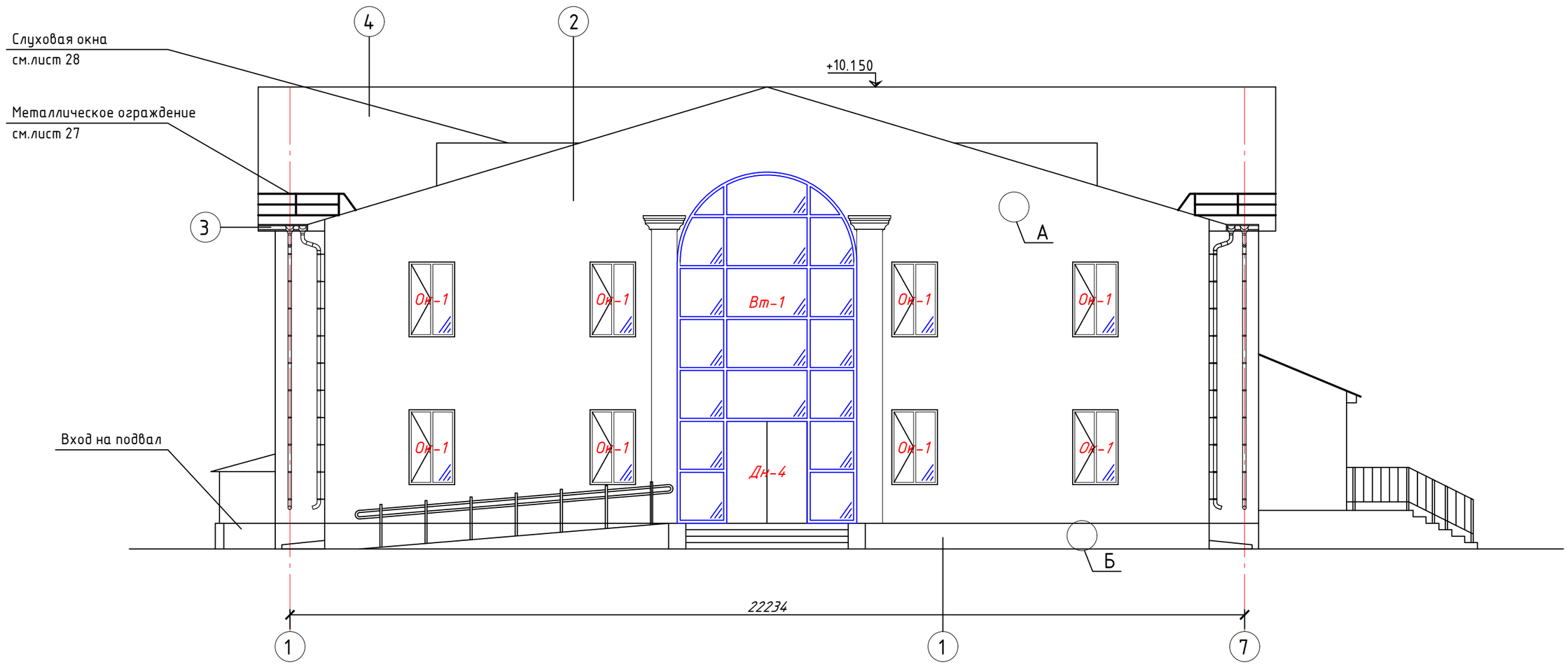

Ведомость отделки фасада

2	Элемент фасада	Отделка	Площадь м²	Цвет	Примечание
1	Фундамент (цокольная часть)	Отбивка штукатурного слоя Облицовка цоколя керамической плиткой клеевой раствором -10мм	82м²	Природный камень	
		Обмазать горячим битумом 2 раза	82м²		
2	Фасад (стена)	Минвата, у=100кг/м³, t=100мм Сетка штукатурная (капроновая) Штукатурно-клеевая смесь - 10мм Штукатурка цементная декоративная - 3мм Покраска фасадной краской	693м²		(Распорный дюбель 120 мм из расчета на 1м² 10шт)
3	Карниз	Монтаж карниза профлистом	-	Белый	
4	Крыша	Металлочерепица НС44	-	Коричневый	

Примечание:
1.Наружный организованный водосток смотреть лист 24
2.Данный лист смотреть совместно с листами 10, 11, 12, 13.

Изм.	Кол.уч.	Лист	N док.	Подпись	Дата	Р-5-2024-3-АС		
						«Капитальный ремонт в доме культуры "Нефтяников" в г.Кульсары, Атырауской области. Корректировка»		
ГАП		Карамолдаев О				Архитектурно-строительные решения	Стадия	Лист	Листов
Разраб.		ĝ ĵ ŧ Ĥ Ô ę Ô ö					РП	11	
Н.контр.		Сапарова А				Фасад в осях 1-7	POLIGRAM		

Согласовано
Гл.спец.ЭОМ Бирзул 03.2020
Гл.спец.ВК Султангалиев 03.2020
Гл.спец.ОВ Бирзул 03.2020

Взам. Инв. №
Подпись и Дата
Инв. № подл.

Формат А3 (297х420)

Фасад в осях 7-1

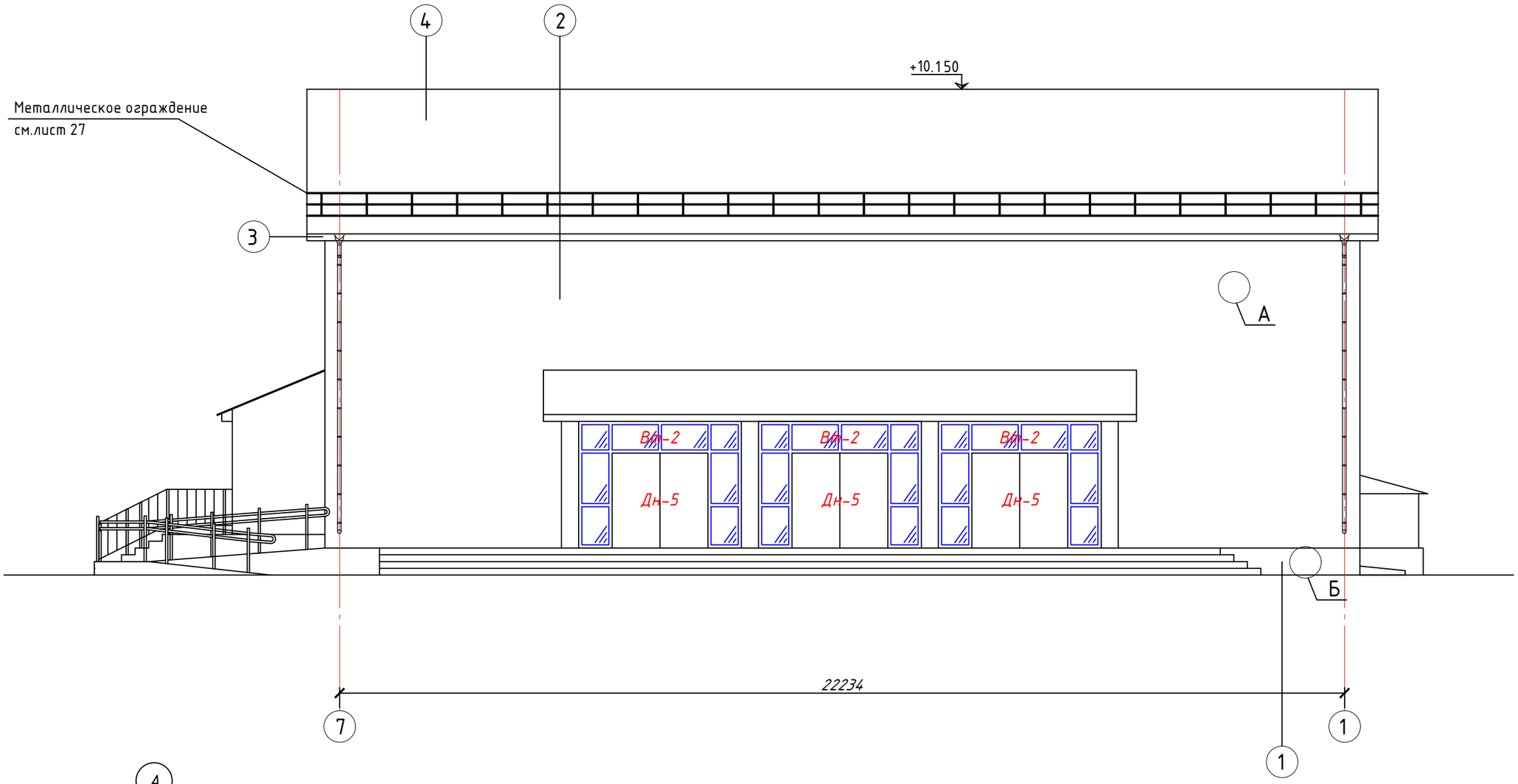

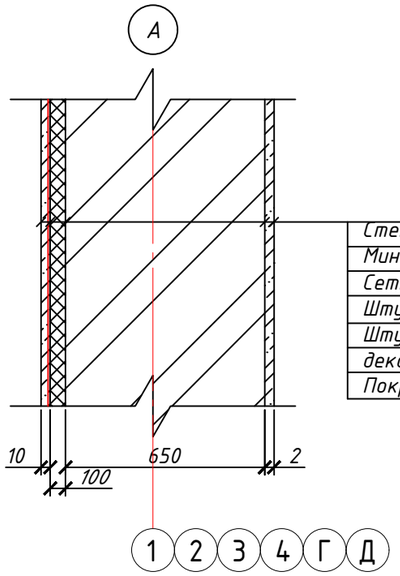

Стена кирпичная - 650мм
Минвата, у=100кг/м^3, t=100мм
Сетка штукатурная (капроновая)
Штукатурно-клеевая смесь - 10мм
Штукатурка цементная
декоративная - 3мм
Покраска фасадной краской

Примечание:
1.Наружный организованный водосток смотреть лист 24
2.Данный лист смотреть совместно с листами 10, 11, 12, 13.

Изм.	Кол.уч.	Лист	N док.	Подпись	Дата	Р-5-2024-3-АС		
						«Капитальный ремонт в доме культуры "Нефтяников" в г.Кульсары, Атырауской области. Корректировка»		
ГАП		Карамолдаев О				Архитектурно-строительные решения	Стадия	Лист	Листов
Разраб.		Конысбаев					РП	12	
Н.контр.		Сапарова А				Фасад в осях 7-1	POLIGRAM		

Согласовано
Гл.спец.ЭОМ Бирзул 03.2020
Гл.спец.ВК Султангалиев 03.2020
Гл.спец.ОВ Бирзул 03.2020

Взам. Инв. №
Подпись и Дата
Инв. № подл.

Формат А3 (297х420)

Фасад в осях А-Д

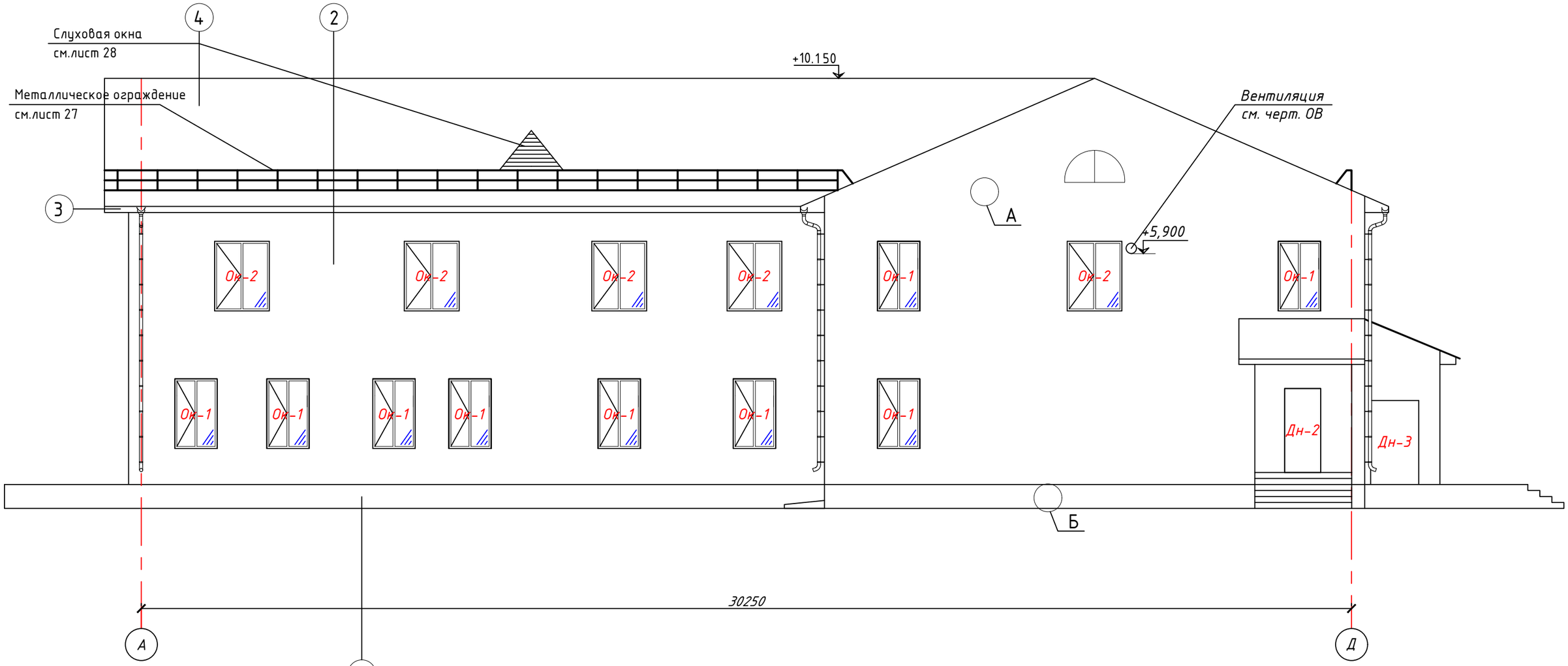

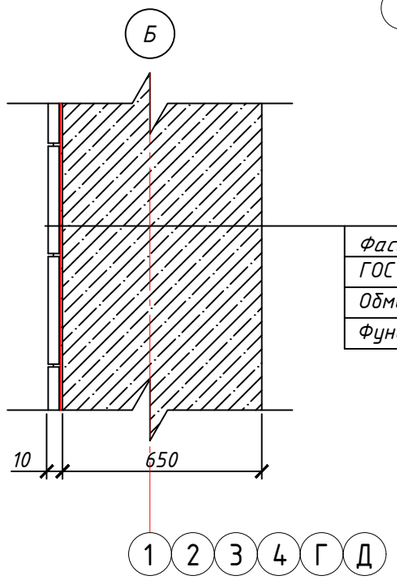

Фасадная плитка по ГОСТ 6141-91 -10мм

Обмазать горячим битумом 2 раза

Фундамент 650мм (сущ.)

Примечание:
1.Наружный организованный водосток смотреть лист 24
2.Данный лист смотреть совместно с листами 10, 11, 12, 13.

Изм.	Кол.уч.	Лист	N док.	Подпись	Дата	Р-5-2024-3-АС			
						«Капитальный ремонт в доме культуры "Нефтяников" в г.Кульсары, Атырауской области. Корректировка»			
ГАП		Карамолдаев О				Архитектурно-строительные решения	Стадия	Лист	Листов
Разраб.		Коныс6аев					РП	13	
Н.контр.		Сапарова А				Фасад в осях А-Д	POLIGRAM		

Согласовано
Гл.спец.ЭОМ Бирзул 03.2020
Гл.спец.ВК Султангалиев 03.2020
Гл.спец.ОВ Бирзул 03.2020

Взам. Инв. №
Подпись и Дата
Инв. № подл.

Формат А3 (297х420)

Фасад в осях Д-А

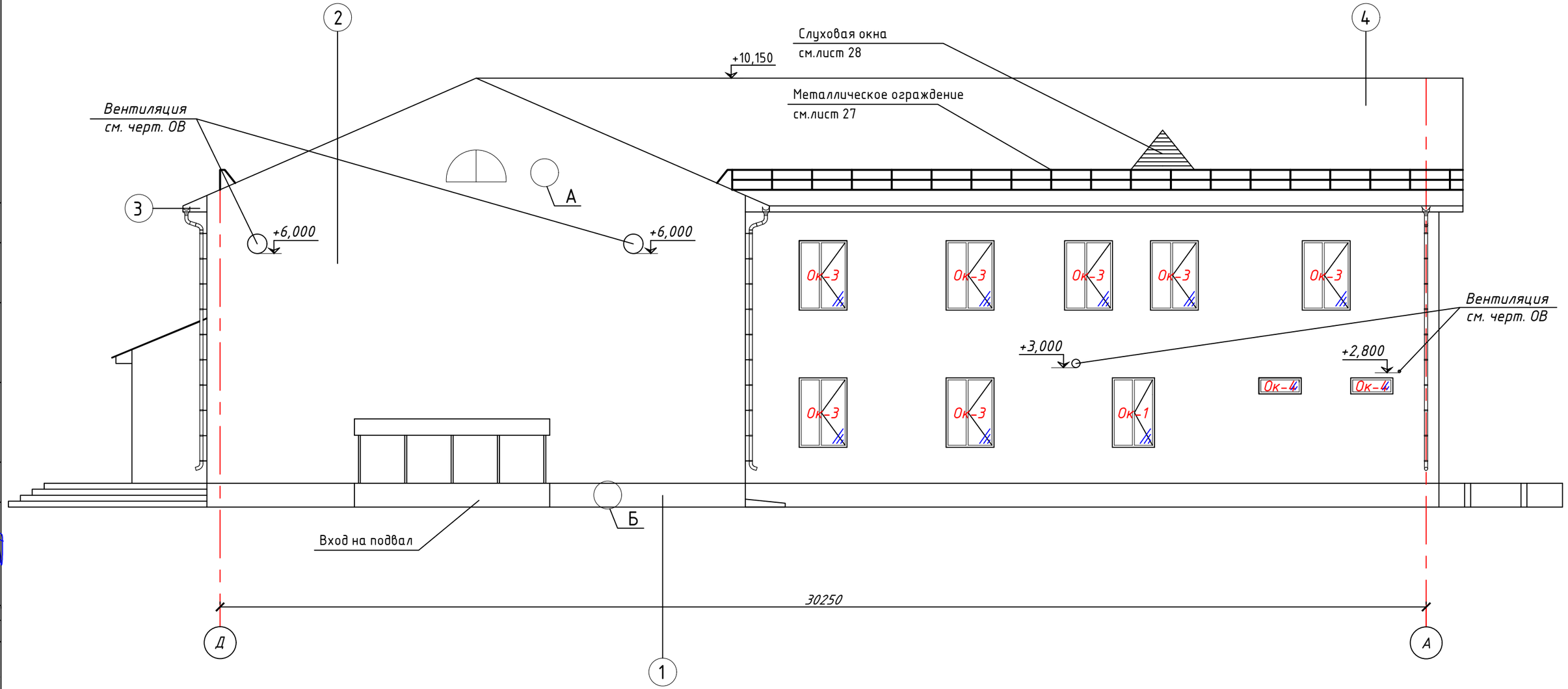

Примечание:
1.Наружный организованный водосток смотреть лист 24
2.Данный лист смотреть совместно с листами 10, 11, 12, 13.

Изм.	Кол.уч.	Лист	N док.	Подпись	Дата	Р-5-2024-3-АС		
						«Капитальный ремонт в доме культуры "Нефтяников" в г.Кульсары, Атырауской области. Корректировка»		
ГАП		Карамолдаев О				Архитектурно-строительные решения	Стадия	Лист	Листов
Разраб.		Коныс6аев					РП	14	
Н.контр.		Сапарова А				Фасад в осях Д-А	POLIGRAM		

Согласовано
Гл.спец.ЭОМ Бирзул 03.2020
Гл.спец.ВК Султангалиев 03.2020
Гл.спец.ОВ Бирзул 03.2020

Взам. Инв. №
Подпись и Дата
Инв. № подл.

Формат А3 (297х420)

План подвала

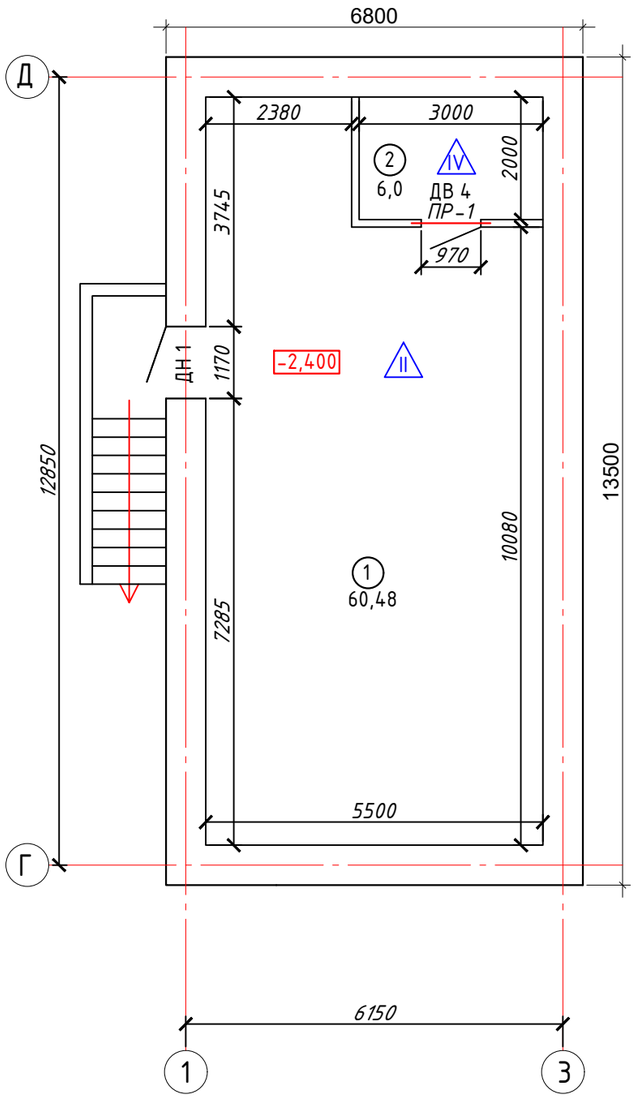

Экспликация полов

Наименование или номер помещение по проекту	Тип пола	Схема пола	Данные элементов пола	Площадь м²
1	II		Керамическая плитка10мм Клеющий состав- 5 мм Стяжка из бетона кл. В12.5 - 50мм Базальтовая вата 30мм Гидроизоляц слой из гидроизола 2мм Бетонная подготовка В7.5 - 80мм	60,48
2	IV		Стяжка из бетона кл. В12.5 - 50 мм Гидроизоляц слой из гидроизола 2мм Бетонная подготовка В7.5 - 80 мм	6,0
Плинтус полов из керамической плитки -керамическая плитка h=70мм,				п.м 34,23

Примечание:

1.Перед выполнением работ выполнить демонтаж покрытия и основания пола.

2.Линолеум по ГОСТ 7251-77 перед укладкой необходимо вылежаться до исчезновения волн и полностью прилегать к основанию. Кромки стыкуемые полотнищ линолеума должны быть сварены или приклеены. В помещения с покрытием из линолеума выполнить устройство плинтусов из ПВХ профилей.

3.Укладку керамической плитки по ГОСТ 6787-2001 вести по слою свежеуложенного цементно-песчаного раствора М150.

4.В помещениях с покрытием из керамической плитки выполнить устройство керамических плинтусов.

5.Температура основания и окружающей среды при проведении работ должна составлять от +5 до +25°С. В бетонной смеси не допускается использовать хлористый кальций и соленую воду.

6.Уплотнение бетонной смеси выполнить виброрейкой.

7.Данный лист смотреть совместно с листом 15

Согласовано
Гл.спец.ЭОМ Бирзул 03.2020
Согласовано
Гл.спец.ВК Султангалиев 03.2020
Гл.спец.ОВ Бирзул 03.2020

Взам. Инв. №
Подпись и Дата
Инв. № подл.

Изм.	Кол.уч.	Лист	N док.	Подпись	Дата	Р-5-2024-3-АС		
						«Капитальный ремонт в доме культуры "Нефтяников" в г.Кульсары, Атырауской области. Корректировка»		
ГАП		Карамолдаев О				Архитектурно-строительные решения	Стадия	Лист	Листов
Разраб.		Конысбаев					РП	15	
Н.контр.		Сапарова А				План полов подвала	POLIGRAM		

Формат А3 (297х420)

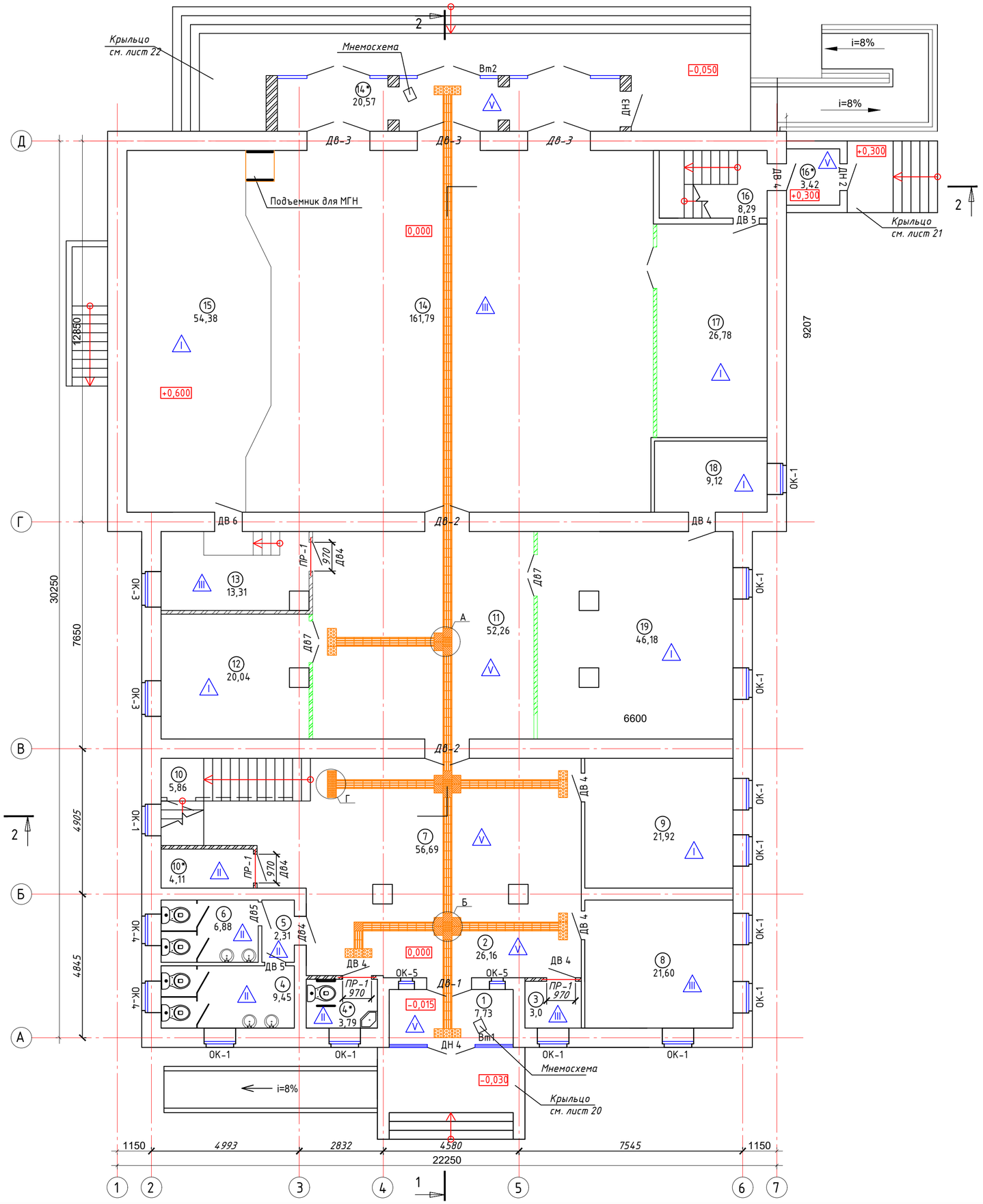

Экспликация полов

Наименование или номер помещение по проекту	Тип пола	Схема пола	Данные элементов пола	Площадь, м²
9; 12; 15; 17; 18; 19	I		Ламинат ГОСТ32304-2013-8мм Пробковая подложка- 2мм Пароизоляция(полипропиленовые пленки) Стяжка из бетона клВ12.5 - 50мм Гидроизоляц слой из гидроизола2мм Бетонная подготовка В7.5 - 80мм	169,92
4; 4*; 5; 6; 10*	II		Керамическая плитка10мм Клеющий состав- 5 мм Стяжка из бетона клВ12.5 - 50мм Гидроизоляц слой из гидроизола2мм Бетонная подготовка В7.5 - 80мм	26,54
3; 8; 13; 14	III		Линолеум-3мм Выравнивающая смесь- 5 мм Цементная стяжка клВ12.5 - 50мм Гидроизоляц 1слой из гидроизола2мм Бетонная подготовка В7.5 - 80мм	199,7
1; 2; 7: 14*; 16*	V		Керамогранит с шероховатый поверхностью -10мм; Прослойка и заполнение швов из цементно-песчаного раствора М100-10мм Цементно-песчаная стяжка кл. В12,5-50мм Гидроизоляция 1 слой из гидроизола-2мм Бетонная подготовка В7,5 -80мм	163,07
Плинтус полов из керамической плитки -керамическая плитка h=70мм,				п.м 52,6
Плинтус полов из линолеума и ламината -ПВХ профиль				п.м 252,4
Плинтус полов из керамогранитной плитки -керамогранитная плитка h=70мм,				п.м 95,5

Ведомость перемычек этажа

Марка	Схема сечения
ПР-1 5шт	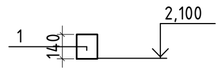

Спецификация перемычек

Марка по проекту	Обозначение	Наименование	Кол.	Масса ед., кг.	Примечание
	ГОСТ 948-84	1ПБ13-1	5	25	

Примечание:

1.Перед выполнением работ выполнить демонтаж покрытия и основания пола.

2.Данный лист смотреть совместно с листами 15, 16, 17.

3.Линолеум по ГОСТ 7251-77 перед укладкой необходимо вылежаться до исчезновения волн и полностью прилегать к основанию. Кромки стыкуемые полотнищ линолеума должны быть сварены или приклеены. В помещения с покрытием из линолеума выполнить устройство плинтусов из ПВХ профилей.

4.Укладку керамической плитки по ГОСТ 6787-2001 вести по слою свежеуложенного цементно-песчаного раствора М150.

5.В помещениях с покрытием из керамической плитки выполнить устройство керамических плинтусов.

6.Температура основания и окружающей среды при проведении работ должна составлять от +5 до +25°С. В бетонной смеси не допускается использовать хлористый кальций и соленую воду.

7.Уплотнение бетонной смеси выполнить виброрейкой.

Изм.	Кол.уч.	Лист	N док.	Подпись	Дата
ГАП		Карамолдаев О			
Разраб.		Конысбаев			
Н.контр.		Сапарова А			

Р-5-2024-3-АС

«Капитальный ремонт в доме культуры "Нефтяников" в г.Кульсары, Атырауской области. Корректировка»

Архитектурно-строительные решения

Стадия	Лист	Листов
РП	16	

План полов первого этажа; Спецификация перемычек

POLIGRAM

Согласовано: Гл.спец.ЗОМ Бирзул 03.2020; Гл.спец.ВК Султангалиев 03.2020; Гл.спец.ОВ Бирзул 03.2020

Взам. Инв. № | Подпись и Дата | Инв. № подл.

Формат А2 (420х594)

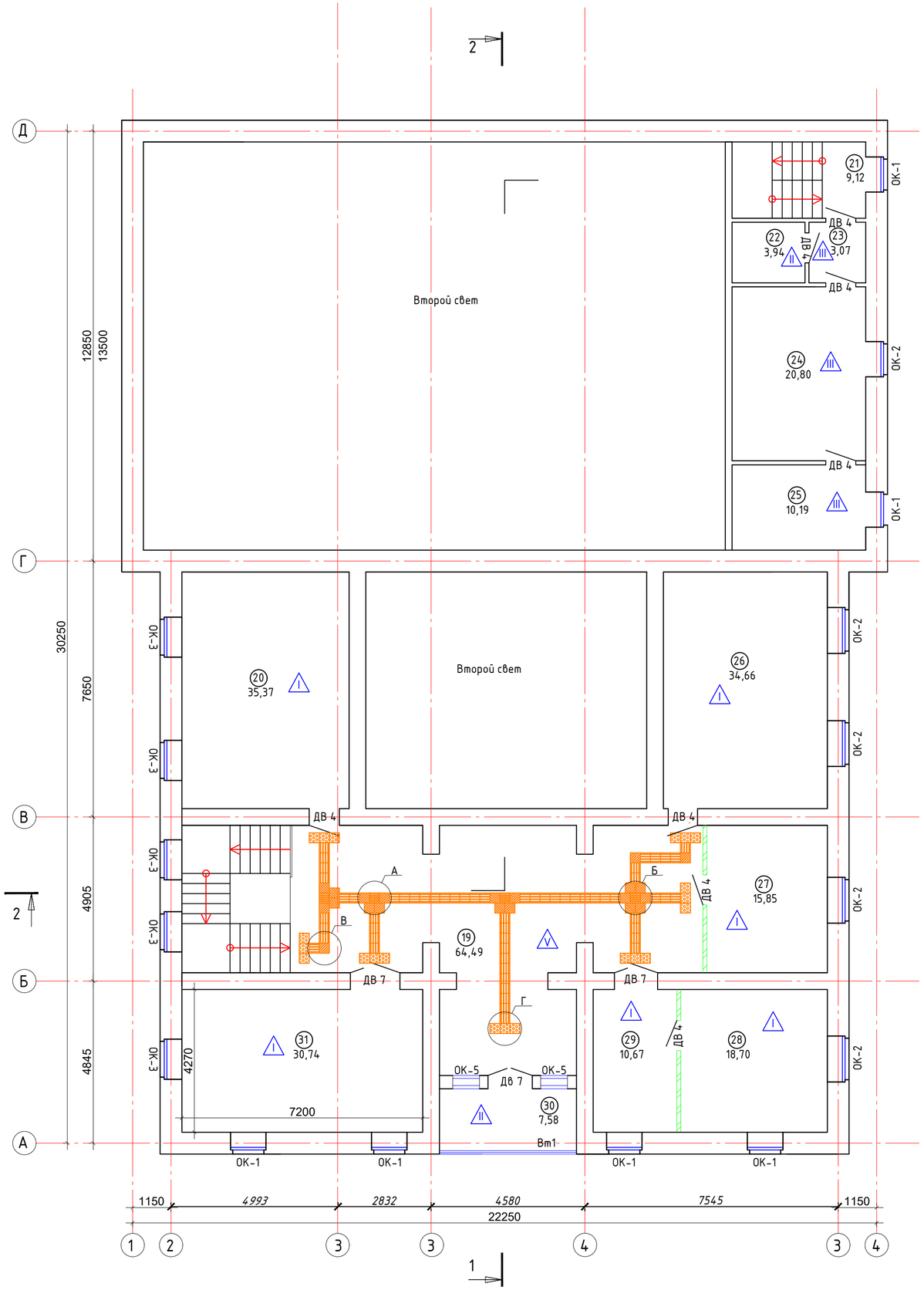

Экспликация полов

Наименование или номер помещение по проекту	Тип пола	Схема пола	Данные элементов пола	Площадь, м²
20; 26; 27; 28; 29; 31.	I		Ламинат ГОСТ 32304-2013 -8мм Подковая подложка -5мм Существующий основание	145,99
22; 30.	II		Керамическая плитка -10мм Клеящий состав -5мм Существующий основание	11,52
23; 24; 25.	III		Линолиум -10мм Подковая подложка -5мм Существующий основание	34,06
19	V		Керамогранит с шероховатый поверхностью -10мм; Прослойка и заполнение швов из цементно-песчаного раствора М100-10мм Существующий основание	64,49
Плинтус полов из керамической плитки -керамическая плитка h=70мм,				п.м 20
Плинтус полов из линолеума и ламината -ПВХ профиль				п.м 143,8
Плинтус полов из керамогранитной плитки -керамогранитная плитка h=70мм,				п.м 49,4

Спецификация элементов

Поз.	Обозначение	Наименование	Кол.	Масса ед., кг	Примечание
		Поручен для лестницы			
	ГОСТ 22233-2018	Перилла с 3 ригелями 16х50,8х38,1х900-1200 п.м.	1		16м
		Поручен для МГН			
	ГОСТ 22233-2018	Поручен настенный l=800мм	1		
	ГОСТ 22233-2018	Поручен П-образный	1		
		Тактильная мнемосхема 400х600	2		

Примечание:

1.Перед выполнением работ выполнить демонтаж покрытия пола.

2.Данный лист смотреть совместно с листами 15, 16, 17.

3.Линолеум по ГОСТ 7251-77 перед укладкой необходимо вылежаться до исчезновения волн и полностью прилегать к основанию. Кромки стыкуемые полотнищ линолеума должны быть сварены или приклеены. В помещения с покрытием из линолеума выполнить устройство плинтусов из ПВХ профилей.

4.Укладку керамической плитки по ГОСТ 6787-2001 вести по слою свежеуложенного цементно-песчаного раствора М150.

5.В помещениях с покрытием из керамической плитки выполнить устройство керамических плинтусов.

6.Температура основания и окружающей среды при проведении работ должна составлять от +5 до +25°С. В бетонной смеси не допускается использовать хлористый кальций и соленую воду.

7.Уплотнение бетонной смеси выполнить виброрейкой.

Изм.	Кол.уч.	Лист	N док.	Подпись	Дата
ГАП		Карамолдаев О			
Разраб.		Конысбаев			
Н.контр.		Сапарова А			

Р-5-2024-3-АС

«Капитальный ремонт в доме культуры "Нефтяников" в г.Кульсары, Атырауской области. Корректировка»

Архитектурно-строительные решения	Стадия	Лист	Листов
	РП	17	

План полов второго этажа;
Спецификация элементов лестницы

POLIGRAM

Формат А2 (420х594)

Согласовано			
Гл.спец.ВК	Султангалиев	03.2020	
Гл.спец.ОВ	Бирзул	03.2020	
Гл.спец.ЭОМ	Бирзул	03.2020	

Взам. Инв. № | Подпись и Дата | Инв. № подл.

Вид отделки элементов интерьера

Номер помещения	Вид отделки элементов интерьера							
	Потолок	Площадь $м^2$	Стены или перегородки	Площадь $м^2$	Откосы	Высота мм.	Площадь $м^2$	Примечание
Технический подвал								
1, 2	Известковая штукатурка Окраска известковым составом	66,48	Известковая штукатурка Окраска известковым составом	88,39				На всю высоту
1-этаж								
1, 2, 3, 5, 7, 8, 9, 10, 14, 15, 16, 17	Выравнивание 2 раза раствором сухой смеси-3мм Водоэмульсионная окраска потолка-1мм	556,30	Штукатурка цементно-песчаным раствором-15мм Шпатлевка выравнивающая и финишная-3мм Водоэмулсионная окраска-1мм	1079,35	Штукатурка цементно-песчаным раствором-15мм Выравнивание откосов сухими смесями-3мм Водоэмульсионная окраска-1мм		95,4	На всю высоту
4,4*,6,10*	Выравнивание 2 раза раствором сухой смеси-3мм Акриловая окраска потолка-1мм	24,23	Влагостойкий клей для плитки-5мм. Настенная керамическая плитка-5мм	131,49				
2-этаж								
19, 20, 21, 22, 23, 24, 25, 26, 27, 28, 29, 30, 31	Выравнивание 2 раза раствором сухой смеси-3мм Водоэмульсионная окраска потолка-1мм	265,18	Штукатурка цементно-песчаным раствором-15мм Шпатлевка выравнивающая и финишная-3мм Водоэмулсионная окраска-1мм	568,44	Штукатурка цементно-песчаным раствором-15мм Выравнивание откосов сухими смесями-3мм Водоэмульсионная окраска-1мм		22	На всю высоту

Спецификация тактильных плит

Марка по проекту	Обозначение	Наименование	Кол.	Масса ед., кг.	Примечание
1		Контрастный наземный тактильный указатель с конусообразными рифами (внимание лестница, внимание скамья), (ПВХ, h=5мм.) 300х300мм	49		
2		Контрастный наземный тактильный указатель с диагональными рифами (предварительная информация о направлении движения), (ПВХ, h=5мм.) 300х300мм	38		
3		Контрастный наземный тактильный указатель с продольными рифами (информация о направлении движения), (ПВХ, h=5мм.) 300х300мм	209		

Спецификация элементов заполнения проемов

(начало)

Марка по проекту	Обозначение	Наименование	Кол.	Масса ед., кг.	Примечание
		Окна			
ОК-1	ГОСТ 30674-99	ОП В2 1740х1060мм ($4М_1$-16Ar-K4)	20		
ОК-2	ГОСТ 30674-99	ОП В2 1740х1370мм ($4М_1$-16Ar-K4)	5		
ОК-3	ГОСТ 30674-99	ОП В2 1740х1200мм ($4М_1$-16Ar-K4)	7		
ОК-4	ГОСТ 30674-99	ОП В2 400х1060мм ($4М_1$-16Ar-K4)	2		
ОК-5	ГОСТ 30674-99	ОП В2 1740х530мм ($4М_1$-16Ar-K4)	4		
		Витражи			
Вт-1	ГОСТ 22233-2018	4180х8170мм ($4М_1$-СМ1,16Ar-K4)	1		(алюмин.)
Вт-2	ГОСТ 22233-2018	530х1740мм ($4М_1$-СМ1,16Ar-K4)	3		(алюмин.)
		Подоконные доски			
Пд-1	ГОСТ 30673-2013	Подоконные доска ПВХ 1060х380мм	20		
Пд-2	ГОСТ 30673-2013	Подоконные доска ПВХ 1370х380мм	5		
Пд-3	ГОСТ 30673-2013	Подоконные доска ПВХ 1200х380мм	7		
Пд-4	ГОСТ 30673-2013	Подоконные доска ПВХ 1060х380мм	2		
Пд-5	ГОСТ 30673-2013	Подоконные доска ПВХ 530х380мм	4		
		Отлив (подоконник наружный)			
	ГОСТ 30246-2016	Окрашенный сталь t=0.7мм 1060х400мм	20		
	ГОСТ 30246-2016	Окрашенный сталь t=0.7мм 1370х400мм	5		
	ГОСТ 30246-2016	Окрашенный сталь t=0.7мм 1200х400мм	7		
	ГОСТ 30246-2016	Окрашенный сталь t=0.7мм 1060х400мм	2		
	ГОСТ 30246-2016	Окрашенный сталь t=0.7мм 530х400мм	4		
		Двери наружные			
Дн-1	ГОСТ 31173-2003	ДСН Оп Прг Л Н Псп ДФ 2100х1170мм	1		(Протвопож. утиплен.)
Дн-2	ГОСТ 31173-2003	ДСН Оп Прг Л Н Псп ДФ 2100х970мм	1		(Протвопож. утиплен.)
Дн-3	ГОСТ 31173-2003	ДСН Оп Бпр Л Н Псп ДФ 2100х1200мм	1		(Протвопож. утиплен.)
Дн-4	ГОСТ 30970-2014	ДПН О Бпр Дп Пр Р 2370х1872мм	1		
Дн-5	ГОСТ 30970-2014	ДПН О Бпр Дп Пр Р 2100х2120мм	3		
		Двери внутренние			
Дв-1	ГОСТ 6629-88	ДГ П 1500х2500мм	1		
Дв-2	ГОСТ 6629-88	ДГ П 1500х2100мм	2		(Звуко-изоляц)
Дв-3	ГОСТ 6629-88	ДГ П 2120х2100мм	3		
Дв-4	ГОСТ 6629-88	ДГ 970х2100мм	17		
Дв-5	ГОСТ 6629-88	ДГ 870х2100мм	3		
Дв-6	ГОСТ 6629-88	ДГ 970х2100мм	1		(Звуко-изоляц)
Дв-7	ГОСТ 6629-88	ДГ 1400х2100мм	5		

Примечание:
1.Данный лист смотреть совместно с листами 14, 15, 16, 17.
2.Окна и витражи с энергосберегающим покрытием.
3.Наружные двери самозакрывающие с доводчиком.
4.Проектом предусмотрен полный демонтаж поручней на лестничных ограждениях и замена на новые из алюминиевых профилей согласно ГОСТ 22233-2018.

А

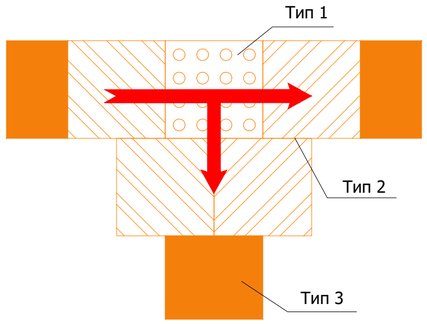

Б

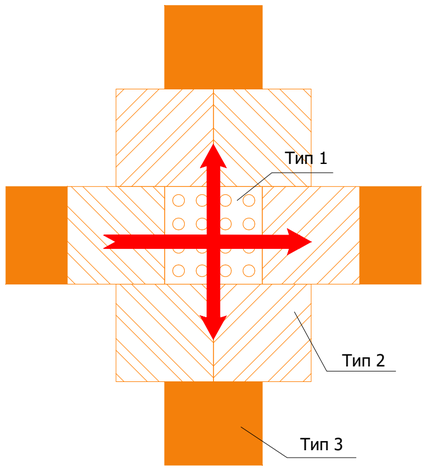

Г

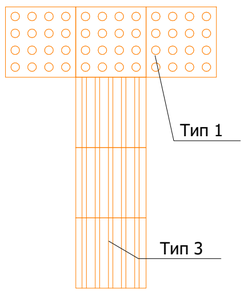

В

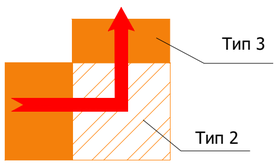

Согласовано: Гл.спец.ЭОМ Бирзул 03.2020; Гл.спец.ВК Султангалиев 03.2020; Гл.спец.ОВ Бирзул 03.2020

Взам. Инв. № | Подпись и Дата | Инв. № подл.

Изм.	Кол.уч.	Лист	N док.	Подпись	Дата
ГАП		Карамолдаев О			
Разраб.		Конысбаев			
Н.контр.		Сапарова А			

Р-5-2024-3-АС

«Капитальный ремонт в доме культуры "Нефтяников" в г.Кульсары, Атырауской области. Корректировка»

Архитектурно-строительные решения

Стадия	Лист	Листов
РП	18	

Ведомость отделки помещения; Спецификация заполнения проемов; Спецификация тактильных плит

POLIGRAM

Формат А2 (420х594)

План крыши

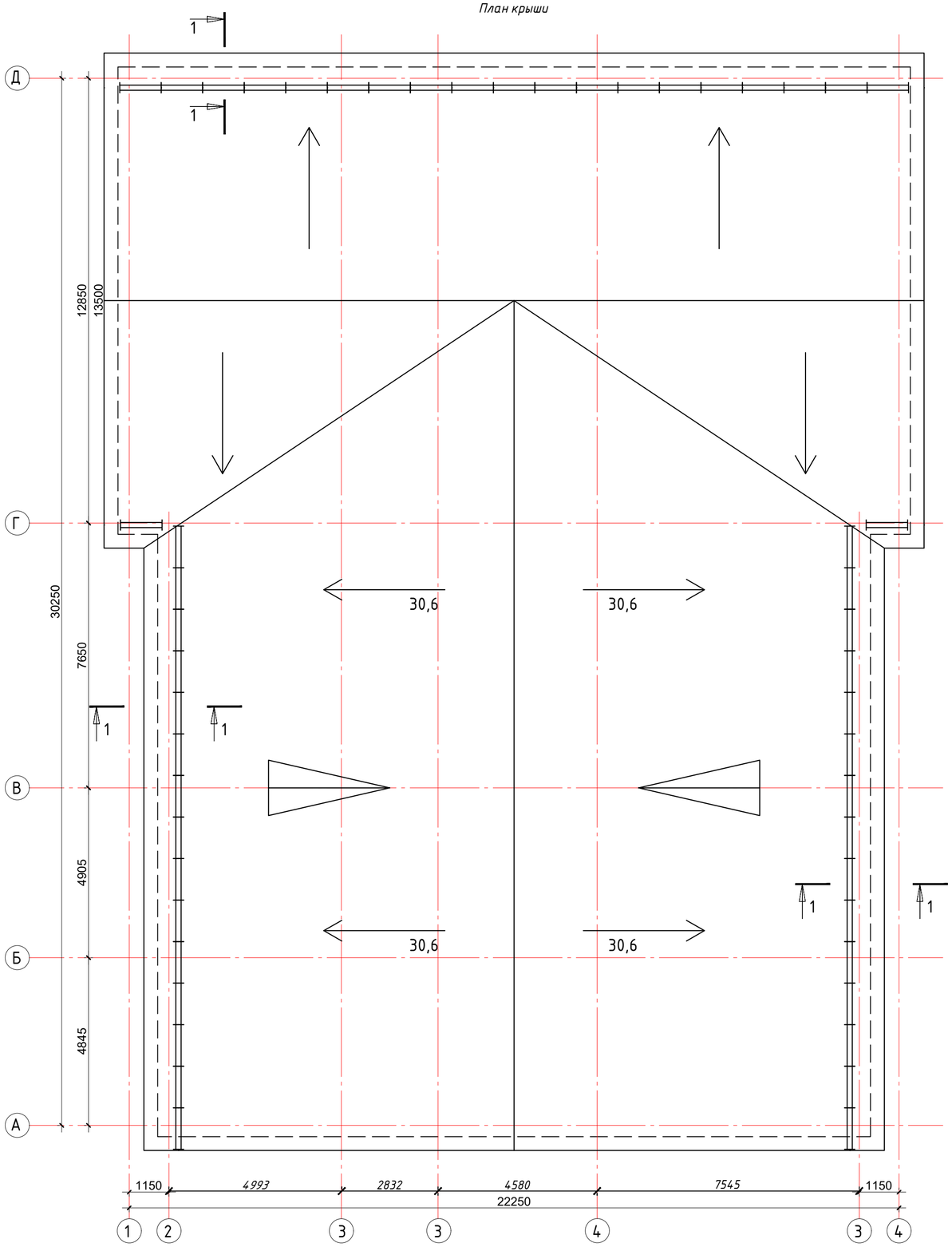

Спецификация элементов крыши

Марка по проекту	Обозначение	Наименование	Кол.	Масса ед., кг.	Примечание
		Крыша			
	ГОСТ 30547-97	Гидроизоляционная пленка	1		753,56м²
	ГОСТ 24454-80*	Контробрешетка 50х50	1		83,73м²
	ГОСТ 24454-80*	Обрешетка 25х100	1		251м²
	ТУ 640 РК-39066682-ЗАО-01-2001	Металлочерепица НС42(ПП)	1		753,56м²
	ГОСТ 1144-80	Саморез 4,8х60			20кг
	ГОСТ 9573-2012	Базальтовая вата IZOTERM ρ=75,0(кг/м³) t=100мм			667м²
	СТ РК 3256-2018	Полипропиленовая пленка			667м²
		Рубероид			667м²
		Карниз			
	ГОСТ 24454-80*	Доска обшивки 25х100 l=68000мм	5	0,17	0,85
	ГОСТ 24454-80*	Накладки 25х100 l=250мм	152	0,001	0,15
	ГОСТ 34180-2017	Уголок наружный 50х50 п.м.			62м
	ГОСТ 34180-2017	Уголок внутреннее 50х50 п.м			60м
	ГОСТ 24045-2010	Профлист С10 t=0,5мм			34м²
	ГОСТ 1144-80	Саморез 4,8х60			4кг

Разрез 1-1

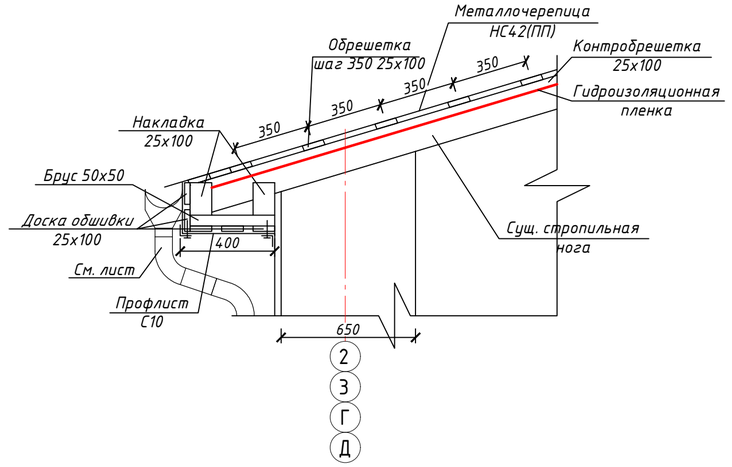

Примечание:
1.Перед выполнением работ выполнить демонтаж черепицы и обрешетку.
2.Все деревянные элементы конструкций следует обработать антикорозинным средствам по СН РК 2.01-01-2013.

Изм.	Кол.уч.	Лист	N док.	Подпись	Дата	Р-5-2024-3-АС		
						«Капитальный ремонт в доме культуры "Нефтяников" в г.Кульсары, Атырауской области. Корректировка»		
ГАП		Карамолдаев Ф				Архитектурно-строительные решения	Стадия	Лист	Листов
Разраб.		Коныcбаев					РП	19	
Н.контр.		Сапарова А				План крыши	POLIGRAM		

Согласовано: Гл.спец.ЭОМ Бирзул 03.2020; Гл.спец.ВК Султангалиев 03.2020; Гл.спец.ОВ Бирзул 03.2020

Взам. Инв. № | Подпись и Дата | Инв. № подл.

Формат А2 (420х594)

План чердачного пространства

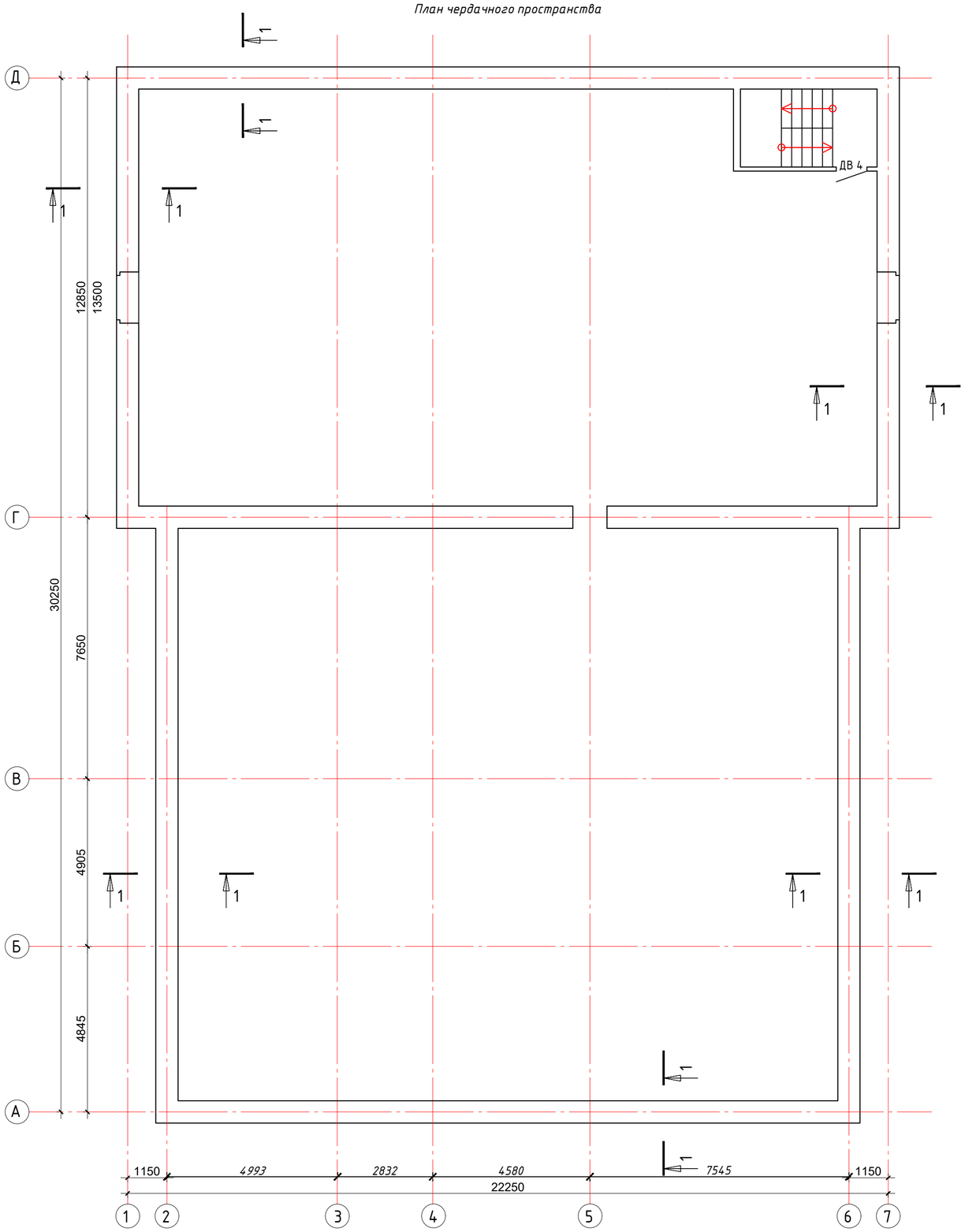

Разрез 1-1

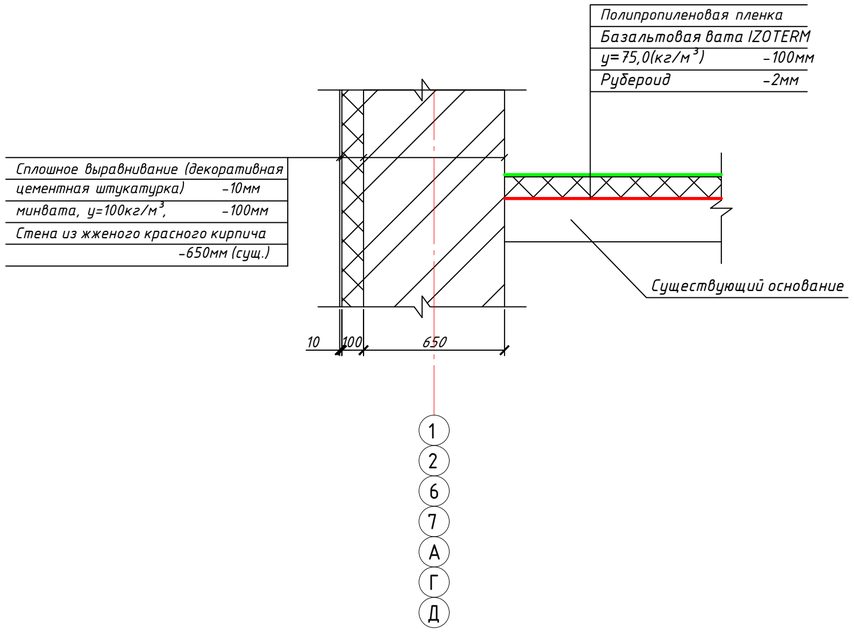

Примечание:
1.Данный лист смотреть совместно с листом 19

Изм.	Кол.уч.	Лист	N док.	Подпись	Дата	Р-5-2024-3-АС
						«Капитальный ремонт в доме культуры "Нефтяников" в г.Кульсары, Атырауской области. Корректировка»
ГАП		Карамолдаев Ф				Архитектурно-строительные решения — Стадия: РП; Лист: 20; Листов:
Разраб.		Коныс6аев				
Н.контр.		Сапарова А				План крыши

POLIGRAM

Согласовано
Гл.спец.ВК Султангалиев 03.2020
Гл.спец.ОВ Бирзул
Согласовано
Гл.спец.ЭОМ Бирзул 03.2020

Взам. Инв. № | Подпись и Дата | Инв. № подл.

Формат А2 (420х594)

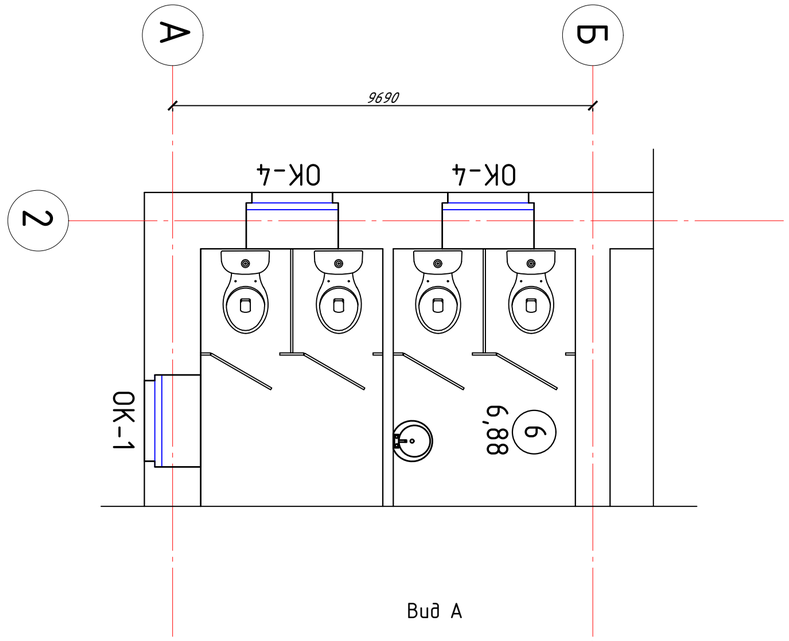

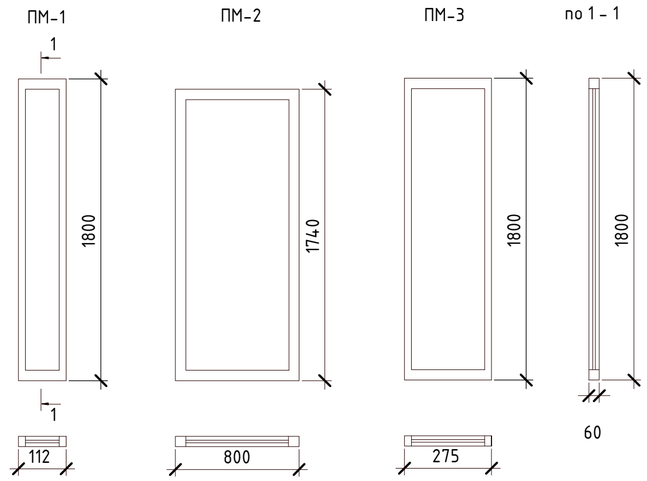

СПЕЦИФИКАЦИЯ ЭЛЕМЕНТОВ ПЕРЕГОРОДОК

Марка поз.	Обозначение	Наименование	Кол.	Масса ед.,кг	Приме-чание
ПМ-1		Панель из металлопласта ПМ-1	4	4,65	18,6
ПМ-2		Панель из металлопласта ПМ-2	4	18,6	74,4
ПМ-3		Панель из металлопласта ПМ-3	2	10,8	21,6
ПМ-4		Панель из металлопласта ПМ-4	2	32,4	64,8
РМ-1		Ригель из металлопласта РМ-1 п.м.	6,84	0.95	6,5
		Закладные детали			
		Металлическая консоль МК-1	4		
1	ГОСТ 8509-93	Уголок ∟50х50х5 L=150мм	1	0.6	1.2
2	ГОСТ 3262-75	Труба ∅21.3 L=320мм	1	0.4	0.8
3	ГОСТ 2590-2006	Сталь круглая ∅15 L=25мм	1	0.04	0.08
		Металлическая консоль МК-2	2		
1	ГОСТ 8509-93	Уголок ∟ 50х50х5 L=150мм	1	0.6	1.2
2	ГОСТ 3262-75	Труба ∅21.3 L=320мм	1	0.4	0.8
3	ГОСТ 2590-2006	Сталь круглая ∅15 L=25мм	1	0.04	0.08
4	ГОСТ 8509-93	Уголок ∟ 50х50х5 L=150мм	1	0.6	1.2
		Металлическая консоль МК-3	2		
1	ГОСТ 8509-93	Уголок ∟50х50х5 L=150мм	1	0.6	2,4
5	ГОСТ 19903-2015	Пластина — 6х150х150	1	1.1	4,4

Вид А

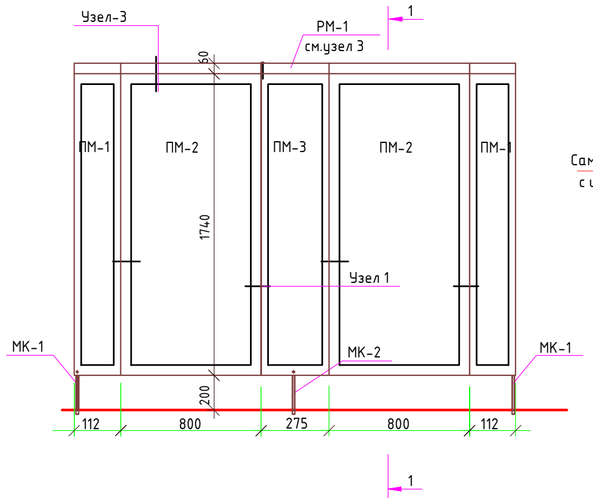

по 1 - 1
ПМ-4

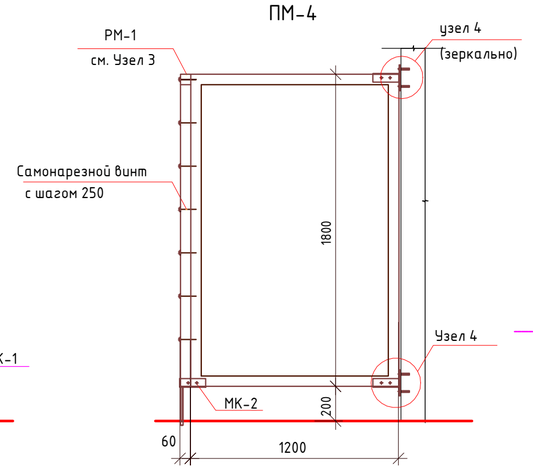

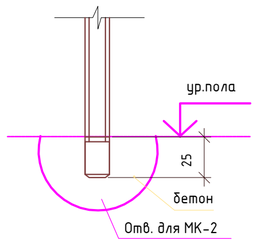

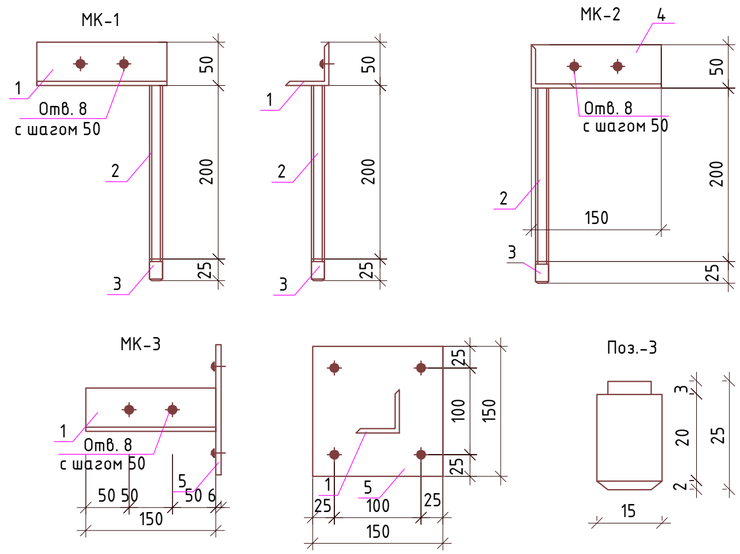

1

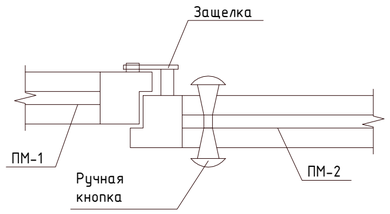

3

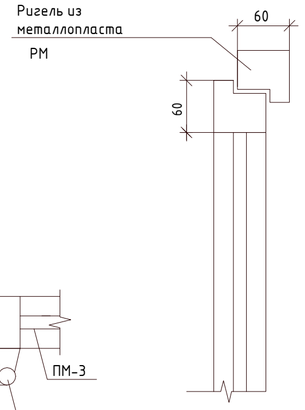

4

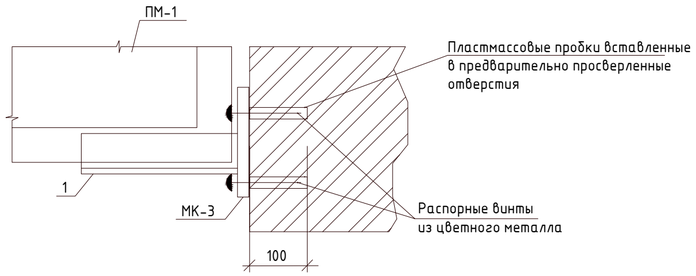

2

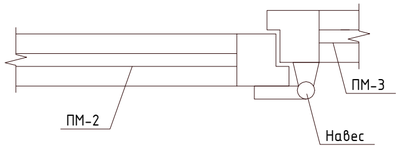

Примечание:
1. Данный лист смотри совместно с листами АС - 5
2. Разделительные перегородки выполнить из металлопласта со сплошным заполнением. Размеры уточнить на месте и при изготовлении с учетом принятых зазоров. Примыкание перекрыть нащельниками.
3. Закладные детали выполнить с гальваническим покрытием.
4. В перегородках санузлов металлопласт без стекла 1м^2=15 кг.

Изм.	Кол.уч.	Лист	N док.	Подпись	Дата	Р-5-2024-3-АС		
						«Капитальный ремонт в доме культуры "Нефтяников" в г.Кульсары, Атырауской области. Корректировка»		
ГАП		Карамолдаев Ф				Архитектурно-строительные решения	Стадия	Лист	Листов
Разраб.		Конысбаев					РП	21	
Н.контр.		Сапарова А				Перегородки для С/У из металлопласта	POLIGRAM		

Согласовано: Гл.спец.ЭОМ Биржуп 03.2020; Гл.спец.ВК Султангалиев 03.2020; Гл.спец.ОВ Биржуп 03.2020

Взам. Инв. № | Подпись и Дата | Инв. № подл.

Формат А2 (420х594)

План крыльца №1 с пандусом
М1:100

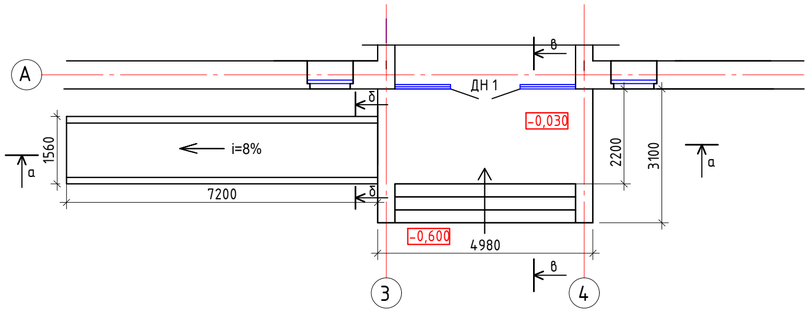

в-в

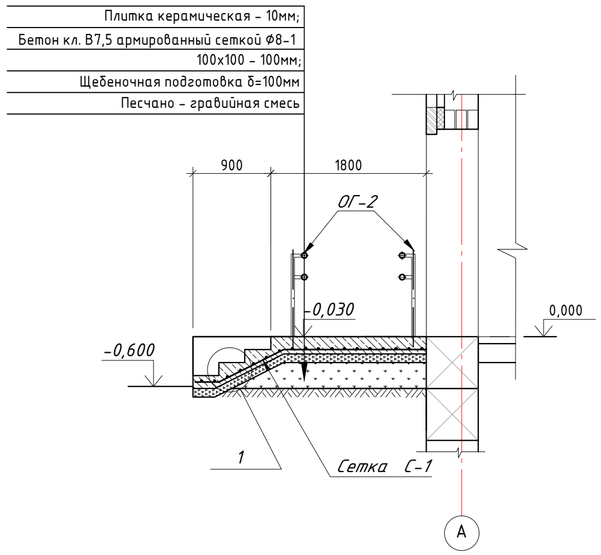

Плитка керамическая - 10мм;
Бетон кл. В7,5 армированный сеткой Ф8Вр-1 150х150 - 100мм;
Щебеночная подготовка δ=100мм
Песчано - гравийная смесь

ЗД-1
М1:10

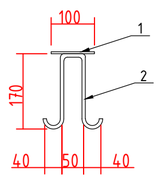

δ - δ

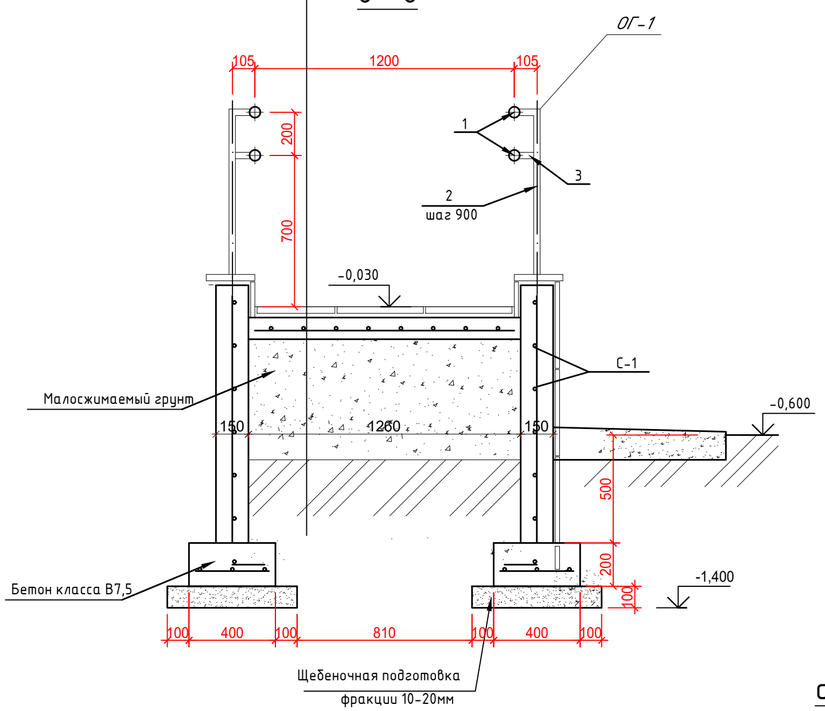

1

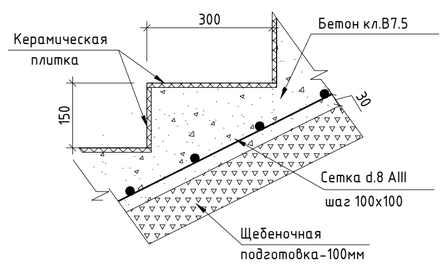

ОГ-2
М1:10

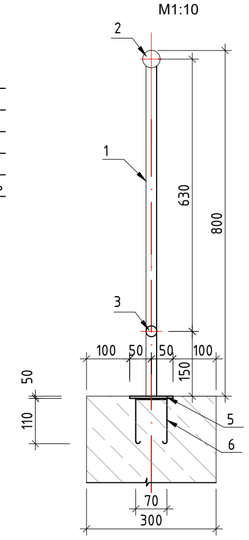

а - а

Плитка керамическая - 10мм;
Бетон кл. В7,5 армированный сеткой Ф8-1 100х100 - 100мм;
Щебеночная подготовка δ=100мм
Песчано - гравийная смесь

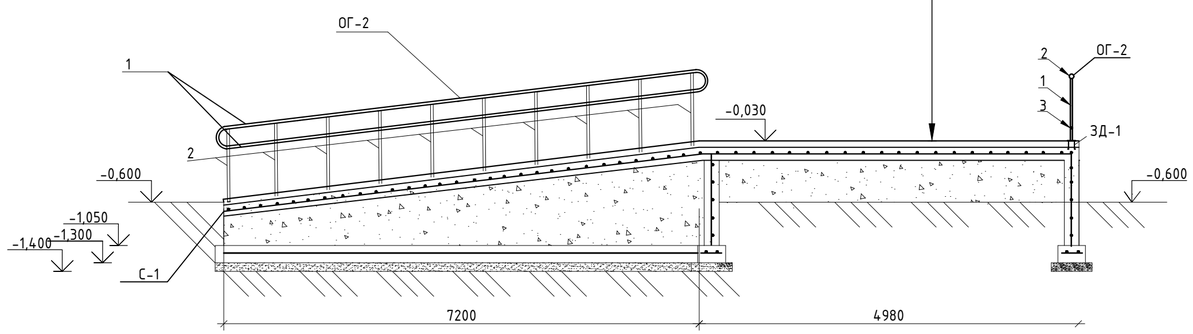

Спецификация материалов главного входа

Марка поз.	Обозначение	Наименование	Кол. шт.	Масса ед. кг.	Примечание
		Крыльца №1			
	ГОСТ 530-2012	Бортиковый камень t=250мм	2	0,15 $м^3$	0,3 $м^3$
	ГОСТ 26633-2015	Бетон класса В7,5			2,27 $м^3$
	ГОСТ 26633-2015	Бетон класса В15			2,85 $м^3$
	ГОСТ 6787-2001	*Плитка керамическая t=10мм*			33,66 $м^2$
С-1	*ГОСТ 23279-2012*	Сетка С-1 Ø8 А400 яч. 100х100мм, S=33,66 $м^2$		265,9 кг	265,9 кг
	СТ РК 1284-2004	Щебеночная подготовка δ=100 мм			2,93 $м^3$
	ГОСТ 8735-88	Песчано-гравийная смесь			4,82 $м^3$
		Ограждение ОГ-1	1		17,34
1	ГОСТ 8645-68*	Труба Ф25х2,5мм L=0,9м	5	1,25	6,25
2	ГОСТ 8645-68*	Труба Ф40х2,5мм L=3,0м	1	6,93	6,93
3	ГОСТ 19903-74*	Труба Ф25х2,5мм L=3,0м	1	4,16	4,16
		Закладная деталь ЗД-1	5	0,45 кг	9,0 кг
1	ГОСТ 19903-2015	Прокат листовой 100х70х5мм	1	0,275	0,275 кг
2	ГОСТ 34028-2016	Арматура Ф8мм А400 L=450 мм	1	0,18	0,18 кг
		Пандус			
	ГОСТ 530-2012	Бортиковый камень t=150 мм	2	0,14 $м^3$	0,28 $м^3$
	ГОСТ 26633-2015	Бетон класса В7,5			3,24 $м^3$
	ГОСТ 6787-2001	*Плитка керамическая t=10мм*			10,8 $м^2$
С-1	*ГОСТ 23279-2012*	Сетка С-1 Ø8 А400 яч. 100х100мм, S=10,8 $м^2$		85,32 кг	85,32 кг
	СТ РК 1284-2004	Щебеночная подготовка δ=100мм			1,08 $м^3$
	ГОСТ 8735-88	Песчано - гравийная смесь			2,6 $м^3$
		Ограждение ОГ-2	2	77,14	154,28
1	ГОСТ 8645-68*	Труба Ф50х2,5мм L=14,8 м в круговую	1	43,34	43,34
2	ГОСТ 8645-68*	Труба Ф25х2,5мм L=0,9м	10	1,46	14,6
3	ГОСТ 19903-74*	Труба Ф25х2,5мм L=70 мм	20	0,96	19,2

Примечание:
1. Вдоль пандуса с обеих сторон устанавливаются ограждения с поручнями
2. Поручни располагают на высоте 0,7 и 0,9м
3. Стойки ограждений привариваются к закладным деталям, заделываемым в бетоне основание
4. Вдоль пандуса с обеих сторон и крыльца предусмотрены бортики высотой 0,05м для предотвращения соскальзывания ноги, трости, костыля или коляски
5. Свариваемые элементы должны быть очищеныот грязи и ржавчины
6. Сварку вести электродами типа Э42 по ГОСТ9467-75*
7. Все металлические элементы окрасить эмалью ПФ-115 ГОСТ 25129-86 за 2 раза по грунтовке ГФ-021 в 2 слоя
8. Бетонные поверхности, соприкасающиеся с грунтом, обмазать горячим битумом за 2 раза.
9. Покрытие площадок, ступеней и пандуса выполнить из керамических плиток сшероховатой поверхностью (антискользящее покрытие).
10. Данный лист смотреть совместно с листами АС-5.

Изм.	Кол.уч.	Лист	N док.	Подпись	Дата	Р-5-2024-3-АС		
						«Капитальный ремонт в доме культуры "Нефтяников" в г.Кульсары, Атырауской области. Корректировка»		
ГАП		Карамолдаев О.				Архитектурно-строительные решения	Стадия	Лист	Листов
Разраб.		Конысбаев					РП	22	
Н.контр.		Сапарова А				Крыльцо №1 с пандусом	POLIGRAM		

Согласовано: Гл.спец.ЭОМ Бирзул 03.2020; Гл.спец.ВК Султанкадиев 03.2020; Гл.спец.ОВ Бирзул 03.2020

Взам. Инв. № | Подпись и Дата | Инв. № подл.

Формат А2 (420х594)

План крыльца №2

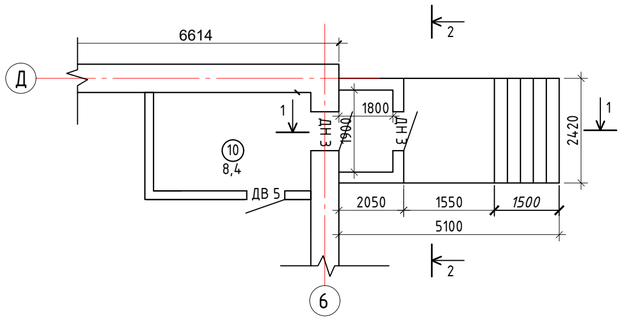

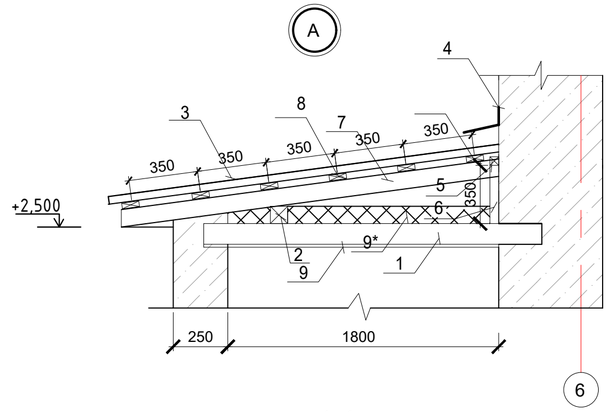

1-1

2-2

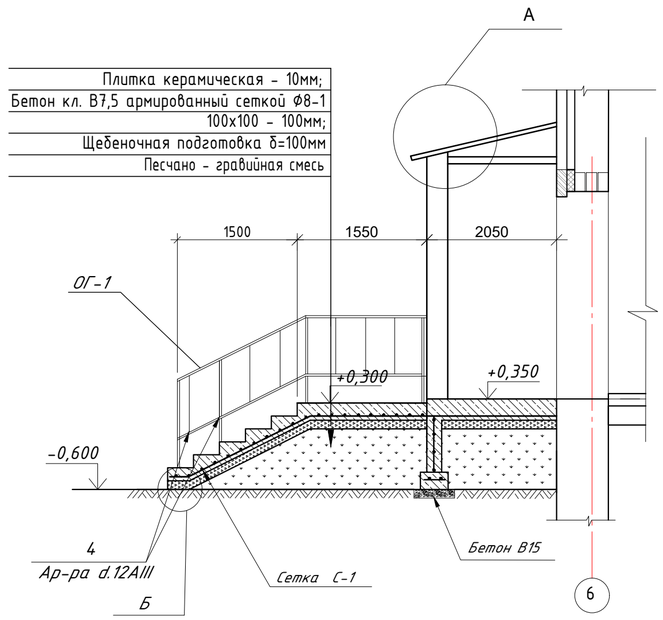

Б

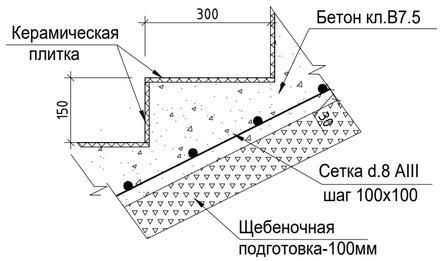

ОГ-1
М1:10

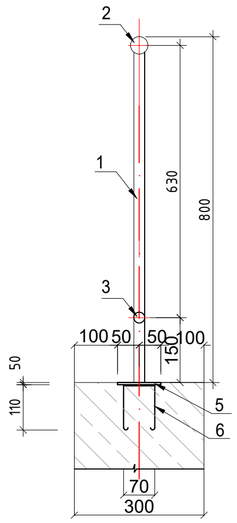

ЗД-1
М1:10

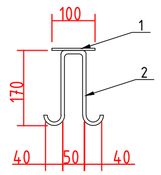

Спецификация материалов главного входа

Марка поз.	Обозначение	Наименование	Кол. шт.	Масса ед. кг.	Примечание
		Козырек			
1	ГОСТ 8240-97	брусок 50х150 L=1900 мм, шаг 800 мм	4	0,012 $м^3$	0,048 $м^3$
2	ГОСТ 8240-97	брусок 100х100 L=2100 мм (маурлат)	1	0,021 $м^3$	0,021 $м^3$
3	ТУ 640 РК-39066682-ЗАО-01-2001	Металлочерепица НС42(ПП)	1	4,96 $м^2$	4.96 $м^2$
4	ГОСТ 14918-80	оцинк. стальной лист - 0,7мм, шир.500мм	1	1.0 $м^2$	1,0 $м^2$
5	ГОСТ 24454-80*	брусок 100х100 L=2100 мм (прогон)	1	0,021 $м^3$	0,021 $м^3$
6	ГОСТ 24454-80*	брусок 50х100 L=350 мм (стойка)	4	0,0017$м^3$	0,0068 $м^3$
7	ГОСТ 24454-80*	брусок 50х100 L=2160 мм (стропило)	4	0,009 $м^3$	0,036 $м^3$
8	ГОСТ 24454-80*	доска 25х100 L=2500 мм (обрешетка)	6	0,008 $м^3$	0,048 $м^3$
9	ГОСТ 24454-80*	доска толщ. 16 мм (обшивка) S=2,37$м^2$	1	0,038 $м^3$	0,038 $м^3$
		итого леса:			0,219 $м^3$
10	ГОСТ 27017-86	шуруп кровельный 4,8х35	124	0,005	0,62 кг
11	ГОСТ 27017-86	самонарезающие винт с шайбой 5,5х38 (по металлу)	38	0,007	0,26 кг
9*	ГОСТ 9573-2012	Базальтовая вата IZOTERM γ=75,0(кг/$м^3$) t=100мм			4,96$м^2$
	СТ РК 3256-2018	Полипропиленовая пленка			4,96$м^2$
		Крыльцо №2			
	ГОСТ 26633-2015	Бетон класса В7,5			3,65 $м^3$
	ГОСТ 26633-2015	Бетон класса В15			1,98 $м^3$
	ГОСТ 6787-2001	Плитка керамическая t=10мм			13,89$м^2$
С-1	ГОСТ 23279-2012	Сетка Ø8 А400 яч. 100х100мм, S=17,46 $м^2$		137,75	137,75 кг
	СТ РК 1284-2004	Щебеночная подготовка δ=100 мм			2,12 $м^3$
	ГОСТ 8735-88	Песчано - гравийная смесь			4,4 $м^3$
ОГ-1		Ограждение ОГ-1	2	22,56	45,12 кг
1	ГОСТ 10704-91	Ø 25х2,5 L= 770 мм	4	1,0	4,0 кг
2	ГОСТ 10704-91	Ø 40х2,5 L= 3900 мм	1	9,02	9,02 кг
3	ГОСТ 10704-91	Ø 25х2,5 L= 3900 мм	1	5,41	5,41кг
4	ГОСТ 34028-2016	Ф12 А-400, L=10мм	7	0,59	4,13 кг

Примечание:

1. Сварка ручная электрическая электродами типа Э-42 (ГОСТ 9467-75). Сварка металлических деталей и конструкций производится согласно требованиям ГОСТ 11534-75 и ГОСТ 3242-79. Длину сварных швов принимать по длине контактных поверхностей стыкуемых элементов. Высоту сварных швов принимать по минимальной толщине стыкуемых элементов.
2. Металлические поверхности очистить металлическими щетками и окрасить железным суриком за два раза.
3. Металлические поверхности ограждений огрунтовать ЭП057 и окрасить масляной краской за два раза.
4. Стойки ограждений приваривaются к закладным деталям, заделываемым в бетоне основания
6. Бетонные поверхности, соприкасающиеся с грунтом, обмазать горячим битумом за 2 раза.
7. Покрытие площадок, ступеней и пандуса выполнить из керамических плиток сшероховатой поверхностью (антискользящее покрытие).
10. Данный лист смотреть совместно с листами АС-5.

Изм.	Кол.уч.	Лист	N док.	Подпись	Дата	Р-5-2024-3-АС			
						«Капитальный ремонт в доме культуры "Нефтяников" в г.Кульсары, Атырауской области. Корректировка»			
ГАП		Карамолдаев О				Архитектурно-строительные решения	Стадия	Лист	Листов
Разраб.		Коныcбаев					РП	23	
Н.контр.		Сапарова А				Крыльцо №2	POLIGRAM		

Согласовано: Гл.спец.ЗОМ Бирзул 03.2020; Гл.спец.ВК Султанзалиев 03.2020; Гл.спец.ОВ Бирзул 03.2020

Взам. Инв. № | Подпись и Дата | Инв. № подл.

Формат А2 (420х594)

План крыльца №3 с пандусом

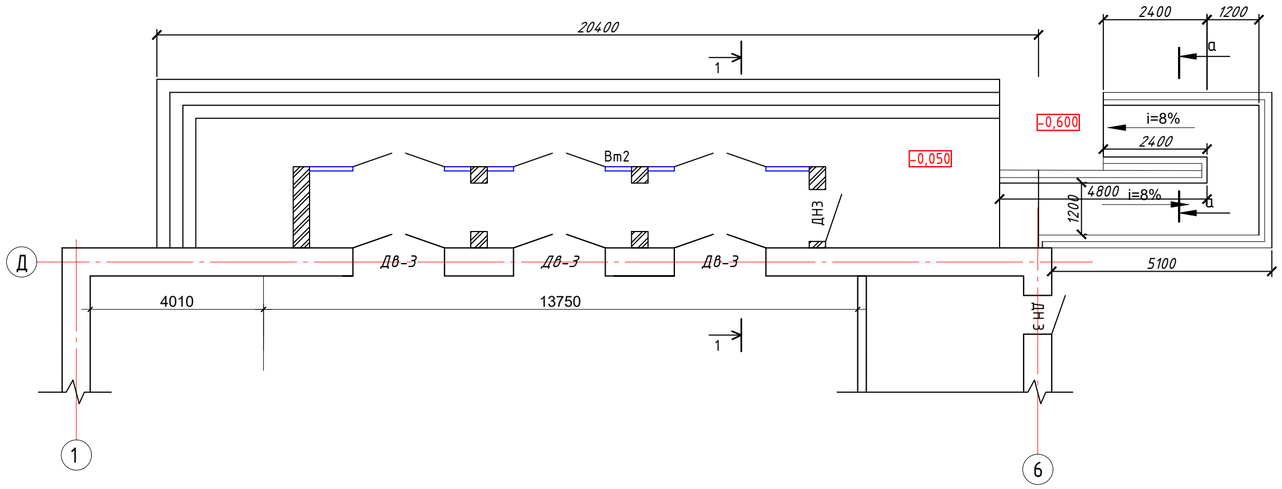

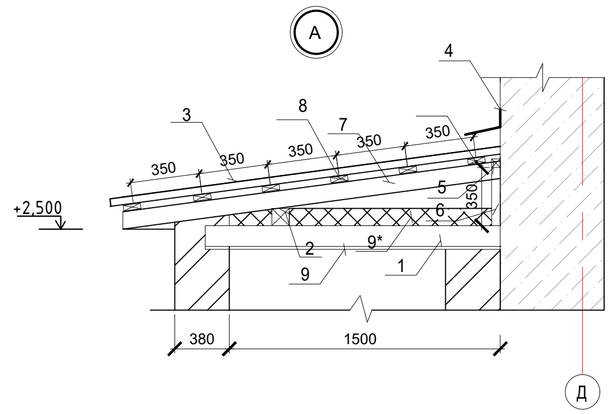

1-1

Плитка керамическая -10мм
Прослойка с заполнением швов из цементно-песчаного раствора - 15мм;
Бетон кл. В7,5 армированный сеткой Ø8Вр-1 150х150 - 100мм;
Щебеночная подготовка δ=100мм
Песчано - гравийная смесь

δ - δ

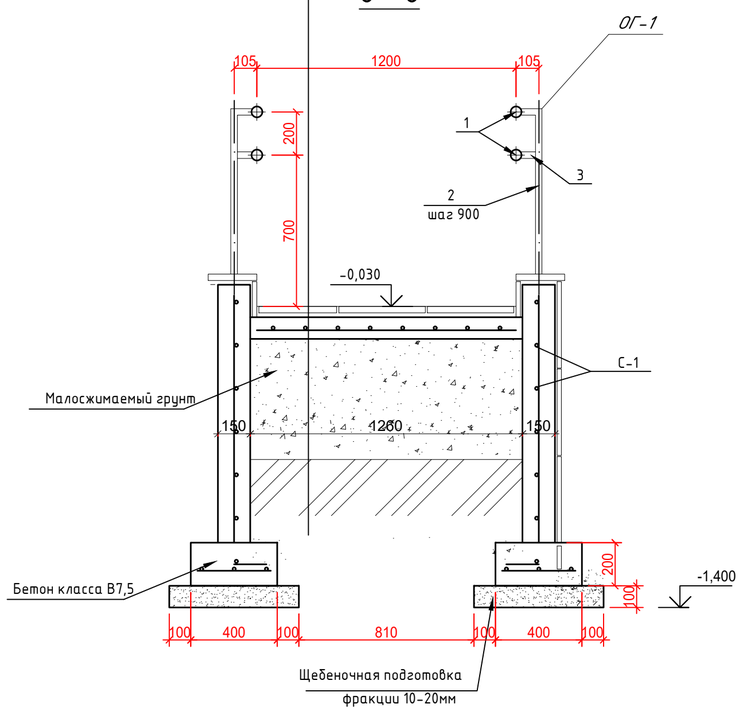

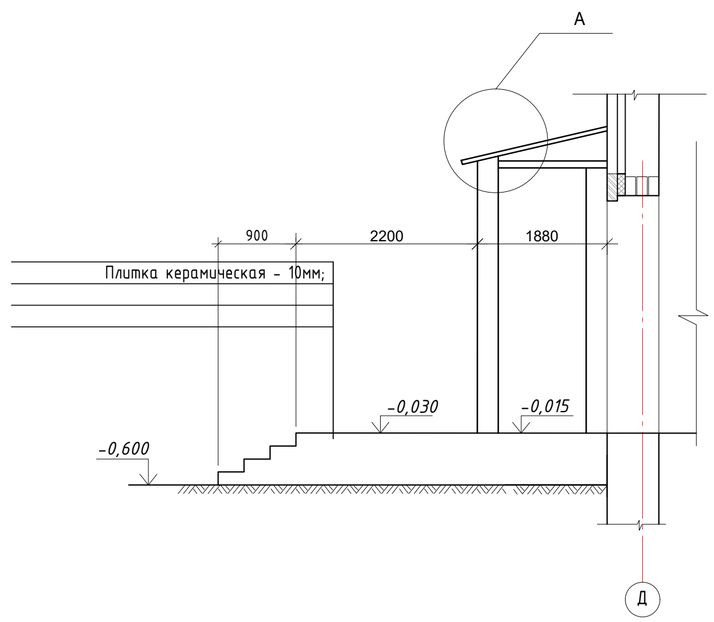

Спецификация материалов

Марка поз.	Обозначение	Наименование	Кол. шт.	Масса ед. кг.	Примечание
		Крыльцо №3			
	ГОСТ 6787-2001	*Плитка керамическая t=10мм*			81,6 $м^2$
		Пандус			
	ГОСТ 530-2012	Бортиковый камень t=150 мм	2	0,28 $м^3$	0,56
	ГОСТ 26633-2015	Бетон класса В7,5			6,24
	ГОСТ 6787-2001	*Плитка керамическая t=10мм*			21,7 м
С-1	*ГОСТ 23279-2012*	Сетка С-1 Ø8 А400 яч. 100х100мм, S=19,7 $м^2$		155,43	155,43 кг
	СТ РК 1284-2004	Щебеночная подготовка δ=100мм			6,27 м
	ГОСТ 8735-88	Песчано - гравийная смесь			13,6 м
		Ограждение ОГ-1	1		217,6
1	ГОСТ 8645-68*	Труба Ø50х2,5мм L=47,84 м в круговую п.м.	1	2,99	143,04кг
2	ГОСТ 8645-68*	Труба Ø25х2,5мм L=0,9м	32	1,63	52,16
3	ГОСТ 19903-74*	Труба Ø25х2,5мм L=70 мм	32	0,7	22,4кг
		Козырек			
1	ГОСТ 8240-97	брусок 50х150 L=1600 мм, шаг 800 мм	4	0,012 $м^3$	0,048 $м^3$
2	ГОСТ 8240-97	брусок 100х100 L=12100 мм (маурлат)	1	0,021 $м^3$	0,021 $м^3$
3	*ТУ 640 РК-39066682-ЗАО-01-2001*	Металлочерепица НС42(ПП)	1	25 $м^2$	25 $м^2$
4	ГОСТ 14918-80	оцинк. стальной лист - 0,7мм, шир.500мм	1	2,5 $м^2$	2,5 $м^2$
5	ГОСТ 24454-80*	брусок 100х100 L=12100 мм (прогон)	1	0,021 $м^3$	0,021 $м^3$
6	ГОСТ 24454-80*	брусок 50х100 L=350 мм (стойка)	16	0,0017$м^3$	0,0068 $м^3$
7	ГОСТ 24454-80*	брусок 50х100 L=1760 мм (стропило)	4	0,009 $м^3$	0,036 $м^3$
8	ГОСТ 24454-80*	доска 25х100 L=13200 мм (обрешетка)	6	0,008 $м^3$	0,048 $м^3$
9	ГОСТ 24454-80*	доска толщ. 16 мм (обшивка) S=9,48$м^2$	1	0,038 $м^3$	0,038 $м^3$
		итого леса:			0,219 $м^3$
10	ГОСТ 27017-86	шуруп кровельный 4,8х35	496	0,005	0,62 кг
11	ГОСТ 27017-86	самонарезающие винт с шайбой 5,5х38 (по металлу)	152	0,007	0,26 кг
*9**	*ГОСТ 9573-2012*	*Базальтовая вата IZOTERM γ=75,0(кг/$м^3$) t=100мм*			*23,16$м^2$*
	СТ РК 3256-2018	*Полипропиленовая пленка*			*23,16$м^2$*

Примечание:
1. Вдоль пандуса с обеих сторон устанавливаются ограждения с поручнями
2. Поручни располагают на высоте 0,7 и 0,9м
3. Стойки ограждений привариваются к закладным деталям, заделываемым в бетоне основание
4. Вдоль пандуса с обеих сторон и крыльца предусмотрены бортики высотой 0,05м для предотвращения соскальзывания ноги, трости, костыля или коляски
5. Свариваемые элементы должны быть очищеньют грязи и ржавчины
6. Сварку вести электродами типа Э42 по ГОСТ9467-75*
7. Все металлические элементы окрасить эмалью ПФ-115 ГОСТ 25129-86 за 2 раза по грунтовке ГФ-021 в 2 слоя
8. Бетонные поверхности, соприкасающиеся с грунтом, обмазать горячим битумом за 2 раза.
9. Покрытие площадок, ступеней и пандуса выполнить из керамических плиток сшероховатой поверхностью (антискользящее покрытие).
10.Данный лист смотреть совместно с листами АС-5.

Изм.	Кол.уч.	Лист	N док.	Подпись	Дата	Р-5-2024-3-АС		
						«Капитальный ремонт в доме культуры "Нефтяников" в г.Кульсары, Атырауской области. Корректировка»		
ГАП		Карамолдаев О				Архитектурно-строительные решения	Стадия	Лист	Листов
Разраб.		Конысбаев					РП	24	
Н.контр.		Сапарова А				Крыльцо №3 с пандусом	POLIGRAM		

Согласовано: Гл.спец.ЭОМ Бурзул 03.2020; Гл.спец.ВК Султангалиев 03.2020; Гл.спец.ОВ Бурзул 03.2020

Взам. Инв. №

Подпись и Дата

Инв. № подл.

Формат А2 (420х594)

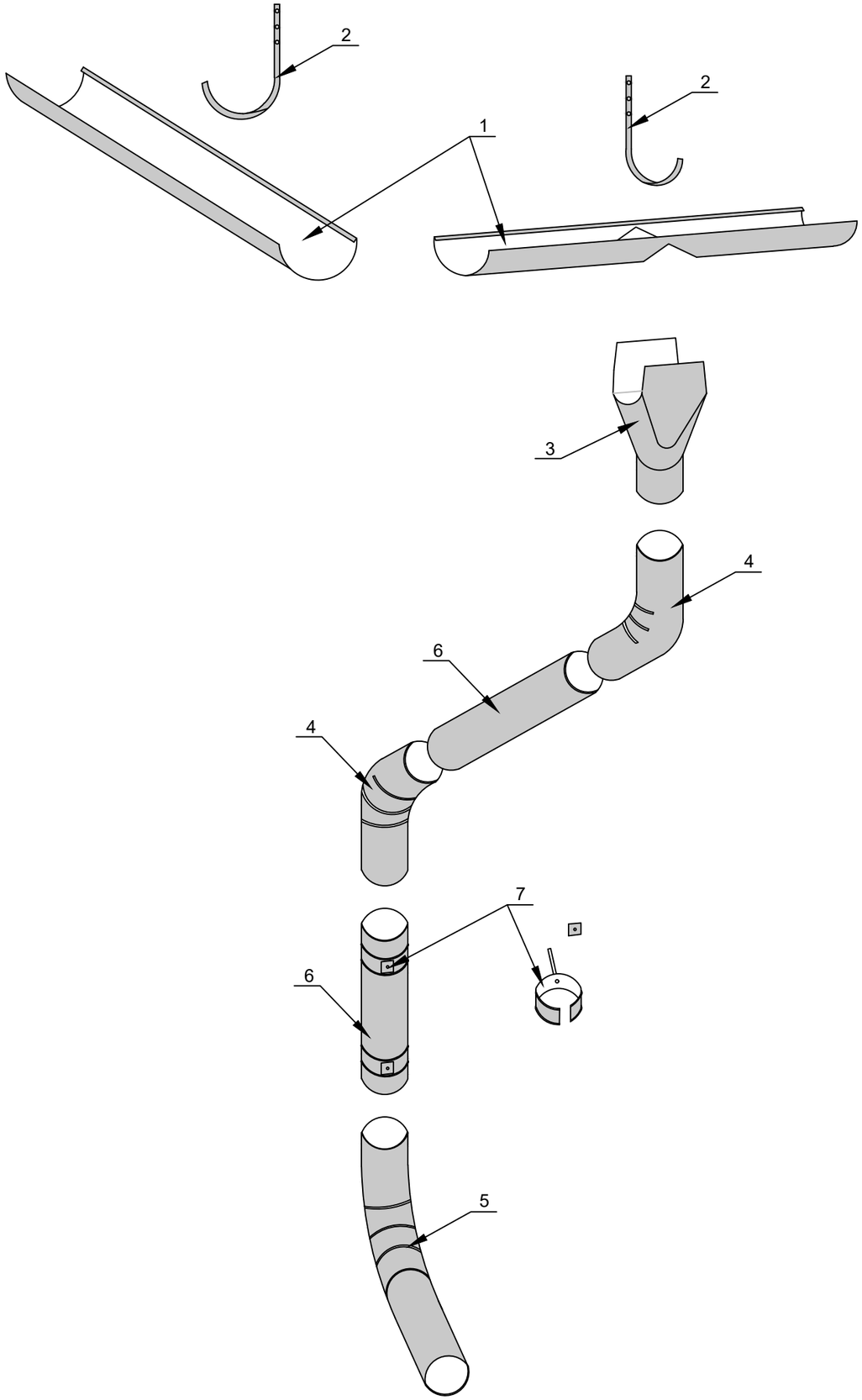

Спецификация материалов

№	Обозначение	Наименование	Кол. шт	Масса ед. кг.	Примечание
		Наружный организованный водосток	1		
1	ГОСТ 14918-80	Желоб водосточный D185			135,2м
2	ГОСТ 14918-80	Держатель желоба D185х350 (шаг 500мм)	250		
		Трубы	6		
3	ГОСТ 14918-80	Воронка выпускная D185/150	1		
4	ГОСТ 14918-80	Колено трубы D150 (60°)	2		
5	ГОСТ 14918-80	Колено трубы сливное D150 (60°)	1		
6	ГОСТ 14918-80	Труба водосточная D150			6,8м
7	ГОСТ 14918-80	Держатель трубы D150 (шаг 700мм)	10		

Согласовано
Гл.спец.ЭОМ Бирзул 03.2020
Согласовано
Гл.спец.ВК Султангалиев 03.2020
Гл.спец.ОВ Бирзул 03.2020

Взам. Инв. №

Подпись и Дата

Инв. № подл.

Изм.	Кол.уч.	Лист	N док.	Подпись	Дата
ГАП		Карамолдаев О			
Разраб.		Конысбаев			
Н.контр.		Сапарова А			

Р-5-2024-3-АС

«Капитальный ремонт в доме культуры "Нефтяников" в г.Кульсары, Атырауской области. Корректировка»

Архитектурно-строительные решения

Стадия	Лист	Листов
РП	25	

Наружный организованный водосток; Спецификация материалов

POLIGRAM

Формат А3 (297х420)

КО-1 (2 шт.)

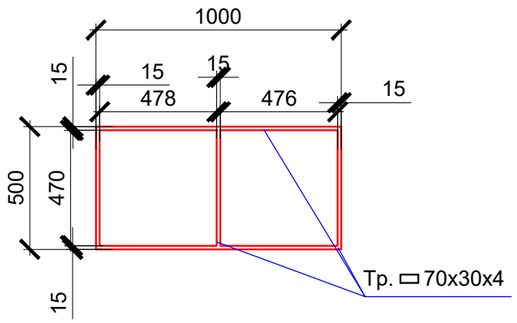

Придверная решетка
резина+скребок

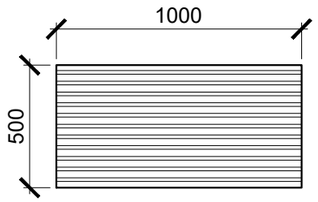

Спецификация материалов

Марка по проекту	Обозначение	Наименование	Кол.	Масса ед., кг.	Примечание
		Решетка	5		
1	КО-1	Придверная решетка резина+скребок 1000х500мм	1		
	ГОСТ 8645-68	ТР. 70х30х4 п.м.			3,5м

Устройство придверной решетки для вытирания обуви

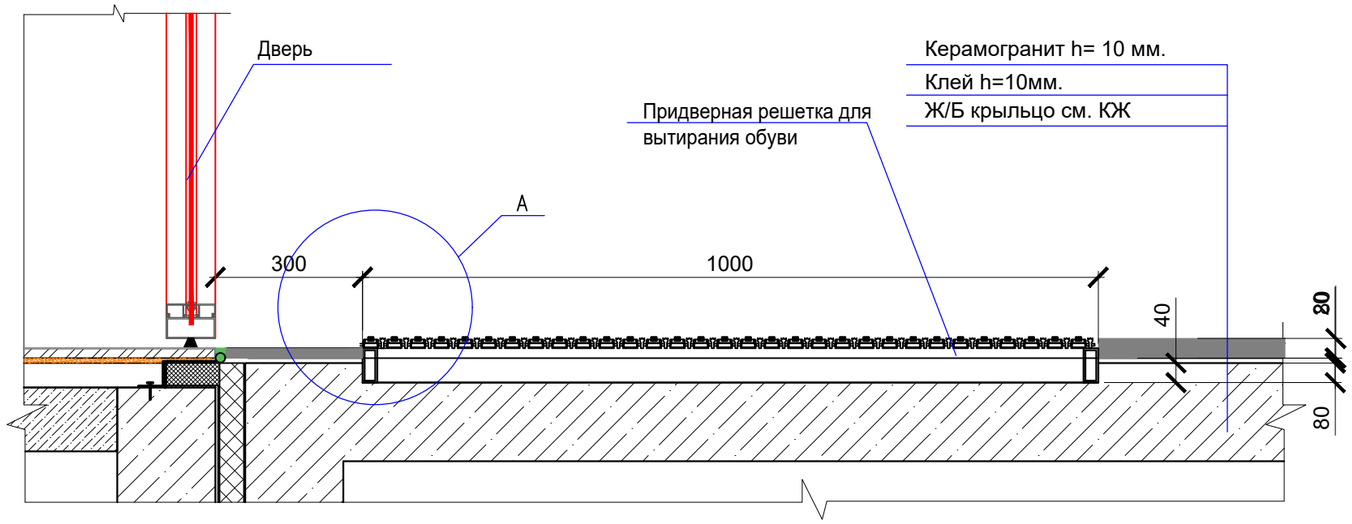

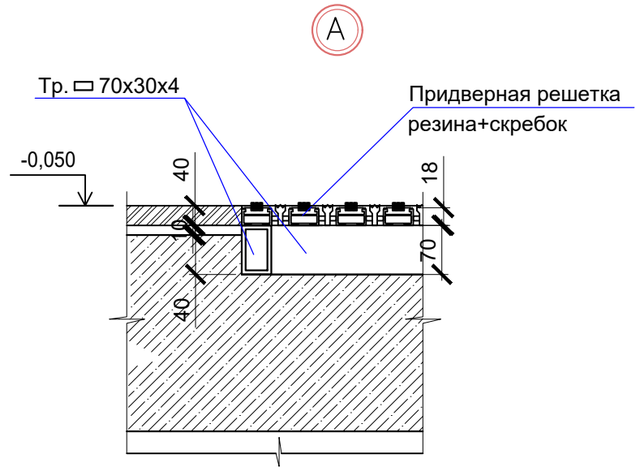

Согласовано		
Гл.спец.ЭОМ	Бирзул	03.2020
Гл.спец.ВК	Султангалиев	03.2020
Гл.спец.ОВ	Бирзул	03.2020

Взам. Инв. №

Подпись и Дата

Инв. № подл.

Изм.	Кол.уч.	Лист	N док.	Подпись	Дата
ГАП		Карамолдаев О			
Разраб.		Конысбаев			
Н.контр.		Сапарова А			

Р-5-2024-3-АС

«Капитальный ремонт в доме культуры "Нефтяников" в г.Кульсары, Атырауской области. Корректировка»

Архитектурно-строительные решения	Стадия	Лист	Листов
	РП	26	

Придверная решетка; Спецификация материалов

POLIGRAM

Формат А3 (297х420)

Металлическое ограждение Мок-1

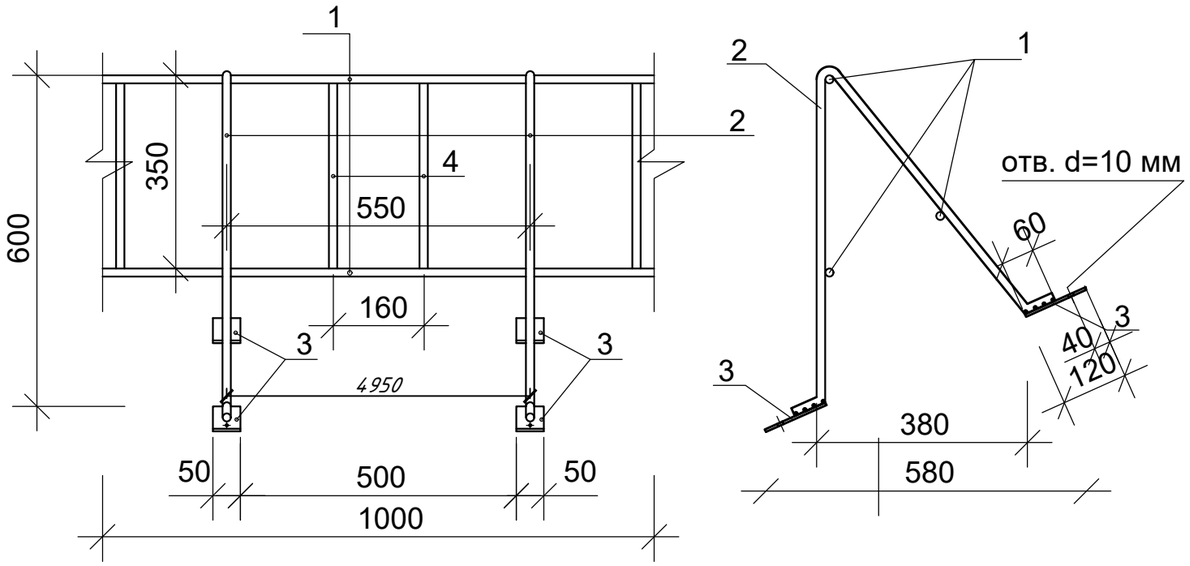

Спецификация элементов на один конструктивный элемент

Марка, поз.	Обозначение	Наименование	Кол.	Масса ед. кг	Примечание
		Металлическое ограждение Мок-1	64		
1	ГОСТ 5781-82*	Ø 16 А I, L=1000 шт.	3	1,58	4,74 кг
2	"	Ø 16 А I, L=1550 шт.	2	2,45	4,9 кг
3	ГОСТ 103-2006	полоса 5х50х120, шт.	4	0,24	0,96 кг
4	ГОСТ 5781-82*	Ø 16 А I, L=350 шт.	4	0,553	1,106 кг
		Изделие соединительное МС 1			
5	ГОСТ 103-2006	полоса 50х4, L=250 шт.	1	0,4	0,4 кг
		Изделие соединительное МС 2			
6	ГОСТ 103-2006	полоса 60х4, L=300 шт.	1	0,56	0,56 кг

МС 1

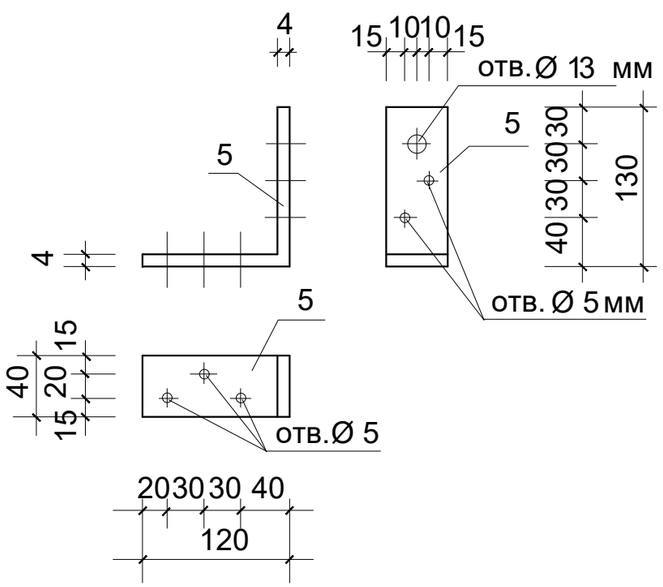

МС 2

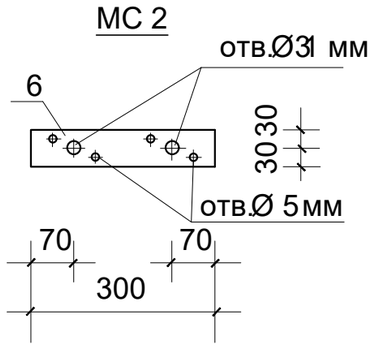

1. Данный лист см. совместно листами - .
2. Точные размеры ограждения и соеденительных изделий уточнить по месту.
3. Сварку вести электродами Э 42 А ГОСТ 9467-75*.
   После сварочных работ антикоррозийную защиту металлических элементов восстановить.
4. Все металлические элементы покрыть лаком ПФ 170 ГОСТ 15907-70.

Согласовано: Гл.спец.ЭОМ Бирзул 03.2020; Гл.спец.ВК Султангалиев 03.2020; Гл.спец.ОВ Бирзул 03.2020

Взам. Инв. № | Подпись и Дата | Инв. № подл.

Изм.	Кол.уч.	Лист	N док.	Подпись	Дата
ГАП		Карамолдаев О			
Разраб.		Конысбаев			
Н.контр.		Сапарова А			

Р-5-2024-3-АС

«Капитальный ремонт в доме культуры "Нефтяников" в г.Кульсары, Атырауской области. Корректировка»

Архитектурно-строительные решения

Стадия	Лист	Листов
РП	27	

Металлическое ограждение; Спецификация материалов

POLIGRAM

Формат А3 (297х420)

Слуховое окно СО-1

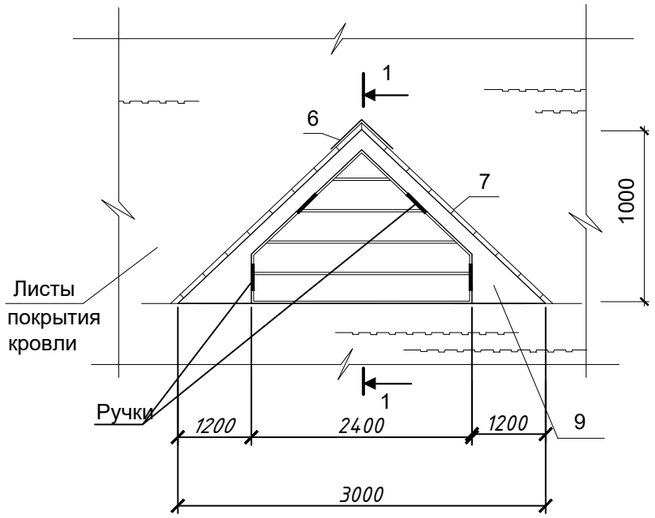

1 - 1

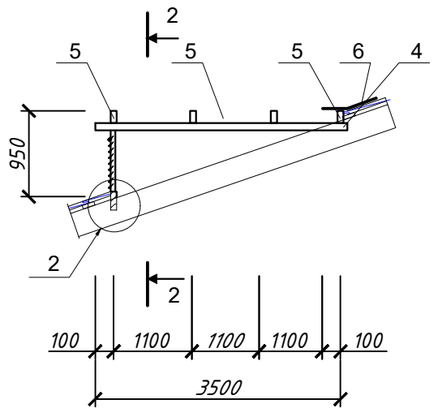

2 - 2

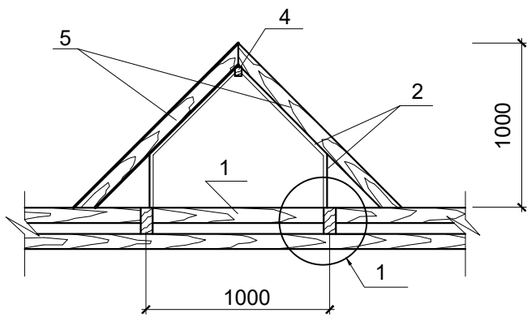

2

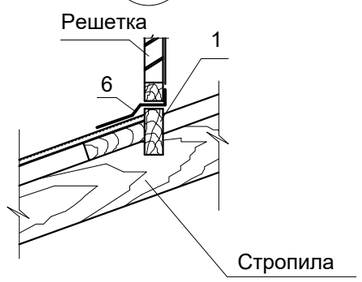

1

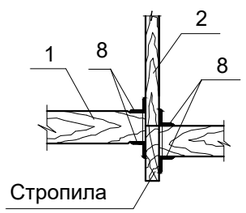

Вид"А"

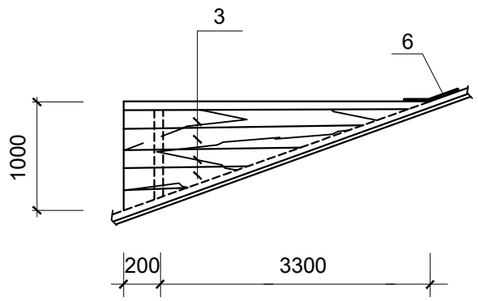

Решетка

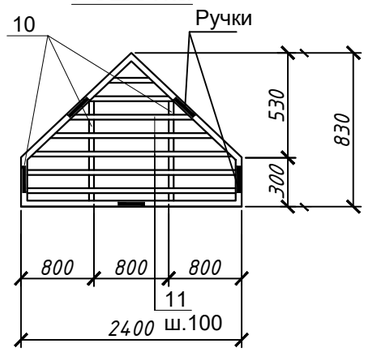

3 - 3

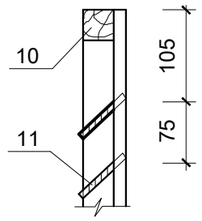

Спецификация элементов СО-1

Марка, поз.	Обозначение	Наименование	Кол.	Масса ед. кг	Примечание
		Слуховое окно СО-1	2		
1	ГОСТ 8486-86* Е	Доска 50х150 L=2500	1		0,02 м3
2	ГОСТ 8486-86* Е	Брус 50х50 L = п. м.	5,8		0,014 м3
3	ГОСТ 8486-86* Е	Обшивка доска δ=30 мм, м2	4,0		0,012 м3
4	ГОСТ 8486-86* Е	Коньковый брус 50 х 100 L=4100	1		0,0205 м3
5	ГОСТ 8486-86* Е	Брус 50 х 100 L=п.м.	9,0		0,045 м3
6	ГОСТ 24045-94	Оцинк. кров. сталь δ=0,8 мм, м2	2,4	6,44	14,5 кг
7	ТОО "ASG"	Металлочерепица м2	5,0		
8	ГОСТ 8509-86*	Уголок 50х50 L=40	10	0,15	1,5 кг
9	ГОСТ 8486-86* Е	Доска 20х100 м2	0,5		0,001 м3
		Решетка			
10	ГОСТ 8486-86* Е	Брусок 50 х 50 L= п.м.	5,0		0,0125 м3
11	ГОСТ 8486-86* Е	Доска 20х100 L= п.м.	5,5		0,011 м3
		Ручки оконные шт.	5		

Согласовано: Бирзул 03.2020; Гл.спец.ЭОМ 03.2020; Султангалиев 03.2020; Бирзул; Гл.спец.ВК; Гл.спец.ОВ

Взам. Инв. № | Подпись и Дата | Инв. № подл.

Изм.	Кол.уч.	Лист	N док.	Подпись	Дата
ГАП		Карамолдаев О			
Разраб.		Конысбаев			
Н.контр.		Сапарова А			

Р-5-2024-3-АС

«Капитальный ремонт в доме культуры "Нефтяников" в г.Кульсары, Атырауской области. Корректировка»

Архитектурно-строительные решения

Стадия	Лист	Листов
РП	28	28

Слуховой окно; Спецификация материалов

POLIGRAM

Формат А3 (297х420)