РЕСПУБЛИКА КАЗАХСТАН
Товарищество с ограниченной ответственностью
«КОРПОРАЦИЯ «АСЫЛ-СТРОЙ»
Лицензия: 17 ГСЛ №14013440 от 30.05.2019 г.

Заказ: 45/1-2023
Заказчик: Государственное учреждение "Отдел строительства города Каражал"

РАБОЧИЙ ПРОЕКТ

"Строительство инженерно-коммуникационной инфраструктуры индивидуальной жилищной застройки посёлка Жайрем."

АЛЬБОМ 3.1

НАРУЖНЫЕ ВОДОПРОВОДНЫЕ СЕТИ (2 - этап)

Шымкент – 2023 г.

РЕСПУБЛИКА КАЗАХСТАН
Товарищество с ограниченной ответственностью
«КОРПОРАЦИЯ «АСЫЛ-СТРОЙ»
Лицензия: 17 ГСЛ №14013440 от 30.05.2019 г.

Заказ: 45/1-2023
Заказчик: Государственное учреждение "Отдел строительства города Каражал"

РАБОЧИЙ ПРОЕКТ

"Строительство инженерно-коммуникационной инфраструктуры индивидуальной жилищной застройки посёлка Жайрем."

АЛЬБОМ 3.1

НАРУЖНЫЕ ВОДОПРОВОДНЫЕ СЕТИ (2 - этап)

Директор **Доспаева Ш.**

Главный инженер проекта **Атамбаев И.**

Шымкент – 2023 г.

Ведомость основных комплектов робочих чертежей

Лист	Наименование	Примечание
НВ	Внутрипоселковые сети водоснабжения с.Константиновка	

Ведомость ссылочных и прилагаемых документов

Обозначение	Наименование	Примечание
Серия 4.900-10	Альбом оборудования ,фасонных частей и арматуры для сетей ВК.	
Серия 4.900-9,в.0-1	Узлы и детали трубопроводов из пластмассовых труб для ВК.	
Т.П 901-09-II.84	Колодцы водопроводные	
	Прилагаемые документы	
2023 НВ.С	Спецификация оборудования	3 листа
2023 НВ	Таблица водопроводных колодцев	4 листов
т.пр 901-09-11.84 АС	Колодцы сборные ж.бетон с плоским перекрытием План рарез и Узел 3	

Основные показатели по системам водоснабжения

№ п/п	Наименование системы	Расчетный расход воды			Примечание
		м³/сут	м³/час	л/сек	
	Хоз питьевые нужды населения и животных , находящихся в индивидуальном пользовани.	219,60	22,601	6,27	
	На нужды местной промышленности и неучтенные расходы 20 %	43,92	4,52	1,25	
	Итого:	263,52	27,12	7,53	

ВЕДОМОСТЬ РАБОЧИХ ЧЕРТЕЖЕЙ

Лист	Наименование	Примечание	Лист	Наименование	Примечание
1	Общие данные (начало)				
2	СИТУАЦИОННАЯ СХЕМА				
3	План сети В1				
4/18	Продольный профиль В1 М1:1000 .				
19/23	Водоразборный колодец(ВРК)				
24	Деталировка колодцев				

«Строительство инженерно-коммуникационной инфраструктуры индивидуальной жилищной застройки посёлка Жайрем» разработан в соответствии с действующими на территории Республики Казахстан нормами и правилами и предусматривает мероприятия, обеспечивающие взрыво-пожаро-безопасность, исключающие вредные воздействия на окружающую среду и воздушный бассеин, а так-же предупреждающие чрезвычайные ситуации природного и техногенного характера.

Главный инженер проекта ---------- Атамбаев И.

Согласовано: ЭС

Согласовано: ГП АС

Взам. инв. N

Дата и подпись

Инв. N подл.

Общие указание

Проект «Строительство инженерно-коммуникационной инфраструктуры индивидуальной жилищной застройки посёлка Жайрем» 2-этап разработан на основании:

Технические условия водоснабжение выданного ГКП "Жайрем Болашак" от 19.12.2023 года.

Задания на проектирование, выданного ГУ «Отдел строительства города Каражал».

Топографическая съёмка выполнены в 2023 года ТОО "СпутникПроектГеодезия".

Категория системы водоснабжения-III.

Проект строительства водопровода разработан согласно СНиП Р.К. 4.01-02-2009 "Водоснабжение, Наружные сети и сооружения", ГОСТ 21.704-2011 стандарт на оформление рабочих чертежей.

Инженерно-геологические условия

Пункт Жезказган.

Климатический подрайон III-А

Нормативная глубина промерзания, м:

для песка средней крупности, - 282см;

для крупнообломочного, - 310см;

Глубина проникновения 0°С в грунт, м:

для песка средней крупности, - 320см;

для крупнообломочного, - 350см;

По номенклатурному виду и физическим свойствам грунтов в пределах участка до глубины 3,0м., выделены два инженерно-геологических элемента (ИГЭ).

ИГЭ-1 - (aQ_{II-III}) Песок средней крупности, вскрытой мощностью 2,80м.

ИГЭ-2 - (aQ_{II-III}) Щебенистый грунт, вскрытой мощностью 2,80м.

Подземные воды (УПВ) пройденными выработками (на май 2023 года) до глубины 3,0м не вскрыты. По опросным данным подземные воды залегают ниже 10,0м.

					2023	45-2023 НВ
Изм.	Кол	Лист	N.Док	Подпись	Дата	«Строительство инженерно-коммуникационной инфраструктуры индивидуальной жилищной застройки посёлка Жайрем» 2-этап
ГИП		Атамбаев И.			19.12	Внутрипоселковые водопроводные сети — Стадия: РП; Лист: 1; Листов: 24
Проверил		Оскен Н.			19.12	
Исполнил		Сейтжаппар М.			19.12	
Н.контроль		Доспаева Ш.			19.12	Общие данные(начало) — ТОО "Корпорация Асыл-Строй" Шымкент -2023 г.

Схема водоснабжение

Проект выполнено согласно технической условии, вода от точки подключении из двух местах подключается к проектируемым сетям. В точке подключении установлено запорно-регулирующие арматуры (счетчик воды, обратный клапан). Согласно задание на проектирование инженерно-коммуникационной инфраструктуры индивидуальной жилищной застройки разделено на 3 (три) этапа. В данном проекте предусмотрено системы водоснабжение 2-этапа.

Водоснабжение В1

Система водоснабжения В1 обеспечивает хозяйственно-питьевые и противопожарные нужды потребителя.

Источник водоснабжение согласно технической условий выданного ГКП "Жайрем Болашак" №без от 19.12.2023 года является существующие сети водопровода п. Жайрем. Гарантийный напор составляет 0,45Мпа. Точка подключение согласно ТУ осуществляется в двух местах с установками колодцев к существующему водопроводу диаметром 300мм.

Сеть водопровода В1 запроектирована из труб полиэтиленовых ПЭ100 SDR17- 160х9,5. ПЭ100 SDR17- 63х3,8. ПЭ100 SDR11-20х2,0 "питьевая" по ГОСТ 18599-2001. Протяженность водопроводной сети:

ПЭ100 SDR17- 160х9,5=1 901,0м

ПЭ100 SDR17- 110х6,6=820,0м

ПЭ100 SDR17- 63х3,8=3,0м (для мокрых колодцев)

ПЭ100 SDR11- 20х2,0=4 343,0м (до границ жилых участков)

Для разбора воды населением из водопроводных сетей в проекте предусмотрен подвод воды непосредственно к границам жилых участков к потребителям с установкой колодцев на 2-6 домов. Для учета воды предусмотрены в колодцах водомеры (счетчики,запорные арматуры).

Средня глубина заложения трубопроводов до низа трубы -3.5м, -4.2 м по профилю.

Водопроводную арматуру и фасонные части в колодцах окрасить грунтовкой ФА-03К ГОСТ9109-81.

Водопроводные камеры и колодцы выполнить из сборного железобетона и бетона по тип.проекту 901-09-11.84. Пазухи колодцев засыпать местным суглинистым грунтом слоями толщиной 0,2 м с равномерным уплотнением по периметру.Железобетонные элементы колодцев и стыки элементов в колодцах выполнить на сульфатостойком цементе.

Соединение полиэтиленовых труб с задвижками и фасонными частями выполняется с помощью монтажных вставок.

В качестве уплотняющего материала во фланцевых соединениях применяется мягкая эластичная резина толщиной 5мм.

Пересечение полиэтиленовыми трубопроводами стенок колодцев предусмотрено с помощью полиэтиленовых гильз. Зазор между гильзой и трубопроводом заделать водонепроницаемым эластичным материалом. Соединение полиэтиленовых труб следует выполнить на втулках ПЭ.

Колодцы на сетях водопровода выполнены из сборных ж/б круглых колодцев Ø2000, Ø1500, Ø1000 по ТРП 901-09-11.84. и по серии Т.П.3.900.1-14 вып.1.

Основание под колодцы принято на сетях водопровода в грунтовых условиях I типа по просадочности с уплотнением грунта в основании на глубину 0,3 м в соответствии п.18.70.

Вокруг люков колодцев предусматривается отмостка шириной 1м с уклоном от люков. Бетонные поверхности колодцев со стороны обратной засыпки окрасить битумом за 2 раза. Выполнит наружная гидроизоляция колодцев. Для более качественной изоляции швов и железобетонных стен состав наносится в два слоя. Второй слой можно наносить после высыхания первого без увлажнения стен. Выполнит мастику на битумной основе.

Для заделки швов между кольцами использовать водонепроницаемый цементный растворы.

Под задвижки и гидранты предусмотрены бетонные упоры из бетона В7,5 в колодцах. Крепление задвижек к столбикам производится при помощи хомутов и анкерных болтов согласно требований СН РК 4.01-05-2002 и серии 4.900-9 вып. 0-1.

В пониженных участках сети предусмотрены выпуски в сторону мокрых колодцев с установкой задвижки Ø 50мм.

В повышенных участках во избежание воздушных пробок (скопление воздуха) установлены вантузы Д50мм.

Соединение полиэтиленовых труб с задвижками и фасонными частями выполняется с помощью монтажных вставок.

После испытания трубопроводы подвергаются промывке и дезинфекции.

Промывка полиэтиленовых(Д160,110,63,20) с дезинфекцией.

Выполнить гидравлическое испытание полиэт.(Д160,110,63,20) труб

В проекте предусмотрено сигнальные опознавательные столбики устанавливается через каждые 200 метров в линейной части, а также устанавливается при пересечениях с инженерными коммуникациями, и на углах поворотах.

Пересечение дороги

При пересечении с проектируемыми дорогами прокладка трубопроводов выполняется открыто , водопроводных труб проложить в полиэтиленовых футляре ПЭ 100 SDR11 по ГОСТ 18599-2001.

Работы по строительству инженерных сетей выполнять в соответствии с требованиями СНиП РК 1.03-06-2002 «Организация строительного производства».Земляные работы выполнять в соответствии с требованиями СН РК 5.01-01-2013 и СП РК 5.01-101-2013 «Земляные сооружения, основания и фундаменты».Монтаж сборных ж/б конструкций, строительство и испытание трубопроводов производится в соответствии с СН РК 4.01-03-2013 и СП РК 4.01-103-2013.Согласно СН РК 4.01-05-2002 п. 9.10.4 над верхом трубопровода из полиэтиленовых труб предусмотрено устройство защитного слоя из мягкого местного грунта толщиной 30 см. При прокладке трубопроводов под а/дорогами открытым способом труба до верха траншеи засыпается песком.

При производстве земляных работ с помощью экскаватора и монтажных работ с помощью автокрана вблизи воздушных линий электропередач, последние на период работ отключить.

Краткие указания к производству работ:

Работы по строительству инженерных сетей выполнять в соответствии с требованиями

СН РК 1.03-00-2011 «Организация строительного производства».

Земляные работы выполнять в соответствии с требованиями

СН РК 5.01-01-2013 и СП РК 5.01-101-2013 «Земляные сооружения, основания и фундаменты».

Монтаж сборных ж/б конструкций, строительство и испытание трубопроводов производится в соответствии с СН РК 4.01-03-2013 и СП РК 4.01-103-2013.

В целях обеспечения сохранности инженерных сетей производство земляных работ вести по мере уточнения размещения в натуре существующих коммуникаций и получения разрешения на производство работ. Работу в местах пересечения кабелей электричества и связи производить в присутствии представителей эксплуатирующих организации. Земляные работы в местах пересечения производить вручную по два метра в каждую сторону от пересечения.

Порядок и способ обратной засыпки траншей должно исключать повреждение трубопровода.

В пределах санитарно-защитной полосы водоводов исключается расположение источников загрязнения почвы и грунтовых вод (уборные, выгребные ямы, навозохранилища, приемники мусора и другие) п.94 СП №209 от 16.03.15г.

Прокладка сетей в грунтовых условиях I типа

При прокладке напорных трубопроводов в грунтовых условиях I типа грунтах необходимо предусматривать уплотнение грунта - трамбование грунта основания на глубину 0,3 м до плотности сухого грунта не менее 1,65 тс/м^3 на нижней границе уплотненного слоя под водопроводные трубопроводы предусмотрено основание из песка толщиной 0,10м.

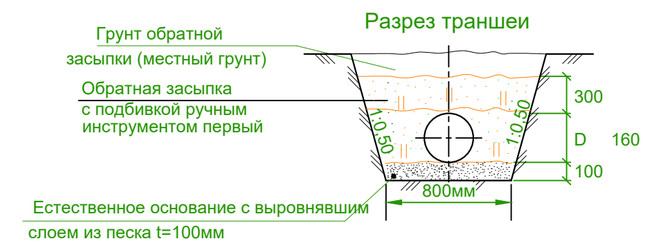

Согласовано:

ЭС

ГП

АС

Взам. инв. N

Дата и подпись

Инв. N подл.

Изм.	Кол	Лист	N.Док	Подпись	Дата				
					2023	45-2023 НВ			
ГИП		Атамбаев И.			19.12	«Строительство инженерно-коммуникационной инфраструктуры индивидуальной жилищной застройки посёлка Жайрем» 2-этап			
Проверил		Оскен Н.			19.12	Внутрипоселковые водопроводные сети	Стадия	Лист	Листов
Исполнил		Сейтжаппар М.			19.12		РП	1/1	24
Н.контроль		Доспаева Ш.			19.12	Общие данные(окончание)	ТОО "Корпорация Асыл-Строй" Шымкент -2023 г.		

СИТУАЦИОННАЯ СХЕМА

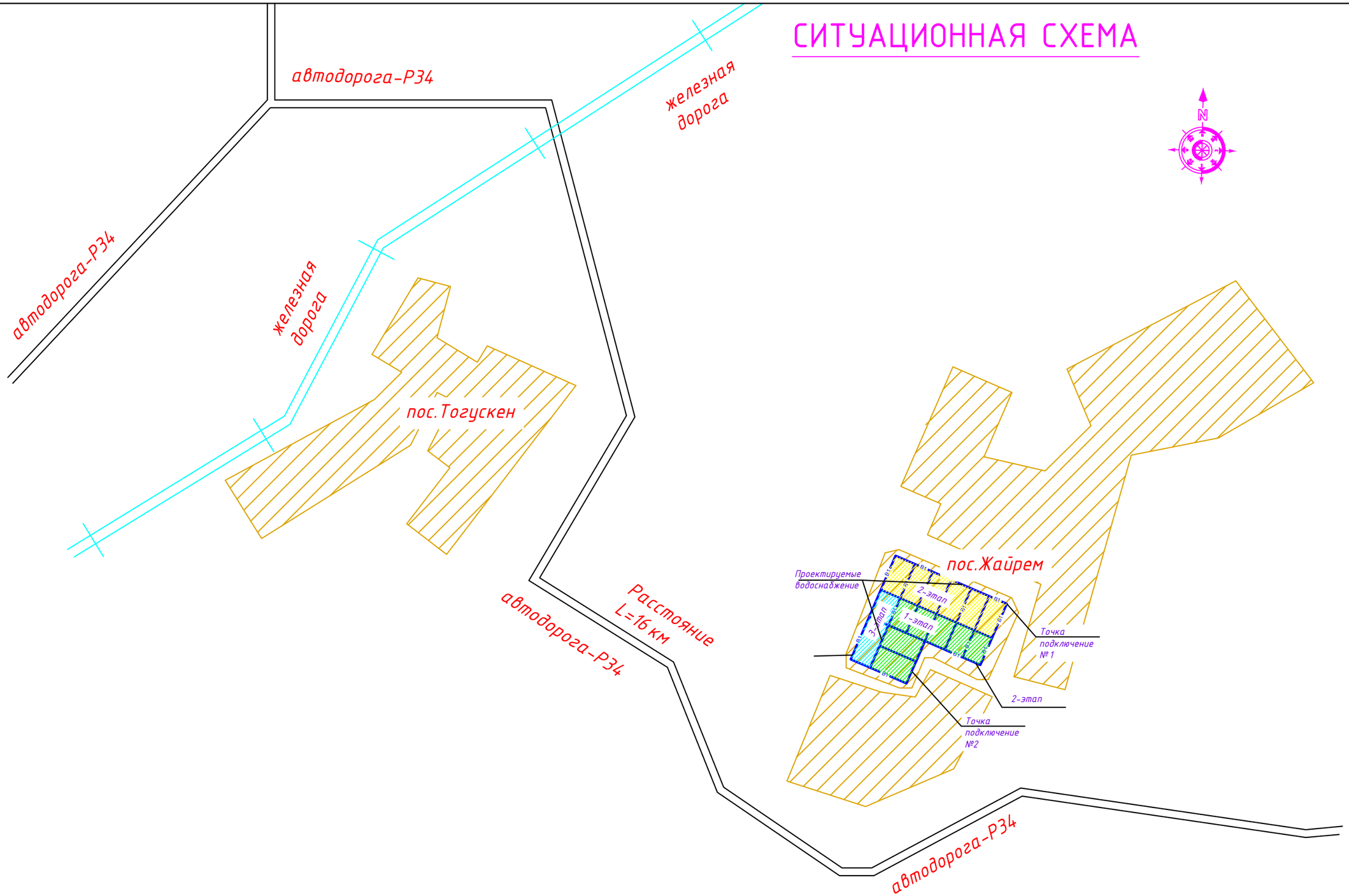

					2023	45-2023 НВ		
Изм.	Кол	Лист	N.Док	Подпись	Дата	«Строительство инженерно-коммуникационной инфраструктуры индивидуальной жилищной застройки посёлка Жайрем» 2-этап		
ГИП		Атамбаев И.			19.12	Внутрипоселковые водопроводные сети	Стадия	Лист	Листов
Проверил		Оскен Н.			19.12		РП	2	24
Исполнил		Сейтжаппар М.			19.12				
Н.контроль		Доспаева Ш.			19.12	СИТУАЦИОННАЯ СХЕМА	ТОО "Корпорация Асыл-Строй" Шымкент -2023 г.		

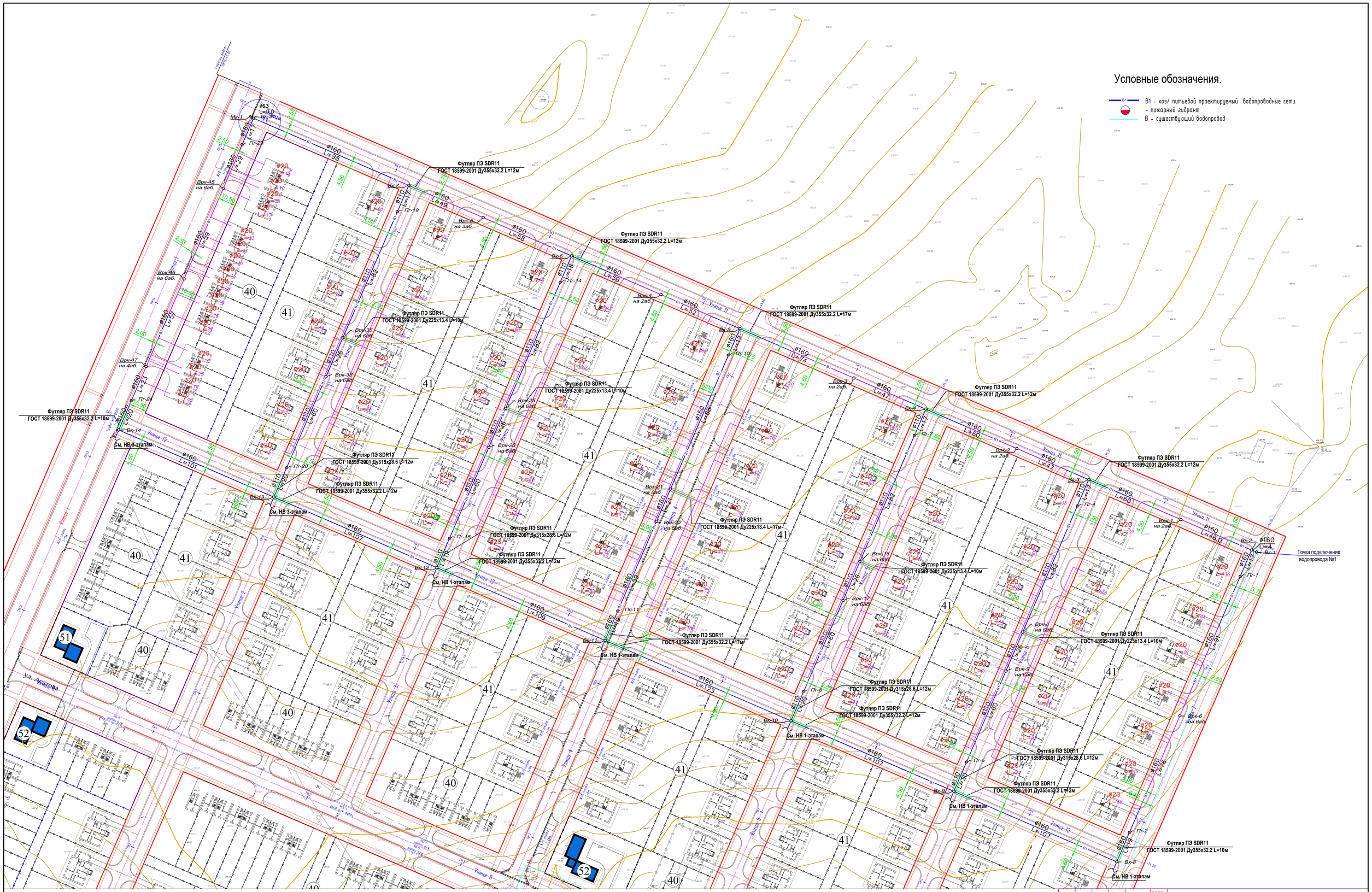

						2023	45-2023 НВ	
Изм.	Кол	Лист	N Док	Подпись	Дата		«Строительство инженерно-коммуникационной инфраструктуры индивидуальной жилищной застройки посёлка Жайрем» 2-этап	
ГИП		Атамбаев И.			19.12		Внутрипоселковые водопроводные сети	Стадия: РП; Лист: 3; Листов: 22
Проверил		Оскен Н.			19.12			
Исполнил		Сейтжаппар М.			19.12			
Н.контроль		Доспаева Ш.			19.12		План водопровода В1 М:1;1000	ТОО "Корпорация Асыл-Строй" Шымкент -2023 г.

Инв. N подл.

Формат А1

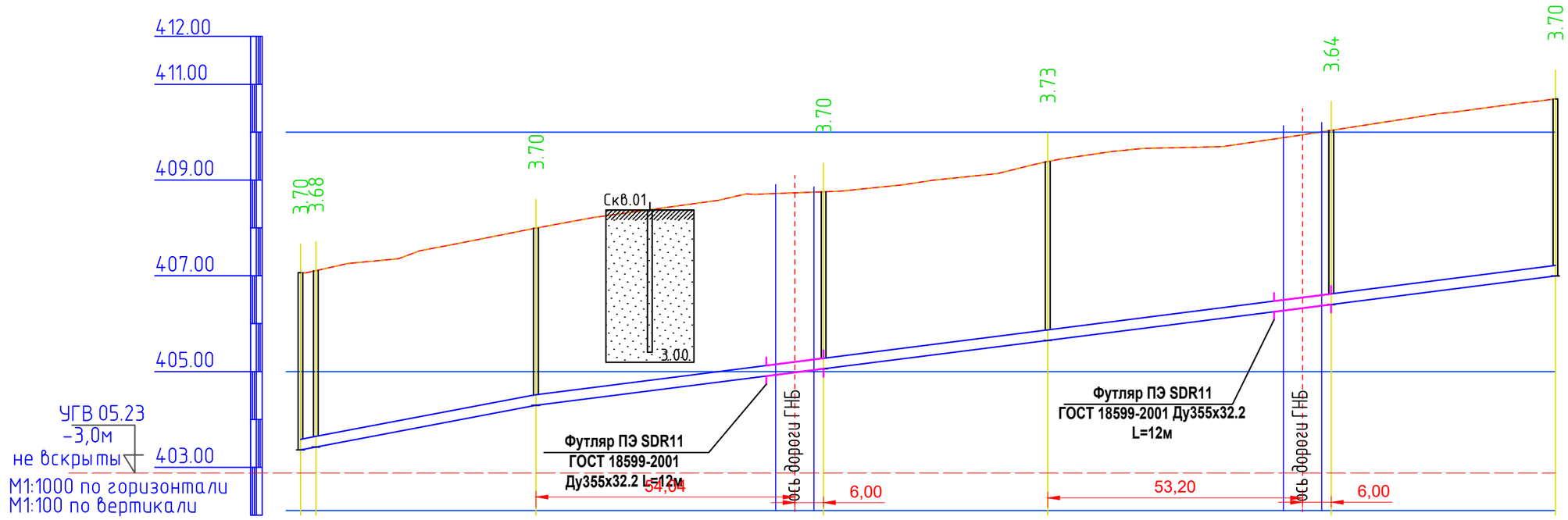

Отметка низа или лотка трубы	403.364 403.425	404.295	405.057	405.650	406.401	406.995
Проектная отметка земли	407.064 407.108	407.995	408.752	409.383	410.036	410.695
Натурная отметка земли	407.064 407.108	407.995	408.752	409.383	410.036	410.695
Обозначение трубы и тип изоляции	Трубы полиэтиленовая со экструзионным слоем ПЭ 100 SDR17 – Д160х 9,5питьевая – питьевая ГОСТ 18599–2001					
Основание	Естественное основание с выровнявшим слоем из песка t=100мм					
Уклон / Длина	18.94 / 50,0	12.69 / 214,0				
Расстояние, м	4,0	46,0	60,0	47,0	60,0	47,0
Номер колодца, точки, угла поворота	Вк-1 Вк-2	Врк-1	Вк-3	Врк-2	Вк-4	Врк-3

Условные обозначения:

- ПРС
- Песок мелкий

Изм.	Кол	Лист	N.Док	Подпись	Дата
ГИП		Атамбаев И.			19.12
Проверил		Оскен Н.			19.12
Исполнил		Сейтжаппар М.			19.12
Н.контроль		Доспаева Ш.			19.12

2023

45-2023 НВ

«Строительство инженерно-коммуникационной инфраструктуры индивидуальной жилищной застройки посёлка Жайрем» 2-этап

Внутрипоселковые водопроводные сети

Стадия	Лист	Листов
РП	4	24

Продольный профиль

ТОО "Корпорация Асыл-Строй"
Шымкент -2023 г.

Взаим. инв.N

Подп. и дата

Инв.N подл.

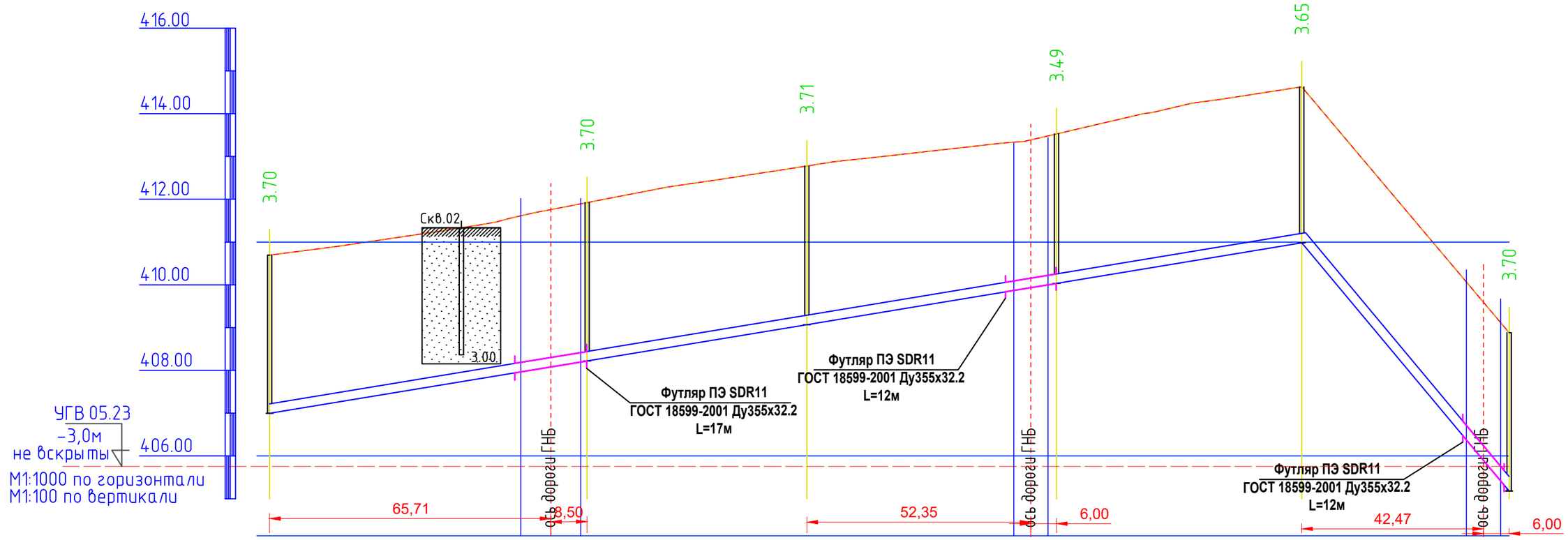

Отметка низа или лотка трубы	406.995	408.221	409.069	410.033	410.980	405.180
Проектная отметка земли	410.695	411.921	412.778	413.526	414.626	408.880
Натурная отметка земли	410.695	411.921	412.778	413.526	414.626	408.880
Обозначение трубы и тип изоляции	Трубы полиэтиленовая со экструзионным слоем ПЭ 100 SDR17 – Д160х 9,5питьевая – питьевая ГОСТ 18599–2001					
Основание	Естественное основание с выровнявшим слоем из песка t=100мм					
Уклон / Длина	16.52			243,0	49,0	119.65
Расстояние, м	74,0	52,0	59,0	58,0	49,0	
Номер колодца, точки, угла поворота	Врк-3	Вк-5	Врк-4	Вк-6	Врк-5	Вк-7

Условные обозначения:

- ПРС
- Песок мелкий

Изм.	Кол	Лист	N.Док	Подпись	Дата
					2023
ГИП		Атамбаев И.			19.12
Проверил		Оскен Н.			19.12
Исполнил		Сейтжаппар М.			19.12
Н.контроль		Доспаева Ш.			19.12

45-2023 НВ

«Строительство инженерно-коммуникационной инфраструктуры индивидуальной жилищной застройки посёлка Жайрем» 2-этап

Внутрипоселковые водопроводные сети

Стадия	Лист	Листов
РП	5	24

Продольный профиль

ТОО "Корпорация Асыл-Строй"
Шымкент -2023 г.

Взаим. инв.N

Подп. и дата

Инв.N подл.

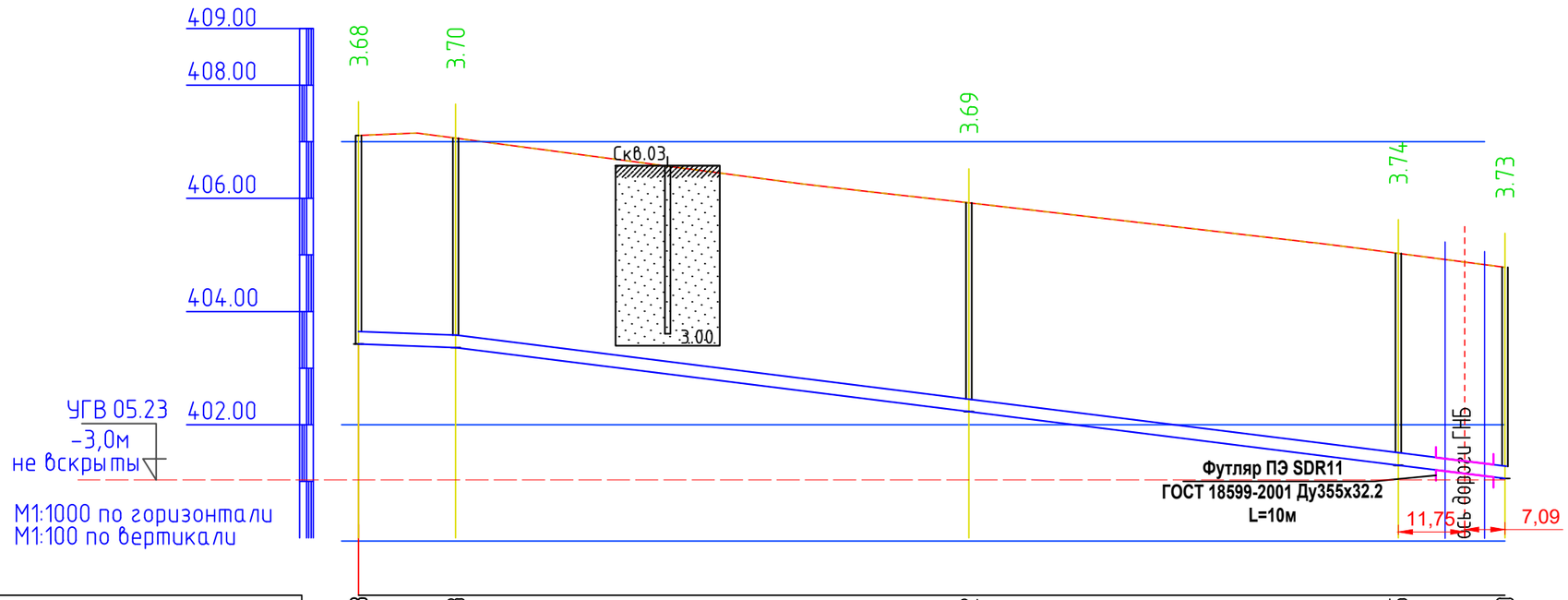

Отметка низа или лотка трубы	403.428	403.363		402.232	401.285	401.050
Проектная отметка земли	407.108	407.063		405.920	405.026	404.781
Натурная отметка земли	407.108	407.063		405.920	405.026	404.781
Обозначение трубы и тип изоляции	Трубы полиэтиленовая со экструзионным слоем ПЭ 100 SDR17 – Д160х 9,5питьевая – питьевая ГОСТ 18599–2001					
Основание	Естественное основание с выровнявшим слоем из песка t=100мм					
Уклон / Длина	3.79 / 17,0	186,0				12.47
Расстояние, м	17,0	91,0		76,0		19,0
Номер колодца, точки, угла поворота	Вк-2	Пг-1		Врк-6	Пг-2	Вк-8

Условные обозначения:

- ПРС
- Песок мелкий

Изм.	Кол	Лист	N.Док	Подпись	Дата
ГИП		Атамбаев И.			19.12
Проверил		Оскен Н.			19.12
Исполнил		Сейтжаппар М.			19.12
Н.контроль		Доспаева Ш.			19.12

2023

45-2023 НВ

«Строительство инженерно-коммуникационной инфраструктуры индивидуальной жилищной застройки посёлка Жайрем» 2-этап

Внутрипоселковые водопроводные сети

Стадия	Лист	Листов
РП	6	24

Продольный профиль

ТОО "Корпорация Асыл-Строй"
Шымкент -2023 г.

Взаим. инв.N

Подп. и дата

Инв.N подл.

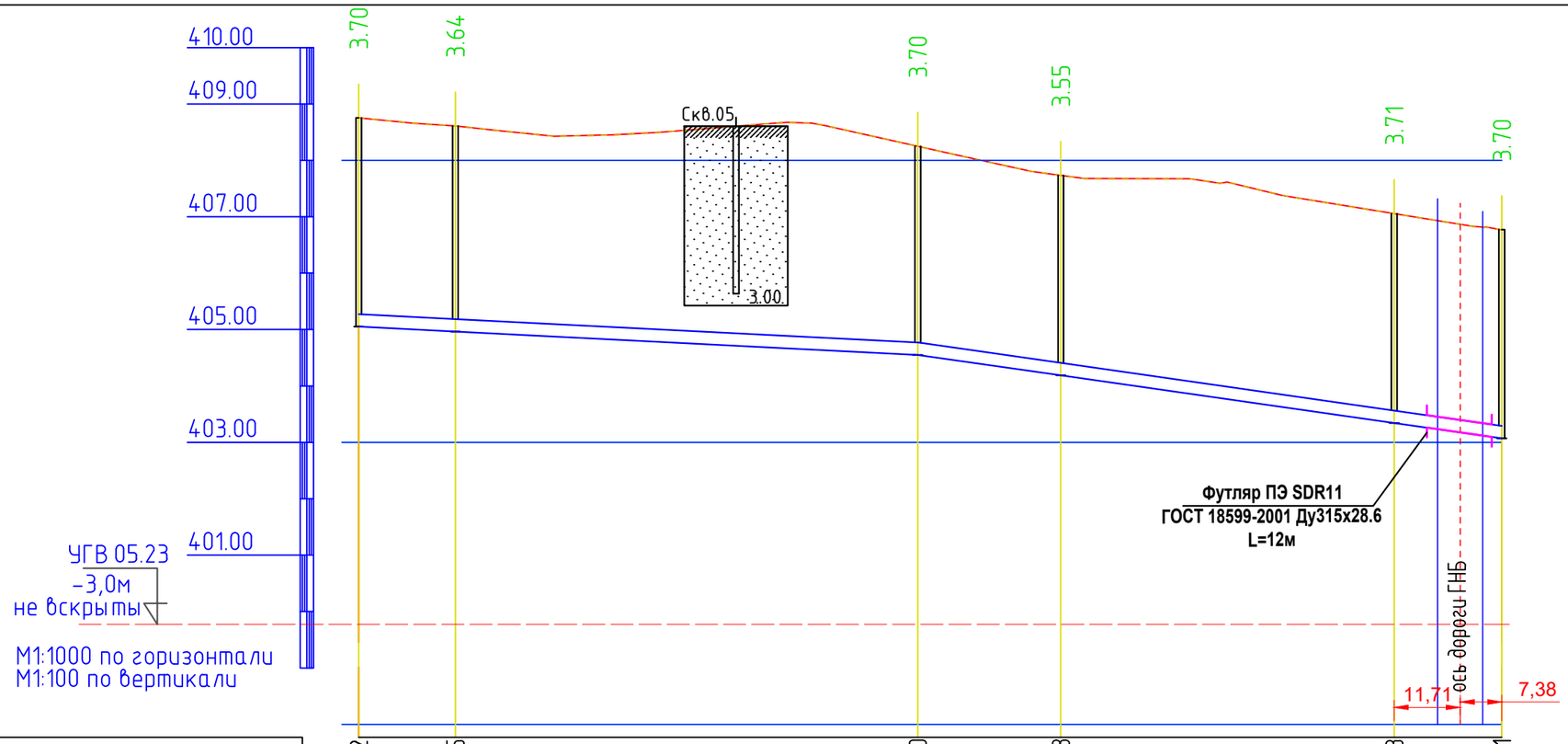

Отметка низа или лотка трубы	405.052	404.965	404.550	404.188	403.343	403.071
Проектная отметка земли	408.752	408.609	408.250	407.733	407.055	406.771
Натурная отметка земли	408.752	408.609	408.250	407.733	407.055	406.771
Обозначение трубы и тип изоляции	Трубы полиэтиленовая со экструзионным слоем ПЭ 100 SDR17 – Д110х 6,6питьевая – питьевая ГОСТ 18599–2001					
Основание	Естественное основание с выровнявшим слоем из песка t=100мм					
Уклон / Длина	99,0 — 5.06		106,0 — 14.27			
Расстояние, м	17,0	82,0	26,0	60,0	20,0	
Номер колодца, точки, угла поворота	Вк-3	Пг-4	Врк-8	Врк-9	Пг-5	Вк-9

Условные обозначения:

- ПРС
- Песок мелкий

Изм.	Кол	Лист	N.Док	Подпись	Дата
ГИП		Атамбаев И.			19.12
Проверил		Оскен Н.			19.12
Исполнил		Сейтжаппар М.			19.12
Н.контроль		Доспаева Ш.			19.12

2023

45-2023 НВ

«Строительство инженерно-коммуникационной инфраструктуры индивидуальной жилищной застройки посёлка Жайрем» 2-этап

Внутрипоселковые водопроводные сети

Стадия	Лист	Листов
РП	7	24

Продольный профиль

ТОО "Корпорация Асыл-Строй"
Шымкент -2023 г.

Взаим. инв.N

Подп. и дата

Инв.N подл.

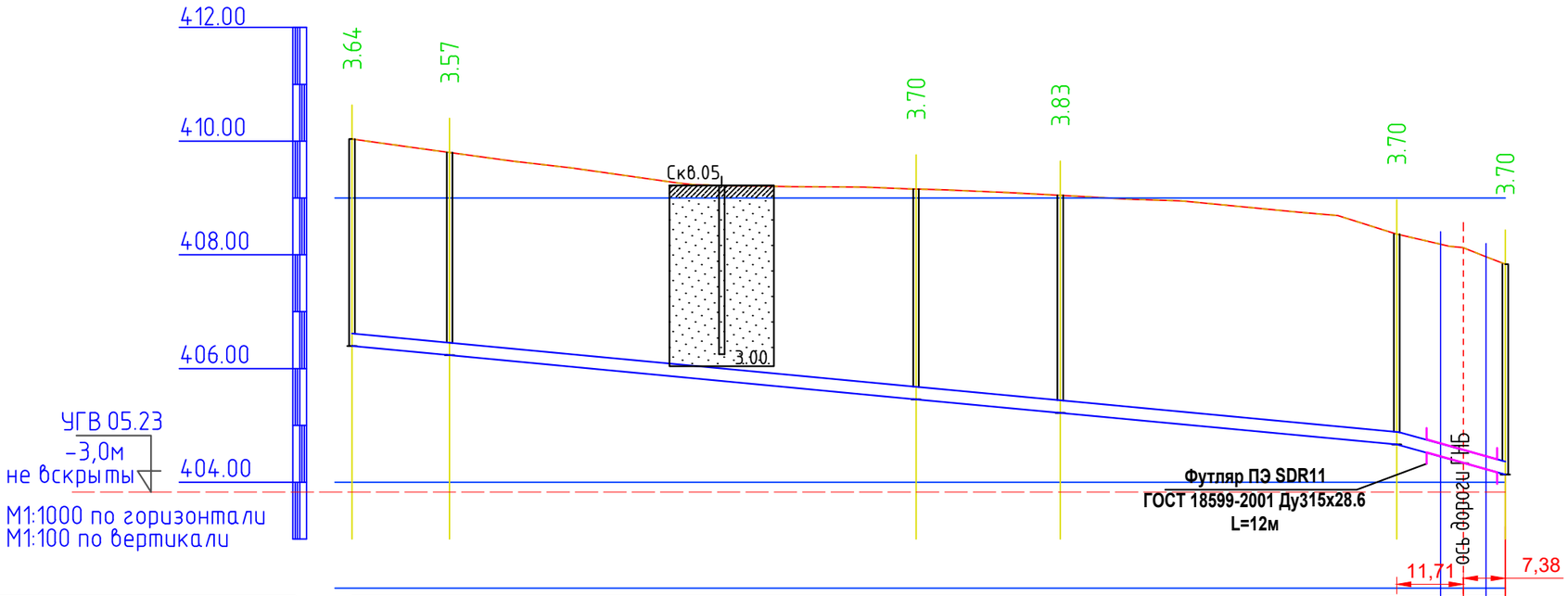

Отметка низа или лотка трубы	406.396	406.234	405.457	405.220	404.665	404.135
Проектная отметка земли	410.036	409.800	409.157	409.047	408.365	407.835
Натурная отметка земли	410.036	409.800	409.157	409.047	408.365	407.835
Обозначение трубы и тип изоляции	Трубы полиэтиленовая со экструзионным слоем ПЭ 100 SDR17 – Д110х 6,6питьевая – питьевая ГОСТ 18599–2001					
Основание	Естественное основание с выровнявшим слоем из песка t=100мм					
Уклон / Длина	99,0 / 9.46		86,0 / 9.37		20,0 / 27.74	
Расстояние, м	17,0	82,0	26,0	60,0	20,0	
Номер колодца, точки, угла поворота	Вк-4	Пг-7	Врк-16	Врк-17	Пг-8	Вк-10

Условные обозначения:

- ПРС
- Песок мелкий

Изм.	Кол	Лист	N.Док	Подпись	Дата
					2023
ГИП		Атамбаев И.			19.12
Проверил		Оскен Н.			19.12
Исполнил		Сейтжаппар М.			19.12
Н.контроль		Доспаева Ш.			19.12

45-2023 НВ

«Строительство инженерно-коммуникационной инфраструктуры индивидуальной жилищной застройки посёлка Жайрем» 2-этап

Внутрипоселковые водопроводные сети

Стадия	Лист	Листов
РП	8	24

Продольный профиль

ТОО "Корпорация Асыл-Строй"
Шымкент -2023 г.

Взаим. инв.N

Подп. и дата

Инв.N подл.

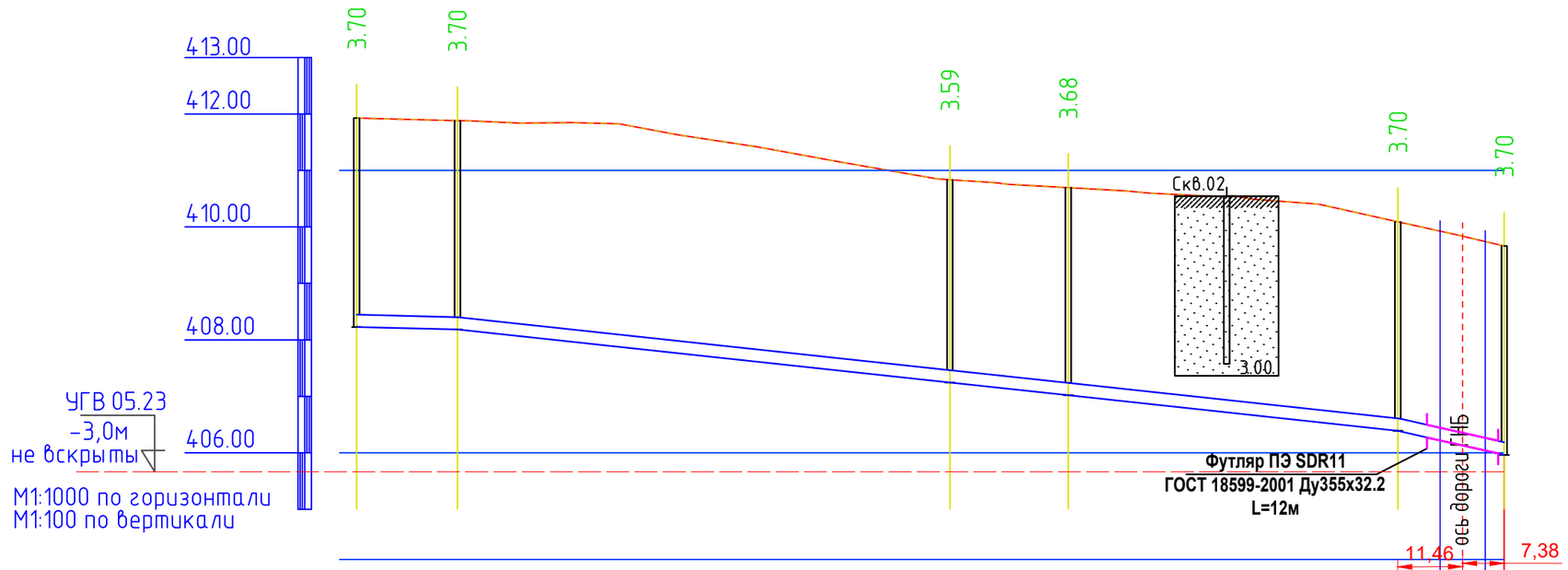

Отметка низа или лотка трубы	408.228	408.183		407.244	407.018	406.390	405.964
Проектная отметка земли	411.928	411.883		410.837	410.695	410.090	409.664
Натурная отметка земли	411.928	411.883		410.837	410.695	410.090	409.664
Обозначение трубы и тип изоляции	Трубы полиэтиленовая со экструзионным слоем ПЭ 100 SDR17 – Д160х 9,5питьевая – питьевая ГОСТ 18599–2001						
Основание	Естественное основание с выровнявшим слоем из песка t=100мм						
Уклон / Длина	2.54 / 17,0	168,0			10.76	22.62 / 19,0	
Расстояние, м	17,0	88,0		21,0	59,0	19,0	
Номер колодца, точки, угла поворота	Вк-5	Пг-10		Врк-21	Врк-22	Пг-11	Вк-11

Условные обозначения:

- ПРС
- Песок мелкий

Взаим. инв.N	
Подп. и дата	
Инв.N подл.	

Изм.	Кол	Лист	N.Док	Подпись	Дата
					2023
ГИП		Атамбаев И.			19.12
Проверил		Оскен Н.			19.12
Исполнил		Сейтжаппар М.			19.12
Н.контроль		Доспаева Ш.			19.12

45-2023 НВ

«Строительство инженерно-коммуникационной инфраструктуры индивидуальной жилищной застройки посёлка Жайрем» 2-этап

Внутрипоселковые водопроводные сети

Стадия	Лист	Листов
РП	9	24

Продольный профиль

ТОО "Корпорация Асыл-Строй"
Шымкент -2023 г.

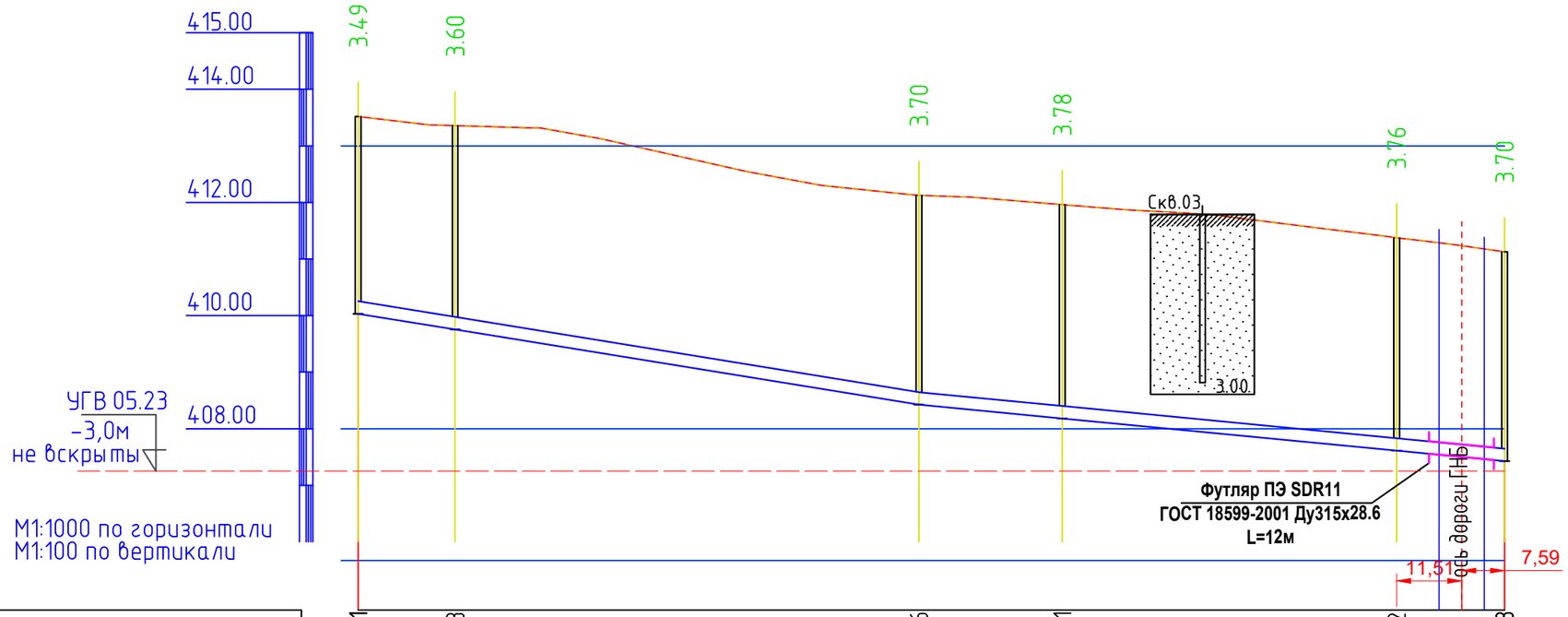

Отметка низа или лотка трубы	410.031	409.753	408.426	408.181	407.612	407.428
Проектная отметка земли	413.521	413.356	412.126	411.962	411.374	411.128
Натурная отметка земли	413.521	413.356	412.126	411.962	411.374	411.128
Обозначение трубы и тип изоляции	Трубы полиэтиленовая со экструзионным слоем ПЭ 100 SDR17 – Д110х 6,6питьевая – питьевая ГОСТ 18599–2001					
Основание	Естественное основание с выровнявшим слоем из песка t=100мм					
Уклон / Длина	100,0 / 16.18		105,0 / 9.62			
Расстояние, м	18,0	82,0	26,0	60,0	19,0	
Номер колодца, точки, угла поворота	Вк-6	Пг-14	Врк-25	Врк-26	Пг-15	Вк-12

Условные обозначения:

- ПРС
- Песок мелкий

Изм.	Кол	Лист	N.Док	Подпись	Дата
					2023
ГИП		Атамбаев И.			19.12
Проверил		Оскен Н.			19.12
Исполнил		Сейтжаппар М.			19.12
Н.контроль		Доспаева Ш.			19.12

45-2023 НВ

«Строительство инженерно-коммуникационной инфраструктуры индивидуальной жилищной застройки посёлка Жайрем» 2-этап

Внутрипоселковые водопроводные сети

Стадия	Лист	Листов
РП	10	24

Продольный профиль

ТОО "Корпорация Асыл-Строй"
Шымкент -2023 г.

Взаим. инв.N

Подп. и дата

Инв.N подл.

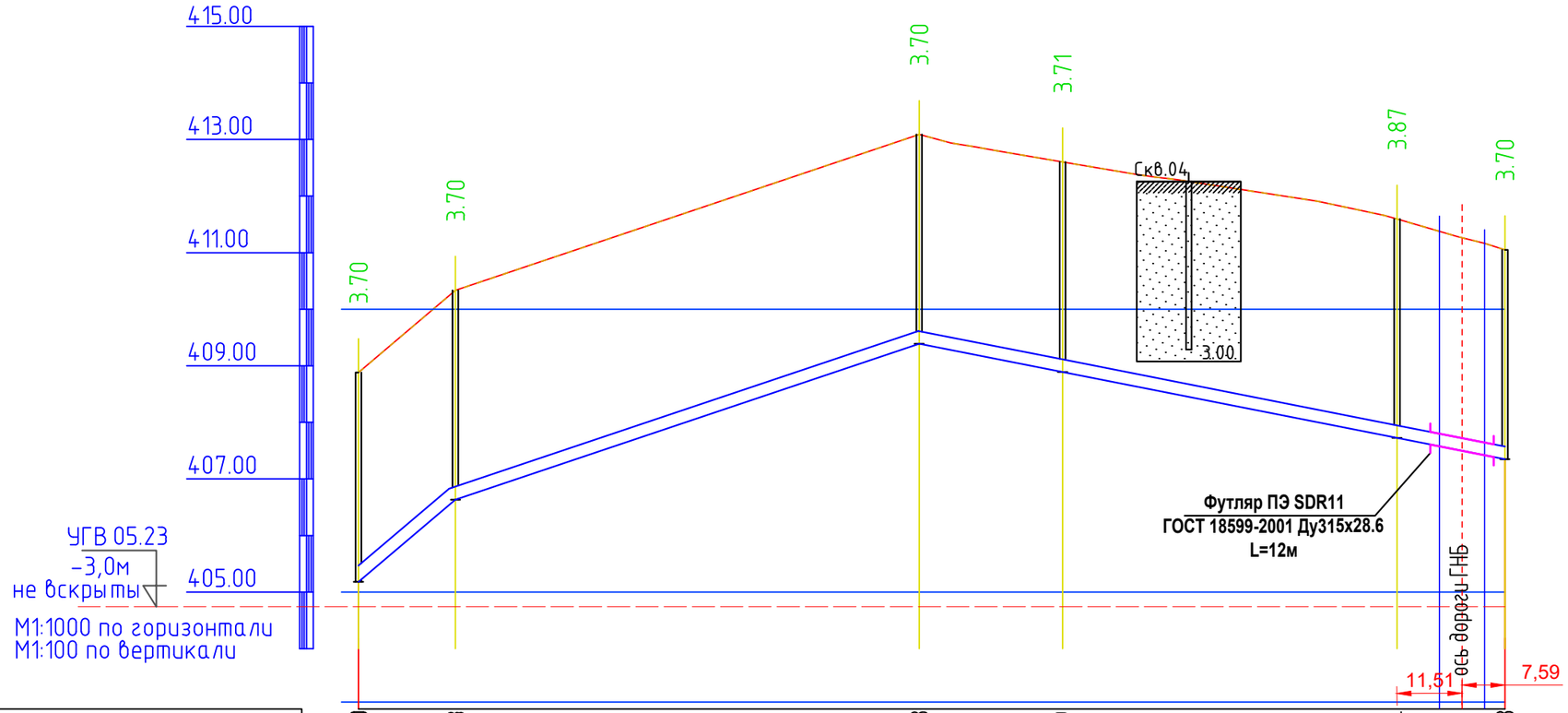

Отметка низа или лотка трубы	405.180	406.633			409.388	408.889			407.724	407.348
Проектная отметка земли	408.880	410.333			413.088	412.603			411.593	411.048
Натурная отметка земли	408.880	410.333			413.088	412.603			411.593	411.048
Обозначение трубы и тип изоляции	Трубы полиэтиленовая со экструзионным слоем ПЭ 100 SDR17 – Д110х 6,6питьевая – питьевая ГОСТ 18599–2001									
Основание	Естественное основание с выровнявшим слоем из песка t=100мм									
Уклон / Длина	84.70 / 17,0	33.58 / 82,0			106,0				19.68	
Расстояние, м	17,0	82,0			26,0	60,0			20,0	
Номер колодца, точки, угла поворота	Вк-7	Пг-19			Врк-35	Врк-36			Пг-20	Вк-13

Условные обозначения:

- ПРС
- Песок мелкий

Взаим. инв.N	
Подп. и дата	
Инв.N подл.	

Изм.	Кол	Лист	N.Док	Подпись	Дата
					2023
ГИП		Атамбаев И.			19.12
Проверил		Оскен Н.			19.12
Исполнил		Сейтжаппар М.			19.12
Н.контроль		Доспаева Ш.			19.12

45-2023 НВ

«Строительство инженерно-коммуникационной инфраструктуры индивидуальной жилищной застройки посёлка Жайрем» 2-этап

Внутрипоселковые водопроводные сети

Стадия	Лист	Листов
РП	11	24

Продольный профиль

ТОО "Корпорация Асыл-Строй"
Шымкент -2023 г.

Продольный профиль В1 (положение)

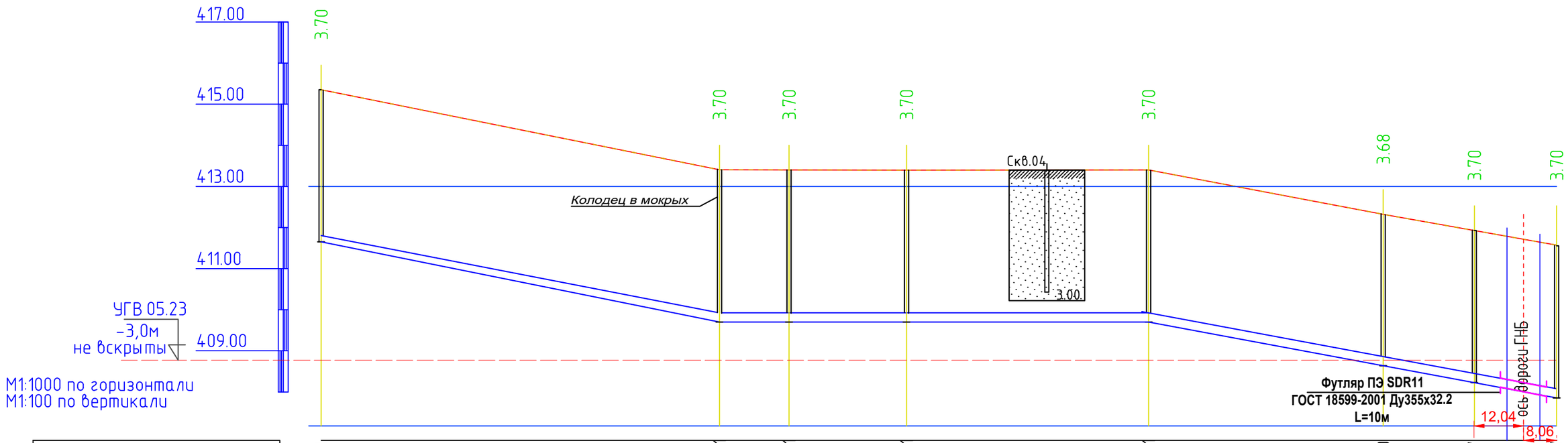

Отметка низа или лотка трубы	411.651			409.701	409.701	409.701		409.701		408.640	408.227	408.227
Проектная отметка земли	415.351			413.401	413.401	413.401		413.401		412.323	411.927	411.927
Натурная отметка земли	415.351			413.401	413.401	413.401		413.401		412.323	411.927	411.927
Обозначение трубы и тип изоляции	Трубы полиэтиленовая со экструзионным слоем ПЭ 100 SDR17 – Д160х 9,5питьевая – питьевая ГОСТ 18599–2001											
Основание	Естественное основание с выровнявшим слоем из песка t=100мм											
Уклон / Длина	98,0	317.01	12.07			105,0		100,0				18.61
Расстояние, м	98,0		17,0	29,0		59,0		57,0			23,0	20,0
Номер колодца, точки, угла поворота	Вк-7		Вк-31	Пг-23		Врк-45		Врк-46			Врк-47	Пг-24 Вк-14

Условные обозначения:

- ПРС
- Песок мелкий

Изм.	Кол	Лист	N.Док	Подпись	Дата
ГИП		Атамбаев И.			19.12
Проверил		Оскен Н.			19.12
Исполнил		Сейтжаппар М.			19.12
Н.контроль		Доспаева Ш.			19.12

2023

45-2023 НВ

«Строительство инженерно-коммуникационной инфраструктуры индивидуальной жилищной застройки посёлка Жайрем» 2-этап

Внутрипоселковые водопроводные сети

Стадия	Лист	Листов
РП	12	24

Продольный профиль

ТОО "Корпорация Асыл-Строй"
Шымкент -2023 г.

Взаим. инв.N

Подп. и дата

Инв.N подл.

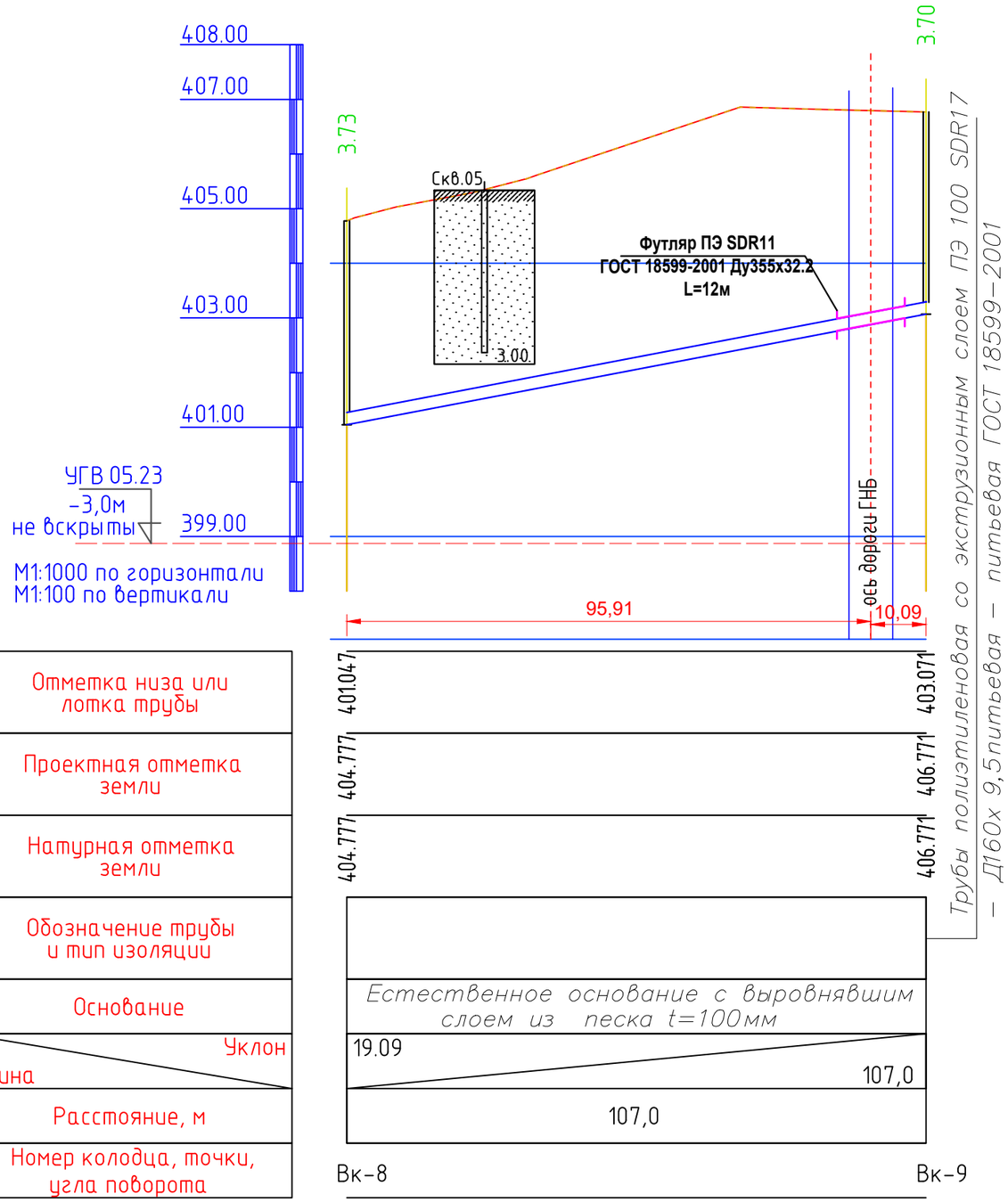

Условные обозначения:

- ПРС
- Песок мелкий

					2023	45-2023 НВ
Изм.	Кол	Лист	N.Док	Подпись	Дата	«Строительство инженерно-коммуникационной инфраструктуры индивидуальной жилищной застройки посёлка Жайрем» 2-этап
ГИП		Атамбаев И.			19.12	Внутрипоселковые водопроводные сети — Стадия: РП; Лист: 13; Листов: 24
Проверил		Оскен Н.			19.12	
Исполнил		Сейтжаппар М.			19.12	
Н.контроль		Доспаева Ш.			19.12	Продольный профиль

ТОО "Корпорация Асыл-Строй"
Шымкент -2023 г.

Взаим. инв.N | Подп. и дата | Инв.N подл.

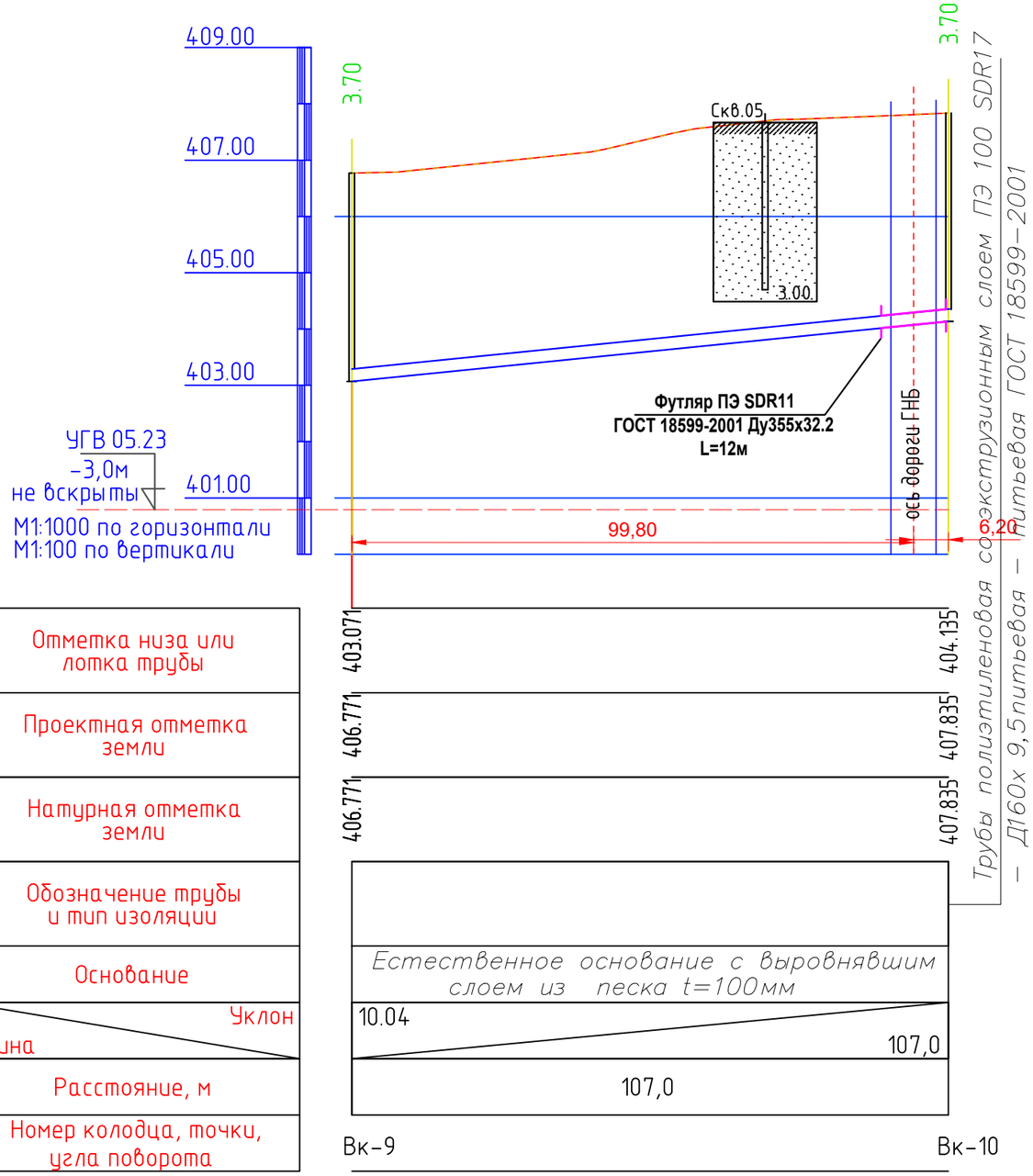

Условные обозначения:

- ПРС
- Песок мелкий

					2023	45-2023 НВ
Изм.	Кол	Лист	N.Док	Подпись	Дата	«Строительство инженерно-коммуникационной инфраструктуры индивидуальной жилищной застройки посёлка Жайрем» 2-этап
ГИП		Атамбаев И.			19.12	Внутрипоселковые водопроводные сети
Проверил		Оскен Н.			19.12	Стадия: РП; Лист: 14; Листов: 24
Исполнил		Сейтжаппар М.			19.12	
Н.контроль		Доспаева Ш.			19.12	Продольный профиль

ТОО "Корпорация Асыл-Строй"
Шымкент -2023 г.

Взаим. инв.N
Подп. и дата
Инв.N подл.

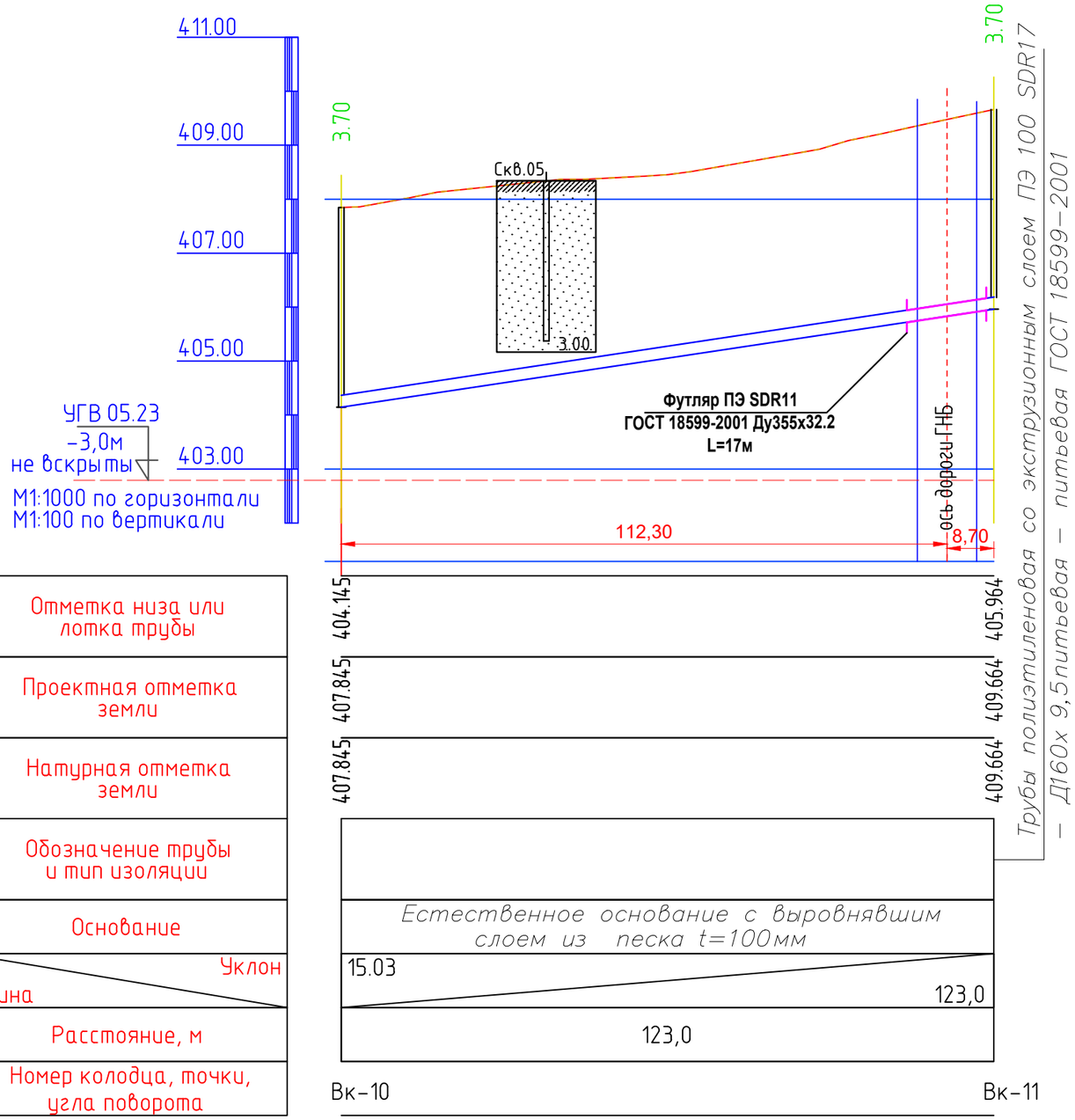

Условные обозначения:

- ПРС
- Песок мелкий

					2023	45-2023 НВ
Изм.	Кол	Лист	N.Док	Подпись	Дата	«Строительство инженерно-коммуникационной инфраструктуры индивидуальной жилищной застройки посёлка Жайрем» 2-этап
ГИП		Атамбаев И.			19.12	Внутрипоселковые водопроводные сети
Проверил		Оскен Н.			19.12	Стадия: РП; Лист: 15; Листов: 24
Исполнил		Сейтжаппар М.			19.12	
Н.контроль		Доспаева Ш.			19.12	Продольный профиль

ТОО "Корпорация Асыл-Строй"
Шымкент -2023 г.

Взаим. инв.N

Подп. и дата

Инв.N подл.

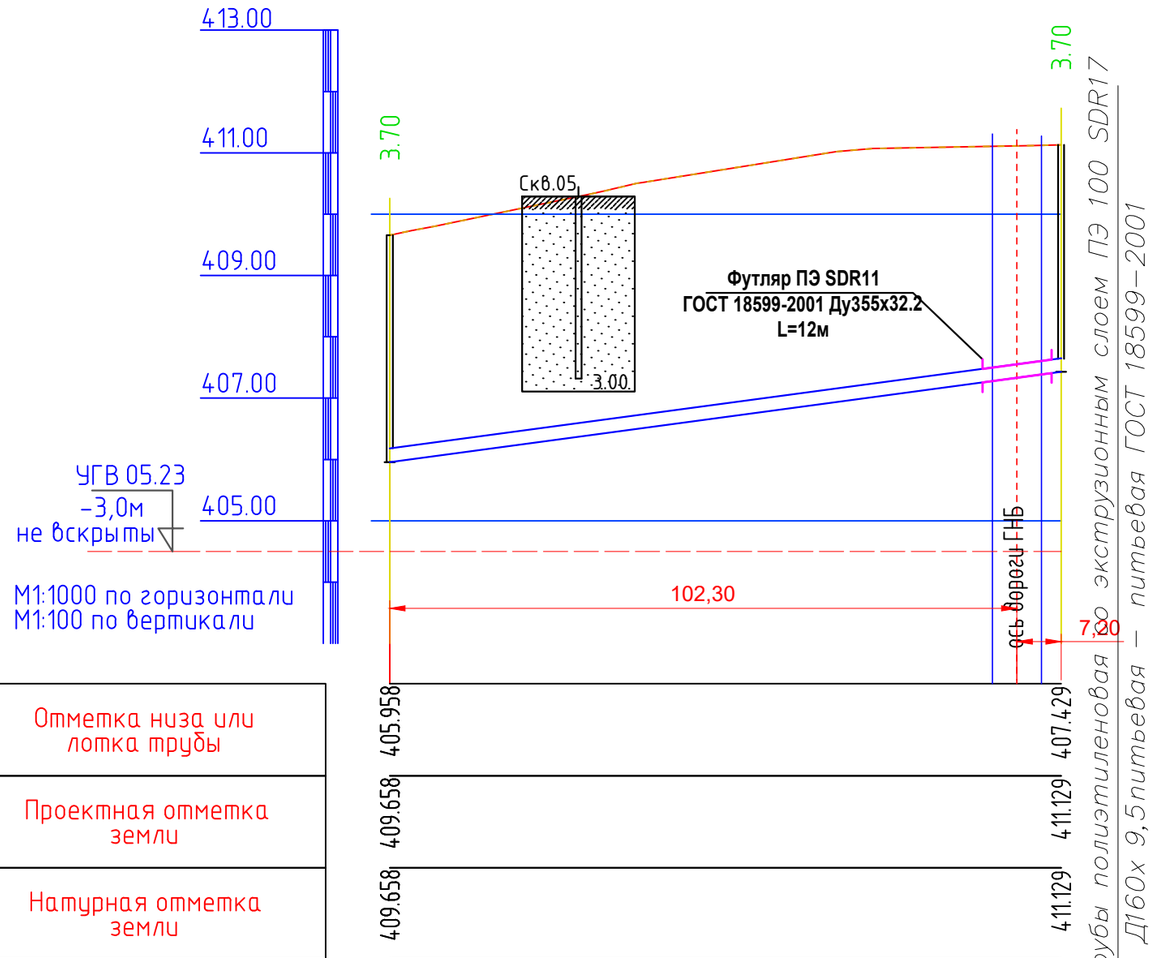

Отметка низа или лотка трубы	405.958	407.429
Проектная отметка земли	409.658	411.129
Натурная отметка земли	409.658	411.129
Обозначение трубы и тип изоляции		
Основание	Естественное основание с выровнявшим слоем из песка t=100мм	
Уклон / Длина	13.43 / 109,0	
Расстояние, м	109,0	
Номер колодца, точки, угла поворота	Вк-11	Вк-12

Условные обозначения:

- ПРС
- Песок мелкий

					2023	45-2023 НВ
Изм.	Кол	Лист	N.Док	Подпись	Дата	«Строительство инженерно-коммуникационной инфраструктуры индивидуальной жилищной застройки посёлка Жайрем» 2-этап
ГИП		Атамбаев И.			19.12	Внутрипоселковые водопроводные сети
Проверил		Оскен Н.			19.12	Стадия: РП; Лист: 16; Листов: 24
Исполнил		Сейтжаппар М.			19.12	
Н.контроль		Доспаева Ш.			19.12	Продольный профиль

ТОО "Корпорация Асыл-Строй"
Шымкент -2023 г.

Взаим. инв.N
Подп. и дата
Инв.N подл.

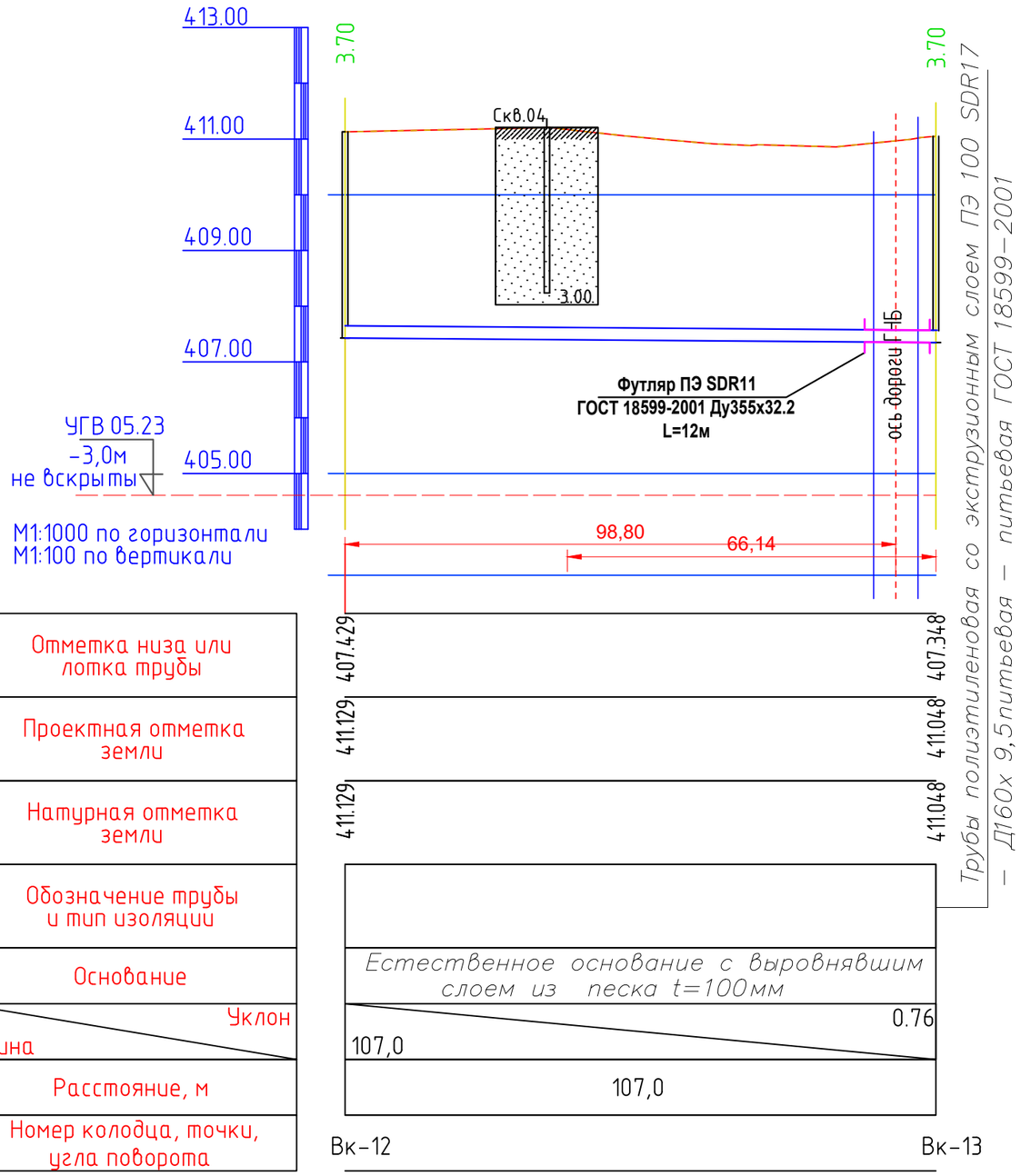

Условные обозначения:

- ПРС
- Песок мелкий

Взаим. инв.N	
Подп. и дата	
Инв.N подл.	

Изм.	Кол	Лист	N.Док	Подпись	Дата	45-2023 НВ		
					2023	«Строительство инженерно-коммуникационной инфраструктуры индивидуальной жилищной застройки посёлка Жайрем» 2-этап		
ГИП		Атамбаев И.			19.12	Внутрипоселковые водопроводные сети	Стадия	Лист	Листов
Проверил		Оскен Н.			19.12		РП	17	24
Исполнил		Сейтжаппар М.			19.12				
Н.контроль		Доспаева Ш.			19.12	Продольный профиль	ТОО "Корпорация Асыл-Строй" Шымкент -2023 г.		

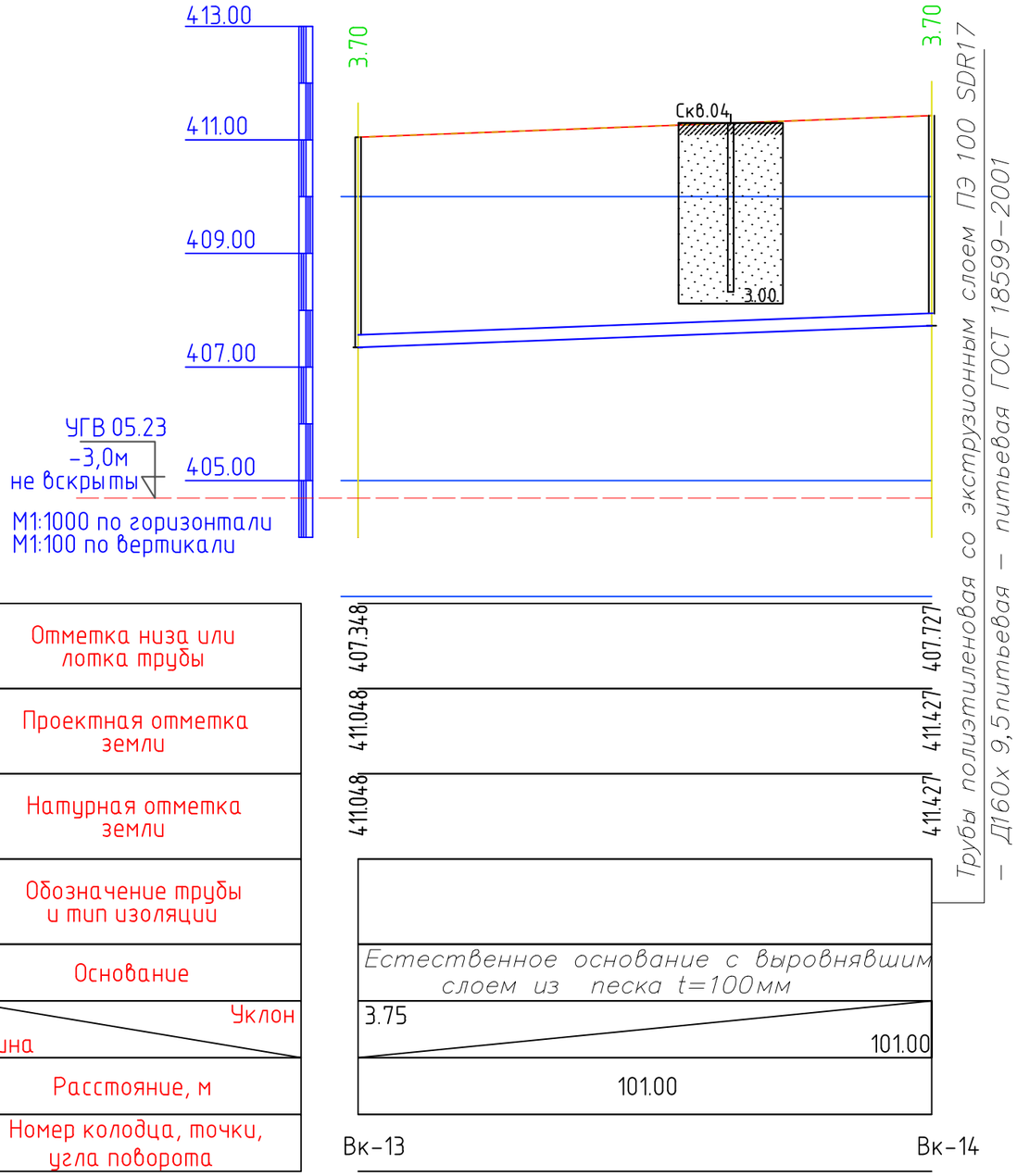

Условные обозначения:

- ПРС
- Песок мелкий

					2023	45-2023 НВ
Изм.	Кол	Лист	N.Док	Подпись	Дата	«Строительство инженерно-коммуникационной инфраструктуры индивидуальной жилищной застройки посёлка Жайрем» 2-этап
ГИП		Атамбаев И.			19.12	Внутрипоселковые водопроводные сети
Проверил		Оскен Н.			19.12	
Исполнил		Сейтжаппар М.			19.12	
Н.контроль		Доспаева Ш.			19.12	Продольный профиль

Стадия	Лист	Листов
РП	18	24

ТОО "Корпорация Асыл-Строй"
Шымкент -2023 г.

Взаим. инв.N

Подп. и дата

Инв.N подл.

Водоразборный колодец на 2-абонемента.

План

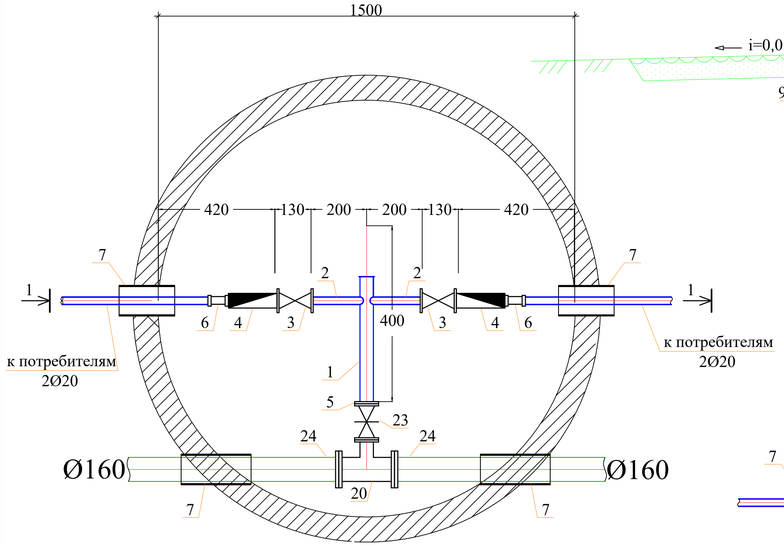

Разрез 1-1

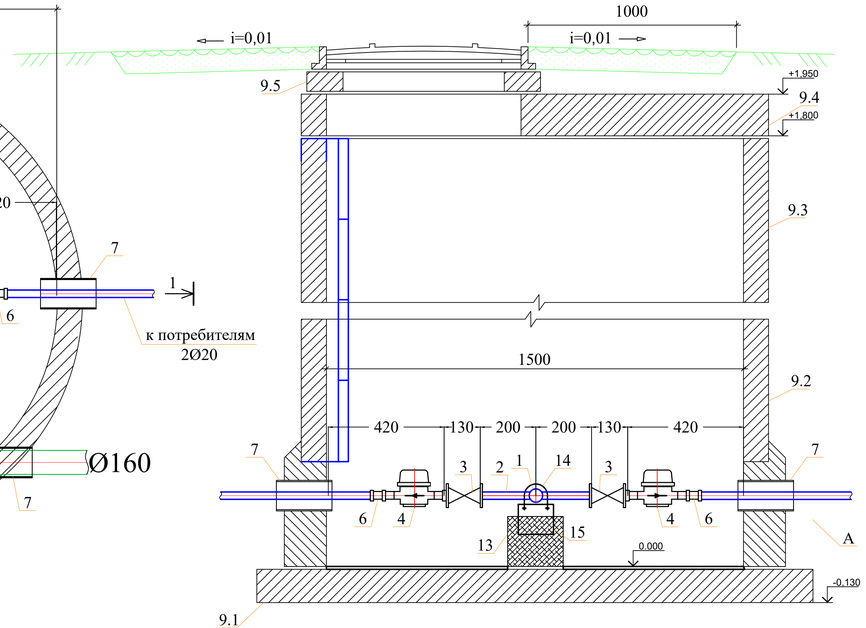

Спецификация оборудования

Поз	Наименование и техническая характеристика	Тип, марка, обозначение документа, опросного листа	Код оборудования, изделия, материала	Завод-изготовитель	Един. изм	Кол.	Масса единицы (кг)	Примечание
1	2	3	4	5	6	7	8	9
	Водоразборный колодец на 2-потр.				шт	4		
1	Трубы стальные сварные водогазопроводные, оцинкованные обыкновенное Ø50х3,5мм	ГОСТ 3262-75			м	0,40	4,88	
2	Трубы стальные сварные водогазопроводные, оцинкованные обыкновенное Ø20х2,8мм	ГОСТ 3262-75			м	0,40	1,66	
3	Вентиль муфтовый для воды на Ру1,0 МПа, 15Б3р Ø15 мм	ГОСТ 5761-2005			шт	2	0.75	
4	Счетчики холодной воды импульсным выходом и радиомодулем класса С, DN 20.2,5 куб.м/час				шт	2	0,75	
5	Фланец стальной приварной Dy50, Ру1,0	ГОСТ 12820-80*			шт	2	1.99	
6	Адаптер с внутренней резьбой 15х3/4	ТУ 7500РК385846618			шт	2		
7	Труба ПЭ Ø280х10,7мм, РЕ100 SDR26 "техническая" L=0.3м (гильза)	СТ РК ИСО 4427-2-2014			шт	4	2,214	
8	Бетонная отмостка вокруг люков колодцев t=15см, бетонВ 7,5 W8. F100.				м²	5,34		
9	Колодец круглый из бетона Ø1500мм	ТПР 901-09-11.84			шт	1		
9.1	в том числе: а) ПН15	СЕРИЯ 3.900.1-14 в.1			шт	1	950	
9.2	б) КС15.9	СЕРИЯ 3.900.1-14 в.1			шт	3	890	
9.3	в) КС15.6	СЕРИЯ 3.900.1-14 в.1			шт	2	680	
9.4	г) 1ПП15-1	СЕРИЯ 3.900.1-14 в.1			шт	1	150	
9.5	д) КО6	СЕРИЯ 3.900.1-14 в.1			шт	1	50	
9.6	е) КС7.3	СЕРИЯ 3.900.1-14 в.1			шт	1	130	
10	Стремянка С-7	ТПР 901-09-11.84КЖИ.С-1			шт	1	30.00	
11	Люк чугунный тип "Л"	ГОСТ 3634-99			шт	1	65	
12	Заглушки стальные приварные Ø159х4,5мм с отв.Ø50мм	ГОСТ 17379-2001			шт	1	1,0	
13	Бетонная опора V=0.027м³				шт	2		
14	Прокат листовой горячекатанный 40х200х2	ГОСТ 19903-74*			шт	2	0,1256	
15	Уголок равнополочный 50х2 L=600мм	ГОСТ 8509-93			шт	2	2,265	
16	Болт М16 L=50мм	ГОСТ 7798-70			шт	4	0,1136	
17	Шайба М16	ГОСТ 11371-68			шт	4	0,0113	
18	Гайка М16	ГОСТ 5915-70			шт	4	0,03317	
19	Марка колодца по грунтовым условиям В-1							
20	Тройники стальной равнопроходные Ø159х6мм	ГОСТ 17376-2001			шт	1	9,0	
21	Фланец стальной свободный Ø150 PN=1,0мпа	ГОСТ 12822-80			шт	2	6,62	
22	Фланцы стальные плоские приварные Ру1,0МПа Dy150мм	ГОСТ 12820-80			шт	2	6,62	
23	Клиновая задвижка DN 50 PN 10	30ч6бр			шт	1	11,1	
24	Втулка под фланец ПЭ100 SDR17 Ø160	СТ РК ИСО 52134-2010			шт	2	1,783	

Примечание:

1. Объемы даны на один водоразборный колодец.
2. Выполнить гидравлическое испытание и промывка с дезинфекцией стальных труб.(Ø50,20).

Изм.	Кол	Лист	N.Док	Подпись	Дата
					2023
ГИП		Атамбаев И.			19.12
Проверил		Оскен Н.			19.12
Исполнил		Сейтжаппар М.			19.12
Н.контроль		Доспаева Ш.			19.12

45-2023 НВ

«Строительство инженерно-коммуникационной инфраструктуры индивидуальной жилищной застройки посёлка Жайрем» 2-этап

Внутрипоселковые водопроводные сети

Стадия	Лист	Листов
РП	19	24

Водоразборный колодец на 2-абонемента. Врк-1,2,3,4.

ТОО "Корпорация Асыл-Строй" Шымкент -2023 г.

Взаим. инв.N | Подп. и дата | Инв.N подл.

Водоразборный колодец на 3-абонемента.

План

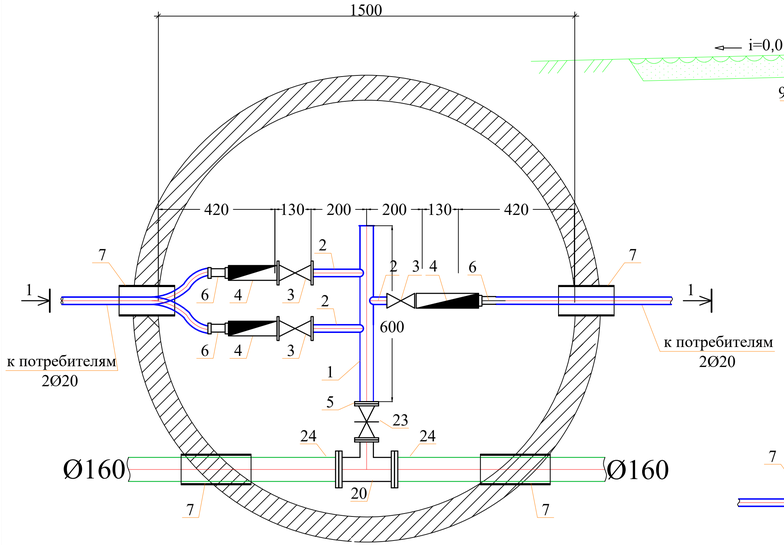

Разрез 1-1

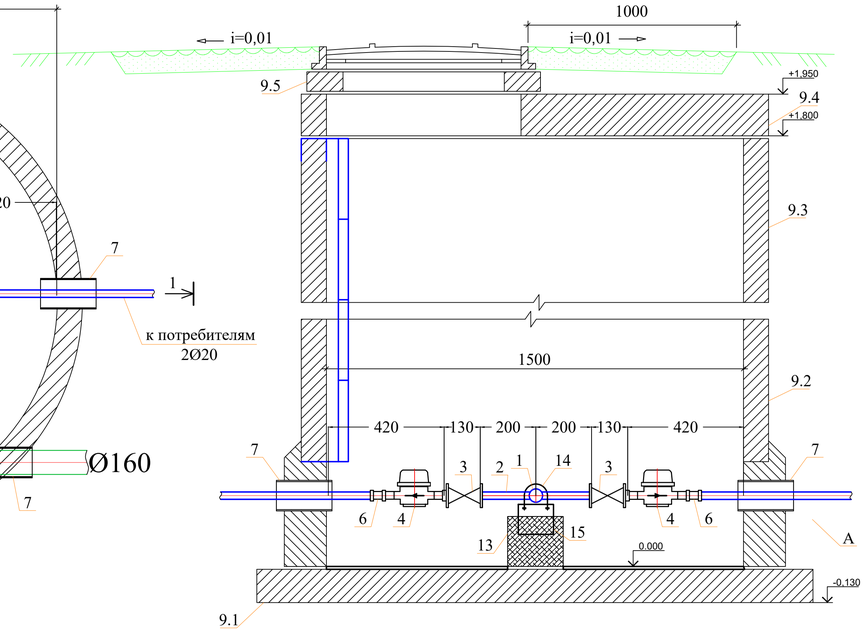

Спецификация оборудования

Поз	Наименование и техническая характеристика	Тип, марка, обозначение документа, опросного листа	Код оборудования, изделия, материала	Завод-изготовитель	Един. изм	Кол.	Масса единицы (кг)	Примечание
1	2	3	4	5	6	7	8	9
	Водоразборный колодец на 4-потр.				шт	1		
1	Трубы стальные сварные водогазопроводные, оцинкованные обыкновенное Ø50х3,5мм.	ГОСТ 3262-75			м	0,60	4,88	
2	Трубы стальные сварные водогазопроводные, оцинкованные обыкновенное Ø20х2,8мм.	ГОСТ 3262-75			м	0,80	1,66	
3	Вентиль муфтовый для воды на Ру1,0 МПа, 15Б3р Ø15 мм	ГОСТ 5761-2005			шт	3	0.75	
4	Счетчики холодной воды импульсным выходом и радиомодулем класса С, DN 20. 2,5 куб.м/час				шт	3	0,75	
5	Фланец стальной приварной Dy50, Ру1,0	ГОСТ 12820-80*			шт	2	1.99	
6	Адаптер с внутренней резьбой 15х3/4	ТУ 7500РК385846618			шт	3		
7	Труба ПЭ Ø280х10,7мм, РЕ100 SDR26 "техническая" L=0.3м (гильза)	СТ РК ИСО 4427-2-2014			шт	4	2,214	
8	Бетонная отмостка вокруг люков колодцев t=15см, бетонВ 7,5 W8. F100.				м²	5,34		
9	Колодец круглый из бетона Ø1500мм	ТПР 901-09-11.84			шт	1		
9.1	в том числе: а) ПН15	СЕРИЯ 3.900.1-14 в.1			шт	1	950	
9.2	б) КС15.9	СЕРИЯ 3.900.1-14 в.1			шт	3	890	
9.3	в) КС15.6	СЕРИЯ 3.900.1-14 в.1			шт	2	680	
9.4	г) 1ПП15-1	СЕРИЯ 3.900.1-14 в.1			шт	1	150	
9.5	д) КО6	СЕРИЯ 3.900.1-14 в.1			шт	1	50	
9.6	е) КС7.3	СЕРИЯ 3.900.1-14 в.1			шт	1	130	
10	Стремянка С-7	ТПР 901-09-11.84КЖИ.С-1			шт	1	30.00	
11	Люк чугунный тип "Л"	ГОСТ 3634-99			шт	1	65	
12	Заглушки стальные приварные Ø159х4,5мм с отв.Ø50мм	ГОСТ 17379-2001			шт	1	1,0	
13	Бетонная опора V=0.027м³				шт	2		
14	Прокат листовой горячекатанный 40х200х2	ГОСТ 19903-74*			шт	2	0,1256	
15	Уголок равнополочный 50х2 L=600мм	ГОСТ 8509-93			шт	2	2,265	
16	Болт М16 L=50мм	ГОСТ 7798-70			шт	4	0,1136	
17	Шайба М16	ГОСТ 11371-68			шт	4	0,0113	
18	Гайка М16	ГОСТ 5915-70			шт	4	0,03317	
19	Марка колодца по грунтовым условиям В-1							
20	Тройники стальной равнопроходные Ø159х6мм	ГОСТ 17376-2001			шт	1	9,0	
21	Фланец стальной свободный Ø150 PN=1,0мпа	ГОСТ 12822-80			шт	2	6,62	
22	Фланцы стальные плоские приварные Ру1,0МПа Dy150мм	ГОСТ 12820-80			шт	2	6,62	
23	Клиновая задвижка DN 50 PN 10	30ч6бр			шт	1	11,1	
24	Втулка под фланец ПЭ100 SDR17 Ø160	СТ РК ИСО 52134-2010			шт	2	1,783	
25								

Примечание:

1. Объемы даны на один водоразборный колодец.
2.Выполнить гидравлическое испытание и промывка с дезинфекцией стальных труб.(Ø50,20).

Изм.	Кол	Лист	N.Док	Подпись	Дата
					2023
ГИП		Атамбаев И.			19.12
Проверил		Оскен Н.			19.12
Исполнил		Сейтжаппар М.			19.12
Н.контроль		Доспаева Ш.			19.12

45-2023 НВ

«Строительство инженерно-коммуникационной инфраструктуры индивидуальной жилищной застройки посёлка Жайрем» 2-этап

Внутрипоселковые водопроводные сети

Стадия	Лист	Листов
РП	20	24

Водоразборный колодец на 3-абонемента. Врк-5.

ТОО "Корпорация Асыл-Строй" Шымкент -2023 г.

Взаим. инв.N

Подп. и дата

Инв.N подл.

Водоразборный колодец на 4-абонемента.

План

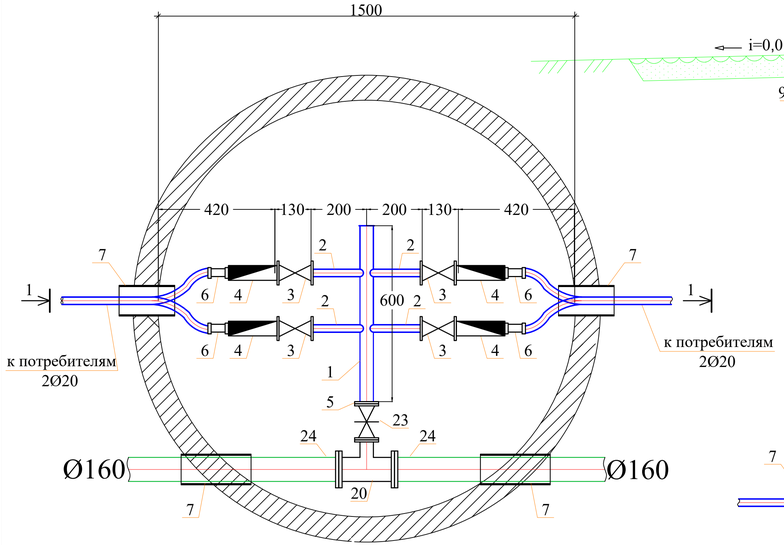

Разрез 1-1

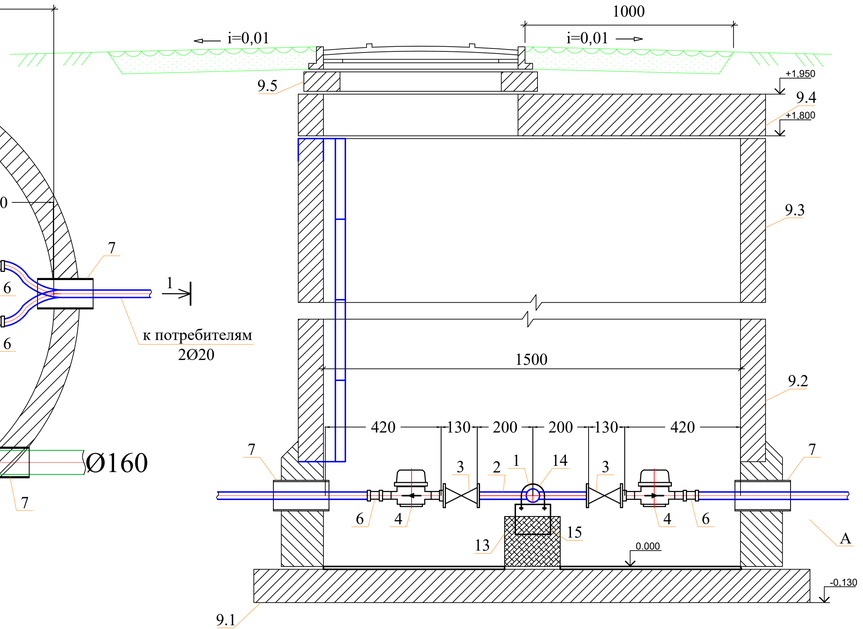

Спецификация оборудования

Поз	Наименование и техническая характеристика	Тип, марка, обозначение документа, опросного листа	Код оборудования, изделия, материала	Завод-изготовитель	Един. изм	Кол.	Масса единицы (кг)	Примечание
1	2	3	4	5	6	7	8	9
	Водоразборный колодец на 4-потр.				шт	1		
1	Трубы стальные сварные водогазопроводные, оцинкованные обыкновенное Ø50х3,5мм.	ГОСТ 3262-75			м	0,60	4,88	
2	Трубы стальные сварные водогазопроводные, оцинкованные обыкновенное Ø20х2,8мм.	ГОСТ 3262-75			м	0,80	1,66	
3	Вентиль муфтовый для воды на Ру1,0 МПа, 15Б3р Ø15 мм	ГОСТ 5761-2005			шт	4	0.75	
4	Счетчики холодной воды импульсным выходом и радиомодулем класса С, DN 20. 2,5 куб.м/час				шт	4	0,75	
5	Фланец стальной приварной Ду50, Ру1,0	ГОСТ 12820-80*			шт	2	1.99	
6	Адаптер с внутренней резьбой 15х3/4	ТУ 7500РК385846618			шт	4		
7	Труба ПЭ Ø280х10,7мм, РЕ100 SDR26 "техническая" L=0.3м (гильза)	СТ РК ИСО 4427-2-2014			шт	4	2,217	
8	Бетонная отмостка вокруг люков колодцев t=15см, бетонВ 7,5 W8. F100.				м²	5,34		
9	Колодец круглый из бетона Ø1500мм	ТПР 901-09-11.84			шт	1		
9.1	в том числе: а) ПН15	СЕРИЯ 3.900.1-14 в.1			шт	1	950	
9.2	б) КС15.9	СЕРИЯ 3.900.1-14 в.1			шт	3	890	
9.3	в) КС15.6	СЕРИЯ 3.900.1-14 в.1			шт	2	680	
9.4	г) 1ПП15-1	СЕРИЯ 3.900.1-14 в.1			шт	1	150	
9.5	д) КО6	СЕРИЯ 3.900.1-14 в.1			шт	1	50	
9.6	е) КС7.3	СЕРИЯ 3.900.1-14 в.1			шт	1	130	
10	Стремянка С-7	ТПР 901-09-11.84КЖИ.С-1			шт	1	30.00	
11	Люк чугунный тип "Л"	ГОСТ 3634-99			шт	1	65	
12	Заглушки стальные приварные Ø159х4,5мм с отв.Ø50мм	ГОСТ 17379-2001			шт	1	1,0	
13	Бетонная опора V=0.027м³				шт	2		
14	Прокат листовой горячекатанный 40х200х2	ГОСТ 19903-74*			шт	2	0,1256	
15	Уголок равнополочный 50х2 L=600мм	ГОСТ 8509-93			шт	2	2,265	
16	Болт М16 L=50мм	ГОСТ 7798-70			шт	4	0,1136	
17	Шайба М16	ГОСТ 11371-68			шт	4	0,0113	
18	Гайка М16	ГОСТ 5915-70			шт	4	0,03317	
19	Марка колодца по грунтовым условиям В-1							
20	Тройники стальной равнопроходные Ø159х6мм	ГОСТ 17376-2001			шт	1	9,0	
21	Фланец стальной свободный Ø150 PN=1,0мпа	ГОСТ 12822-80			шт	2	6,62	
22	Фланцы стальные плоские приварные Ру1,0МПа Dy150мм	ГОСТ 12820-80			шт	2	6,62	
23	Клиновая задвижка DN 50 PN 10	30ч6бр			шт	1	11,1	
24	Втулка под фланец ПЭ100 SDR17 Ø160	СТ РК ИСО 52134-2010			шт	2	1,783	
25								

Примечание:

1. Объемы даны на один водоразборный колодец.
2. Выполнить гидравлическое испытание и промывка с дезинфекцией стальных труб.(Ø50,20).

Изм.	Кол	Лист	N.Док	Подпись	Дата
					2023
ГИП		Атамбаев И.			19.12
Проверил		Оскен Н.			19.12
Исполнил		Сейтжаппар М.			19.12
Н.контроль		Доспаева Ш.			19.12

45-2023 НВ

«Строительство инженерно-коммуникационной инфраструктуры индивидуальной жилищной застройки посёлка Жайрем» 2-этап

Внутрипоселковые водопроводные сети

Стадия	Лист	Листов
РП	21	24

Водоразборный колодец на 4-абонемента.

Врк-47.

ТОО "Корпорация Асыл-Строй" Шымкент -2023 г.

Взаим. инв.N

Подп. и дата

Инв.N подл.

Водоразборный колодец на 6-абонемента.

План

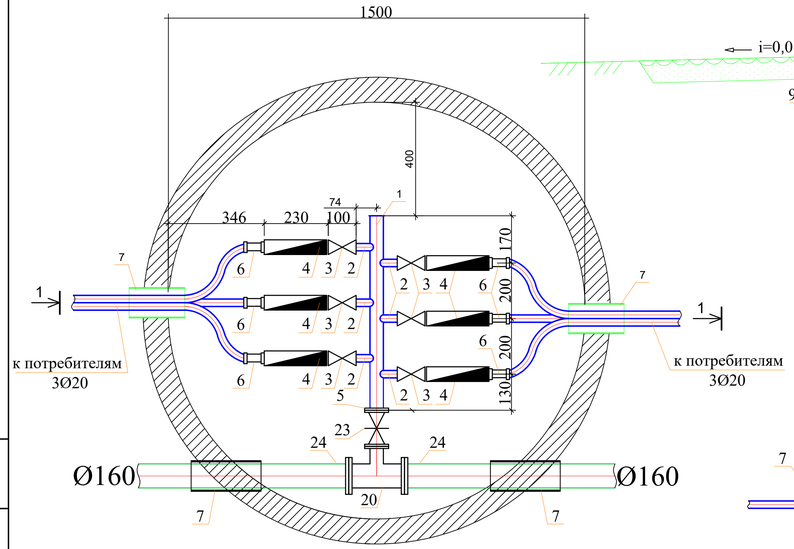

Разрез 1-1

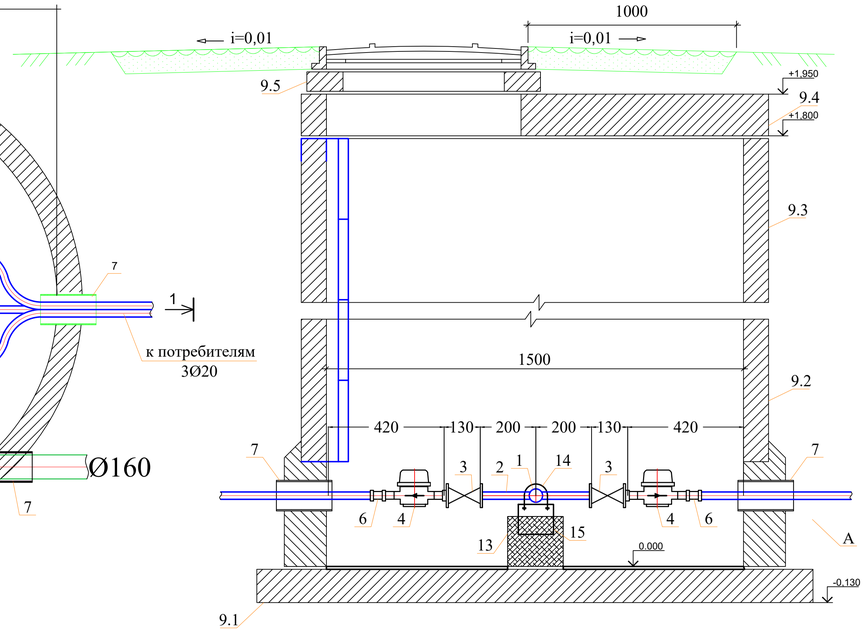

Спецификация оборудования

Поз	Наименование и техническая характеристика	Тип, марка, обозначение документа, опросного листа	Код оборудования, изделия, материала	Завод-изготовитель	Един. изм	Кол.	Масса единицы (кг)	Примечание
1	2	3	4	5	6	7	8	9
	Водоразборный колодец на 4-потр.				шт	5		
1	Трубы стальные сварные водогазопроводные, оцинкованные обыкновенное Ø50х3,5мм.	ГОСТ 3262-75			м	0,80	4,88	
2	Трубы стальные сварные водогазопроводные, оцинкованные обыкновенное Ø20х2,8мм.	ГОСТ 3262-75			м	1,2	1,66	
3	Вентиль муфтовый для воды на Ру1,0 МПа, 15Б3р Ø15 мм	ГОСТ 5761-2005			шт	6	0.75	
4	Счетчики холодной воды импульсным выходом и радиомодулем класса С, DN 20. 2,5 куб.м/час				шт	6	0,75	
5	Фланец стальной приварной Dy50, Ру1,0	ГОСТ 12820-80*			шт	2	1.99	
6	Адаптер с внутренней резьбой 15х3/4	ТУ 7500РК385846618			шт	6		
7	Труба ПЭ Ø280х10,7мм, РЕ100 SDR26 "техническая" L=0.3м (гильза)	СТ РК ИСО 4427-2-2014			шт	4	2,217	
8	Бетонная отмостка вокруг люков колодцев t=15см, бетонВ 7,5 W8. F100.				м²	5,34		
9	Колодец круглый из бетона Ø1500мм	ТПР 901-09-11.84			шт	1		
9.1	в том числе: а) ПН15	СЕРИЯ 3.900.1-14 в.1			шт	1	950	
9.2	б) КС15.9	СЕРИЯ 3.900.1-14 в.1			шт	3	890	
9.3	в) КС15.6	СЕРИЯ 3.900.1-14 в.1			шт	2	680	
9.4	г) 1ПП15-1	СЕРИЯ 3.900.1-14 в.1			шт	1	150	
9.5	д) КО6	СЕРИЯ 3.900.1-14 в.1			шт	1	50	
9.6	е) КС7.3	СЕРИЯ 3.900.1-14 в.1			шт	1	130	
10	Стремянка С-7	ТПР 901-09-11.84КЖИ.С-1			шт	1	30.00	
11	Люк чугунный тип "Л"	ГОСТ 3634-99			шт	1	65	
12	Заглушки стальные приварные Ø159х4,5мм с отв.Ø50мм	ГОСТ 17379-2001			шт	1	1,0	
13	Бетонная опора V=0.027м³				шт	2		
14	Прокат листовой горячекатанный 40х200х2	ГОСТ 19903-74*			шт	2	0,1256	
15	Уголок равнополочный 50х2 L=600мм	ГОСТ 8509-93			шт	2	2,265	
16	Болт М16 L=50мм	ГОСТ 7798-70			шт	4	0,1136	
17	Шайба М16	ГОСТ 11371-68			шт	4	0,0113	
18	Гайка М16	ГОСТ 5915-70			шт	4	0,03317	
19	Марка колодца по грунтовым условиям В-1							
20	Тройники стальной равнопроходные Ø159х6мм	ГОСТ 17376-2001			шт	1	9,0	
21	Фланец стальной свободный Ø150 PN=1,0мпа	ГОСТ 12822-80			шт	2	6,62	
22	Фланцы стальные плоские приварные Ру1,0МПа Dy150мм	ГОСТ 12820-80			шт	2	6,62	
23	Клиновая задвижка DN 50 PN 10	30ч6бр			шт	1	11,1	
24	Втулка под фланец ПЭ100 SDR17 Ø160	СТ РК ИСО 52134-2010			шт	2	1,783	
25								

Примечание:

1. Объемы даны на один водоразборный колодец.
2. Выполнить гидравлическое испытание и промывка с дезинфекцией стальных труб.(Ø50,20).

Изм.	Кол	Лист	N.Док	Подпись	Дата
					2023
ГИП		Атамбаев И.			19.12
Проверил		Оскен Н.			19.12
Исполнил		Сейтжаппар М.			19.12
Н.контроль		Доспаева Ш.			19.12

45-2023 НВ

«Строительство инженерно-коммуникационной инфраструктуры индивидуальной жилищной застройки посёлка Жайрем» 2-этап

Внутрипоселковые водопроводные сети

Стадия	Лист	Листов
РП	22	24

Водоразборный колодец на 6-абонемента.

Врк-6,21,22,45,46.

ТОО "Корпорация Асыл-Строй" Шымкент -2023 г.

Взаим. инв.N | Подп. и дата | Инв.N подл.

Водоразборный колодец на 6-абонемента.

План

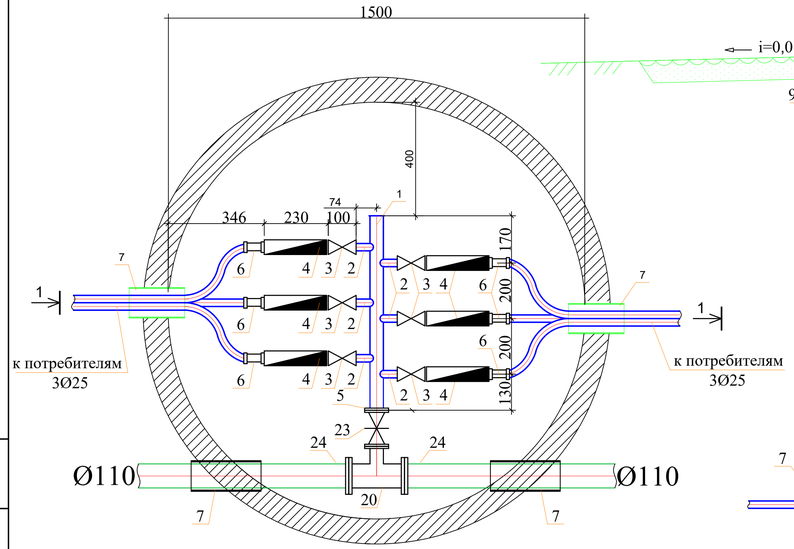

Разрез 1-1

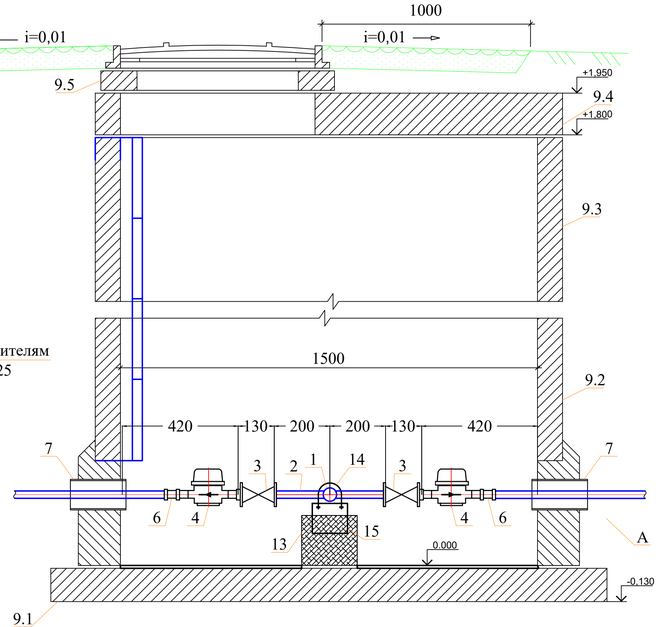

Спецификация оборудования

Поз	Наименование и техническая характеристика	Тип, марка, обозначение документа, опросного листа	Код оборудования, изделия, материала	Завод-изготовитель	Един. изм	Кол.	Масса единицы (кг)	Примечание
1	2	3	4	5	6	7	8	9
	Водоразборный колодец на 4-потр.				шт	8		
1	Трубы стальные сварные водогазопроводные, оцинкованные обыкновенное Ø50х3,5мм.	ГОСТ 3262-75			м	0,80	4,88	
2	Трубы стальные сварные водогазопроводные, оцинкованные обыкновенное Ø20х2,8мм.	ГОСТ 3262-75			м	1,2	1,66	
3	Вентиль муфтовый для воды на Ру1,0 МПа, 15Б3р Ø15 мм	ГОСТ 5761-2005			шт	6	0.75	
4	Счетчики холодной воды импульсным выходом и радиомодулем	класса С, DN 20. 2,5 куб.м/час			шт	6	0,75	
5	Фланец стальной приварной Dy50, Ру1,0	ГОСТ 12820-80*			шт	2	1.99	
6	Адаптер с внутренней резьбой 15х3/4	ТУ 7500РК385846618			шт	6		
7	Труба ПЭ Ø225х8,6мм, PE100 SDR26 "техническая" L=0.3м (гильза)	СТ РК ИСО 4427-2-2014			шт	4	1,80	
8	Бетонная отмостка вокруг люков колодцев t=15см, бетонВ 7,5 W8. F100.				м²	5,34		
9	Колодец круглый из бетона Ø1500мм	ТПР 901-09-11.84			шт	1		
9.1	в том числе: а) ПН15	СЕРИЯ 3.900.1-14 в.1			шт	1	950	
9.2	б) КС15.9	СЕРИЯ 3.900.1-14 в.1			шт	3	890	
9.3	в) КС15.6	СЕРИЯ 3.900.1-14 в.1			шт	2	680	
9.4	г) 1ПП15-1	СЕРИЯ 3.900.1-14 в.1			шт	1	150	
9.5	д) КО6	СЕРИЯ 3.900.1-14 в.1			шт	1	50	
9.6	е) КС7.3	СЕРИЯ 3.900.1-14 в.1			шт	1	130	
10	Стремянка С-2	ТПР 901-09-11.84КЖИ.С-1			шт	1	17.08	
11	Люк полимерно-песчаный (тип Т)	ГОСТ 3634-99			шт	1	75	
12	Заглушки стальные приварные Ø108х4мм с отв.Ø50мм	ГОСТ 17379-2001			шт	1	0,55	
13	Бетонная опора V=0.027м³				шт	2		
14	Прокат листовой горячекатанный 40х200х2	ГОСТ 19903-74*			шт	2	0,1256	
15	Уголок равнополочный 50х2 L=600мм	ГОСТ 8509-93			шт	2	2,265	
16	Болт М16 L=50мм	ГОСТ 7798-70			шт	4	0,1136	
17	Шайба М16	ГОСТ 11371-68			шт	4	0,0113	
18	Гайка М16	ГОСТ 5915-70			шт	4	0,03317	
19	Марка колодца по грунтовым условиям В-1							
20	Тройники стальной равнопроходные Ø108х4мм	ГОСТ 17376-2001			шт	1	2,2	
21	Фланец стальной свободный Ø100 PN=1,0мпа	ГОСТ 12822-80			шт	2	3,96	
22	Фланцы стальные плоские приварные Ру1,0МПа Dy100мм	ГОСТ 12820-80			шт	2	3,96	
23	Клиновая задвижка DN 50 PN 10	30ч6бр			шт	1	11,1	
24	Втулка под фланец ПЭ100 SDR17 Ø110	СТ РК ИСО 52134-2010			шт	2	0,531	

Примечание:

1. Объемы даны на один водоразборный колодец.
2.Выполнить гидравлическое испытание и промывка с дезинфекцией стальных труб.(Ø50,20).

					2023	45-2023 НВ
Изм.	Кол	Лист	N.Док	Подпись	Дата	«Строительство инженерно-коммуникационной инфраструктуры индивидуальной жилищной застройки посёлка Жайрем» 2-этап
ГИП		Атамбаев И.			19.12	Внутрипоселковые водопроводные сети
Проверил		Оскен Н.			19.12	
Исполнил		Сейтжаппар М.			19.12	Водоразборный колодец на 6-абонемента. Врк-8,9,16,17,25,26,35,36.
Н.контроль		Доспаева Ш.			19.12	

Стадия	Лист	Листов
РП	23	24

ТОО "Корпорация Асыл-Строй" Шымкент -2023 г.

Взаим. инв.N | Подп. и дата | Инв.N подл.

Схема напорных сетей

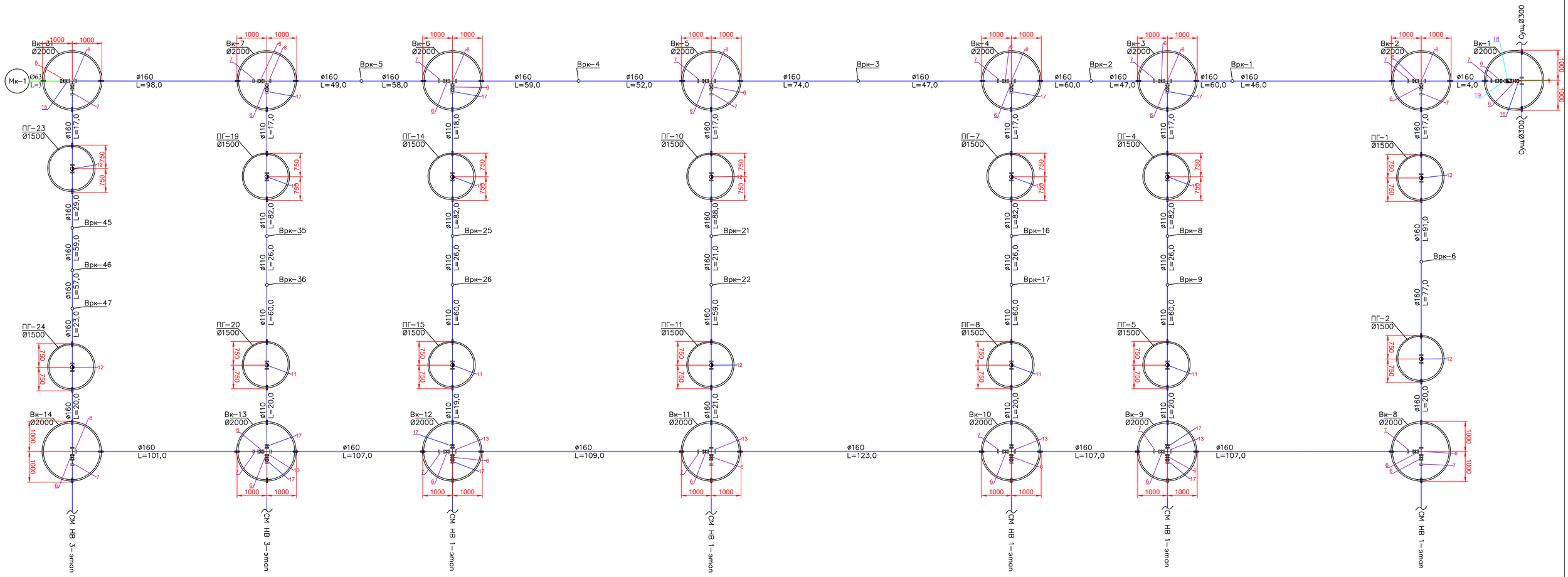

					2023	45-2023 НВ
						«Строительство инженерно-коммуникационной инфраструктуры индивидуальной жилищной застройки посёлка Хайрем» 2-этап
Изм.	Кол	Лист	N Док	Подпись	Дата	
ГИП		Атамбаев И.			19.12	Внутрипоселковые водопроводные сети
Проверил		Оскен Н.			19.12	
Исполнил		Сейтжаппар М.			19.12	
						Схема напорных сетей
Н.контроль		Доспаева Ш.			19.12	

Стадия	Лист	Листов
РП	24	24

ТОО "Корпорация Асыл-Строй"
Шымкент -2023 г.

Взаим. инв.N
Подп. и дата
Инв.N подл.

ТАБЛИЦА ПАРАМЕТРОВ ВОДОПРОВОДНЫХ КОЛОДЦЕВ,

N колодца по плану	Марка колодца по грунтовым условиям	Диаметры трубопроводов,мм		N схемы узла	Диаметр колодца,Дк мм	Полная глубина колодца Нмм	Высота рабочей части,Нмм	N строительно-монтажной схемы	Высота горловины с перекрытием,h	Объем бетона на упоры,м3	Расход материалов																														
											Днище			Рабочая часть											Плита перекрытия									Горловина				Тип люка	Стремянка	Гидроизоляция
											Сборные железобетонные элементы.Серия 3.900.1-14																													
		$Д_у$	$d_у$								ПН10	ПН15	ПН20	КС10.6	КС10.9	КС10.9а	КС15.6	КС15.9	КС15.6б	КС15.9а	КС20.6	КС20.9	КС20.9а	КС20.9б	ПП10-1	ПП10-2	1ПП15-1	*2ПП15-1	1ПП20-1	*2ПП20-2	2ПП15-1	2ПП15-2	2ПП20-1	2ПП20-2	КО-1	КО-6	КС7.3	КС7.9			
1	2	3	4	5	6	7	8	9	10	11	12	13	14	15	16	17	18	19	20	21	22	23	24	25	26	27	28	29	30	31	32	33	34	35	36	37	38	39	40	41	42
Вк-1	В-1	160	160	У-5	2000	4420	3900	См-2	520	0,05			1								2	3							1							1	1		Т	с-8 46.06	+
Вк-2	В-1	160	160	У-5	2000	4420	3900	См-2	520	0,05			1								2	3							1							1	1		Л	с-8 46.06	+
Вк-3	В-1	160	160	У-5	2000	4420	3900	См-2	520	0,05			1								2	3							1							1	1		Л	с-8 46.06	+
Вк-4	В-1	160	160	У-5	2000	4420	3900	См-2	520	0,05			1								2	3							1							1	1		Л	с-8 46.06	+
Вк-5	В-1	160	160	У-5	2000	4420	3900	См-2	520	0,05			1								2	3							1							1	1		Л	с-8 46.06	+
Вк-6	В-1	160	160	У-5	2000	4420	3900	См-2	520	0,05			1								2	3							1							1	1		Л	с-8 46.06	+
Вк-7	В-1	160	160	У-5	2000	4420	3900	См-2	520	0,05			1								2	3							1							1	1		Л	с-8 46.06	+
Вк-8	В-1	160	160	У-5	2000	4420	3900	См-2	520	0,05			1								2	3							1							1	1		Л	с-8 46.06	+
Вк-9	В-1	160	160	У-5	2000	4420	3900	См-2	520	0,05			1								2	3							1							1	1		Л	с-8 46.06	+
Вк-11	В-1	160	160	У-5	2000	4420	3900	См-2	520	0,05			1								2	3							1							1	1		Л	с-8 46.06	+
Вк-12	В-1	160	160	У-5	2000	4420	3900	См-2	520	0,05			1								2	3							1							1	1		Л	с-8 46.06	+
Вк-13	В-1	160	160	У-5	2000	4420	3900	См-2	520	0,05			1								2	3							1							1	1		Л	с-8 46.06	+
Вк-14	В-1	160	160	У-5	2000	4420	3900	См-2	520	0,05			1								2	3							1							1	1		Л	с-8 46.06	+
Вк-31	В-1	160	160	У-5	2000	4420	3900	См-2	520	0,05			1								2	3							1							1	1		Л	с-8 46.06	+
Мк-1	В-1	160	---	---	1000	4720	4200	См-2	520	----	1			1	3	1									1											1	1		Т	с-8 46.06	+

Взаим. инв.N

Подп. и дата

Инв.N подп.

Изм.	Кол	Лист	N.Док	Подпись	Дата
ГИП		Атамбаев И.			19.12
Проверил		Оскен Н.			19.12
Исполнил		Сейтжаппар М.			19.12
Н.контроль		Доспаева Ш.			19.12

2023

45-2023 НВ

«Строительство инженерно-коммуникационной инфраструктуры индивидуальной жилищной застройки посёлка Жайрем» 2-этап

Внутрипоселковые водопроводные сети

Стадия	Лист	Листов
РП	1	2

Таблица водопроводных колодцев

ТОО "Корпорация Асыл-Строй"

Шымкент -2023 г.

ТАБЛИЦА ПАРАМЕТРОВ ВОДОПРОВОДНЫХ КОЛОДЦЕВ,

N колодца по плану	Марка колодца по грунтовым условиям	Диаметры трубопроводов,мм		N схемы узла	Диаметр колодца,Дк мм	Полная глубина колодца Нмм	Высота рабочей части,Нмм	N строительно-монтажной схемы	Высота горловины с перекрытием,h	Объем бетона на упоры,м3	Расход материалов																													
											Днище			Рабочая часть											Плита перекрытия								Горловина				Тип люка	Стремянка	Гидроизоляция
											Сборные железобетонные элементы.Серия 3.900.1-14																												
		$Д_у$	$d_у$								ПН10	ПН15	ПН20	КС10.6	КС10.9	КС10.9а	КС15.6	КС15.9	КС15.6б	КС15.9а	КС20.6	КС20.9	КС20.9а	КС20.9б	ПП10-1	ПП10-2	1ПП15-1	*2ПП15-1	1ПП20-1	*2ПП20-2	2ПП15-1	2ПП15-2	2ПП20-1	2ПП20-2	КО-1	КО-6	КС7.3	КС7.9			
1	2	3	4	5	6	7	8	9	10	11	12	13	14	15	16	17	18	19	20	21	22	23	24	25	26	27	28	29	30	31	32	33	34	35	36	37	38	39	40	41	42
ПГ-1	В-1	160	160	У-4г	1500	4420	3900	См-2	520	0,05		1					2	2		1							1									1	1		Л	с-8 46.06	+
ПГ-2	В-1	160	160	У-4г	1500	4420	3900	См-2	520	0,05		1					2	2		1							1									1	1		Л	с-8 46.06	+
ПГ-4	В-1	160	160	У-4г	1500	4420	3900	См-2	520	0,05		1					2	2		1							1									1	1		Л	с-8 46.06	+
ПГ-5	В-1	160	160	У-4г	1500	4420	3900	См-2	520	0,05		1					2	2		1							1									1	1		Л	с-8 46.06	+
ПГ-7	В-1	160	160	У-4г	1500	4420	3900	См-2	520	0,05		1					2	2		1							1									1	1		Л	с-8 46.06	+
ПГ-8	В-1	160	160	У-4г	1500	4420	3900	См-2	520	0,05		1					2	2		1							1									1	1		Л	с-8 46.06	+
ПГ-10	В-1	160	160	У-4г	1500	4420	3900	См-2	520	0,05		1					2	2		1							1									1	1		Л	с-8 46.06	+
ПГ-11	В-1	160	160	У-4г	1500	4420	3900	См-2	520	0,05		1					2	2		1							1									1	1		Л	с-8 46.06	+
ПГ-14	В-1	160	160	У-4г	1500	4420	3900	См-2	520	0,05		1					2	2		1							1									1	1		Л	с-8 46.06	+
ПГ-15	В-1	160	160	У-4г	1500	4420	3900	См-2	520	0,05		1					2	2		1							1									1	1		Л	с-8 46.06	+
ПГ-19	В-1	160	160	У-4г	1500	4420	3900	См-2	520	0,05		1					2	2		1							1									1	1		Л	с-8 46.06	+
ПГ-20	В-1	160	160	У-4г	1500	4420	3900	См-2	520	0,05		1					2	2		1							1									1	1		Л	с-8 46.06	+
ПГ-23	В-1	160	160	У-4г	1500	4420	3900	См-2	520	0,05		1					2	2		1							1									1	1		Л	с-8 46.06	+
ПГ-24	В-1	160	160	У-4г	1500	4420	3900	См-2	520	0,05		1					2	2		1							1									1	1		Л	с-8 46.06	+

Взаим. инв.N

Подп. и дата

Инв.N подп.

Изм.	Кол	Лист	N.Док	Подпись	Дата	45-2023 НВ
					2023	
						«Строительство инженерно-коммуникационной инфраструктуры индивидуальной жилищной застройки посёлка Жайрем» 2-этап
ГИП		Атамбаев И.			19.12	Внутрипоселковые водопроводные сети
Проверил		Оскен Н.			19.12	
Исполнил		Сейтжаппар М.			19.12	
Н.контроль		Доспаева Ш.			19.12	Таблица водопроводных колодцев

Стадия	Лист	Листов
РП	2	2

ТОО "Корпорация Асыл-Строй"
Шымкент -2023 г.

Позиция	Наименование и техническая характеристика	Тип, марка обозначение документа, опросного листа	Код оборудования, изделия материала	Завод изготовитель	Единица измерения	Коли-чество	Масса единицы кг	Примечание
1	2	3	4	5	6	7	8	9
1	Трубы полиэтиленовая со экструзионным слоем ПЭ 100 SDR17 - Ø160х 9,5питьевая	ГОСТ 18599-2001	241-201-0616	СТЗ Арыстан	м	1 901,0	4,51	
2	Трубы полиэтиленовая со экструзионным слоем ПЭ 100 SDR17 - Ø110х6,6питьевая	ГОСТ 18599-2001	241-201-0613	СТЗ Арыстан	м	820,0	2,16	
3	Трубы полиэтиленовая со экструзионным слоем ПЭ 100 SDR17 - Ø63х3,8питьевая	ГОСТ 18599-2001	241-201-0610	СТЗ Арыстан	м	3,0	0,715	для мокрых колодцев
4	Трубы полиэтиленовая со экструзионным слоем ПЭ 100 SDR11 - Ø20х2,0 питьевая	ГОСТ 18599-2001	241-201-0401	СТЗ Арыстан	м	4 343,0	0,193	
5	Задвижка с обрезиненным клином со штурвалом (класс герметичности А) Ø 50 Ру1,6	ГОСТ 5762-2002	519-101-1702		шт	1	10,0	
6	Задвижка с обрезиненным клином со штурвалом (класс герметичности А) Ø 150 Ру1,6	ГОСТ 5762-2002	519-101-1707		шт	27	38,0	
7	Монтажные вставки (патрубок стальной) Ø159х4,5мм L=200мм	ГОСТ 10704-91	241-417-0110		шт	18	3,43	
8	Тройник приварной бесшовный равнопроходной Ø159х6мм	ГОСТ 17380-2001	241-113-0125		шт	10	9,0	
9	Тройник приварной бесшовный равнопроходной Ø325х12,0мм	ГОСТ 17380-2001	241-113-0133		шт	1	17,4	
10	Пожарный гидрант h=2,50м / указатель пожарного гидранта	ГОСТ 8220-85	244-404-0109		шт	27	53,0	
11	Пожарный подставка прямая ППДД Ø100	ГОСТ 5525-88			шт	8	46,3	
12	Пожарный подставка прямая ППДД Ø150	ГОСТ 5525-88			шт	6	69,7	
13	Крест фланцевые разнопроходные Ø159х4,5мм	ГОСТ 5525-88			шт	5	24,01	
14	Лента сигнальная предостерегающая о пролегающих подземных коммуникациях "Водопровод" размерами 150 м х 0,2 м детекционная		249-101-0602		м	7 067,0		
15	Переход стальной 159х4,5 - 57х3,5 Ру=16 МПа	ГОСТ 17380-2001	241-114-0136		шт	1	1,5	
16	Переход стальной 325х10 - 159х4,5 Ру=16 МПа	ГОСТ 17380-2001	241-114-0218		шт	1	14,0	
17	Переход стальной 159х4,5 - 108х4 Ру=16 МПа	ГОСТ 17378-2001	241-114-0142		шт	10	2,6	
18	Расходомер-счетчик электромагнитный SMF, присоединение фланцевое, IP 65 без индикатора, Q 226-4530 м3/ч, DN 150	Группа 245-706	245-706-0908		шт	1		
19	Клапан обратный чугунный поворотный фланцевый, для воды и пара, Т до +225°С, PN 16 DN 150	ГОСТ 33423-2015	242-304-0304		шт	1		
20	Втулка под фланец ПЭ100 SDR17 Ø63	ГОСТ 18599-2001	241-214-0105		шт	2	0,213	
21	Втулка под фланец ПЭ100 SDR17 Ø160	ГОСТ 18599-2001	241-214-0111		шт	42	1,470	
22	Втулка под фланец ПЭ100 SDR17 Ø110	ГОСТ 18599-2001	241-214-0108		шт	30	1,470	
23	Втулка под фланец ПЭ100 SDR17 Ø315	ГОСТ 18599-2001	241-214-0117		шт	4	5,970	
24	Фланец стальной свободный Ø50 PN=1,6мпа	ГОСТ 33259-2015	241-116-0307		шт	2	2,53	
25	Фланец стальной свободный Ø100 PN=1,6мпа	ГОСТ 33259-2015	241-116-0310		шт	30	3,45	

Взам.инв. №

Подпись и дата

Инв. № подл.

Изм.	Кол	Лист	N.Док	Подпись	Дата	45-2023 НВ		
					2023	«Строительство инженерно-коммуникационной инфраструктуры индивидуальной жилищной застройки посёлка Жайрем» 2-этап		
ГИП		Атамбаев И.			19.12	Внутрипоселковые водопроводные сети	Стадия	Лист	Листов
Проверил		Оскен Н.			19.12		РП	1	3
Исполнил		Сейтжаппар М.			19.12				
Н.контроль		Доспаева Ш.			19.12	Спецификация оборудования	ТОО "Корпорация Асыл-Строй" Шымкент -2023 г.		

Позиция	Наименование и техническая характеристика	Тип, марка обозначение документа, опросного листа	Код оборудования, изделия материала	Завод изготовитель	Единица измерения	Коли-чество	Масса единицы кг	Примечание
1	2	3	4	5	6	7	8	9
26	Фланец стальной свободный Ø150 PN=1,6мпа	ГОСТ 33259-2015	241-116-0312		шт	42	9,85	
27	Фланец стальной свободный Ø300 PN=1,6мпа	ГОСТ 33259-2015	241-116-0315		шт	4	22,40	
28	Трубы полиэтиленовые ПЭ 100 SDR 17 - 280х16,6(гильзы L=0,2 м)	ГОСТ 18599-2001	241-201-0621		шт	2	2,8	изготовить по месту
29	Трубы полиэтиленовые ПЭ 100 SDR 17 - 315х18,7(гильзы L=0,2 м)	ГОСТ 18599-2001	241-201-0622		шт	30	3,56	изготовить по месту
30	Трубы полиэтиленовые ПЭ 100 SDR 17 - 355х21,1(гильзы L=0,2 м)	ГОСТ 18599-2001	241-201-0623		шт	42	4,44	изготовить по месту
31	Трубы полиэтиленовые ПЭ 100 SDR 17 - 560х33,2(гильзы L=0,2 м)	ГОСТ 18599-2001	241-201-0627		шт	4	11,22	изготовить по месту
32	ФЛАНЦЫ СТАЛЬНЫЕ ПЛОСКИЕ ПРИВАРНЫЕ Ø50 PN=1,6мпа	ГОСТ 33259-2015	241-116-0307		шт	2	2,58	
33	ФЛАНЦЫ СТАЛЬНЫЕ ПЛОСКИЕ ПРИВАРНЫЕ Ø100 PN=1,6мпа	ГОСТ 33259-2015	241-116-0310		шт	18	4,55	
34	ФЛАНЦЫ СТАЛЬНЫЕ ПЛОСКИЕ ПРИВАРНЫЕ Ø150 PN=1,6мпа	ГОСТ 33259-2015	241-116-0312		шт	78	10,10	
35	ФЛАНЦЫ СТАЛЬНЫЕ ПЛОСКИЕ ПРИВАРНЫЕ Ø300 PN=1,6мпа	ГОСТ 33259-2015	241-116-0315		шт	4	23,9	
36	Болт анкерный с гайкой 8х40мм	ГОСТ 103-93	217-101-0105		шт/кг	112/2,35	0,021	
37	Хомут из полосовой стали 50х4 L=0,5мм	ГОСТ 103-93	214-208-0102		кг	43,7	0,78	
38	Бетон под задвижки 7,5 КЛ- 0,09м3				шт	28		
39	Колодцы из сборных ж/б элементов Ø2000мм/Ø1500мм	ТП 3.900.1-14			шт	15/14		
40	Колодцы из сборных ж/б элементов Ø1000мм	ТП 3.900.1-14			шт	1		
41	Отмостка вокруг водопроводных колодцев				шт	30	-	(см.таблицу колодцев)
42	Отвод полиэтиленовые 90° Ø100 L=1,0м	ГОСТ 18599-2001	241-201-0112		шт	1	0,715	
43	Люк чугунный тип "Л"	ГОСТ 3634-99	244-202-0101		шт	28	65	(см.таблицу колодцев)
44	Люк чугунный тип "Т"	ГОСТ 3634-99	244-202-0102		шт	2	105	(см.таблицу колодцев)
45	Длина траншеи Д20	L=0,5м х H=1,2м			м	2605,8		
46	Промывка полиэтиленовых труб с дезинфекцией /гидравлическое испытание полиэт.труб Ø160,110,63,20	ГОСТ 10704-91			м	7 067,0		
47	Болт М 16 для фланцевых соединений	ГОСТ 7798-70*			кг	83,85		
48	Гайки М16 / Шайбы 16	ГОСТ 5915-70*			кг	20,8/6,98		
49	Прокладки для фланцевых соединений (из резины)	ГОСТ 15180-86			кг	1,65		0,016

Взам.инв. №

Подпись и дата

Инв. № подл.

					2023	45-2023 НВ
Изм.	Кол	Лист	N.Док	Подпись	Дата	«Строительство инженерно-коммуникационной инфраструктуры индивидуальной жилищной застройки посёлка Жайрем» 2-этап
ГИП		Атамбаев И.			19.12	Внутрипоселковые водопроводные сети — Стадия: РП; Лист: 2; Листов: 3
Проверил		Оскен Н.			19.12	
Исполнил		Сейтжаппар М.			19.12	
Н.контроль		Доспаева Ш.			19.12	Спецификация оборудования

ТОО "Корпорация Асыл-Строй"
Шымкент -2023 г.

Позиция	Наименование и техническая характеристика	Тип, марка обозначение документа, опросного листа	Код оборудования, изделия материала	Завод изготовитель	Единица измерения	Коли-чество	Масса единицы кг	Примечание
1	2	3	4	5	6	7	8	9
50	Опознавательный знак подземного водопровода	с.5.905-25.05 в.1АС 2.00 СБ			шт	36		
51	Железобетонный столбик разм. 140х140х1600(h) под опознавательный знак	с.5.905-25.05 в.1АС 1.00 СБ			шт	36		
52	Футляр ПЭ 100 SDR11 Д355х32.2мм L=10м	ГОСТ 18599-2001	241-201-0423	СТЗ Арыстан	шт	2		Протаскивается Д160мм 20м
53	Футляр ПЭ 100 SDR11 Д355х32.2мм L=12м	ГОСТ 18599-2001	241-201-0423	СТЗ Арыстан	шт	8		Протаскивается Д160мм 96м
54	Футляр ПЭ 100 SDR11 Д355х32.2мм L=17м	ГОСТ 18599-2001	241-201-0423	СТЗ Арыстан	шт	3		Протаскивается Д160мм 51м
55	Футляр ПЭ 100 SDR11 Д315х28.6мм L=12м	ГОСТ 18599-2001	241-201-0423	СТЗ Арыстан	шт	4		Протаскивается Д110мм 48м
56	Футляр ПЭ 100 SDR11 Д225х13.4мм L=10м	ГОСТ 18599-2001	241-201-0419	СТЗ Арыстан	шт	4		Протаскивается Д20мм 40м
57	Футляр ПЭ 100 SDR11 Д225х13.4мм L=17м	ГОСТ 18599-2001	241-201-0419	СТЗ Арыстан	шт	1		Протаскивается Д20мм 17м
58	Колодцы из сборных ж/б элементов Ф1500мм для распределительный колодцев					53		
	на два абонента Д160мм				шт	4		
	на три абонента Д160мм				шт	1		
	на четыре абонента Д160мм				шт	1		
	на шесть абонента Д160мм				шт	5		
	на шесть абонента Д110мм				шт	8		
	Стремянка С-8	ТП 901-09-11.84			шт	29	46,6	(см.таблицу колодцев)

Взам.инв. №

Подпись и дата

Инв. № подл.

Изм.	Кол	Лист	N.Док	Подпись	Дата	45-2023 НВ		
					2023	«Строительство инженерно-коммуникационной инфраструктуры индивидуальной жилищной застройки посёлка Жайрем» 2-этап		
ГИП		Атамбаев И.			19.12	Внутрипоселковые водопроводные сети	Стадия	Лист	Листов
Проверил		Оскен Н.			19.12		РП	3	3
Исполнил		Сейтжаппар М.			19.12				
Н.контроль		Доспаева Ш.			19.12	Спецификация оборудования	ТОО "Корпорация Асыл-Строй" Шымкент -2023 г.	

РАЗРАБОТКА ТРАНШЕИ

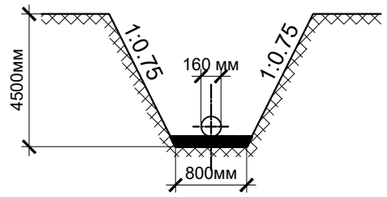

№строки	Наименование работ	Ед. изм.	Количество
	Земляные работы:		
1	Рытье траншеи (сухой грунт) с экскаватором емк, ковша 0,65м3	м3	41 483,3
2	Засыпка песка траншеи (10см)	м3	706,7
3	Ручная засыпка траншеи (30см)	м3	2 614,8
4	Обратная засыпка траншеи обычным грунтом, бульдозером мощ.59кВт	м3	37 243

5,87 x 7 067=41 483,3
0,1 x 7 067=706,7
0,37 x7 067=2 614,8
5,27 x7 067=37 243

Взам. инв. №

Подп. и дата

Инв. № подл

Изм.	Кол	Лист	N.Док	Подпись	Дата	45-2023 НВ		
					2023	«Строительство инженерно-коммуникационной инфраструктуры индивидуальной жилищной застройки посёлка Жайрем» 2-этап		
ГИП		Атамбаев И.			19.12	Внутрипоселковые водопроводные сети	Стадия	Лист	Листов
Проверил		Оскен Н.			19.12		РП	1	1
Исполнил		Сейтжаппар М.			19.12				
Н.контроль		Доспаева Ш.			19.12	Земляные работы. Разработка траншеи	ТОО "Корпорация Асыл-Строй" Шымкент -2023 г.		

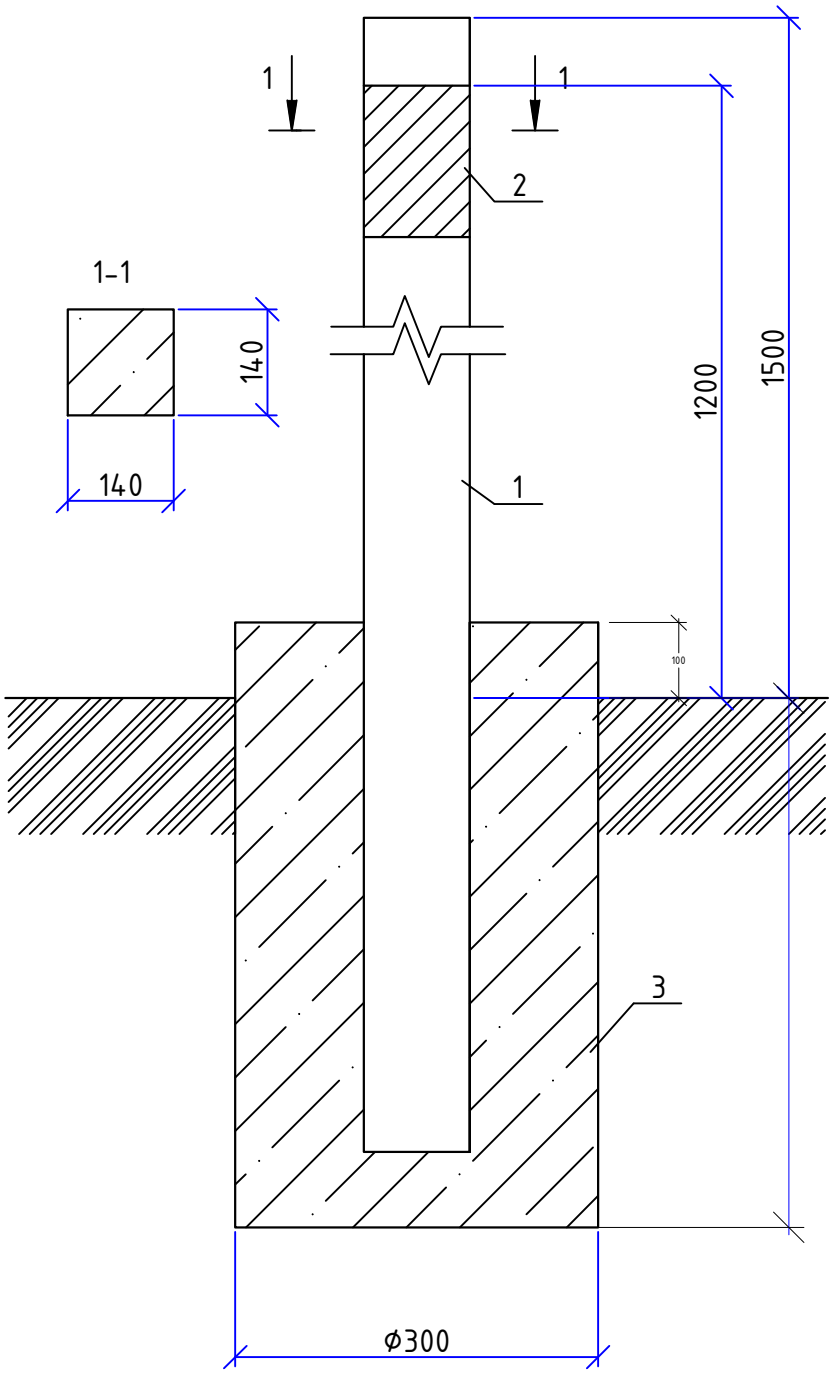

*Размеры для справок

***Аналогичный фундамент использовать под опоры газопровода

					2023	45-2023 НВ
Изм.	Кол	Лист	N.Док	Подпись	Дата	«Строительство инженерно-коммуникационной инфраструктуры индивидуальной жилищной застройки посёлка Жайрем» 2-этап
ГИП		Атамбаев И.			19.12	Внутрипоселковые водопроводные сети
Проверил		Оскен Н.			19.12	
Исполнил		Сейтжаппар М.			19.12	
Н.контроль		Доспаева Ш.			19.12	Установка опознавательного столбика

Стадия	Лист	Листов
РП	1	3

ТОО "Корпорация Асыл-Строй"
Шымкент -2023 г.

Взам. инв. N | Дата и подпись | Инв. N подл.

Формат А4

Формат	Зона	Поз.	Обозначение	Наименование	Кол.	Приме-чание
				Документация		
А4			АС 2.00 СБ	Сборочный чертеж		
А3				Общие указания		
				Изделия		
		1	с. 3.017-3 вып. 1	2С24В	1	130кг
		2	АС 2.00	Табличка-указатель	1	
				Материалы		
		3	ГОСТ 26633-2012	Бетон тяжелый класса В7,5	0,09	$м^3$

Инв. N подл. | Дата и подпись | Взам. инв. N

Изм.	Кол	Лист	N.Док	Подпись	Дата	45-2023 НВ		
					2023			
						«Строительство инженерно-коммуникационной инфраструктуры индивидуальной жилищной застройки посёлка Жайрем» 2-этап		
ГИП		Атамбаев И.			19.12	Внутрипоселковые водопроводные сети	Стадия	Лист	Листов
Проверил		Оскен Н.			19.12		РП	2	3
Исполнил		Сейтжаппар М.			19.12				
Н.контроль		Доспаева Ш.			19.12	Установка опознавательного столбика	ТОО "Корпорация Асыл-Строй" Шымкент -2023 г.		

Формат А4

ТАБЛИЧКА УКАЗАТЕЛЬ РАСПОЛОЖЕНИЯ ПОДЗЕМНЫХ СЕТЕВЫХ УСТРОЙСТВ

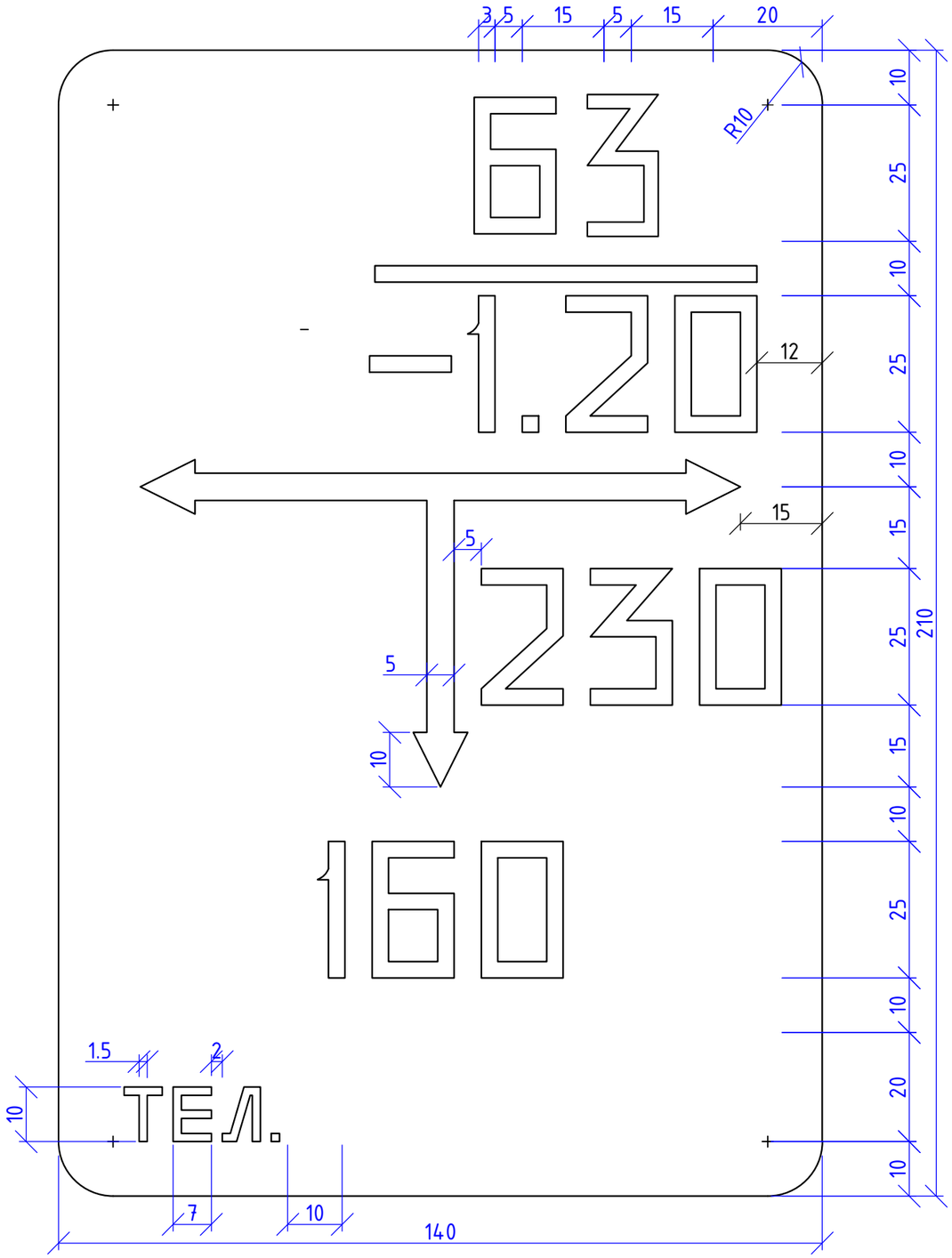

					2023	45-2023 НВ			
Изм.	Кол	Лист	N.Док	Подпись	Дата	«Строительство инженерно-коммуникационной инфраструктуры индивидуальной жилищной застройки посёлка Жайрем» 2-этап			
ГИП		Атамбаев И.			19.12	Внутрипоселковые водопроводные сети	Стадия	Лист	Листов
Проверил		Оскен Н.			19.12		РП	3	3
Исполнил		Сейтжаппар М.			19.12				
Н.контроль		Доспаева Ш.			19.12	Табличка указатель расположения подземных сетевых устройств	ТОО "Корпорация Асыл-Строй" Шымкент -2023 г.		

Инв. N подл. | Дата и подпись | Взам. инв. N

Формат А3