Қазақстан Республикасы Индустрия және
инфрақұрылымдық даму министрінің
2019 жылғы 9 тамыздағы № 632 бұйрығына
1-қосымша
Қазақстан Республикасы Инвестициялар және
даму министрінің 2017 жылғы
"24" сәуірдегі №234 бұйрығымен бекітілген
нысан

Нысанды пайдалануға қабылдау актісі

«06» 10 2022 ж.

Тапсырыс беруші "Екібастұз қаласы әкімдігінің құрылыс бөлімі" ММ, БСН 060240010430
Павлодар облысы, Екібастұз қаласы, Энергетиктер көшесі, 62-үй
Басшының м.а. Амерханов Архат Николаевич., жұм.тел. 8-7187-34-74-12

тегі, аты, әкесінің аты (болған жағдайда) ЖСН, телефон – жеке тұлғалар үшін, ұйымның атауы - заңды тұлғалар үшін, БСН, телефон, пошта индексі, облыс, қала, аудан, елді мекен, көше атауы, үйдің/ғимараттың (стационарлық үй-жайдың) нөмірі

негізінде: 18.02.2021 жылғы №65 шарт

Сәйкестік туралы декларация (қоса беріледі), «06» 10 2022 ж.
БСН 990940001133, «Ай-Су Мелиорация» фирмасы ЖШС, Павлодар қаласы, Орталық өнеркәсіптік аймақ,1319 жұм.тел. 8-718-2-33-42-53 2001 жылғы 03.07 №005889 ГСЛ I санатты лицензиясы;
Директор Левченко Валерий Иванович

декларацияға қол қойылған күні, мердігер (бас мердігер) ұйымның атауы, басшының тегі, аты, әкесінің аты (болған жағдайда), заңды мекенжайы, БСН, телефоны

Құрылыс-монтаждау жұмыстарының сапасы туралы қорытынды (қоса беріледі), «06» 10 2022 ж. БСН 061240009707, «Бестау-С» ЖШС, Павлодар к., Бейбітшілік к-сі 18/13
Директор Мусин С.К.
1) Бощаев Нурлан Сартаевич – құрылысты қадағалау жөніндегі инженер сарапшы, 14.04.2021 жылғы № 52.04 бұйрығы және 14.04.2021 жылғы № 120 мемлекеттік сатып алу туралы шарт негізінде 21.01.2019 ж. № KZ73VJE00043891 сарапшы аттестаты.

қорытындыға қол қойылған күн, ұйымның атауы, техникалық қадағалау сарапшыларының тегі, аты, әкесінің аты (болған жағдайда), аттестаттардың № және алынған күні, БСН, телефон

Жоба бойынша орындалған жұмыстардың сәйкестігі туралы қорытынды (қоса беріледі), «06» 10 2022ж. БСН 991240015834, «СтройИндустрия» ЖШС Павлодар к., Торайғыров к-сі № 68/2 үй, жұм.тел.8 7182 51-24-86
Директор Быстров С.В.
Сарапшылар:
1) Сарапшы – Демушкин Ю.В. 02.03.2021ж. №03-03/21-02 бұйрық негізінде

қорытындыға қол қойылған күн, ұйымның атауы, техникалық қадағалау сарапшыларының тегі, аты, әкесінің аты (болған жағдайда), аттестаттардың № және алынған күні, БСН, телефон

Екібастұз қ. ауылдық аймағы Төртқұдық а. мекенжайы бойынша

(облыс, аудан, елді мекен, шағын аудан, орам, көше, үйдің (корпустың) нөмірі)

мердігер (бас мердігер) пайдалануға қабылдауға ұсынған: «Екібастұз қаласы ауылдық аймағының Төртқұдық ауылындағы сумен жабдықтау жүйесін қайта жаңарту» нысанының дайындығына тексеру жүргізе отырып; Нысан екінші - қалыпты жауапкершілік деңгейіне жатады, техникалық жағынан қарапайым нысан

нысанның атауы, құрылыс түрі (жаңа, кеңейту, реконструкциялау, техникалық қайта жарақтандыру, жаңғырту, күрделі жөндеу), жауапкершілік деңгейі, нысанның техникалық және технологиялық күрделілігі

атқарушылық техникалық құжаттаманың толықтығын, оның ішінде атқарушылық техникалық құжаттаманың электрондық модулі арқылы тексере отырып танысу күні "__"_____2022 жыл мынаны растайды:

1. Нысанның құрылысы келесі негізде жүзеге асырылды:
1) "___"_____2022 жылғы № _____ жер учаскесіне құқық белгілейтін құжат;
жер учаскесіне құқықтар туындайтын, өзгеретін немесе тоқтатылатын заңды фактілердің (заң құрамдарының) басталғанын растайтын құжат, оның ішінде шарттар, соттардың шешімдері, атқарушы органдардың құқықтық актілері, мұрагерлік құқығы туралы куәлік, жер учаскесін меншік құқығында иеленетін немесе уақытша өтеулі жер пайдалану (жалға алу) құқығын

сатып алған мемлекеттік емес заңды тұлғалар қайта ұйымдастырылған кезде беру актісі немесе бөлу теңгерімі.
немесе "___"_____2022жылғы №_____
қолданыстағы ғимараттардың үй-жайларын (жекелеген бөліктерін) реконструкциялау (қайта жоспарлау, қайта жабдықтау) туралы шешімдер;

шешім шығарған органның атауы

2) 19.04.2021 ж. KZ21REA00218062 құрылыс-монтаждау жұмыстарының басталғаны туралы хабарламаны қабылдау туралы талон_____

хабарламаны қабылдаған органның атауы, талон қабылданған күні мен №

3) жоба (жобалау-сметалық құжаттама): «СтройИндустрия» ЖШС_____ 17.03.2020 ж. 83-АС001, 83-АС002, 83-АС003, 83-ЭС.АС00, 83-АТХ, 83-НВК, ГЭ №КСО-0008/20 жоба_____

жобалау ұйымының атауы, жобаның нөмірі

бекітілген: Екібастұз қалалық мәслихатының шешімі (2019 жылғы 05 сәуірдегі VI шақырылған кезекті XLI сессиясы, №340/41); жұмыс жобасын әзірлеуге 2019 жылғы 04 шілдедегі жобалауға тапсырма, "Екібастұз қаласы Төртқұдық ауылдық округі әкімінің аппараты" ММ 2020 жылғы 12 наурыздағы "Жер учаскесіне тұрақты жер пайдалану құқығын беру туралы" №07 өкімі; _____

жобаның күні мен нөмірі, жобаны бекіткен (қайта бекіткен) ұйымның атауы және бекітілген күні

2. Құрылыс-монтаждау жұмыстары келесі мерзімдерде жүзеге асырылды:
жұмыстардың басталуы "19" сәуір 2021 жыл;
жұмыстардың аяқталуы "06" қазан 2022 жыл;
құрылыс ұзақтығы: 5 ай
норма бойынша немесе құрылысты ұйымдастыру жобасы бойынша, ай: 5 ай;
нақты, ай: 17ай;

3. Нысанның (кешеннің) мынадай негізгі техникалық-экономикалық көрсеткіштері бар (қуаты, өнімділігі, өндірістік ауданы, ұзындығы, сыйымдылығы, көлемі, өткізу қабілеті, тасымалдау қабілеті, жұмыс орындарының саны және сол сияқтылар, барлық нысандар (тұрғын үйлерден басқа) бойынша мақсатты өнімі немесе негізгі қызмет түрлеріне сәйкес өлшем бірліктерімен толтырылады):

Қуаты, өнімділігі және т. б.	Өлшем бірл.	Жоба бойынша		Нақты	
		жалпы (бұрын қабылданған андарды ескере отырып)	оның ішінде іске қосу кешені немесе кезек	жалпы (бұрын қабылданған андарды ескере отырып)	оның ішінде іске қосу кешені немесе кезек
1-ші көтеру сорғы станциясы өнімділігі 5,51 $м^3$/сағ	д.	2		2	
2-ші көтеру сорғы станциясы өнімділігі 5,0 $м^3$/ сағ	д.	1		1	
Суды хлорлау станциясы өнімділігі 7,0 $м^3$/ сағ	д.	1		1	
Су қорының резервуары сыйымд. 100 $м^3$	д.	1		2	
Ағынды суға арналған резервуар сыйымд. 100 $м^3$	д.	2		1	
ЖТҚС-100-10/0,4кВ	д.	1		1	
ДГҚ ADD70R, 50кВт/63кВА	д.	1		1	

Әуе желісінің ұзындығы ВЛ-10 кВ -586,6м үш фаза =1760м. ВЛ- 0,4 кВ - 690м	метр	2450		2410	
Кабель желісінің ұзындығы КЛ-10 кВ -50м КЛ- 0,4 кВ – 1365 м (оның ішінде 840м. жарық)	метр	1415		1465	
Сыртқы су құбыры желілері					
PE100 полиэтилен құбырларынан сыртқы су құбыры желілерін салу SDR 17 д-110х6,6мм д -63х3,8мм PE100 SDR 11 д-63х5,8мм д-40х3,7мм	метр метр метр метр	5018 0 45 2362		5008 2206,4 0 3491,3	
Су құбыры және кәріз желісі. Су алу.					
PE100 полиэтилен құбырларынан сыртқы су құбыры желілерін салу PE100 SDR 11 д-63х5,8мм д-90х8,2мм д-110х10мм д-160х14,6мм	метр метр метр метр	1110 128,5 15 61		1150,4 129 15 57,8	
PE100 полиэтилен құбырларынан сыртқы кәріз желілерін салу PE100 SDR 11 д-110х10мм	метр	40		34	
Өрт гидранттары	д	13		14	
Т/бетон құдықтар д- 2000 мм- 12 д. д-1500 мм- 58 д. д-3000х2500 мм- 1 д	д	71		81	
PE100 полиэтилен құбырларынан жасалған қаптамалар SDR 17 д-315х18,7мм -41м. д-280х16,6мм-144м	метр	185		186	
Асфальтбетон жабыны (жол жамылғысын қалпына келтіру)	м2	987,7		1100	

Бастапқы кезеңде жобалық қуаттарды игеру нормаларына сәйкес келетін көлемде жобада көзделген өнімді шығару (қызметтер көрсету) _____;

көлемін көрсете отырып, өнім шығаруды бастау фактісі

Тұрғын үйдің келесі көрсеткіштері бар:

Көрсеткіштер	Өлшем бірлігі	Жоба бойынша	Нақты
Оқу корпусы: 1.Жалпы ауданы 2.Жалпы құрылыс көлемі	шаршы метр (бұдан әрі - $м^2$)		
Қабаттар саны	қабат		
Оның ішінде жер асты бөлігі	$м^3$		
Кіріктірілген, кіріктірілген-жапсарлас және жапсарлас үй-жайлардың ауданы	$м^2$		

Көрсеткіштер	Жоба бойынша			Нақты		
	пәтерлер саны	пәтерлердің ауданы, $м^2$		пәтерлер саны	пәтерлердің ауданы, $м^2$	
		жалпы	тұрғын		жалпы	тұрғын
Барлық пәтерлер, оның ішінде: бір бөлмелі екі бөлмелі үш бөлмелі төрт бөлмелі және одан да көп						

4. Нысан бойынша технологиялық және сәулет-құрылыс шешімдері мынадай деректермен сипатталады: Тазарту құрылыстары кешенінің алаңы. Төртқұдық ауылынан оңтүстік бағытта 0,5 км қашықтықта орналасқан. Аланда таза су резервуарлары V=100$м^3$ саны 2 д., хлорлау станциясы, 1-ші және 2-ші көтеру сорғы станциялары, техникалық су резервуары V=100$м^3$ саны 1 д., ЖТКС, ДГҚ, биодәретхана. Ұңғымалар су құбыры құрылыстарының алаңында орналасқан - 1 жұмыс және 1 резервтік.
Тәуліктік су шығыны 152,09 $м^2$/тәул.
Су өткізу құрылыстарының алаңын қоршау орындалған. Кент бойынша су құбыры өрт гидранттарын орналастыра отырып, айналма сумен қамтамасыз етілген, сондай-ақ су құбырын тікелей учаскенің шекарасына жеткізу көзделген. Тұтынушыларды қосу кезінде әр ғимаратқа кіре берісте суды есепке алу құралын орнату көзделген.
Су құбыры желілері ПЭ 100 SDR11, SDR17 полиэтиленді қысымды құбырлардан жасалған.
Тұтынушыларды электрмен жабдықтау жобаланған ВЛ-10кВ әуе желісі арқылы болжанады. ВЛ-10кВ -тен ЖТКС -100-10/0,4 кВ –ке кабельдік желі траншеяда ААШв-10 кВ 3х16 $мм^2$ кабелімен орындалған.
ЖТКС-100-10/0,4 Кв-тен ВЛ-0,4 Кв-ге кабельдік желі траншеяда АВБбШвнг-1 кВ 4х16 $мм^2$ кабелімен орындалған.
Жобаланған желілердің кабельдері мен сымдарының қималары ток жүктемелері бойынша таңдалған және кернеудің жоғалуы бойынша тексерілген. Сыртқы жарықтандыру болат құбыр кронштейндеріне орнатылған ДНаТ-250 шамдары бар ЖКУ шамдарымен қамтамасыз етілген. Сыртқы жарықтандыру желісі ВВГнг кабелімен орындалған.

оны орналастыру ерекшеліктері, негізгі материалдар мен конструкциялар, инженерлік және технологиялық жабдықтар бойынша қысқаша техникалық сипаттамалар

5. Нысанда жеке сынақтан және кешенді сынақтан кейін оны қабылдау туралы актілерге сәйкес мөлшерде жобада көзделген жабдық орнатылған;
6. Сыртқы инженерлік коммуникациялар (суық және ыстық сумен жабдықтау, кәріз, жылумен жабдықтау, газбен жабдықтау, электрмен жабдықтау және байланыс) нысанды (ғимаратты, құрылысты, үй-жайды) қалыпты пайдалануды қамтамасыз етеді және қауіпсіз пайдалану ұйымдарымен қабылданған;

7. Бекітілген жоба (жобалау-сметалық құжаттама) бойынша сметалық құны:
барлығы 544 217, 013 мың теңге, оның ішінде:
құрылыс-монтаждау жұмыстары 502 457, 252 мың теңге,
жабдықтар, құрал-саймандар және мүкәммал 41 759, 761 мың теңге;
8. Пайдалануға қабылданатын негізгі қорлардың сметалық құны 489 795, 310 мың теңге,
құрылыс-монтаждау жұмыстарының құны 452 211, 525 мың теңге;
жабдықтар, құрал-саймандар және мүкәммалдың құны 37 583, 785 мың теңге;
9. Жергілікті қамту үлесі жобалау-сметалық құжаттамада 100% көзделген және іс жүзінде 100% қолданылған (мемлекеттік инвестициялар және квазимемлекеттік сектор қаражаты есебінен қаржыландырылатын нысандарда);
10. Ғимараттың энергия тиімділігі класы _____;
11. Нысан бекітілген жобаға (жобалау-сметалық құжаттамаға) және сәулет, қала құрылысы және құрылыс саласындағы мемлекеттік нормативтік құжаттардың талаптарына сәйкес салынған.

ШЕШІТІ: «Екібастұз қаласы ауылдық аймағының Төртқұдық ауылындағы сумен жабдықтау жүйесін қайта жаңарту» нысаны _____
нысанның (кешеннің) атауы

пайдалануға қабылдансын.

Тапсырыс беруші: "Екібастұз қаласы әкімдігінің құрылыс бөлімі" ММ
Басшының м.а. Амерханов А. Н. _____
басшының тегі, аты, әкесінің аты (болған жағдайда), қолы
Мөр орны (болған жағдайда)

Техникалық қадағалау:
1) аттестатталған сарапшы «Бестау-С» ЖШС Директоры Мусин С.К. _____
(сарапшының тегі, аты, әкесінің аты (болған жағдайда), аттестаттың мамандығы, қолы, күні
Мөр орны (болған жағдайда)

2) аттестатталған сарапшы «Бестау-С» ЖШС Бошаев Н. С. _____
(сарапшының тегі, аты, әкесінің аты (болған жағдайда), аттестаттың мамандығы, қолы, күні
Мөр орны (болған жағдайда)

3) аккредиттелген ұйым _____
ішінде аттестатталған сарапшысы бар ұйымның атауы, басшының тегі, аты, әкесінің аты (болған жағдайда), қолы, күні
Мөр орны (болған жағдайда)

_____
(сарапшының тегі, аты, әкесінің аты (болған жағдайда), аттестаттың мамандығы, қолы, күні
Мөр орны (болған жағдайда)

Авторлық қадағалау:
1) жобаның әзірлеушісі «СтройИндустрия» ЖШС Директоры Быстров С.В. _____
ұйымның атауы, атауы, басшының тегі, аты, әкесінің аты (болған жағдайда), лауазымы, қолы
Мөр орны (болған жағдайда)

2) Андреев А.П. авторлық қадағалау инженері _____
ішінде аттестатталған сарапшысы бар ұйымның атауы, басшының тегі, аты, әкесінің аты (болған жағдайда), қолы, күні
Мөр орны (болған жағдайда)

3) Демушкин Ю.В. авторлық қадағалау сарапшысы _____
(сарапшының тегі, аты, әкесінің аты (болған жағдайда), аттестаттың мамандығы, қолы, күні
Мөр орны (болған жағдайда)

Мердігер (бас мердігер) «Ай-Су Мелиорация» фирмасы ЖШС _____
Директоры Левченко В.И. _____
басшының тегі, аты, әкесінің аты (болған жағдайда), қолы
Мөр орны (болған жағдайда)

Нысанды пайдалануға қабылдау актісіне
3-қосымша
нысан

Нысанның техникалық сипаттамалары (электр беру желілері)

№ р/с	Атауы	Өлшем бірлігі	Саны
1	2	3	4
1	0,4 кВ төмен кернеулі ауа ЭБЖ	километр (бұдан әрі – км)	0,690
2	10кВ жоғары кернеулі ауа ЭБЖ	км	1,760
3	төмен кернеулі кабельдік ЭБЖ …	км	1,365
4	жоғары кернеулі кабельдің ЭБЖ…	км	0,05
5	Тіректердің ауданы	м 2	
6	Тіректер:		
	1) металл	дана (бұдан әрі - д)	
	2) ағаш тіркемелері бар ағаш	д	
	3) темірбетон тіркемелері бар ағаш бар ағаш	д	
	4) темірбетон	д	38
	5) сымаркан аспалар	д	
7	Сымдар:		
	1) мыс	км	
	2) алюминий СИП қим.4х35+1х25	км	0,690
	3) болат алюминий АС 50/8	км	1,760
8	Шамдарға арналған кронштейндер:		
	1) темірбетон	д	
	2) металл	д	24
9	Сыртқы жарықтандыру арматурасы:		
	1) қыздыру лампалары бар шамдар	д	
	2) сынап лампалары бар шамдар	д	
	3) люминесцентті лампалары бар шамдар	д	

	3) натрий лампалары бар шамдар	д	24
10	Кабельдер:		
	1) кернеуі 10кВ АСБл 3х50-10 маркалы	км	0,05
	2) кернеуі 0,4 кВ АВБбШвнг-1 сеч. 4х16 (ок) маркалы (оның ішінде 840м. жарық)	км	1365
11	Байланыстырушы муфталар...	д	
12	Ұштық муфталар	д	
13	Жерге тұйықтау контурлары	д	
14	Найзағайдан қорғау құрылғылары	д	
15	Кабельдік желілердің жол жабындары:		
	1) асфальтбетон	м 2	
	2) тас	м 2	
	3) тротуарлар	м 2	

Тапсырыс беруші Амерханов А. Н.

басшының тегі, аты, әкесінің аты (болған жағдайда), қолы
Мөр орны (болған жағдайда)

Авторлық қадағалау Быстров С.В.

сарапшының тегі, аты, әкесінің аты (болған жағдайда), қолы
Мөр орны (болған жағдайда)

Нысанды пайдалануға қабылдау актісіне
13-қосымша
нысан

Нысанның техникалық сипаттамалары (желілер, су өткізгіштер, коллекторлар және т. б.)

№ р/с	Атауы	Өлшем бірліктері	Саны, ұзындығы	Ескерту
1	2	3	4	5
Су құбыры				
	Су құбырлары (жалпы ұзындығы)	м		
	1) болат құбырлардан	м		
	2) шойын құбырларынан	м		
	3) асбест-цемент құбырлардан	м		
	4) темірбетон құбырлардан	м		
2	Тарату желісі (жалпы ұзындығы)	м		
	1) болат құбырлардан	м		
	2) шойын құбырларынан	м		
	3) асбест-цемент құбырлардан	м		
	4) полиэтилен құбырлардан	м	12058,2	
	5) темірбетон құбырлардан (каптама)	м		
	5) полиэтилен құбырлардан (каптама)	м	186	
3	Басқа құрылғылар			
	Бекіткіш құлағы	д.	77	
	Бұрыш d-50мм	д.	17	
	d- 80мм	д.	12	
	d-100мм	д.	32	
	d-125мм	д.	5	
	d-150мм	д.	4	
	Вентуз d-50мм	д.	9	
	Шұмектер d-15мм	д.	80	
	Гидрант	д.	13	
	Су құбырын енгізу	д.		
	Су айдау бағанасы	д.		
	Ауыз су бұрқағы	д.		
	Болат каптама	д.		
Кәріз желісі				
1	Коллекторлар (жалпы ұзындығы)	м		

	1) керамикалық құбырлардан	м		
	2) шойын құбырлардан	м		
	3) бетон құбырлардан	м		
	4) асбест-цемент құбырлардан	м		
	5) темірбетон құбырлардан	м		
2	Кәріз желісі (жалпы ұзындығы)	м		
	1) керамикалық құбырлардан	м		
	2) шойын құбырлардан	м		
	3) бетон құбырлардан	м		
	4) асбест-цемент құбырлардан	м		
	5) полиэтилен құбырлардан	м	34	
	6) темірбетон құбырлардан (эстакада және қаптамалар)	м		
3	Басқа құрылғылар			
	Бақылау құдығы	д.	4	
	Шығару	д.		
Ұңғыманың көлденең қимасы		Ұңғыманың тік қимасы		
Масштабы 1:5		Масштабы 1:50		

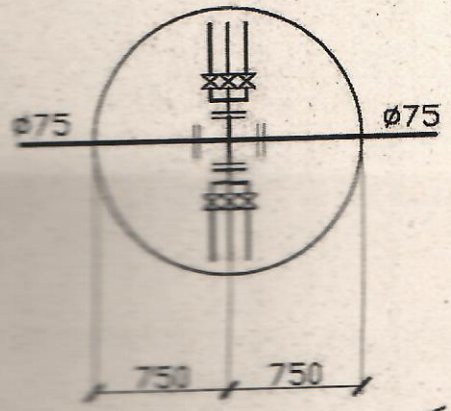

1-сурет

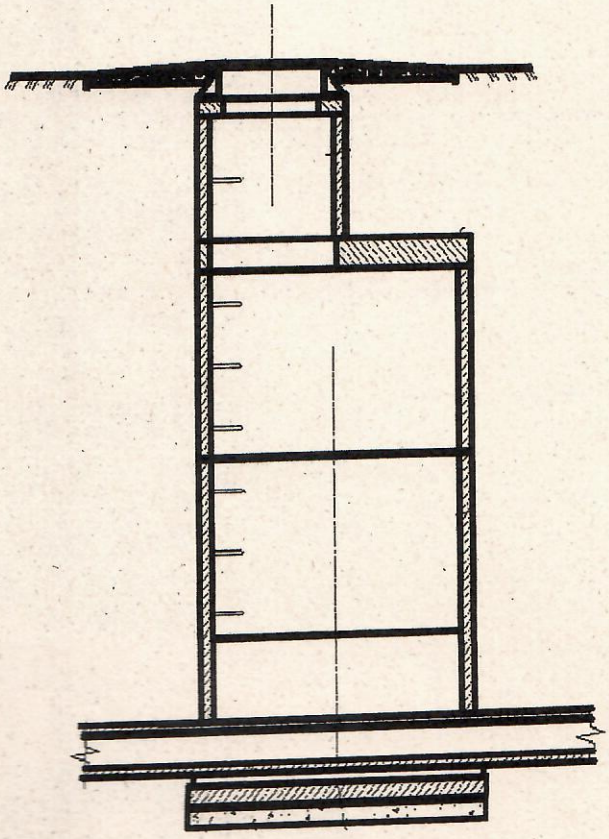

3-сурет

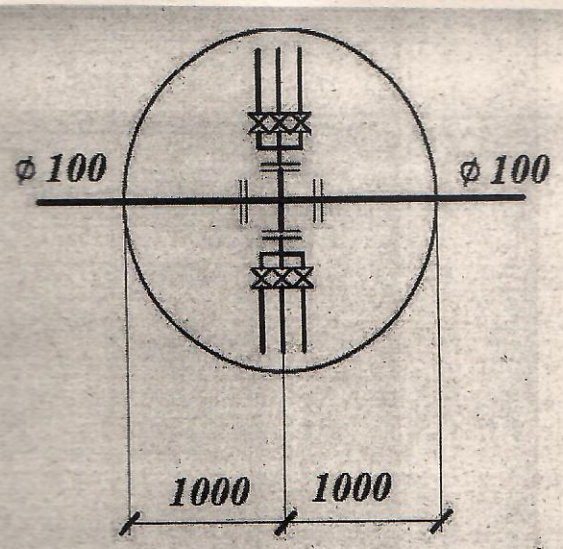

2-сурет

Сипаттама

№ р/с	Атауы	Маркасы	Материалы	Диаметрі (мм) (өлшемдері)	Саны	Ескерту
1	Түбінің тақтасы	ПН 15	Темірбетон	1500	1	
2	Қабырға сақинасы	КС 15.6	Темірбетон	1500	1	
3	Қабырға сақинасы	КС 15.6б	Темірбетон	1500	2	
4	Қабырға сақинасы	КС 15.9	Темірбетон	1500	1	
5	Жабын тақтасы	1ПП15-2	Темірбетон	1500	1	
6	Түбінің тақтасы	ПН 20	Темірбетон	2000	1	
7	Қабырға сақинасы	КС 20.6	Темірбетон	2000	2	
8	Қабырға сақинасы	КС 20.9	Темірбетон	2000	1	
9	Тірек сақина	КО6	Темірбетон	600	3	
10	Жабын тақтасы	1ПП20-2	Темірбетон	2000	1	

11	Қаобырға сақинасы	КС7.3	Темірбетон	700	1	
12	Полимерлі-құмды люк типі-Л КР СТ 2384-2013	ҚР СТ 2384-2013	Полимер-құм	600	1	

Ұңғыманы тұрақты бағдар-нүктелерге байланыстыру схемасы

Тапсырыс беруші Амерханов А. Н.

басшының тегі, аты, әкесінің аты (болған жағдайда), қолы

Мөр орны (болған жағдайда)

Нормалық анықтау Быстров С.В.

сарапшының тегі, аты, әкесінің аты (болған жағдайда), қолы

ТОО «СТРОЙИНДУСТРИЯ» г. ПАВЛОДАР

Приложение 1
к приказу Министра
индустрии и инфраструктурного
развит11я Республики Казахстан
от 9 августа 20 19 года № 632
Утвержден приказом
Министра по инвестициям и развитию
Республики Казахстан
от «24» апреля 2017 года №234
форма

Акт приемки объекта в эксплуатацию

«06» 10 2022 г.

Заказчик ГУ «Отдел строительства акимата города Экибастуза», БИН 060240010430
Павлодарская область, г. Экибастуз, ул. Энергетиктер дом 62
и.о.Руководителя Амерханов Архат Николаевич., раб.тел. 8-7187-34-74-12

(фамилия, имя, отчество (при его наличии) ИИН, телефон – для физических лиц, наименование организации – для юридических лиц, БИН, телефон, почтовый индекс, область, город, район, населенный пункт, наименование улицы, номер дома/здания (стационарного помещения)

на основании: договора № 65 от 18.02.2021 года

Декларации о соответствии (прилагается), «06» 10 2022 г.
БИН 990940001133, ТОО фирма «Ай-Су Мелиорация» г. Павлодар, Промышленная зона центральная,1319 раб.тел. 8-718-2-33-42-53 Лицензия I категории ГСЛ №005889 от 03.07.2001 года;
Директор Левченко Валерий Иванович

(дата подписания декларации, наименование подрядной (генподрядной) организации, фамилия, имя, отчество (при его наличии) руководителя, юридический адрес, БИН, телефон

Заключения о качестве строительно-монтажных работ (прилагается), «06» 10 2022 г.
БИН 961240009707, ТОО «Бестау-С», г.Павлодар, ул.Мира18/13
Директор Мусин С.К.
1) Бозшаев Нурлан Сартаевич – инженер эксперт по надзору за строительством
аттестат эксперта № KZ73VJE00043891 от 21.01.2019г. на основании приказа №52.04 от 14.04.2021года и договора о государственных закупках № 120 от 14.04.2021г,

(дата подписания заключения, наименование организации, фамилия, имя, отчество (при его наличии) экспертов технического надзора, № и дата получения аттестатов, БИН, телефон

Заключения о соответствии выполненных работ по проекту (прилагается),«06» 10 2022г.
БИН 941240015834, ТОО «СтройИндустрия» г. Павлодар, ул.Торайгырова дом № 68/2,
раб.тел.8 7182 51-24-86
Директор Быстров С.В.
Эксперты:
1) Эксперт – Демушкин Ю.В. на основании приказа №03-03/21-02 от 02.03.2021г

(дата подписания заключения, наименование организации, фамилия, имя, отчество (при его наличии) экспертов авторского надзора, № и дата получения аттестатов, БИН, телефон

произвели осмотр готовности предъявленного подрядчиком (генеральным подрядчиком) к приемке в эксплуатацию объекта: «Реконструкция системы водоснабжения в с.Торт-Кудук сельской зоны г. Экибастуза»; Объект относится ко второму – нормальному уровню ответственности, технически несложный объект.

наименование объекта, вид строительства (новое, расширение, реконструкция, техническое перевооружение, модернизация, капитальный ремонт), уровень ответственности, техническая и технологическая сложность объекта

по адресу: с.Торт-Кудук сельская зона г. Экибастуза

(область, район, населенный пункт, микрорайон, квартал, улица, номер дома (корпуса)

проверив комплектность исполнительной технической документации, в том числе посредством электронного модуля исполнительной технической документации "__" _____2022 года, дата ознакомления подтверждает что:

1. Строительство объекта осуществлено на основании:

1) правоустанавливающего документа на земельный участок от "___" _____2022 года №_____;

документ, подтверждающий наступление юридических фактов (юридических составов), на основании которых возникают, изменяются или прекращаются права на земельный участок,

12

в том числе договоры, решения судов, правовые акты исполнительных органов, свидетельство о праве на наследство, передаточный акт или разделительный баланс при реорганизации негосударственных юридических лиц, владеющих земельным участком на праве собственности или выкупивших право временного возмездного землепользования (аренды).

либо решения о реконструкции (перепланировке, переоборудовании) помещений (отдельных частей) существующих зданий от "___"_____2022года №_____;

наименование органа вынесшего решение

2) талона о приеме уведомления о начале строительно-монтажных работ KZ21REA00218062 от 19.04.2021г._____

наименование органа принявшего уведомление, дата и № принятия талона

3) проекта (проектно-сметной документации): ТОО «СтройИндустрия»_____ Проект 83-АС001, 83-АС002, 83-АС003, 83-ЭС.АС00, 83-АТХ, 83-НВК, ГЭ №КСО-0008/20 от 17.03.2020г._____

наименование проектной организации, номер проекта

утвержденного(й): Решение Экибастузского городского маслихата (очередная XLI сессия, VI созыв от 05 апреля 2019г., №340/41); Задание на проектирование от 04 июля 2019 года на разработку рабочего проекта, Распоряжение ГУ «Аппарат акима Торт-Кудукского сельского округа города Экибастуза» №07 от 12 марта 2020 года «О предоставлении права постоянного землепользования на земельный участок»;_____

дата и номер проекта, наименование организации утвердившей (переутвердившей) проект и дата утверждения

2. Строительно-монтажные работы осуществлены в сроки:
начало работ "19" апреля 2021 года;
окончание работ "06" октября 2022 года;
при продолжительности строительства, 5 месяц:
по норме или по проекту организации строительства, месяц: 5 месяца;
фактически, месяц: 17 месяцев;

3. Объект (комплекс) имеет следующие основные технико-экономические показатели (мощность, производительность, производственная площадь, протяженность, вместимость, объем, пропускная способность, провозная способность, число рабочих мест и тому подобное, заполняются по всем объектам (кроме жилых домов) в единицах измерения соответственно целевой продукции или основным видам услуг):

Мощность, производительность и так далее	Ед. изм	По проекту		Фактически	
		общая (с учетом ранее принятых)	в том числе пускового комплекса или очереди	общая (с учетом ранее принятых)	в том числе пускового комплекса или очереди
Насосная станция 1-го подъема производительность 5,50 м³/ч	шт.	2		2	
Насосная станция 2-го подъема производительность 5,0 м³/ч	шт.	1		1	
Станция озонирования воды производительность 7,0 м³/ч	шт.	1		1	
Резервуар запаса воды емк. 100 м³	шт.	1		2	
Резервуар для сбросных вод емк. 100 м³	шт.	2		1	
КТПНБ-100-10/0,4кВ	шт.	1		1	
ДГУ АДС70R, 50кВт/63кВА	шт.	1		1	

Протяженность воздушной линии ВЛ-10 кВ -586,6м три фазы =1760м. - ВЛ- 0,4 кВ - 690м	метр	2450		2410	
Протяженность кабельная линии КЛ-10 кВ -50м КЛ- 0,4 кВ – 1365 м (в т.ч. 840м. освещение)	метр	1415		1465	
Наружные водопроводные сети					
Строительство наружных водопроводных сетей из полиэтиленовых труб PE100 SDR 17 д-110х6,6мм д -63х3,8мм PE100 SDR 11 д-63х5,8мм д-40х3,7мм	метр метр метр метр	5018 0 45 2362		5008 2206,4 0 3491,3	
Водопроводная и канализационная сеть. Водозабор.					
Строительство наружных водопроводных сетей из полиэтиленовых труб PE100 PE100 SDR 11 д-63х5,8мм д-90х8,2мм д-110х10мм д-160х14,6мм	метр метр метр метр	1110 128,5 15 61		1150,4 129 15 57,8	
Строительство наружных канализационных сетей из полиэтиленовых труб PE100 PE100 SDR 11 д-110х10мм	метр	40		34	
Пожарные гидранты	шт	13		14	
Ж/бетонные колодцев д- 2000 мм- 12 шт. д-1500 мм- 58 шт. д-3000х2500 мм- 1 шт	шт	71		81	
Футляры из полиэтиленовых труб PE100 SDR 17 д-315х18,7мм -41м. д-280х16,6мм-144м	метр	185		186	
Асфальтобетонное покрытия (восстановление дорожной одежды)	м2	987,7		1100	

Выпуск продукции (оказания услуг), предусмотренной проектом в объеме, соответствующем нормам освоения проектных мощностей в начальный период _____;

факт начала выпуска продукции с указанием объема

Жилой дом имеет следующие показатели:

Показатели	Единица измерения	По проекту	Фактически
Учебный корпус: 1.Общая площадь 2.Общий строительный объем	метр в квадрате (далее - $м^2$)		
Число этажей	этаж		
В том числе подземной части	$м^3$		
Площадь встроенных, встроенно-пристроенных и пристроенных помещений	$м^2$		

Показатели	По проекту			Фактически		
	число квартир	площадь квартир, $м^2$		число квартир	площадь квартир, $м^2$	
		общая	жилая		общая	жилая
Всего квартир, в том числе: однокомнатных двухкомнатных трехкомнатных четырехкомнатных и более						

4. Технологические и архитектурно-строительные решения по объекту характеризуется следующими данными: Площадка комплекса очистных сооружений. Располагается на расстоянии 0,5 км в южном направлении от села Торт-Кудук.
На площадке запроектированы резервуары чистой воды V=100$м^3$ в количестве 2 шт., станция хлорирования, насосная станция 1-го - 2-го подъема, резервуар технической воды V=100$м^3$ в количестве 1 шт., КТП, ДГУ, биотуалет. Скважины расположены на площадке водопроводных сооружений - 1 рабочий и 1 резервный.
Суточный расход воды 152,09 $м^3$/сут.
Выполнено ограждение площадки водопропускных сооружений. Водопровод по поселку предусмотрен кольцевой с расстановкой пожарных гидрантов, а также предусмотрена подводка водопровода непосредственно к границам участка. При подключении потребителей на вводе в каждое здание предусмотрена установка прибора учета воды.
Водопроводная сеть выполнена из полиэтиленовых напорных труб ПЭ 100 SDR11, SDR17
Электроснабжение потребителей предполагается от проектируемой воздушной линией ВЛ-10кВ. Кабельная линия от ВЛ-10кВ к КТПН-100-10/0,4 кВ выполнена кабелем АсВШв-10 кВ 3х16 $мм^2$ в траншее.
Кабельная линия от КТПН-100-10/0,4 кВ к ВЛ-0,4 кВ выполнена кабелем АВБбШвнг-1 кВ 4х16 $мм^2$ в траншее.
Сечения кабелей и провода проектируемых линий выбраны по токовым нагрузкам и проверены по потерям напряжения. Наружное освещение предусмотрено светильниками ЖКУ с лампами ДНаТ-250, установленными на кронштейнах из стальной трубы.
Сеть наружного освещения выполнена кабелем ВВГнг.

основные технические характеристики по особенностям его размещения, по основным материалам и конструкциям, инженерному и технологическому оборудованию

5. На объекте установлено предусмотренное проектом оборудование в количестве согласно актам о его приемке после индивидуального испытания и комплексного опробования;
6. Наружные инженерные коммуникации (холодное и горячее водоснабжение, канализация, теплоснабжение, газоснабжение, электроснабжение и связь) обеспечивают нормальную эксплуатацию объекта (здания, сооружения, помещения) и приняты городскими эксплуатационными организациями;

7. Сметная стоимость по утвержденному проекту (проектно-сметной документации):
всего 544 217, 013 тыс. тенге, в том числе:
строительно-монтажных работ 502 457, 252 тыс. тенге,
оборудования, инструмента и инвентаря 41 759, 761 тысяч тенге;

8.Сметная стоимость основных фондов, принимаемых в эксплуатацию 489 795, 310 тыс. тенге,
стоимость строительно-монтажных работ 452 211, 525 тыс. тенге;
стоимость оборудования, инструмента и инвентаря 37 583, 785 тысяч тенге;

9. Доля местного содержания предусмотрена в проектно-сметной документации 100% и фактически применено 100 % (на объектах, финансируемых за счет государственных инвестиций и средств квазигосударственного сектора);

10. Класс энергоэффективности здания _____;

11. Объект построен в соответствии с утвержденным проектом (проектно-сметной документацией) и требованиями государственных нормативных документов в области архитектуры, градостроительства и строительства.

РЕШИЛ: объект «Реконструкция системы водоснабжения в селе Торт-Кудук сельской зоны города Экибастуза»

наименование объекта (комплекса)

принять в эксплуатацию.

Заказчик: ГУ «Отдел строительства акимата города Экибастуза»
и.о.Руководителя Амерханов А. Н.

фамилия, имя, отчество (при его наличии), подпись руководителя
Место печати (при наличии)

Технический надзор:

1) аттестованный (-ые) эксперт (-ы) Директор ТОО «Бестау-С» Мусин С.К.

(фамилия, имя, отчество (при его наличии) эксперта, специализация аттестата, подпись, дата
Место печати (при наличии)

2) аттестованный (-ые) эксперт (-ы) ТОО «Бестау-С» Бощаев Н. С.

(фамилия, имя, отчество (при его наличии) эксперта, специализация аттестата, подпись, дата
Место печати (при наличии)

3) аккредитованная организация _____

(наименование организации) имеющей в своем составе аттестованного (-ых) эксперта (-ов), фамилия, имя, отчество (при его наличии) руководителя, подпись, дата
Место печати (при наличии)

_____

(фамилия, имя, отчество (при его наличии) эксперта, специализация аттестата), подпись, дата
Место печати (при наличии)

Авторский надзор:

1) разработчик проекта ТОО «СтройИндустрия» Директор Быстров С.В.

(наименование организации, фамилия, имя, отчество (при его наличии), должность), подпись, дата
Место печати (при наличии)

2) Андреев А.П. инженер по авторскому надзору _____

(наименование организации) имеющей в своем составе аттестованного (-ых) эксперта (-ов), фамилия, имя, отчество (при его наличии) руководителя, подпись, дата
Место печати (при наличии)

3) Демушкин Ю.В. эксперт авторского надзора _____

(фамилия, имя, отчество (при его наличии) эксперта, специализация аттестата), подпись, дата
Место печати (при наличии)

Подрядчик (генеральный подрядчик) ТОО фирма «Ай-Су Мелиорация»
Директор Левченко В.И.

фамилия, имя, отчество (при его наличии), подпись руководителя
Место печати (при наличии)

Приложение 3
к акту приемки объекта в эксплуатацию
форма

Технические характеристики объекта (линии электропередач)

№ п/п	Наименование	Единица измерения	Количество
1	2	3	4
1	Воздушные ЛЭП низкого напряжения 0,4кВ	километр (далее – км)	0,690
2	Воздушные ЛЭП Высокого напряжения 10кВ	км	1,760
3	Кабельные ЛЭП низкого напряжения …	км	1,365
4	Кабельные ЛЭП высокого напряжения…	км	0,05
5	Площадь опор	м 2	
6	Опоры:		
	1) металлические	штук (далее – шт)	
	2) деревянные с деревянными приставками	шт	
	3) деревянные с железобетонными приставками	шт	
	4) железобетонные	шт	38
	5) тросовые подвесы	шт	
7	Провода:		
	1) медные	км	
	2) алюминиевые СИП сеч.4х35+1х25	км	0,690
	3) сталеалюминиевые АС50/8	км	1,760
8	Кронштейны для светильников:		
	1) железобетонные	шт	
	2) металлические	шт	24
9	Арматура уличного освещения:		
	1) светильники с лампами накаливания	шт	
	2) светильники с ртутными лампами	шт	
	3) светильники с люминесцетными лампами	шт	

	3) светильники с натриевыеми лампами	шт	24
10	Кабели:		
	1) марки АСБл 3х50-10 напряжением 10кВ	км	0,05
	2) марки АВБбШвнг-1сеч. 4х16 (ок) напряжением 0,4кВ (в т.ч. 840м. освещение)	км	1365
11	Муфты соединительные...	шт	
12	Муфты концевые	шт	
13	Контуры заземления	шт	
14	Устройства грозозащиты	шт	
15	Дорожные покрытия кабельных сетей:		
	1) асфальтобетонные	м 2	
	2) булыжные	м 2	
	3) тротуары	м 2	

Заказчик Амерханов А. Н.

фамилия, имя, отчество (при его наличии), подпись руководителя

Место печати (при наличии)

Авторский надзор Быстров С.В.

фамилия, имя, отчество (при его наличии), подпись эксперта

Место печати (при наличии)

ТОО «СТРОЙИНДУСТРИЯ» г. ПАВЛОДАР

Приложение 13
к акту приемки объекта в эксплуатацию
форма

Технические характеристики объекта (сети, водоводы, коллекторы и тому подобное)

№ п/п	Наименование	Единицы измерения	Количество, протяженность	Примечание
1	2	3	4	5
Водопровод				
	Водоводы (общая протяженность)	м		
	1) из стальных труб	м		
	2) из чугунных труб	м		
	3) из асбестоцементных труб	м		
	4) из железобетонных труб	м		
2	Распределительная –сеть (общая протяженность)	м		
	1) из стальных труб	м		
	2) из чугунных труб	м		
	3) из асбестоцементных труб	м		
	4) из полиэтиленовых труб	м	12058,2	
	5) из железобетонных труб (футляр)	м		
	5) из полиэтиленовых труб (футляр)	м	186	
3	Прочие устройства			
	Смотровой колодец	шт.	77	
	Задвижка d-50мм	шт.	17	
	d- 80мм	шт.	12	
	d-100мм	шт.	32	
	d-125мм	шт.	5	
	d-150мм	шт.	4	
	Вантуз d-50мм	шт.	9	
	Краны d-15мм	шт.	80	
	Гидрант	шт.	13	
	Водопроводный ввод	шт.		
	Водоразборная колонка	шт.		
	Питьевой фонтанчик	шт.		
	Стальной футляр	шт.		
Канализация				
1	Коллекторы (общая протяженность)	м		
	1) из керамических труб	м		
	2) из чугунных труб	м		
	3) из бетонных труб	м		
	4) из асбестоцементных труб	м		
	5) из железобетонных труб	м		
2	Канализационная сеть (общая протяженность)	м		
	1) из керамических труб	м		
	2) из чугунных труб	м		
	3) из бетонных труб	м		
	4) из асбестоцементных труб	м		
	5) полиэтиленовых труб	м	34	
	6) из железобетонных труб	м		

3	Прочие устройства			
	Смотровой колодец	шт.	4	
	Выпуск	шт.		
Горизонтальный разрез колодца		Вертикальный разрез колодца		
Масштаб 1:5		Масштаб 1:50		

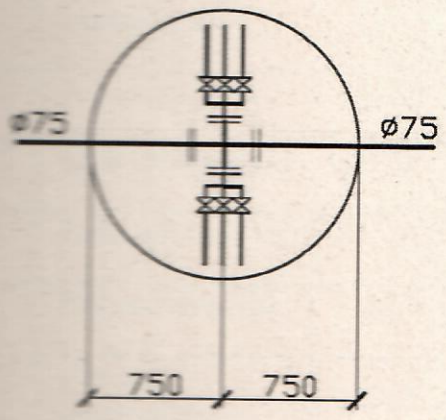

Рисунок 1

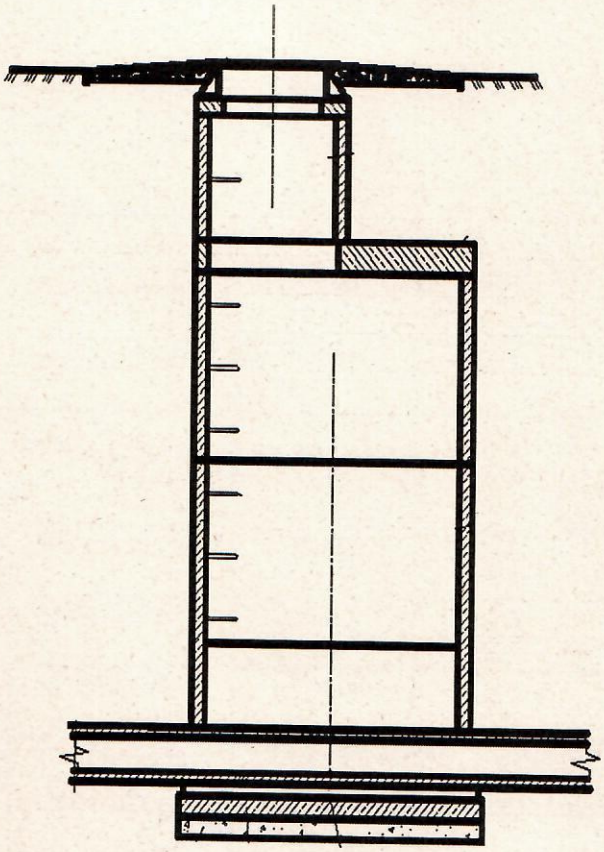

Рисунок 3

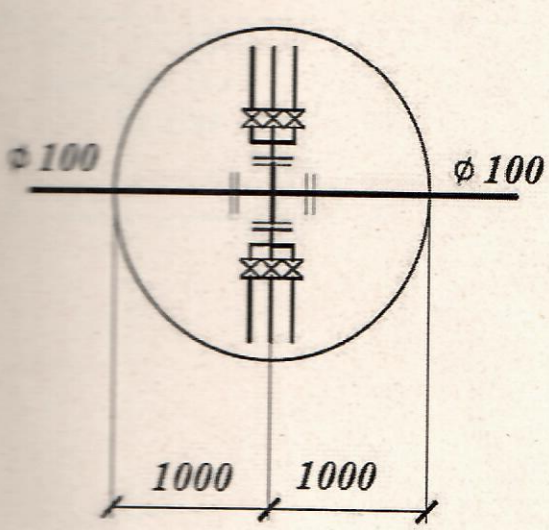

Рисунок 2

Спецификация

№ п/п	Наименование	Марка	Материал	Диаметр (мм) (размеры)	Количество	Примечание
1	Плита днища	ПН 15	Железобетон	1500	1	
2	Кольцо стеновое	КС 15.6	Железобетон	1500	1	
3	Кольцо стеновое	КС 15.6б	Железобетон	1500	2	
4	Кольцо стеновое	КС 15.9	Железобетон	1500	1	
5	Плита перекрытия	1ПП15-2	Железобетон	1500	1	
6	Плита днища	ПН 20	Железобетон	2000	1	
7	Кольцо стеновое	КС 20.6	Железобетон	2000	2	
8	Кольцо стеновое	КС 20.9	Железобетон	2000	1	
9	Кольцо опорное	КО6	Железобетон	600	3	
10	Плита перекрытия	1ПП20-2	Железобетон	2000	1	
11	Кольцо стеновое	КС7.3	Железобетон	700	1	
12	Люк полимерно-песчаный Тип-Л СТ РК 2384-2013	СТ РК 2384-2013	Полимер-песок	600	1	

Схема привязки колодца к постоянным точкам-ориентирам

Заказчик Амерханов А. Н.

фамилия, имя, отчество (при его наличии), подпись руководителя

Место печати (при наличии)

Авторский надзор Быстров С.В.

фамилия, имя, отчество (при его наличии), подпись эксперта

Место печати (при наличии)

_____(23) парақта тігілген,
нөмірленген, мөрмен бекітілді.
Қолы_____
Прошито, пронумеровано ,скреплено
Печатью_____ (23) листа Подпись
_____