Приложение 1
к приказу Министра
индустрии и инфраструктурного развития
Республики Казахстан
от 28 марта 2023 года № 183
Приложение 2
к приказу Министра
индустрии и инфраструктурного развития
Республики Казахстан
от 28 марта 2023 года № 183
Форма

**Акт приемки объекта в эксплуатацию**

**«19» декабря 2023 г.**

Заказчик: **Базарбаева Динар Муратбековна, Алматинская область Жамбылский район, Узынагашский с. о., с. Узынагаш, ул. Карасай батыра №63**
фамилия, имя, отчество (при наличии) – для физических лиц,наименование организации – для юридических лиц, почтовый индекс,область, город, район, населенный пункт, наименование улицы, номердома/здания (стационарного помещения)
на основании:
Декларации о соответствии
**(прилагается) от « 19 » декабря 2023 года, ТОО "Жол торабы", директор Айдарулы Бахтияр,БИН:050940017520, Республика Казахстан, г. Астана, р-он Сарыарка, пр-т Сарыарка, дом №41, кв. №5а.**
дата декларации, наименование подрядной (генподрядной) организации, фамилия, имя, отчество (при наличии) руководителя, юридический адрес
Заключения о качестве строительно-монтажных работ
**(прилагается) от « 19 » декабря 2023 года, в лице аттестованного эксперта технадзора Нурдаулетов Бекболат А., Республика Казахстан, Алматинская область, Жамбылский район,с. Узынагаш, улица Сатпева №20, аттестат эксперта №KZ34VJE00057397 от 15. 09. 2020 г.**
дата заключения, наименование организации, фамилия, имя, отчество (при наличии) экспертов технического надзора, № и дата получения аттестатов
Заключения о соответствии выполненных работ проекту
**(прилагается) от « 19 » декабря 2023 года, ТОО "Жан-Тайыр Саулет", Республика Казахстан, гоод Алматы, Наурызбайский район, мкр. Шугыла, №341/5, корпус 3, кв. №7, директор Кабдулов Ерасыл, БИН:160840013291 в лице: ответственный за авторский надзор Мухамбеткалиева Алмагуль,**
**Приказ о назначении №08-23 от 06. 11. 2023 года.**
дата заключения, наименование организации, фамилия, имя, отчество (при наличии) экспертов авторского надзора, № и дата получения аттестатов
произведя осмотр готовности предъявленного подрядчиком (генеральнымподрядчиком) к приемке в эксплуатацию объекта:**«Ресторан»**
**уровень ответсвенности объекта II, нормальный**
наименование объекта и вид строительства (новое, расширение, реконструкция,техническое перевооружение, модернизация, капитальный ремонт), уровень ответственности, техническая и технологическая сложность
по адресу:**Республика Казахстан, Алматинская область, Жамбылский район, Узынагашский с.о., с.Узынагаш, ул. Карасай батыра №63**
(область, район, населенный пункт, микрорайон, квартал, улица, номер дома (корпуса)
проверив комплектность исполнительной технической документации подтверждает что:
Строительство объекта осуществлено на основании:
1) правоустанавливающего документа на земельный участок от:
**Договор дарения нежилых здании и земельного участка от 29. 09. 2015 года, за №9549;**
**Акт на право частной собственности на земельный участок №3333703 с кадастровым номером №03-045-237-1242 от 20. 10. 2020 года;**
документ, подтверждающий наступление юридических фактов (юридических составов), на основании которых возникают, изменяются или прекращаются права на земельный участок, в том числе договоры, решения судов, правовые акты исполнительных органов, свидетельство о праве на наследство, передаточный акт или разделительный баланс при реорганизации негосударственных юридических лиц, владеющих земельным участком на праве собственности или выкупивших право временного возмездного землепользования (аренды) либо решения о реконструкции (перепланировке, переоборудовании)помещений (отдельных частей) существующих зданий от «_____»_____20_____года№_____;
наименование органа вынесшего решение

2) талона о приеме уведомления о начале или прекращении осуществления деятельности или определенных действий
**Государственное учреждение "Управление государственного архитектурно-строительного контроля Алматинской области", выданное от 06. 11. 2023года, регистрационный номер уведомления KZ30REA00360587**

наименование органа принявшего уведомление, дата выдачи талона

3) проекта (проектно-сметной документации)
**ТОО «Жан-Тайыр Саулет», рабочий проект, №18**

наименование проектной организации, номер проекта

утвержденного(й) **Базарбаева Динар Муратбековна 06. 11. 2023 г.**

наименование организации утвердившей (переутвердившей) проект и дата утверждения

2. Строительно-монтажные работы осуществлены в сроки:
начало работ **06 ноября 2023**;
месяц, год
окончание работ **06 сентября 2024**;
месяц, год
при продолжительности строительства, месяц:
по норме или по проекту организации строительства **10 (десять)** месяцев;
фактически **1,5 (полтора)** месяца;
3. Объект (комплекс) имеет следующие основные технико-экономические показатели(мощность, производительность, производственная площадь, протяженность, вместимость, объем, пропускная способность, провозная способность, число рабочих мест и тому подобное, заполняется по всем объектам **(кроме жилых домов)** в единицах измерения соответственно целевой продукции или основным видам услуг):

| Мощность, производительность и так далее | Единица измерения | По проекту | | Фактически | |
|---|---|---|---|---|---|
| | | общая (с учетом ранее принятых) | в том числе пускового комплекса или очереди | общая (с учетом ранее принятых) | в том числе пускового комплекса или очереди |
| **Ресторан** | **м²** | **2252,7** | **-** | **2252,7** | **-** |
| | | | | | |

Выпуск продукции (оказания услуг), предусмотренной проектом в объеме, соответствующем нормам освоения проектных мощностей в начальный период_____;
факт начала выпуска продукции с указанием объема

**Ресторан** имеет следующие показатели:

| Показатели | Единица измерения | По проекту | Фактический |
|---|---|---|---|
| **Общая площадь:** | | | |
| **Ресторан** | метр в кв. (далее – м²) | **2252,7** | **2252,7** |
| **Число этажей:** | | | |
| **Ресторан** | **этажность** | **2+подвал** | **2+подвал** |
| **Общий строительный объем** | | | |
| **Ресторан** | метр в кубе (далее - м³) | **11 172** | **11 172** |
| В том числе подземной части | м³ | - | - |
| Площадь встроенных, встроенно-пристроенных и пристроенных помещений | м² | - | - |

| Показатели | По проекту | | | Фактически | | |
|---|---|---|---|---|---|---|
| | число квартир | площадь квартир, м² | | число квартир | площадь квартир, м² | |
| | | общая | жилая | | общая | жилая |
| Всего квартир, в том числе:однокомнатных двухкомнатных;трехкомнатных четырехкомнатныхи более | | | | | | |

4. Технологические и архитектурно-строительные решения по объекту характеризуется следующими данными:
**Согласно рабочим чертежам ТОО «Жан-Тайыр Саулет»**
краткие технические характеристики по особенностям его размещения, по основным материалам и конструкциям, инженерному и технологическому оборудованию
5. На объекте установлено предусмотренное проектом оборудование в количестве согласно актам о его приемке после индивидуального испытания и комплексного опробования;
6. Наружные инженерные коммуникации (холодное и горячее водоснабжение, канализация, теплоснабжение, газоснабжение, электроснабжение и связь) обеспечивают нормальную эксплуатацию объекта (здания, сооружения, помещения) и приняты городскими эксплуатационными организациями;
7. Сметная стоимость по утвержденному проекту (проектной-сметнойдокументации): всего тенге,
в том числе строительно-монтажных работ тенге,
оборудования, инструмента и инвентаря тысяч тенге;
8. Сметная стоимость основных фондов, принимаемых в эксплуатацию тенге, в том числе:
стоимость строительно-монтажных работ тенге;
стоимость оборудования, инструмента и инвентаря тенге;
9. Доля местного содержания предусмотрена в проектно-сметной документации 0% и
фактически применено 0% (на объектах, финансируемых за счет государственных инвестиций и средств квазигосударственного сектора);
10. Класс энергоэффективности здания: класс С (нормальный);
11. Объект построен в соответствии с утвержденным проектом (проектно-сметной документацией) и требованиями государственных нормативных документов в области архитектуры, градостроительства и строительства.

РЕШИЛ **«Ресторан» принять в эксплуатацию**
наименование объекта (комплекса)

Заказчик **Базарбаева Динар Муратбековна**
фамилия, имя, отчество (при **наличии) подпись руководителя М.П.**

Технический надзор:
1) Организация:
2) ответственное лицо за технический надзор: **Нурдаулетов Бекболат А.,**
фамилия, имя, отчество (при наличии), подпись эксперта М.П.

Авторский надзор:
1) Организация: **ТОО"Жан-Тайыр Саулет", БИН:160840013291 Кабдулов Ерасыл А.**

2) ответственное лицо за авторский надзор:**Мухамбеткалиева Алмагуль - ГАП,**
фамилия, имя, отчество (при наличии), подпись эксперта М.П.

Подрядчик (генеральный подрядчик)
**ТОО «Жол торабы», БИН:050940017520 директор Айдарулы Бахтияр,**
фамилия, имя, отчество (при наличии), подпись руководителя М.П.

Приложение 2 к акту
приемки объекта в эксплуатацию
форма

**Технические характеристики объекта**
**(многоквартирные жилые дома, промышленные, торговые объекты и тому подобное)**

| Наименование (многоквартирный жилой дом, промышленные, торговые объекты и т.п.) | количество этажей (этаж) | количество квартир | количество помещений, комнат | площадь застройки (м2) | объем здания (м3) | общая площадь (м2) | площадь не жилых помещений (м2) | площадь парковочных мест (м2) | площадь балкона, лоджии (м2) |
|---|---|---|---|---|---|---|---|---|---|
| 1 | 2 | 3 | 4 | 5 | 6 | 7 | 8 | 9 | 10 |
| **Ресторан** | **2+подвал** | **-** | **34** | **1631,0** | **11 172** | **2252,7** | **-** | **-** | **-** |

продолжение таблицы

| Описание конструктивных элементов | | | Вид отопления | Благоустройство | | | | |
|---|---|---|---|---|---|---|---|---|
| фундамент | стены | кровля | | электроснабжение | водоснабжение | горячее водоснабжение | канализация | газоснабжение |
| 12 | 13 | 14 | 15 | 16 | 17 | 18 | 19 | 20 |
| **бетон** | **Газоблок/ жженный кирпич сплит.блок/ гипсокартон** | **проф-л** | **газ** | **да** | **да** | **да** | **септик** | **-** |
| | | | | | | | | |

Распределение площади

| № | | В отдельных квартирах | В помещениях коридорного типа | В общежитиях | В гостиницах |
|---|---|---|---|---|---|
| 1 | Количество жилых квартир | - | - | - | - |
| 2 | Количество жилых комнат | - | - | - | - |
| 3 | Общая площадь (м 2) | - | - | - | - |
| 4 | Жилая площадь (м 2) | - | - | - | - |

продолжение таблицы

| Из общего числа площади | | | | Распределение квартир по числу комнат | | | | |
|---|---|---|---|---|---|---|---|---|
| в мансардах | в пошестьлах | в цокольных этажах | в бараках | 1-комнатные | 2-комнатные | 3-комнатные | 4-комнатные | 5-комнатные |
| - | - | - | - | - | - | - | - | - |

Нежилые помещения

| Площадь (м2) | Жилая площадь в нежилых помещениях | Торговая | Промышленно-производственных зданий и сооружений | Складская | Бытового обслуживания | Гаражи | Организаций и учреждений управления, научных, банковский, общественных и т.п. |
|---|---|---|---|---|---|---|---|
| 1 | 2 | 3 | 4 | 5 | 6 | 7 | 8 |
| Основная | - | - | - | - | - | - | - |

продолжение таблицы

| Общественного питания | Учреждений образования | Транспортных зданий и сооружений | Здравоохранения, лечебного назначения | Физкультуры и спорта | Учреждений культуры и искусства | Сооружений - инженерных сетей | Прочие | Всего |
|---|---|---|---|---|---|---|---|---|
| 9 | 10 | 11 | 12 | 13 | 14 | 15 | 16 | 17 |
| - | - | - | - | - | - | - | - | - |

План подвала на отм. −2,130. М1:200.

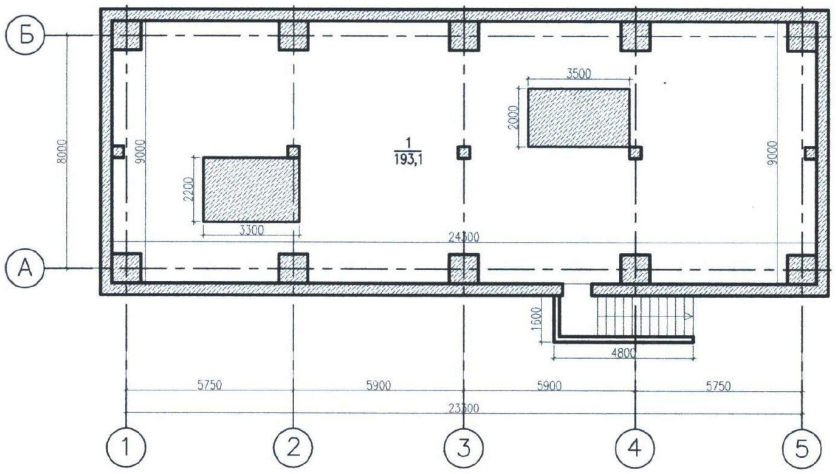


– железобетон

## Экспликация помещений

| Ном. пом. | Наименование | Площадь кв.м. |
|---|---|---|
| | | |
| 1 | Тех. помещение | 193,1 |
| | | |
| | Общая площадь | 193,1 |

План первого этажа на отм. +/−0.000. М1:200.

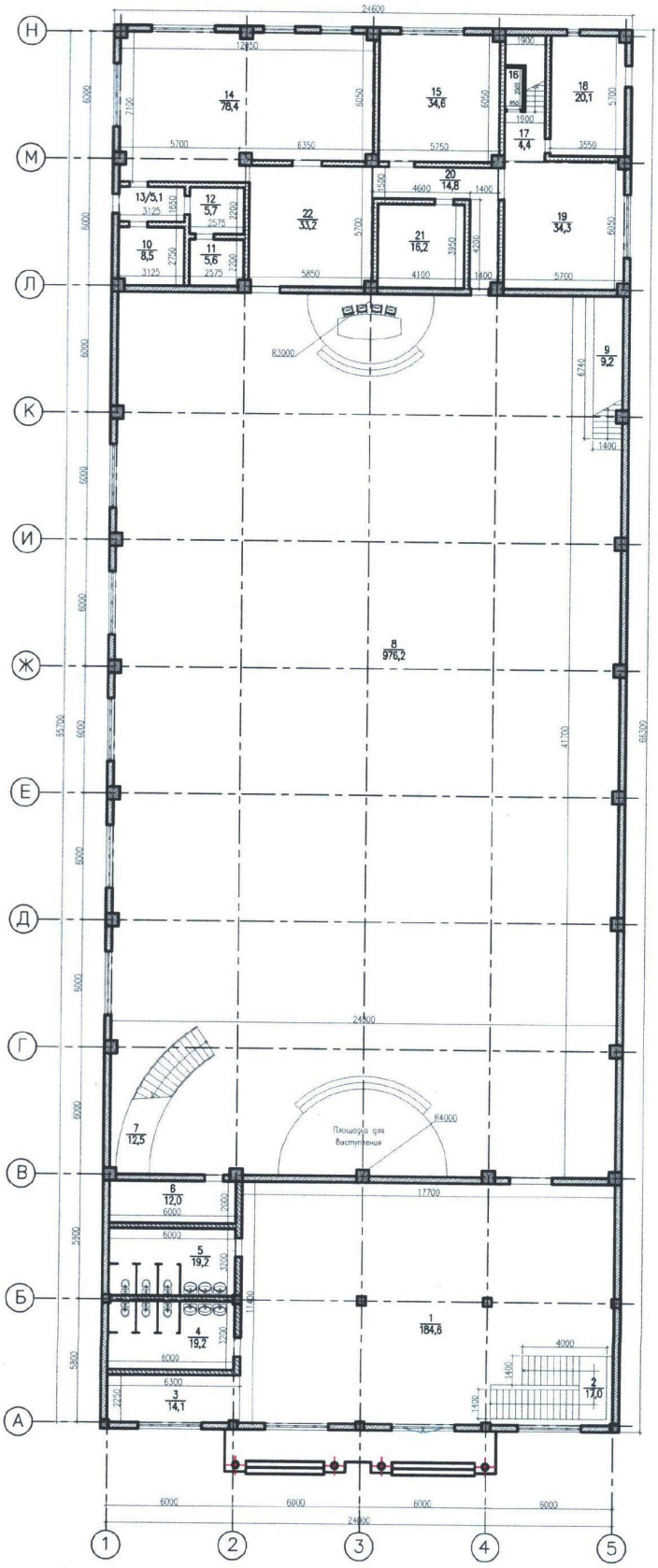


## Экспликация помещений

| Ном. пом. | Наименование | Площадь кв.м. |
|---|---|---|
| 1 | Холл | 184,6 |
| 2 | Лестничная площадка | 17,0 |
| 3 | Гардероб | 14,1 |
| 4 | Санузел | 19,2 |
| 5 | Санузел | 19,2 |
| 6 | Склад | 12,0 |
| 7 | Лестничная площадка | 12,5 |
| 8 | Банкетный зал | 976,2 |
| 9 | Лестничная площадка | 9,2 |
| 10 | Склад | 8,5 |
| 11 | Морозильник | 5,6 |
| 12 | Холодильник | 5,7 |
| 13 | Тамбур | 5,1 |
| 14 | Горячий цех | 78,4 |
| 15 | Мясной цех | 34,6 |
| 16 | Санузел | 1,7 |
| 17 | Коридор | 4,4 |
| 18 | Котельная | 20,1 |
| 19 | Мойка | 34,3 |
| 20 | Коридор | 14,8 |
| 21 | Сервисная | 16,2 |
| 22 | Раздаточная | 33,2 |
| | Общая площадь | 1526,6 |

- газоблок
- сплитерный блок
- гипсокартон
- красный кирпич

План второго этажа на отм. +4.000. М1:200.

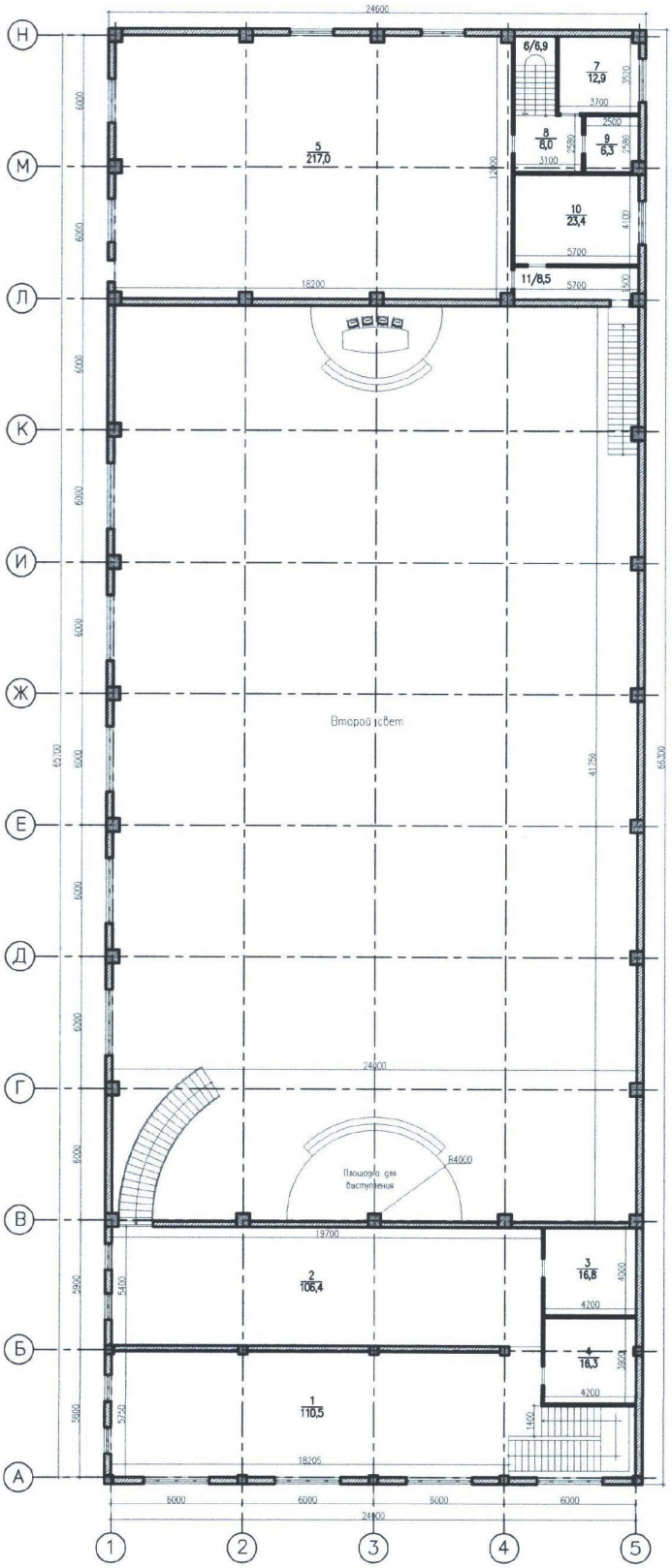


## Экспликация помещений

| Ном. пом. | Наименование | Площадь кв.м. |
|---|---|---|
| | | |
| 1 | Торговый зал | 110,5 |
| 2 | Холл | 106,4 |
| 3 | Намазхана | 16,8 |
| 4 | Склад | 16,3 |
| 5 | Малый зал | 217,0 |
| 6 | Лестничный марш | 6,9 |
| 7 | Комната | 12,9 |
| 8 | Холл | 8,0 |
| 9 | Санузел | 6,3 |
| 10 | Комната | 23,4 |
| 11 | Коридор | 8,5 |
| | | |
| | Общая площадь | 533,0 |
| | Всего | 2252,7 |

– газоблок

– сплитерный блок

– гипсокартон

– красный кирпич

Экспликация к плану объекта

| Этаж | Номер помещения, квартиры | Номера частей помещения, квартиры | Назначение частей помещения, квартиры | Площадь по внутреннему обмеру (м2), в том числе | | | |
|---|---|---|---|---|---|---|---|
| | | | | Общая | Полезная | Жилая | Нежилая |
| 1 | 2 | 3 | 4 | 5 | 6 | 7 | 8 |
| | | | **Ресторан** | | | | |
| **Подвал** | | **1** | Тех. помещение | 193,1 | | | 193,1 |
| | | | | | | | |
| | | | **Всего:** | **193,1** | | | **193,1** |
| | | | | | | | |
| **1 этаж** | | **1** | Холл | 184,6 | | | 184,6 |
| | | **2** | Лестничная площадка | 17,0 | | | 17,0 |
| | | **3** | Гардероб | 14,1 | | | 14,1 |
| | | **4** | Санузел | 19,2 | | | 19,2 |
| | | **5** | Санузел | 19,2 | | | 19,2 |
| | | **6** | Склад | 12,0 | | | 12,0 |
| | | **7** | Лестничная площадка | 12,5 | | | 12,5 |
| | | **8** | Банкетный зал | 976,2 | | | 976,2 |
| | | **9** | Лестничная площадка | 9,2 | | | 9,2 |
| | | **10** | Склад | 8,5 | | | 8,5 |
| | | **11** | Морозильник | 5,6 | | | 5,6 |
| | | **12** | Холодильник | 5,7 | | | 5,7 |
| | | **13** | Тамбур | 5,1 | | | 5,1 |
| | | **14** | Горячий цех | 78,4 | | | 78,4 |
| | | **15** | Мясной цех | 34,6 | | | 34,6 |
| | | **16** | Санузел | 1,7 | | | 1,7 |
| | | **17** | Коридор | 4,4 | | | 4,4 |
| | | **18** | Котельная | 20,1 | | | 20,1 |
| | | **19** | Мойка | 34,3 | | | 34,3 |
| | | **20** | Коридор | 14,8 | | | 14,8 |
| | | **21** | Сервисная | 16,2 | | | 16,2 |
| | | **22** | Раздаточная | 33,2 | | | 33,2 |
| | | | | | | | |
| | | | **Всего:** | **1526,6** | | | **1526,6** |
| | | | | | | | |
| **2 этаж** | | **1** | Торговый зал | 110,5 | | | 110,5 |
| | | **2** | Холл | 106,4 | | | 106,4 |
| | | **3** | Намазхана | 16,8 | | | 16,8 |
| | | **4** | Склад | 16,3 | | | 16,3 |
| | | **5** | Малый зал | 217,0 | | | 217,0 |
| | | **6** | Лестничный марш | 6,9 | | | 6,9 |
| | | **7** | Комната | 12,9 | | | 12,9 |
| | | **8** | Холл | 8,0 | | | 8,0 |
| | | **9** | Санузел | 6,3 | | | 6,3 |
| | | **10** | Комната | 23,4 | | | 23,4 |
| | | **11** | Коридор | 8,5 | | | 8,5 |
| | | | | | | | |
| | | | **Всего:** | **533,0** | | | **533,0** |
| | | | | | | | |
| | | | **Итого:** | **2252,7** | | | **2252,7** |

родолжение таблицы

| Площадь по внутреннему обмеру (м2), в том числе | | | | | | | | |
|---|---|---|---|---|---|---|---|---|
| В отдельных квартирах | В общежитиях | В гостиницах | Торговая | Промышленно-производственных зданий и сооружений | Складская | Учреждений образования | Предприятий бытового обслуживания | Организаций и учреждений управления, научных, банковских, общественных и т.п. |
| 9 | 10 | 11 | 12 | 13 | 14 | 15 | 16 | 17 |
| - | - | - | - | - | - | - | - | - |

продолжение таблицы

| Площадь по внутреннему обмеру (м2), в том числе | | | | | | | |
|---|---|---|---|---|---|---|---|
| Предприятий общественного питания | Организации здравоохранения | Физкультурно-спортивная | Учреждений культуры и искусства | Транспортных зданий и сооружений | Сооружений инженерных сетей | Гаражей | Прочие |
| 18 | 19 | 20 | 21 | 22 | 23 | 24 | 25 |
| - | - | - | - | - | - | - | - |

Экспликация земельного участка ($м^2$)

| Общая площадь земельного участка | Застроенная площадь | | | Незастроенная площадь | | |
|---|---|---|---|---|---|---|
| | всего | под основными строениями | под прочими постройками и сооружениями | асфальтовые покрытия | паркинг | благоустройства |
| 1 | 2 | 3 | 4 | 5 | 6 | 7 |
| **0,6829га** | **2662,5** | **1631,0** | **1031,5** | - | - | - |

продолжение таблицы

| Незастроенная площадь (м2) | | | | | | | | | |
|---|---|---|---|---|---|---|---|---|---|
| оборудованные площадки | | | | зеленые насаждения | | | | | |
| | | | | | в том числе | | | | |
| всего | спортивные | детские | хозяйственные | всего | газон с деревьями | плодовый сад | газоны, цветочные клумбы | огород | прочие |
| 8 | 9 | 10 | 11 | 12 | 13 | 14 | 15 | 16 | 17 |
| - | - | - | - | - | - | - | - | - | - |

Техническое описание конструктивных элементов основного строения

| № п.п. | Наименование конструктивных элементов | | Описание конструктивных элементов (материал, отделка и т.д.) | |
|---|---|---|---|---|
| 1 | 2 | | 3 | |
| | | | **Ресторан** | |
| 1 | Фундамент | | Бетон | |
| 2 | 1) наружные и внутренние капитальные стены | | Газоблок | |
| | 2) перегородки | | Газоблок/ жженный кирпич/ сплит.блок/гипсокартон | |
| 3 | Перекрытия | Чердачное | Металлоферма | |
| | | Междуэтажное | Ж/б монолитн. | |
| 4 | Крыша | | Профнастил | |
| 5 | Полы | 1-го этажа | Стяжка | |
| | | последующих этажей | Стяжка | |
| 6 | Проемы | Окна | Пластик | |

| | | | | | |
|---|---|---|---|---|---|
| | | Двери | | Металлические/ металлопластиковые | |
| 7 | Отделочные работы | Внутренние | | -<br>- | |
| | | Наружные | | - | |
| 8 | Горячее водоснабжение | | | Да | |
| 9 | Водопровод | | | Да | |
| 10 | Канализация | | | Септик | |
| 11 | Электроосвещение | | | Да | |
| 12 | Отопление | Печное | | - | |
| 13 | | печное газовое | | - | |
| 14 | | от ТЭЦ | | - | |
| 15 | | от АГВ | | - | |
| 16 | | от индивидуальной отопительной установки | Да | Да | |
| 17 | | | - | - | |
| 18 | | от районной котельной | - | - | |
| 19 | | | - | - | |
| 20 | Разные работы | | | - | |

Техническое описание внутридворовых сооружений

| Наименование сооружений | Размер в метрах | | | | Объем (м3) | Материал |
|---|---|---|---|---|---|---|
| | Длина (м) | ширина (м) | Площадь ($м^2$) | высота или глубина (м) | | |
| 1 | 2 | 3 | 4 | 5 | 6 | 7 |
| Крыльцо | 12,87 | 2,0 | 25,9 | - | - | - |
| Навес | 10,8 | 8,7 | 94,0 | - | - | Металл.стойки |
| Вход в подвал | 4,6 | 1,6 | 7,4 | - | - | - |
| Крыльцо | 2,0 | 2,0 | 4,0 | - | - | - |
| Адм.бассейна | 5,8 | 4,0 | 23,2 | 2,5 | 58 | Сплит.бл. |
| Навес | 5,8 | 4,0 | 23,2 | 2,5 | - | Сплит.бл. |
| Раздевалка с душевой | 11,9 | 4,0 | 47,6 | 2,5 | 119 | Сплит.бл. |
| Туалет | 6,0 | 2,2 | 13,2 | 2,5 | 33 | Сплит.бл. |
| Бассейн | 12,0 | 11,5 | 135,7 | -1,5 | 203 | Бетон |
| Навес | 15,6 | 3,0 | 46,8 | - | - | Дерево |
| Бассейн | 13,5 | 8,5 | 114,7 | -1,0 | 115 | Бетон |
| Насосная | 8,5 | 4,7 | 40,0 | 2,0 | 80 | Сплит. бл. |
| Бассейн | 20,0 | 10,0 | 200,0 | -1,8 | 360 | Бетон |
| Навес | 22,0 | 5,0 | 110,0 | - | - | Сплит. бл. |
| Барная (навес) | 10,0 | 6,0 | 60,0 | - | - | Сплит. бл. |
| Навес | 28,6 | 3,0 | 85,8 | - | - | Дерево |

**Заказчик** _____ **Базарбаева Динар Муратбековна**

**фамилия, имя и отчество (при наличии) подпись руководителя М.П.**

**Авторский надзор** _____ **Мухамбеткалиева Алмагуль– ГАП**

фамилия, имя, отчество (при наличии), подпись эксперта М.П.

Приложение 1
к приказу Министра
индустрии и инфраструктурного развития
Республики Казахстан
от 28 марта 2023 года № 183
Приложение 2
к приказу Министра
индустрии и инфраструктурного развития
Республики Казахстан
от 28 марта 2023 года № 183
Форма

**Декларация о соответствии**

**«19» декабря 2023 г.**

Подрядчик (генеральный подрядчик)
**ТОО «Жол торабы» (лицензия на осуществление строительно-монтажной деятельностью ГСЛ №00668 от 13. 03. 2023г.), Республика Казахстан, город Астана, р-н Сарыарка, пр-т Сарыарка, дом №41, кв. №5а.**
наименование организации, юридический адрес
в лице **директора Айдарулы Бахтияр**
фамилия, имя, отчество (при наличии) руководителя организации
по объекту: **«Ресторан, расположенный по адресу: Республика Казахстан, Алматинская область, Жамбылский район, Узынагашский с.о., с.Узынагаш, ул. Карасай батыра №63**
наименование, местонахождения объекта
заказчиком которого является **Базарбаева Динар Муратбековна**
наименование организации, фамилия, имя, отчество (при наличии) руководителя
удостоверяет, что:
1. Строительно–монтажные работы на объекте выполнены в соответствиис утвержденным проектом (проектно–сметной документацией),государственными нормативами в сфере архитектурной, градостроительнойи строительной деятельности;**да**
2. Субподрядные организации:**не предусмотрено**
наименование организации
3. Проект (проектно-сметная документация)
**ТОО «Жан-Тайыр Саулет» ГСЛ №17006331; рабочий проект №18**
наименование проектной организации, номер проекта
утвержден(а) **Базарбаева Динар Муратбековна 06. 11. 2023 г.**
наименование организации утвердившей (переутвердившей) проект и дата утверждения
4. Объект (комплекс) имеет следующие основные технико-экономические показатели (мощность, производительность, производственная площадь, протяженность, вместимость, объем, пропускная способность, провозная способность, число рабочих мест и тому подобное, заполняется по всем объектам **(кроме жилых домов)** в единицах измерения соответственно целевой продукции или основным видам услуг):

| Мощность, производительность и так далее | Единица измерения | По проекту | | Фактически | |
|---|---|---|---|---|---|
| | | общая (с учетом ранее принятых) | в том числе пускового комплекса или очереди | общая (с учетом ранее принятых) | в том числе пускового комплекса или очереди |
| **Ресторан** | $м^2$ | **2252,7** | - | **2252,7** | - |

5. Технологические и архитектурно-строительные решения по объектухарактеризуется следующими данными:
**Согласно рабочим чертежам ТОО «Жан-Тайыр Саулет»**
краткие технические характеристики по особенностям его размещения, по материалам и конструкциям, инженерному и технологическому оборудованию
6. На объекте установлено предусмотренное проектом оборудование в количестве согласно актам о его приемке после индивидуального испытания и комплексного опробования;
7. Мероприятия по охране труда, обеспечению взрывобезопасности, пожаробезопасности, охране окружающей природной среды и антисейсмические мероприятия, предусмотренные проектом выполнены;

8. Строительно-монтажные работы осуществлены в сроки:
начало работ **06 ноября 2023**;
месяц, год
окончание работ **06 декабря 2023**;
месяц, год
при продолжительности строительства, месяц:
по норме или по проекту организации строительства **10 (десять)** месяцев;
фактически **1 (один)** месяц;
9. Примененные строительные материалы, конструкции, оборудование и изделия соответствуют требованиям проекта и государственных нормативов;
9-1. Доля местного содержания предусмотрена в проектно-сметной документации0 % и фактически применено 0 % (на объектах, финансируемых за счет государственных инвестиций и средств квазигосударственного сектора);
10. Исполнительная геодезическая съемка фактического положения подземных инженерных сетей и/или зданий (сооружений) выполнена (обязательное приложение к декларации о соответствии);
10-1. Исполнительная техническая документация имеется в полном объеме, в том числе в электронном модуле;
11. Наружные инженерные коммуникации (холодное и горячее водоснабжение, канализация, теплоснабжение, газоснабжение, электроснабжение и связь) обеспечивают нормальную эксплуатацию объекта, что подтверждается поставщиками услуг по инженерному и коммунальному обеспечению.
Поставщики услуг по инженерному и коммунальному обеспечению:

ФО „ЭнС" ЖРЭС гл. инженер
наименование организации, фамилия, имя, отчество (при наличии), подпись руководителя, дата М.П.(при наличии)

ТОО „Тәуекел қор дубыра" директор
наименование организации, фамилия, имя, отчество (при наличии), подпись руководителя, дата М.П.(при наличии)

ГКП "Жамбыл су"
наименование организации, фамилия, имя, отчество (при наличии), подпись руководителя, дата М.П.(при наличии)

12. Шумоизоляция здания соответствует проекту и подтверждается экспертным заключением выдаваемым государственной организацией осуществляющей санитарно-эпидемиологическую экспертизу по результатам лабораторных замеров проведенных аккредитованными испытательными лабораториями (центрами) (экспертное заключение прилагается);**не предусмотрена по проекту**
13. Обеспечен доступ для маломобильных групп населения, что подтверждается органами социальной защиты населения

Ж. Базарбаев
фамилия, имя, отчество (при наличии), подпись руководителя, дата М.П.(при наличии)

Подрядчик (генеральный подрядчик) считает объект
**«Ресторан, расположенный по адресу: Республика Казахстан, Алматинская область, Жамбылский район, Узынагашский с.о., с. Узынагаш, ул. Карасай батыра №63**
наименование объекта (комплекса)
**готов к приему в эксплуатацию,** гарантирует качество выполненных строительно-монтажных и специальных работ, и принимает на себя обязательство устранять дефекты, возникшие по его вине при строительстве объекта согласно гарантийного срока в соответствии с законодательством Республики Казахстан.

Подрядчик (генеральный подрядчик)
**ТОО «Жол торабы», директор Айдарулы Бахтияр**
фамилия, имя, отчество (при наличии) руководителя
«___» _____ **2023 г.**
подпись, дата М.П.

Приложение 1
к декларации о соответствии

# Генеральный план. М1:500.

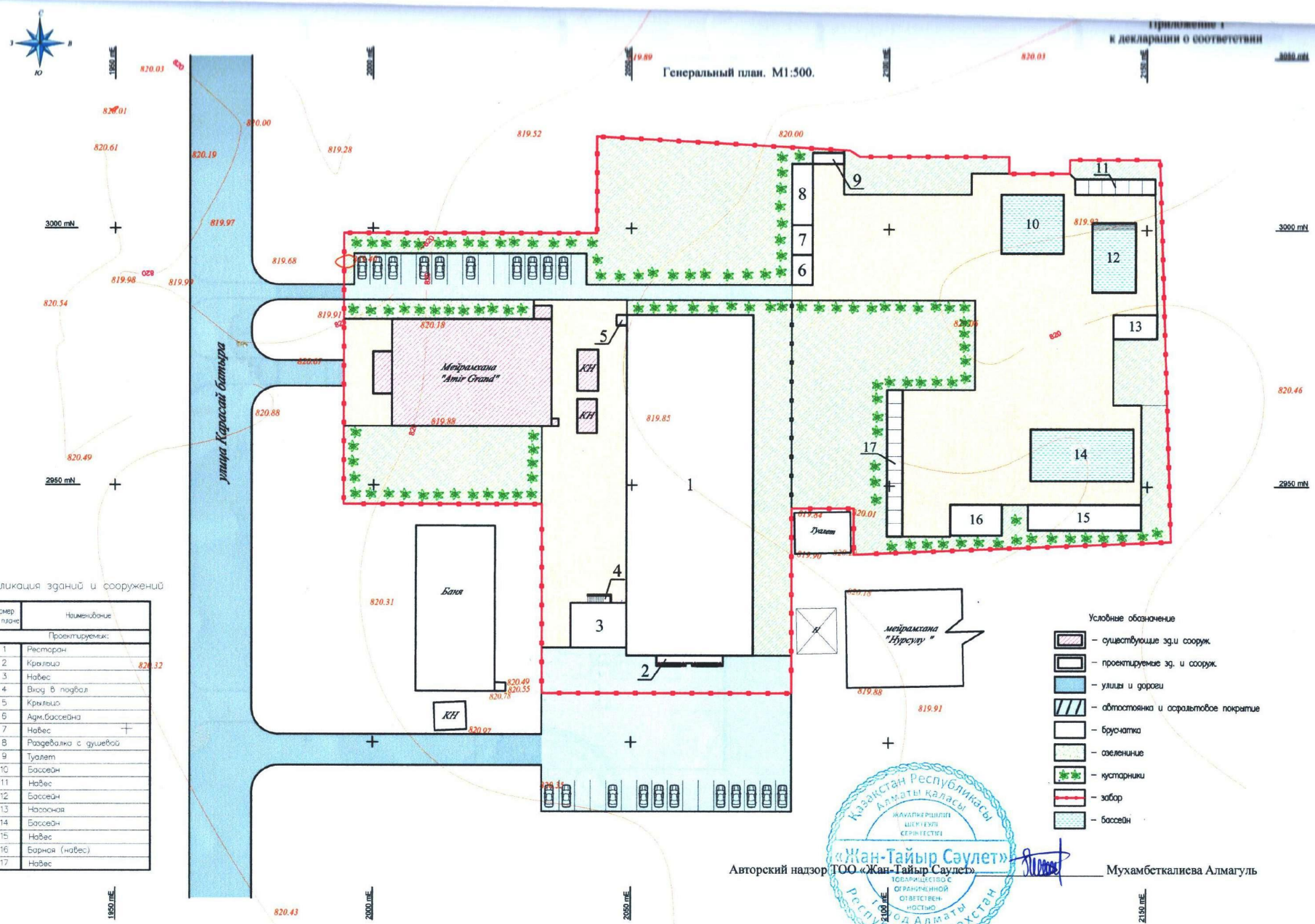


Экспликация зданий и сооружений

| Номер на плане | Наименование |
|---|---|
| Проектируемые: | |
| 1 | Ресторан |
| 2 | Крыльцо |
| 3 | Навес |
| 4 | Вход в подвал |
| 5 | Крыльцо |
| 6 | Адм.бассейна |
| 7 | Навес |
| 8 | Раздевалка с душевой |
| 9 | Туалет |
| 10 | Бассейн |
| 11 | Навес |
| 12 | Бассейн |
| 13 | Насосная |
| 14 | Бассейн |
| 15 | Навес |
| 16 | Барная (навес) |
| 17 | Навес |

Условные обозначение

- существующие зд.и сооруж.
- проектируемые зд. и сооруж.
- улицы и дороги
- автостоянка и асфальтовое покрытие
- брусчатка
- озеленение
- кустарники
- забор
- бассейн

Авторский надзор ТОО «Жан-Тайыр Саулет» _____ Мухамбеткалиева Алмагуль

Казакстан Республикасы Алматы каласы жауапкершілігі шектеулі серіктестігі «Жан-Тайыр Сәулет» товарищество с ограниченной ответственностью город Алматы Республика Казахстан

к декларации о соответствии

## Исполнительная съемка. М1:500.

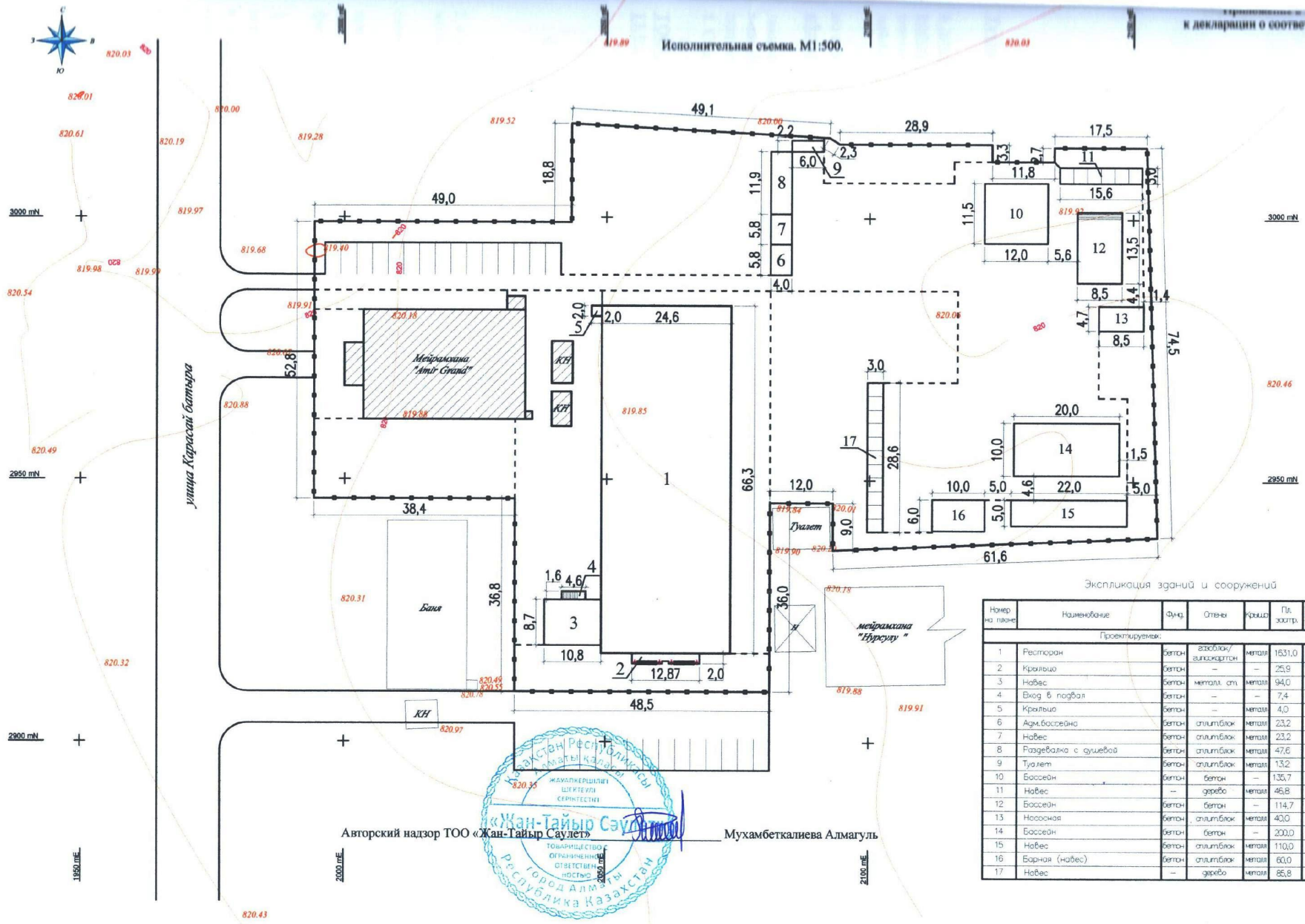


### Экспликация зданий и сооружений

| Номер на плане | Наименование | Фунд. | Стены | Крыша | Пл. застр. | Объем | Высота |
|---|---|---|---|---|---|---|---|
| Проектируемые: | | | | | | | |
| 1 | Ресторан | бетон | газоблок/ гипсокартон | металл | 1631,0 | 11172 | 6,85 |
| 2 | Крыльцо | бетон | – | – | 25,9 | – | – |
| 3 | Навес | бетон | металл. ст. | металл | 94,0 | – | – |
| 4 | Вход в подвал | бетон | – | – | 7,4 | – | – |
| 5 | Крыльцо | бетон | – | металл | 4,0 | – | – |
| 6 | Адм.бассейна | бетон | сплитблок | металл | 23,2 | 58 | 2,5 |
| 7 | Навес | бетон | сплитблок | металл | 23,2 | – | 2,5 |
| 8 | Раздевалка с душевой | бетон | сплитблок | металл | 47,6 | 119 | 2,5 |
| 9 | Туалет | бетон | сплитблок | металл | 13,2 | 33 | 2,5 |
| 10 | Бассейн | бетон | бетон | – | 135,7 | 203 | –1,5 |
| 11 | Навес | – | дерево | металл | 46,8 | – | – |
| 12 | Бассейн | бетон | бетон | – | 114,7 | 115 | –1,0 |
| 13 | Насосная | бетон | сплитблок | металл | 40,0 | 80 | 2,0 |
| 14 | Бассейн | бетон | бетон | – | 200,0 | 360 | –1,8 |
| 15 | Навес | бетон | сплитблок | металл | 110,0 | – | – |
| 16 | Барная (навес) | бетон | сплитблок | металл | 60,0 | – | – |
| 17 | Навес | – | дерево | металл | 85,8 | – | – |

Авторский надзор ТОО «Жан-Тайыр Саулет» _____ Мухамбеткалиева Алмагуль

Республика Казахстан Алматы қаласы
ЖАУАПКЕРШІЛІГІ ШЕКТЕУЛІ СЕРІКТЕСТІГІ
«Жан-Тайыр Саулет»
ТОВАРИЩЕСТВО С ОГРАНИЧЕННОЙ ОТВЕТСТВЕННОСТЬЮ
город Алматы Республика Казахстан

Приложение 1
к приказу Министра
индустрии и инфраструктурного развития
Республики Казахстан
от 28 марта 2023 года № 183
Приложение 2
к приказу Министра
индустрии и инфраструктурного развития
Республики Казахстан
от 28 марта 2023 года № 183
Форма

**Заключение о качестве строительно-монтажных работ**

**«19» декабря 2023 г.**

**Технический надзор**

**в лице аттестованного эксперта технадзора Нурдаулетов Бекболат, Алматинская область, Жамбылский район, с. Узынагаш, ул. Сатпаева №20, аттестат эксперта №KZ34VJE00057397 от 15. 09. 2020 г.**
фамилия, имя, отчество (при наличии) экспертов, № аттестатов, дата получения
действующего на основании **договора технического надзора №Т-08 от 06. 11. 2023года**
№ договора и дата
по строительству объекта:**«Ресторан, расположенный по адресу: Республика Казахстан, Алматинская область, Жамбылский район, Узынагашский с.о., с. Узынагаш, ул. Карасай батыра №63**
наименование и местонахождение объекта
заказчиком которого является **Базарбаева Динар Муратбековна**
наименование организации, фамилия, имя, отчество (при наличии) руководителя
подтверждает, что:
1. Строительство объекта осуществлялось
а) подрядчиком (генеральным подрядчиком)
**ТОО «Жол торабы» (лицензия на осуществление строительно-монтажной деятельностью ГСЛ №00668 от 13.03.2023г.)**
наименование организации, № лицензии и дата получения
в лице: **директора Айдарулы Бахтияра**
фамилия, имя, отчество (при наличии) руководителя
б) субподрядными организациями**не предусмотрено**
наименование организации, № лицензии и дата получения
в лице_____;
фамилия, имя, отчество (при наличии) руководителя
2. Строительно-монтажные работы осуществлены в сроки:
начало работ **__06 ноября 2023___**;
месяц, год
окончание работ **_____06 сентября 2024_____**;
месяц, год
при продолжительности строительства, месяц:
по норме или по проекту организации строительства **10 (десять)** месяцев;
фактически **1,5 (полтора)** месяца;

3. Сметная стоимость по утвержденному проекту (проектно-сметной документации):
всего **_____(не предусмотрено)_____** тысяч тенге,
в том числе строительно-монтажных работ **(не предусмотрено)** тысяч тенге,
оборудования, инструмента и инвентаря **(не предусмотрено)** тысяч тенге;
4. Сметная стоимость основных фондов, принимаемых в эксплуатацию тенге, в том числе:
стоимость строительно-монтажных работ тенге;
стоимость оборудования, инструмента и инвентаря тенге;

5. Объект построен в соответствии с проектом (проектно-сметной документацией)
**ТОО «Жан-Тайыр Саулет», рабочий проект №18**
наименование проектной организации, номер проекта
утвержденным(ой) **Базарбаева Динар Муратбековна 06.11. 2023 г.**
наименование организации утвердившей (переутвердившей) проект и дата утверждения
и требованиями государственных нормативных документов в области
архитектуры, градостроительства и строительства;
6. Примененные строительные материалы, конструкции, оборудование и изделия соответствуют проекту и требованиям государственных нормативов;
7. Исполнительная техническая документация имеется в полном объеме;
8. Замечания, выданные техническим надзором в процессе строительства
устранены;
9. Завершенный строительством объект обеспечивает прочность, устойчивость и надежность на протяжении всего срока службы(эксплуатации, использования, применения) и соответствует требованиям государственных нормативов направленных на обеспечение интересов и безопасности собственников (пользователей) и общества в целом.

Технический надзор:

1) Организация:
наименование организации, фамилия, имя, отчество (при наличии) руководителя,
_____«____» _____**2023 г.**

подпись, дата М.П.
эксперт(ы) технического надзора
**Нурдаулетов Бекболат,аттестат эксперта №KZ34VJE00057397 от 15. 09. 2020 г.**
фамилия, имя, отчество (при наличии) эксперта (экспертов) № аттестатов,
_____«19» _____12_____**2023 г.**
подпись, дата М.П.

Приложение 1
к приказу Министра
индустрии и инфраструктурного развития
Республики Казахстан
от 28 марта 2023 года № 183
Приложение 2
к приказу Министра
индустрии и инфраструктурного развития
Республики Казахстан
от 28 марта 2023 года № 183
Форма

**Заключение о соответствии выполненных работ проекту**

**«19» декабря 2023 г.**

Авторский надзор
**ТОО «Жан-Тайыр Саулет», директор Кабдулов Ерасыл А,Республика Казахстан, город Алматы, Наурызбайский район, мкр. Шугыла, №341/5, корпус 3, кв. №7.**
фамилия, имя, отчество (при наличии) экспертов, № аттестатов и дата получения
**в лице: ответственный за авторский надзор Мухамбеткалиева Алмагуль**
действующего на основании **договора авторского надзора №08-23 от 06. 11. 2023года**
№ договора и дата
по объекту **«Ресторан, расположенный по адресу: Республика Казахстан, Алматинская область, Жамбылский район, Узынагашский с.о., с. Узынагаш, ул. Карасай батыра №63**
наименование и местонахождение объекта
заказчиком которого является **Базарбаева Динар Муратбековна**
наименование организации, фамилия, имя, отчество (при наличии) руководителя
подтверждает, что:
1. Строительство объекта осуществлялось
а) подрядчиком (генеральным подрядчиком)
**ТОО «Жал торабы» (лицензия на осуществление строительно-монтажной деятельностью ГСЛ №00668 от 13.03.2023г.)**
наименование организации, № лицензии и дата получения
в лице **директора Айдарулы Бахтияр.**
фамилия, имя, отчество (при наличии) руководителя
б) субподрядными организациями **не предусмотрено**
наименование организации, № лицензии и дата получения
в лице_____;
фамилия, имя, отчество (при наличии) руководителя
2. Строительно-монтажные работы осуществлены в сроки:
начало работ **06 ноября 2023** ;
месяц, год
окончание работ **06 сентября 2024** ;
месяц, год
при продолжительности строительства, месяц:
по норме или по проекту организации строительства **10 (десять)** месяцев;
фактически **1.5 (полтора)** месяца;

3. Примененные строительные материалы, конструкции, оборудование и изделия соответствуют требованиям проекта;
4. Замечания, выданные авторским надзором в процессе строительства, устранены;
5. Внесенные изменения в проект (проектно-сметную документацию) в процессе строительства выполнены в соответствии с требованиям и нормативов в области архитектуры, градостроительства и строительства;

6. Объект построен в соответствии с проектом (проектно-сметной документацией)
**ТОО «Жан-Тайыр Саулет», рабочий проект №18**
наименование проектной организации, номер проекта
утвержденным (ой) **Базарбаева Динар Муратбековна 06.11. 2023 г.**
наименование организации утвердившей (переутвердившей) проект и дата утверждения

Авторский надзор:организация
**ТОО «Жан-Тайыр Саулет», директор Кабдулов Ерасыл А.**
наименование организации, фамилия, имя, отчество (при наличии) руководителя,
_____ «19» 12 2023 г.
подпись, дата М.П.

эксперт(ы) по авторскому надзору
**Мухамбетжалиева Алмагуль– ГАП, приказ о назначении №08-23 от 06.11. 2023г.**
фамилия, имя, отчество (при наличии) эксперта (экспертов), № аттестатов
_____ «19» 12 2023 г.
подпись, дата М.П.

Документ прошнурован, пронумерован 18 листов
ФИО и должность исполнителя:
дата и подпись:

«ЖМТ» АЖ ЕНГІЗІЛДІ
рындаушы
(Т.А.Ә., қолы)
ні 2023ж.«20» 12

Казақстан Республикасы Алматы қаласы
ЖАУАПКЕРШІЛІГІ ШЕКТЕУЛІ СЕРІКТЕСТІГІ
«Жан-Тайыр Сәулет»
ТОВАРИЩЕСТВО С ОГРАНИЧЕННОЙ ОТВЕТСТВЕННОСТЬЮ
город Алматы Республика Казахстан

ЖЕР КАДАСТРЫ ЖӘНЕ ЖЕТІЛДІРІЛІТІН ЖЕРЛЕР БОЙЫНША ЖАМБЫЛ АУДАНДЫҚ БӨЛІМІ