Приложение 3
к приказу Министра
по инвестициям и развитию
Республики Казахстан
от 24 апреля 2017 года № 235
форма

Декларация о соответствии

«27» декабря 2023 года

Подрядчик (генеральный подрядчик) ТОО «НС Система», Республика Казахстан, Карагандинская область, г. Караганда, район им. Кызыбек Би, ул. Коммунальная 12
наименование организации, юридический адрес
в лице Генерального директора Мукаева Асета Маратовича
фамилия, имя, отчество (при наличии) руководителя организации
по объекту: "Реконструкция канализационного коллектора мкр. Кунгей. 8 участок". Республика Казахстан, Карагандинская область, Караганда Г.А., р-н им. Казыбек би, мкр. Кунгей.
наименование, местонахождения объекта
заказчиком которого является ТОО «Қарағанды Су», Первый зам. ген. директора Дауылбаев К.А.
наименование организации, фамилия, имя, отчество (при наличии) руководителя

удостоверяет, что:

1. Строительно–монтажные работы на объекте выполнены в соответствии с утвержденным проектом (проектно– сметной документацией), государственными нормативами в сфере архитектурной, градостроительной и строительной деятельности;

2. Субподрядные организации: _____
наименование организации

3. Проект (проектно-сметная документация) ТОО «Казтехнология», РП Шифр: №1072-2023-8-00
наименование проектной организации, номер проекта
утвержден(а) РП Шифр: №1044-2023-8-00, 16.02.2016г., ТОО «Қарағанды Су» от 07.12.2023г., №861
наименование организации утвердившей (переутвердившей) проект и дата утверждения

4. Объект (комплекс) имеет следующие основные технико-экономические показатели (мощность, производительность, производственная площадь, протяженность, вместимость, объем, пропускная способность, провозная способность, число рабочих мест и тому подобное, заполняется по всем объектам (кроме жилых домов) в единицах измерения соответственно целевой продукции или основным видам услуг):

Мощность, производительность и так далее	Единица измерения	По проекту		Фактически	
		общая (с учетом ранее принятых)	в том числе пускового комплекса или очереди	общая (с учетом ранее принятых)	в том числе пускового комплекса или очереди
Протяженность сетей водоотведения: ПЭ100 SDR26 800х30,6 мм	м	100		100	
Канализационные ж/б колодцы 2000мм	шт	2	8 участок	2	8 участок

Жилой дом имеет следующие показатели:

Показатели	Единица измерения	По проекту	Факти-чески
Общая площадь	метр в квадрате (далее–м2)		
Число этажей	этаж		
Общий строительный объем	метр в кубе (далее–м3)		
В том числе подземной части	м3		
Площадь встроенных, встроенно-пристроенных и пристроенных помещений	м2		

Показатели	По проекту			Фактически		
	число квартир	площадь квартир, м2		число квартир	площадь квартир, м2	
		общая	жилая		общая	жилая
Всего квартир, в том числе: однокомнатных двухкомнатных трехкомнатных четырехкомнатных и более						

5. Технологические и архитектурно-строительные решения по объекту характеризуются следующими данными: Объект находится в черте города Караганды, р-н им. Казыбек би, уч. Квартал 186. Протяженность участка коллектора состовляет 100,0 м. выполнен из полиэтиленновых труб ПЭ 100 SDR 26-800х30,6 "техническая" диаметром Ø800 мм по ГОСТ 18599-2001. Смотровые колодцы сборного железобетона d2000мм-2 шт.

краткие технические характеристики по особенностям его размещения, по основным материалам и конструкциям, инженерному и технологическому оборудованию

6. На объекте установлено предусмотренное проектом оборудование в количестве согласно актам о его приемке после индивидуального испытания и комплексного опробования;

7. Мероприятия по охране труда, обеспечению взрывобезопасности, пожаробезопасности, охране окружающей природной среды и антисейсмические мероприятия, предусмотренные проектом выполнены;

8. Строительно-монтажные работы осуществлены в сроки:

начало работ «07» декабря 2023 года;

окончание работ «26» декабря 2023 года;

при продолжительности строительства, месяц:

по норме или по проекту организации строительства, месяц:0,92;

фактически, месяц:0,62;

9. Примененные строительные материалы, конструкции, оборудование и изделия соответствуют требованиям проекта и государственных нормативов;

9-1. Доля местного содержания предусмотрена в проектно-сметной документации 100% и фактически применено 100% (на объектах, финансируемых за счет государственных инвестиций и средств квазигосударственного сектора);

10. Исполнительная геодезическая съемка фактического положения подземных инженерных сетей и/или зданий (сооружений) выполнена (обязательное приложение к декларации о соответствии);

10-1. Исполнительная техническая документация имеется в полном объеме, в том числе в электронном модуле;

11. Наружные инженерные коммуникации (холодное и горячее водоснабжение, канализация, теплоснабжение, газоснабжение, электроснабжение и связь) обеспечивают нормальную эксплуатацию объекта, что подтверждается поставщиками услуг по инженерному и коммунальному обеспечению.

Поставщики услуг по инженерному и коммунальному обеспечению:
ТОО «Қарағанды Су», Первый зам. ген. директора Дауылбаев К.А.
наименование организации, фамилия, имя, отчество(при наличии), подпись руководителя, дата

Место печати(при наличии)

12. Шумоизоляция здания соответствует проекту и подтверждается экспертным заключением, выдаваемым аккредитованными испытательными лабораториями по результатам проведенных лабораторных замеров (экспертное заключение прилагается);

13. Обеспечен доступ для маломобильных групп населения, что подтверждается органами социальной защиты населения_____,
_____;
фамилия, имя, отчество (при наличии), подпись руководителя, дата

Место печати (при наличии)

Подрядчик (генеральный подрядчик) считает объект «Реконструкция канализационного коллектора мкр. Кунгей. 8 участок»
наименование объекта (комплекса)
готовым к приемке в эксплуатацию, гарантирует качество выполненных строительно-монтажных и специальных работ, и принимает на себя обязательство устранять дефекты, возникшие по его вине при строительстве объекта согласно гарантийного срока в соответствии с законодательством Республики Казахстан.

Подрядчик (генеральный подрядчик)
ТОО «НС Система» Генеральный директор Мукаев Асет Маратович
фамилия, имя, отчество (при наличии) руководителя, подпись, дата

Место печати (при наличии)

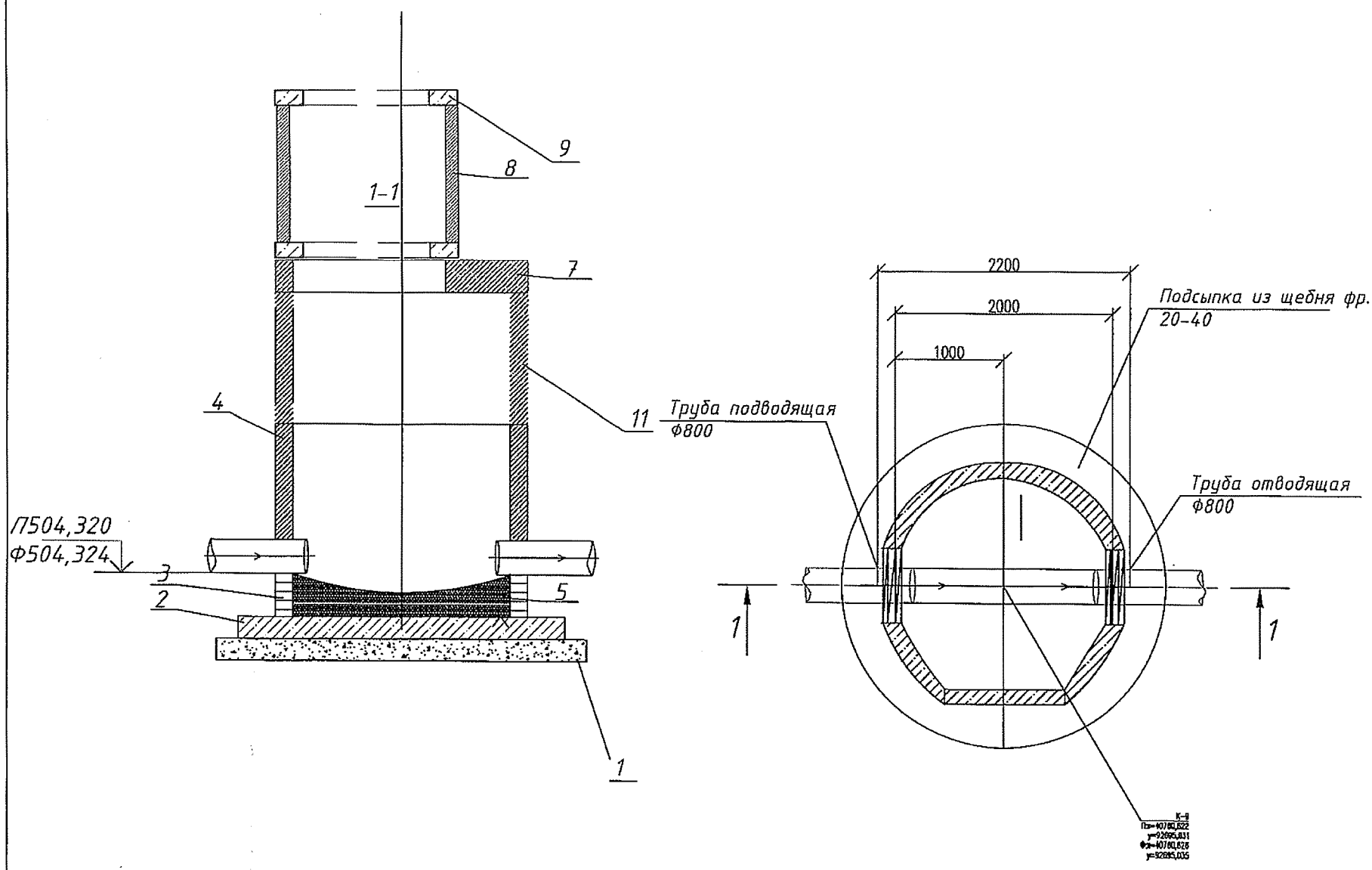

Спецификация изделий.

Поз.	Наименование	Кол.	Ед.изм	Примеч.
1	Подсыпка из щебня фр. 20-40	0.36	$м^3$	
2	Плита днища ПН 20	1	шт	
3	Бетонит	13	шт	
4	Кольцо стеновое КС 20.6	1	шт	
5	Омоноличивание бетоном	1.69	$м^3$	
6	Гидроизоляция			
7	Плита перекрытия 1ПП 20-1	1	шт	
8	Кольцо опорное КО-6	1	шт	
9	Люк	1	шт	
10	Стремянка	1	шт	
11	Кольцо стеновое КС 20.9	1	шт	

Изм.	Кол.уч.	Лист	#док	Подпись	Дата
Выполнил Геодезист ТОО "НС Система"		Саметова Ж.С.			
Начальник участка ТОО "НС Система"		Уранчбаев К.К.			

1072-2023-8-00-НК

Реконструкция канализационного коллектора мкр. Кунгей. Участок 8

Наружные сети канализации

Стадия	Лист	Листов
ИД	1	1

Исполнительная схема устройства канализационного колодца К-9

ТОО "НС Система"

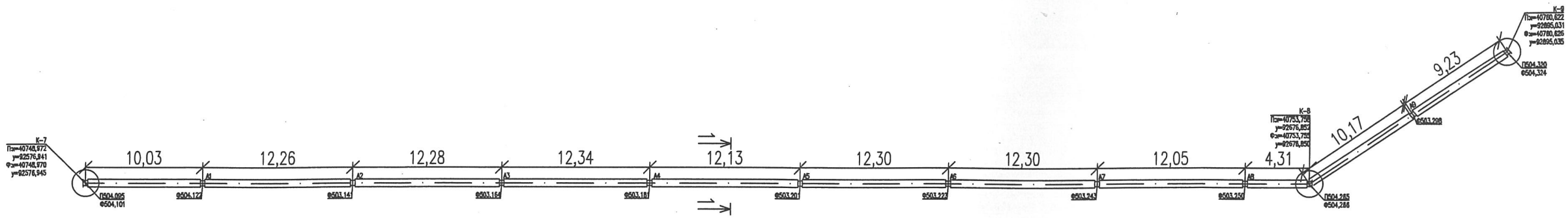

Поперечное сечение траншеи 1–1

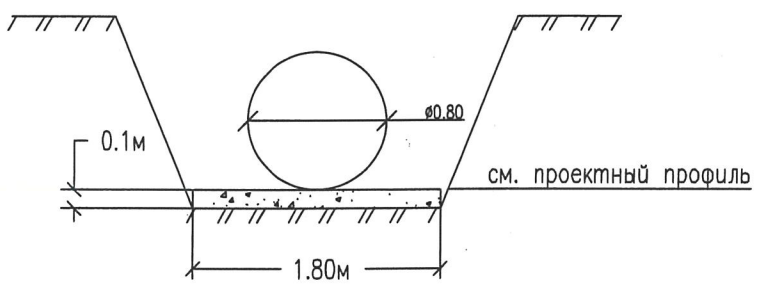

Примечание:

- Съемка производилась с реперов:
  рп 1, рп 2, рп 3
- Система координат условная
- Система высот Балтийская 1977г

Количество стыков 9шт

Количество трубы ПЭ 100 SDR 26–800*36.6 119.4 м

Условные обозначения:

— · — · — – ось трубы ПЭ 100 SDR 26–800*36.6

\ø574.461 – фактическая отметка низа траншей

«ЕМИКАЛАҚТЫБІЛІСКАЛАСТЫРЫ»
шаруашылық жүргізу құқығындағы
республикалық мемлекеттік кәсіпорнының
Қарағанды облысы филиалы
МЕМЛЕКЕТТІК КАЛА ҚҰРЫЛЫСЫ КАДАСТРЫНЫҢ
ДИРЕКТОР КОРПИНА ЕНТАЛИЙ
20 23 ж. «25» ақпан
№ СВ-22-0Г-12/313 хат

						1072–2023–8–00–НК		
Изм.	Кол.уч.	Лист	#док	Подпись	Дата	Реконструкция канализационного коллектора мкр. Кунгей. Участок 8		
Выполнил Геодезист ТОО "НС Система"		Саметова Ж.С.				Наружные сети канализации	Стадия	Лист	Листов
Начальник участка ТОО "НС Система"		Уразанбаев К.К.					ИД	1	1
						Исполнительная схема монтажа трубы. Участок 8 План, разрез 1–1.	ТОО "НС Система"		