Утвержден
приказом Министра
по инвестициям и развитию
Республики Казахстан
от 08.02.2021 № 53
Форма

Утвержден
приказом Министра
по инвестициям и развитию
Республики Казахстан
от 09.08.2019 г. № 632
Форма

Утвержден
приказом Министра
по инвестициям и развитию
Республики Казахстан
от 24 апреля 2017 года № 234

Форма

Акт приемки объекта в эксплуатацию

«5» 12 2022 г.

Заказчик: Руководитель ГУ «Отдел строительства, архитектуры и градостроительства района Байдибек» акимата района Байдибек» Досалиев Т.К. район Байдибек, Шаян, Б.Қарашаұлы, 94, 87254821720, 160200.

фамилия, имя, отчество (при наличии) – для физических лиц, наименование организации – для юридических лиц, БИН, телефон, почтовый индекс, область, город, район, населенный пункт, наименование улицы, номер дома/здания (стационарного помещения)

на основании:

Декларации о соответствии « » 2022 г. ТОО«УниверсалСтройСервис» Момбеков Ж.А. г.Шымкент, Толстого, 119

дата подписания декларации, наименование подрядной (генподрядной) организации, фамилия, имя, отчество (при наличии) руководителя, юридический адрес, БИН, телефон

Заключения о качестве строительно-монтажных работ « » 2022 г. ТОО «ХАН-СТРОЙ МОНТАЖ», директор Досмағамбет Ш.Қ., в лице эксперта Садық А.Б. № KZ21VJE00060347 от 11.12.2020 г; № KZ52VJE00059886 от 26.11.2020 г;№ KZ79VJE00059885 от 26.11.2020 г. Республика Казахстан, г.Шымкент, Аль-Фарабийский район , Турмахан Орынбаев , 80.

дата подписания заключения, наименование организации, фамилия, имя, отчество (при наличии) экспертов технического надзора, № и дата получения аттестатов, БИН, телефон

Заключения о соответствии выполненных работ проекту « » 2022 г. ТОО «Строительная группа Архитектор», директор Абуов С.А., в лице эксперта Абуов С.А. Республика Казахстан, г.Шымкент, Енбекшинский район , мкр Восток , 92.

дата подписания заключения, наименование организации, фамилия, имя, отчество (при наличии) экспертов авторского надзора, № и дата получения аттестатов, БИН, телефон

произведя осмотр готовности предъявленного подрядчиком (генеральным подрядчиком) к приемке в эксплуатацию объекта **«Строительство инженерной и коммуникационной инфраструктуры в селе Верхний Боралдай Боралдайского сельского округа Байдибекского района»**

наименование объекта и вид строительства (новое, расширение, реконструкция, техническое перевооружение, модернизация, капитальный ремонт), уровень ответственности, техническая и технологическая сложность объекта

по адресу **Верхний Боралдай Боралдайского сельского округа Байдибекского района**

(область, район, населенный пункт, микрорайон, квартал, улица, номер дома (корпуса)

проверив комплектность исполнительной технической документации, в том числе посредством электронного модуля исполнительной технической документации "___" _____ 20___ года, дата ознакомления подтверждает что:

1. Строительство объекта осуществлено на основании:

1) правоустанавливающего документа на земельный участок

Постановление акима село Боралдай , №45 от 11.07.2019 года;

документ, подтверждающий наступление юридических фактов (юридических составов), на основании которых возникают, изменяются или прекращаются права на земельный участок, в том числе договоры, решения судов, правовые акты исполнительных органов, свидетельство о праве на наследство, передаточный акт или разделительный баланс при реорганизации негосударственных юридических лиц, владеющих земельным участком на праве собственности или выкупивших право временного возмездного землепользования (аренды)

либо решения о реконструкции (перепланировке, переоборудовании) помещений (отдельных частей) существующих зданий от _____

наименование органа вынесшего решение

б) талона о приеме уведомления о начале или прекращении осуществления деятельности или определенных действий **ГУ «Управление государственного архитектурно-строительного контроля Туркестанской области», KZ42REA00274720 от 18.05.2022 г.**

наименование органа принявшего уведомление, дата и № принятия талона

в) проекта (проектно-сметной документации) **ТОО «Строительная группа Архитектор» №52-2019.**

наименование проектной организации, номер проекта

утвержденного(й) **ГУ «Отдел строительства, архитектуры и градостроительства района Байдибек» акимата района Байдибек», № 28 от 20.07.2020 года**

дата и номер проекта, наименование организации утвердившей (переутвердившей) проект и дата утверждения

2. Строительно-монтажные работы осуществлены в сроки:

начало работ **май 2022г..**
месяц, год

окончание работ **октябрь 2022 г.**
месяц, год

при продолжительности строительства, месяц:

по норме или по проекту организации строительства **5 (пять)** месяцев;

фактически **5 (пять)** месяцев;

3. Объект (комплекс) имеет следующие основные технико-экономические показатели(мощность, производительность, производственная площадь, протяженность, вместимость, объем, пропускная способность, провозная способность, число рабочих мест и тому подобное, заполняется по всем

объектам (кроме жилых домов) в единицах измерения соответственно целевой продукции или основным видам услуг):

Мощность, производительность и так далее	Единица измерения	По проекту		Фактически	
		общая (с учетом ранее принятых)	в том числе пускового комплекса или очереди	общая (с учетом ранее принятых)	в том числе пускового комплекса или очереди
Труба полиэтиленовая для водоснабжения PE 100 SDR 17 - 110x6,6	м	7670	7670	7670	7670
Труба полиэтиленовая для водоснабжения PE 100 SDR 13,6 - 32x2,4	м	1350	1350	1350	1350
Труба полиэтиленовая для водоснабжения PE 100 SDR 13,6 - 25x2	м	6687	6687	6687	6687
Труба полиэтиленовая для водоснабжения PE 100 SDR 21 - 315x15	м	176	176	176	176
КТПН-160 кВА	шт	3	3	3	3
КРН-IV	шт	1	1	1	1
Провод самонесущий изолированный для воздушных линий электропередачи СИП-3 1x70	м	8863	8863	8863	8863
Провод самонесущий изолированный для воздушных линий электропередачи СИП-4 4x95	м	1629	1629	1629	1629
Провод самонесущий изолированный для воздушных линий электропередачи СИП-4 4x70	м	836	836	836	836
Провод самонесущий изолированный для воздушных линий электропередачи СИП-4 4x50	м	4868	4868	4868	4868
Провод самонесущий изолированный для воздушных линий электропередачи СИП-4 2x16	м	4990	4990	4990	4990

Выпуск продукции (оказания услуг), предусмотренной проектом в объеме, соответствующем нормам освоения проектных мощностей в начальный период_____

факт начала выпуска продукции с указанием объема

4. Технологические и архитектурно-строительные решения по объекту характеризуются следующими данными: *Строительство ВЛЗ-10 кВ от проектируемого КРН-IV до КТПН-10/0.4кВ выполнено проводами СИП-3 сечением 70 мм². Строительство ВЛЗ-10 кВ предусмотрено на железобетонных опорах со стойками СВ110-5. Марка и сечение проводов ВЛЗ-10 кВ выбраны по длительно допустимой токовой нагрузке и допустимой потере напряжения. Соединение строительных длин проводов выполнено посредством соединительных комплектов.*

На проектируемых концевых анкерных опорах ВЛЗ-10 кВ предусмотрен разъединитель. Для электроснабжения жилых домов выполнено строительство воздушных распределительных линий ВЛИ-0,4 кВ. Распределительная сеть 0.4 кВ выполнена - радиальной.ВЛИ-0.4 кВ выполнена трехфазной с нулевым рабочим проводом. Распределительная сеть 0,4кВ выполнена воздушной на типовых железобетонных опорах. Проектом предусмотрен совместный подвес ВЛИ-0,4 кВ с проектируемыми опорами ВЛЗ-10 кВ. Проектом предусматривается применение СИП-4 следующих сечений:

- 4х95 мм² - магистральная распределительная линия;

- 4х70 мм² - магистральная распределительная линия;

- 4х50 мм² - магистральная распределительная линия; - 2х16 мм²- для ответвления к жилым домам. Для компенсации реактивной мощности предусмотрено компенсирующее устройство действующий в автоматическом режиме, коэффициент мощности поднят от 0,92 до 0,96.
На проектируемых КТПН-10/0,4 кВ предусмотрен учет электроэнергии Энергомера ЦЭ6850М.

Проектом предусматривается строительство водопроводных сетей хоз-питьевого назначения, объединенных с пожарным водопроводом в новом жилом массиве на 35 га в селе Верхний Боралдай. Точкой подключения проектируемых водопроводных сетей являются существующие водопроводные сети Ду110. Магистральные водопроводные сети запроектированы из труб ПЭ100 SDR17 d110х6.6 мм L=7625 м по ГОСТ 18599-2001;

Проектом предусмотрен подвод сервисных линий к границе каждого жилого участка d25, L=6687 м; d32, L=1350 м.

Для подключения сервисных линий в колодцах предусматриваются гребенки с отключающей арматурой на 1-6 абонентов. Учет воды предусматривается водомерными приборами, установленными в колодцах. Под трубопроводы предусматривается выравнивающее основание - мягкий местный грунт, толщиной 0.10 м. Наружное пожаротушение массива предусмотрено от гидрантов в количестве 41 шт., установленных в колодцах на расстоянии не более 200 м. Пересечение водопроводом гравийных дорог предусмотрено открытым способом в футлярах из полиэтиленовых труб по ГОСТ 18599-2001. и т.д.

краткие технические характеристики по особенностям его размещения, по основным материалам и конструкциям, инженерному и технологическому оборудованию

5. На объекте установлено предусмотренное проектом оборудование в количестве согласно актам о его приемке после индивидуального испытания и комплексного опробования;

6. Наружные инженерные коммуникации (холодное и горячее водоснабжение, канализация, теплоснабжение, газоснабжение, электроснабжение и связь) обеспечивают нормальную эксплуатацию объекта (здания, сооружения, помещения) и приняты городскими эксплуатационными организациями;

7. Сметная стоимость по утвержденному проекту (проектно-сметной документации):
всего **277684,182** тысяч тенге, в том числе:

строительно-монтажных работ **219157,257** тысяч тенге,

стоимость оборудования, инструмента и инвентаря **11889,239** тысяч тенге;

прочие расходы **-** тысяч тенге;

8. Сметная стоимость основных фондов, принимаемых в эксплуатацию **27000,941**тыс.тенге, в том числе:
строительно-монтажных работ **219157,257** тысяч тенге,

стоимость оборудования, инструмента и инвентаря **11889,239** тысяч тенге;

прочие расходы **-** тысяч тенге;

9.Доля местного содержания предусмотрена в проектно-сметной документации 88,59% и фактически применено 88,59 % (на объектах, финансируемых за счет государственных инвестиций и средств квазигосударственного сектора);

10. Класс энергоэффективности здания II;

11. Объект построен в соответствии с утвержденным проектом (проектно-сметной документацией) и требованиями государственных нормативных документов в области архитектуры, градостроительства и строительства.

РЕШИЛ:

«Строительство инженерной и коммуникационной инфраструктуры в селе Верхний Боралдай Боралдайского сельского округа Байдибекского района»

наименование объекта (комплекса)

принять в эксплуатацию.

Заказчик:
Руководитель ГУ «Отдел строительства, архитектуры и градостроительства района Байдибек» акимата района Байдибек» Досалиев Т.К.

фамилия, имя, отчество (при наличии), подпись руководителя М.П.

Технический надзор:
1. аттестованный (-ые) эксперт (-ы) Садық А.Б. № KZ21VJE00060347 от 11.12.2020 г; № KZ52VJE00059886 от 26.11.2020 г;№ KZ79VJE00059885 от 26.11.2020 г.

(фамилия, имя, отчество (при его наличии) эксперта, специализация аттестата, подпись, дата

2) аккредитованная организация:
ТОО «ХАН-СТРОЙ МОНТАЖ», директор Досмағамбет Ш.К.

М.П.

(наименование организации) имеющей в своем составе аттестованного (-ых) эксперта (-ов), фамилия, имя, отчество(при его наличии) руководителя, подпись, дата М.П.

Авторский надзор:
1) **разработчик проекта**
ТОО «Строительная группа Архитектор» главный инженер проекта – Абуов С.А.

М.П.

(наименование организации, фамилия, имя, отчество (при его наличии), должность), подпись, дата

2) организация:
ТОО «Строительная группа Архитектор», директор Абуов С.А.

М.П.

(наименование организации) имеющей в своем составе аттестованного (-ых) эксперта (-ов), фамилия, имя, отчество (при его наличии) руководителя, подпись, дата

Подрядчик (генеральный подрядчик):
Директор ТОО«УниверсалСтройСервис» Момбеков Ж.А.

М.П.

фамилия, имя, отчество (при наличии), подпись руководителя

Приложение 3 к
акту приемки объекта
в эксплуатацию

Технические характеристики объекта (линии электропередач)

№ п/п	Наименование	Единица измерения	Количество
1	2	3	4
1	Воздушные ЛЭП низкого напряжения ...	киломерт (далее – км)	12,1
2	Воздушные ЛЭП Высокого напряжения 10 кВ	км	2,95
3	Кабельные ЛЭП низкого напряжения ...	км	-
4	Кабельные ЛЭП высокого напряжения...	км	-
5	Площадь опор	м 2	41,44
6	Опоры:		
	1) металлические	штук (далее – шт)	-
	2) деревянные с деревянными приставками	шт	-
	3) деревянные с железобетонными приставками	шт	-
	4) железобетонные	шт	259
	5) тросовые подвесы	шт	-
7	Провода:		
	1) медные	км	-
	2) алюминиевые	км	15,05
	3) сталеалюминиевые	км	-
8	Кронштейны для светильников:		
	1) железобетонные	шт	-
	2) металлические	шт	-
9	Арматура уличного освещения:		
	1) светильники с лампами накаливания	шт	-
	2) светильники с ртутными лампами	шт	-
	3) светильники с люминесцетными лампами	шт	-
10	Кабели:		
	1) марки... напряжением...	км	-
	2) марки... напряжением...	км	-
11	Муфты соединительные...	шт	-
12	Муфты концевые	шт	-
13	Контуры заземления	шт	-

14	Устройства грозозащиты	шт	
15	Дорожные покрытия кабельных сетей:		
	1) асфальтобетонные	м 2	-
	2) булыжные	м 2	-
	3) тротуары	м 2	-

Заказчик: Руководитель ГУ «Отдел строительства, архитектуры и градостроительства района Байдибек» акимата района Байдибек» Досалиев Т.К.

фамилия, имя, отчество (при наличии), подпись руководителя М.П. (при наличии)

Авторский надзор: ТОО «Строительная группа Архитектор», директор Абуов С.А.

фамилия, имя, отчество (при наличии), подпись эксперта М.П. (при наличии)

Приложение 13
к акту приемки объекта
в эксплуатацию

форма

Технические характеристики объекта (сети, водоводы, коллекторы и тому подобное)

№ п/п	Наименование	Единицы измерения	Количество, протяженность	Примечание
1	2	3	4	5
		Водопровод		
1	Водоводы (общая протяженность)	м	7670	
	1) из стальных труб	м	-	
	2) из чугунных труб	м	-	
	3) из асбестоцементных труб	м	-	
	4) из железобетонных труб	м	-	
	5)из полиэтиленовых труб	м	7670	
2	Распределительная сеть (общая протяженность)	м	8037	
	1) из стальных труб	м	-	
	2) из чугунных труб	м	-	
	3) из асбестоцементных труб	м	-	
	4) из полиэтиленовых труб	м	8037	
3	Прочие устройства			
	Смотровой колодец	шт	111	
	Задвижка d-150	шт	-	
	Задвижка d-125	шт	-	
	Задвижка d-100	шт	63	
	Задвижка d-80	шт	-	
	Задвижка d-50	шт	110	
	Кран d-20	шт	191	
	Гидрант Н-1250	шт	32	
	Водопроводный ввод (врезка)	шт	1	
	Водоразборная колонка	шт	-	
	Стальной футляр	шт	-	
	Полиэтиленовый футляр	м	176	
	Питьевой фонтанчик	шт	-	
		Канализация		
1	Коллекторы (общая протяженность)	м	-	
	1) из керамических труб	м	-	
	2) из чугунных труб	м	-	
	3) из бетонных труб	м	-	
	4) из асбестоцементных труб	м	-	
	5) из железобетонных труб	м	-	
2	Канализационная сеть (общая протяженность)	м	-	

	1) из керамических труб	м	-	
	2) из чугунных труб	м	-	
	3) из бетонных труб	м	-	
	4) из асбестоцементных труб	м	-	
	5) из железобетонных труб	м	-	
3	Прочие устройства			
	Смотровой колодец	шт	-	
	Выпуск	шт	-	

Горизонтальный разрез колодца

Масштаб 1:50

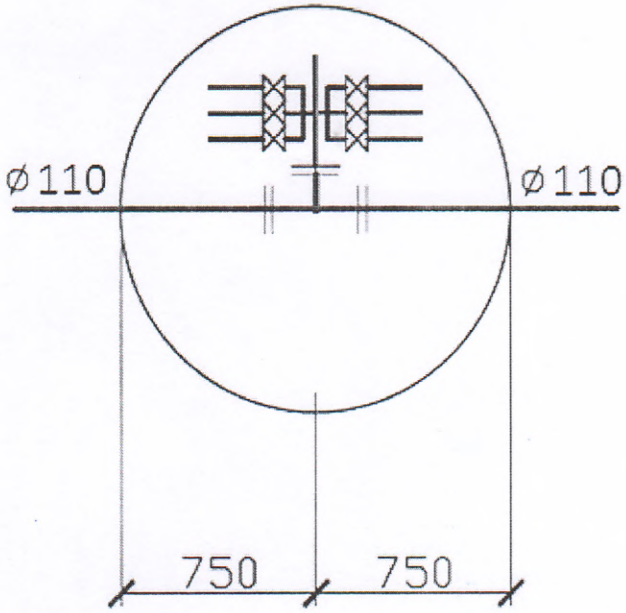

Вертикальный разрез колодца

Масштаб 1:50

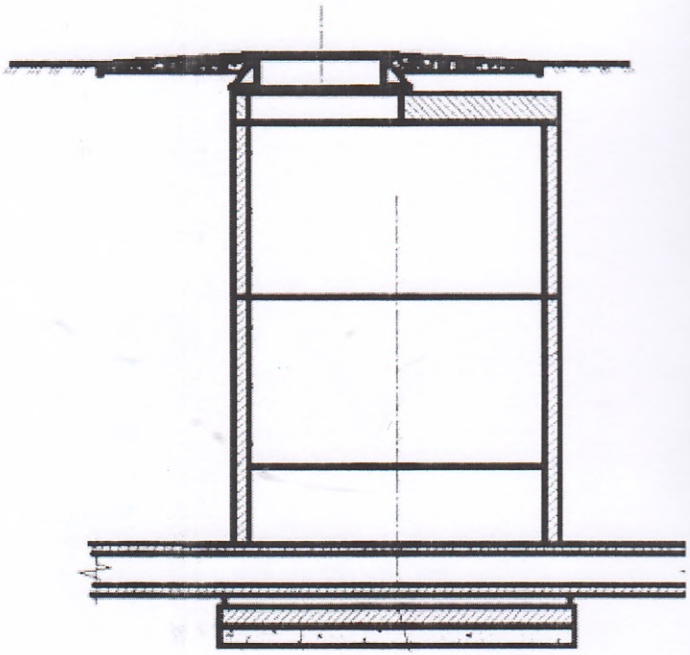

Спецификация

№ п/п	Наименование	Марка	Материал	Диаметр (мм) (размеры)	Количество	Примечание
1	Труба	PE 100 SDR 21	полиэтилен	д. 315х15	176	м
2	Труба	PE 100 SDR 17	полиэтилен	д. 110х6,6	7670	м
3	Труба	PE 100 SDR 13,6	полиэтилен	д. 32х2,4	1350	м
4	Труба	PE 100 SDR 13,6	полиэтилен	д. 25х2	6687	м

5	Гидранты пожарные		подземные	Н 1000 мм	41	шт
6	Задвижка	фланцевые	клиновая	DN 100	63	шт
7	Задвижка	фланцевые	клиновая	DN 50	110	шт
8	Вантуз	фланцевые		DN 50	14	шт
9	Счетчики	крыльчатые		DN 15	191	тш

Схема привязки колодца к постоянным точкам-ориентирам

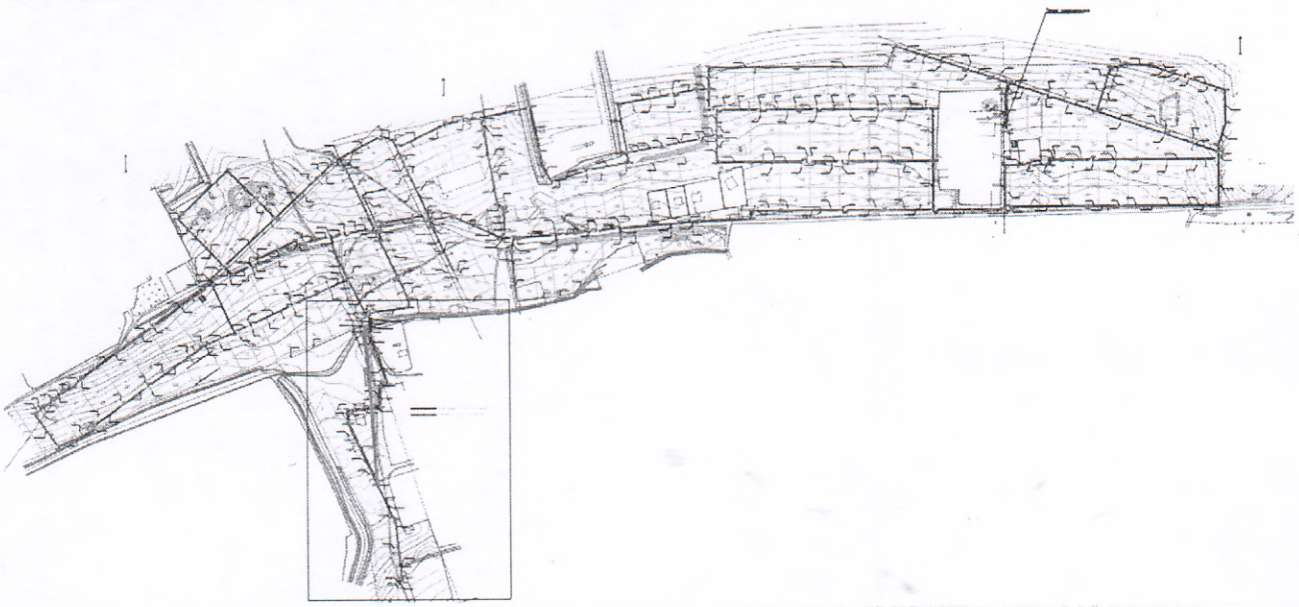

Заказчик: Руководитель ГУ «Отдел строительства, архитектуры и градостроительства района Байдибек» акимата района Байдибек» Досалиев Т.К.

фамилия, имя, отчество (при наличии), подпись руководителя М.П. (при наличии)

Авторский надзор: ТОО «Строительная группа Архитектор», директор Абуов С.А.

фамилия, имя, отчество (при наличии), подпись эксперта М.П. (при наличии)

Приложение 3
к приказу Министра
по инвестициям и развитию
Республики Казахстан
от 08.02.2021 № 53
Форма

Приложение 3
к приказу Министра
по инвестициям и развитию
Республики Казахстан
от 09.08.2019 г. № 632
Форма

Приложение 3
к приказу Министра
по инвестициям и развитию
Республики Казахстан
от 24 апреля 2017 года № 235
Форма

Декларация о соответствии

«5» 12 **2022 г.**

Подрядчик (генеральный подрядчик) **ТОО «УниверсалСтройСервис» г.Шымкент, Толстого, 119**

наименование организации, юридический адрес

в лице **директора - Момбеков Ж.А.**

фамилия, имя, отчество (при наличии) руководителя организации

по объекту: **«Строительство инженерной и коммуникационной инфраструктуры в селе Верхний Боралдай Боралдайского сельского округа Байдибекского района»**

наименование, местонахождения объекта

заказчиком которого является **Руководитель ГУ «Отдел строительства, архитектуры и градостроительства района Байдибек» акимата района Байдибек» Досалиев Т.К.**

наименование организации, фамилия, имя, отчество (при наличии) руководителя

удостоверяет, что:

1. Строительно–монтажные работы на объекте выполнены в соответствии с утвержденным проектом (проектно–сметной документацией), государственными нормативами в сфере архитектурной, градостроительной и строительной деятельности;

2. Субподрядные организации:

ТОО «Qazaq Universal Company» ГСЛ №21030730

наименование организации, № лицензии и дата получения

в лице **директора – Токтасын А.Н.**

фамилия, имя, отчество (при его наличии) руководителя

ТОО «Тендер Береке» ГСЛ №22014250

наименование организации, № лицензии и дата получения

в лице **директора – Смагулов К.У.**

3. Проект (проектно-сметная документация) **ТОО «Строительная группа Архитектор» №52-2019**

наименование проектной организации, номер проекта

утвержден(а) **ГУ «Отдел строительства, архитектуры и градостроительства района Байдибек» акимата района Байдибек», № 28 от 20.07.2020 года**

(наименование организации утвердившей (переутвердившей) проект и дата утверждения

4. Объект (комплекс) имеет следующие основные технико-экономические показатели (мощность, производительность, производственная площадь, протяженность, вместимость, объем, пропускная способность, провозная способность, число рабочих мест и тому подобное, заполняется по всем объектам (кроме жилых домов) в единицах измерения соответственно целевой продукции или основным видам услуг):

Мощность, производительность и так далее	Единица измерения	По проекту		Фактически	
		общая (с учетом ранее принятых)	в том числе пускового комплекса или очереди	общая (с учетом ранее принятых)	в том числе пускового комплекса или очереди
Труба полиэтиленовая для водоснабжения PE 100 SDR 17 - 110x6,6	м	7670	7670	7670	7670
Труба полиэтиленовая для водоснабжения PE 100 SDR 13,6 - 32x2,4	м	1350	1350	1350	1350
Труба полиэтиленовая для водоснабжения PE 100 SDR 13,6 - 25x2	м	6687	6687	6687	6687
Труба полиэтиленовая для водоснабжения PE 100 SDR 21 - 315x15	м	176	176	176	176
КТПН-160 кВА	шт	3	3	3	3
КРН-IV	шт	1	1	1	1
Провод самонесущий изолированный для воздушных линий электропередачи СИП-3 1x70	м	8863	8863	8863	8863
Провод самонесущий изолированный для воздушных линий электропередачи СИП-4 4x95	м	1629	1629	1629	1629
Провод самонесущий изолированный для воздушных линий электропередачи СИП-4 4x70	м	836	836	836	836
Провод самонесущий изолированный для воздушных линий электропередачи СИП-4 4x50	м	4868	4868	4868	4868
Провод самонесущий изолированный для воздушных линий электропередачи СИП-4 2x16	м	4990	4990	4990	4990

Технологические и архитектурно-строительные решения по объекту характеризуется следующими данными: *Строительство ВЛЗ-10 кВ от проектируемого КРН-IV до КТПН-10/0.4кВ выполнено проводами СИП-3 сечением 70 мм². Строительство ВЛЗ-10 кВ предусмотрено на железобетонных опорах со стойками СВ110-5. Марка и сечение проводов ВЛЗ-10 кВ выбраны по длительно допустимой токовой нагрузке и допустимой потере напряжения. Соединение строительных длин проводов выполнено посредством соединительных комплектов. На проектируемых концевых анкерных опорах ВЛЗ-10 кВ предусмотрен разъединитель. Для электроснабжения жилых домов выполнено строительство воздушных распределительных линий ВЛИ-0,4 кВ. Распределительная сеть 0.4 кВ выполнена - радиальной.ВЛИ-0.4 кВ выполнена трехфазной с нулевым рабочим проводом. Распределительная сеть 0,4кВ выполнена воздушной на типовых железобетонных опорах. Проектом предусмотрен совместный подвес ВЛИ-0,4 кВ с проектируемыми опорами ВЛЗ-10 кВ. Проектом предусматривается применение СИП-4 следующих сечений:*

- 4х95 мм² - магистральная распределительная линия;

- 4х70 мм² - магистральная распределительная линия;

- 4х50 мм² - магистральная распределительная линия; - 2х16 мм²- для ответвления к жилым домам. Для компенсации реактивной мощности предусмотрено компенсирующее устройство действующий в автоматическом режиме, коэффициент мощности поднят от 0,92 до 0,96. На проектируемых КТПН-10/0,4 кВ предусмотрен учет электроэнергии Энергомера ЦЭ6850М.

Проектом предусматривается строительство водопроводных сетей хоз-питьевого назначения, объединенных с пожарным водопроводом в новом жилом массиве на 35 га в селе Верхний Боралдай. Точкой подключения проектируемых водопроводных сетей являются существующие водопроводные сети Ду110. Магистральные водопроводные сети запроектированы из труб ПЭ100 SDR17 d110х6.6 мм L=7625 м по ГОСТ 18599-2001;

Проектом предусмотрен подвод сервисных линий к границе каждого жилого участка d25, L=6687 м; d32, L=1350 м.

Для подключения сервисных линий в колодцах предусматриваются гребенки с отключающей арматурой на 1-6 абонентов. Учет воды предусматривается водомерными приборами, установленными в колодцах. Под трубопроводы предусматривается выравнивающее основание - мягкий местный грунт, толщиной 0.10 м. Наружное пожаротушение массива предусмотрено от гидрантов в количестве 41 шт., установленных в колодцах на расстоянии не более 200 м. Пересечение водопроводом гравийных дорог предусмотрено открытым способом в футлярах из полиэтиленовых труб по ГОСТ 18599-2001. и т.д.

краткие технические характеристики по особенностям его размещения, по основным материалам и конструкциям, инженерному и технологическому оборудованию

6. На объекте установлено предусмотренное проектом оборудование в количестве согласно актам о его приемке после индивидуального испытания и комплексного опробования;

7. Мероприятия по охране труда, обеспечению взрывобезопасности, пожаробезопасности, охране окружающей природной среды и антисейсмические мероприятия, предусмотренные проектом выполнены;

8. Строительно-монтажные работы осуществлены в сроки:

начало работ **май 2022г..**
месяц, год

окончание работ **октябрь 2022 г.**
месяц, год

при продолжительности строительства, месяц:

по норме или по проекту организации строительства **5 (пять)** месяцев;

фактически **5 (пять)** месяцев;

9. Примененные строительные материалы, конструкции, оборудование и изделия соответствуют требованиям проекта и государственных нормативов;

9-1. Доля местного содержания предусмотрена в проектно-сметной документации 88,59 % и фактический применено 88,59 %

(на объектах финансируемых за счет государственных инвестиций и средств квазигосударственного сектора);

10.Исполнительная геодезическая съемка фактического положения подземных инженерных сетей и/или зданий (сооружений) выполнена (обязательное приложение к декларации о соответствии);

11.Наружные инженерные коммуникации (холодное и горячее водоснабжение, канализация, теплоснабжение, газоснабжение, электроснабжение и связь) обеспечивают нормальную эксплуатацию объекта, что подтверждается поставщиками услуг по инженерному и коммунальному обеспечению.

Поставщики услуг по инженерному и коммунальному обеспечению:

ТОО «Оңтүстік Жарық-Транзит» начальник Кентауский ЭС Саменов И.Т. _____

наименование организации, фамилия, имя, отчество (при наличии), подпись руководителя, дата, М.П.

ТОО «Оңтүстік Жарық-Транзит» начальник Байдибекского РЭС Айнакожа М. _____

наименование организации, фамилия, имя, отчество (при наличии), подпись руководителя, дата, М.П.

«Бәйдібек Су» МКК директор У.Акимов _____

наименование организации, фамилия, имя, отчество (при наличии), подпись руководителя, дата, М.П.

12. Шумоизоляция здания соответствует проекту и подтверждается экспертным заключением выдаваемым государственной организацией осуществляющей санитарно-эпидемиологическую экспертизу по результатам лабораторных замеров проведенных аккредитованными испытательными лабораториями (центрами) (экспертное заключение прилагается);

13. Обеспечен доступ для маломобильных групп населения, что подтверждается органами социальной защиты населения_____;

Подрядчик (генеральный подрядчик) считает объект **«Строительство инженерной и коммуникационной инфраструктуры в селе Верхний Боралдай Боралдайского сельского округа Байдибекского района»** готовым к приемке в эксплуатацию

наименование объекта (комплекса)

гарантирует качество выполненных строительно-монтажных и специальных работ, и принимает на себя обязательство устранять дефекты, возникшие по его вине при строительстве объекта согласно гарантийного срока в соответствии с законодательством Республики Казахстан.

Подрядчик (генеральный подрядчик)

Директор ТОО «УниверсалСтройСервис» - Момбеков Ж.А.

фамилия, имя, отчество (при наличии) руководителя

_____

подпись, дата место для печати

субподрядные организаций:

Директор ТОО «Qazaq Universal Company» – Токтасын А.Н.

фамилия, имя, отчество (при его наличии) руководителя

_____

подпись, дата место для печати

Директор ТОО «Тендер Береке» – Смагулов К.У.

фамилия, имя, отчество (при его наличии) руководителя

_____

подпись, дата место для печати

Приложение 1
к приказу Министра
по инвестициям и развитию
Республики Казахстан
от 08.02.2021 № 53
Форма

Приложение 1
к приказу Министра
по инвестициям и развитию
Республики Казахстан
от 24 апреля 2017 года № 235
Форма

Заключение о качестве строительно-монтажных работ

«5» 12 2022 г.

Технический надзор: **ТОО «ХАН-СТРОЙ МОНТАЖ», директор Досмағамбет Ш.Қ., Республика Казахстан, г.Шымкент, Аль-Фарабийский район , Турмахан Орынбаев , 80**

наименование организации, фамилия, имя, отчество (при его наличии) руководителя, юридический адрес

в лице **инженер по техническому надзору - Садық А.Б. № KZ21VJE00060347 от 11.12.2020 г; № KZ52VJE00059886 от 26.11.2020 г;№ KZ79VJE00059885 от 26.11.2020 г.**

фамилия, имя, отчество (при его наличии) экспертов, № аттестатов, дата получения

действующего на основании договора **№ 27 от 16.05.2022 года**

№ договора и дата

по объекту: **«Строительство инженерной и коммуникационной инфраструктуры в селе Верхний Боралдай Боралдайского сельского округа Байдибекского района»**

наименование и местонахождение объекта

заказчиком которого является **Руководитель ГУ «Отдел строительства, архитектуры и градостроительства района Байдибек» акимата района Байдибек» Досалиев Т.К.**

наименование организации, фамилия, имя, отчество (при его наличии) руководителя

подтверждает, что:

1. Строительство объекта осуществлялось
а) подрядчиком (генеральным подрядчиком)
ТОО«УниверсалСтройСервис» - Лицензия: 21022710, 16.07.2021года

наименование организации, № лицензии и дата получения

в лице **директора - Момбеков Ж.А.**

фамилия, имя, отчество (при его наличии) руководителя

б) субподрядными организациями:

ТОО «Qazaq Universal Company» ГСЛ №21030730

наименование организации, № лицензии и дата получения

в лице **директора – Токтасын А.Н.**

фамилия, имя, отчество (при его наличии) руководителя

ТОО «Тендер Береке» ГСЛ №22014250

наименование организации, № лицензии и дата получения

в лице **директора – Смагулов К.У.**

фамилия, имя, отчество (при его наличии) руководителя

2. Строительно-монтажные работы осуществлены в сроки:
начало работ **май 2022г..**
месяц, год
окончание работ **октябрь 2022 г.**
месяц, год
при продолжительности строительства, месяц:
по норме или по проекту организации строительства **5 (пять)** месяцев;

фактически **5 (пять)** месяцев;

3. Сметная стоимость по утвержденному проекту (проектно-сметной документации):
всего **277684,182** тысяч тенге, в том числе:

строительно-монтажных работ **219157,257** тысяч тенге,

стоимость оборудования, инструмента и инвентаря **11889,239** тысяч тенге;

прочие расходы **-** тысяч тенге;

4. Сметная стоимость основных фондов, принимаемых в эксплуатацию **245833,471**тыс.тенге, в том числе:
строительно-монтажных работ **219157,257** тысяч тенге,

стоимость оборудования, инструмента и инвентаря **11889,239** тысяч тенге;

прочие расходы **-** тысяч тенге;

5. Объект построен в соответствии с проектом (проектно-сметной документацией)
ТОО «Строительная группа Архитектор» №52-2019.

наименование проектной организации, номер проекта

утвержденным(ой) **ГУ «Отдел строительства, архитектуры и градостроительства района Байдибек» акимата района Байдибек», № 28 от 20.07.2020 года**

наименование организации утвердившей (переутвердившей) проект и дата утверждения

и требованиями государственных нормативных документов в области архитектуры, градостроительства и строительства;

6. Примененные строительные материалы, конструкции, оборудование и изделия соответствуют проекту и требованиям государственных нормативов;

6-1.Доля местного содержания предусмотрена в проектно-сметной документации 88,59 % и фактический применено 88,59 %

(на объектах финансируемых за счет государственных инвестиций и средств квазигосударственного сектора);

7. Исполнительная техническая документация имеется в полном объеме, в том числе в электронном модуле;

8. Замечания, выданные техническим надзором в процессе строительства устранены;

9. Завершенный строительством объект обеспечивает прочность, устойчивость и надежность на протяжении всего срока службы (эксплуатации, использования, применения) и соответствует требованиям государственных нормативов направленных на обеспечение интересов и безопасности собственников (пользователей) и общества в целом.

Технический надзор:
организация **Директор ТОО «ХАН-СТРОЙ МОНТАЖ» - Досмағамбет Ш.К..**

наименование организации, фамилия, имя, отчество (при его наличии) руководителя

подпись, дата место для печати

эксперт(ы) по техническому надзору: **инженер по техническому надзору - Садық А.Б. № KZ21VJE00060347 от 11.12.2020 г; № KZ52VJE00059886 от 26.11.2020 г;№ KZ79VJE00059885 от 26.11.2020 г.**

фамилия, имя, отчество (при его наличии) эксперта (экспертов) № аттестатов

подпись, дата

Приложение 2
к приказу Министра
по инвестициям и развитию
Республики Казахстан
от 24 апреля 2017 года № 235
Форма

Заключение о соответствии выполненных работ проекту

«5» 12 **2022 г.**

Авторский надзор **ТОО «Строительная группа Архитектор», директор Абуов С.А.**

наименование организации, фамилия, имя, отчество (при наличии) руководителя

в лице **главного инженера проекта – Абуов С.А.**

фамилия, имя, отчество (при наличии) экспертов, № аттестатов и дата получения

действующего на основании **приказа № 77 от 16.05.2022 г.**

№ договора и дата

по объекту: **«Строительство инженерной и коммуникационной инфраструктуры в селе Верхний Боралдай Боралдайского сельского округа Байдибекского района»**

наименование и местонахождение объекта

заказчиком которого является **Руководитель ГУ «Отдел строительства, архитектуры и градостроительства района Байдибек» акимата района Байдибек» Досалиев Т.К.**

наименование организации, фамилия, имя, отчество (при наличии) руководителя

подтверждает, что:

1. Строительство объекта осуществлялось

а) подрядчиком (генеральным подрядчиком)

ТОО«УниверсалСтройСервис» - Лицензия: 21022710, 16.07.2021года

наименование организации, № лицензии и дата получения

в лице **директора Момбеков Ж.А.**

фамилия, имя, отчество (при наличии) руководителя

б) субподрядными организациями:

ТОО «Qazaq Universal Company» ГСЛ №21030730

наименование организации, № лицензии и дата получения

в лице **директора – Токтасын А.Н.**

фамилия, имя, отчество (при его наличии) руководителя

ТОО «Тендер Береке» ГСЛ №22014250

наименование организации, № лицензии и дата получения

в лице **директора – Смагулов К.У.**

фамилия, имя, отчество (при наличии) руководителя

2. Строительно-монтажные работы осуществлены в сроки:

начало работ **май 2022г..**

месяц, год

окончание работ **октябрь 2022 г.**

месяц, год

при продолжительности строительства, месяц:

по норме или по проекту организации строительства **5 (пять)** месяцев;

фактически **5 (пять)** месяцев;

3. Примененные строительные материалы, конструкции, оборудование и изделия соответствуют требованиям проекта;

4. Замечания, выданные авторским надзором в процессе строительства, устранены;

5. Внесенные изменения в проект (проектно-сметную документацию) в процессе строительства выполнены в соответствии с требованиями нормативов в области архитектуры, градостроительства и строительства;

6. Объект построен в соответствии с проектом (проектно-сметной документацией)

ТОО «Строительная группа Архитектор» №52-2019.

наименование проектной организации, номер проекта

утвержденным (ой) **ГУ «Отдел строительства, архитектуры и градостроительства района Байдибек» акимата района Байдибек», № 28 от 20.07.2020 года**

наименование организации утвердившей (переутвердившей) проект и дата утверждения

Авторский надзор:

организация **Директор ТОО «Строительная группа Архитектор» Абуов С.А.**

наименование организации, фамилия, имя, отчество (при наличии) руководителя

подпись, дата

место для печати

эксперт(ы) по авторскому надзору **главный инженер проекта – Абуов С.А.**

фамилия, имя, отчество (при наличии) эксперта (экспертов), № аттестатов

подпись, дата