Название компании:
Разработано:
Телефон:

Дата:

№ п/п	Описание
1	**S3.135.500.1800.6.72L.D.500.G.N.D.518**

Внимание! Фотография продукта может отличаться от существующего.

Номер изделия: 96856725

Насос предназначен для периодической и непрерывной эксплуатации. Охлаждающий кожух обеспечивает возможность работы насоса, установленного в погруженном или «сухом» положении, без охлаждения электродвигателя. Трехканальное рабочее колесо пропускает твердые частицы размером до 135 мм .

Система регулирования зазора рабочего колеса SmartTrim позволяет обеспечивать максимальную производительность в течение срока службы насоса.

Для облегчения транспортировки, а также монтажа на месте насос оснащен прочным подъемным кронштейном. При монтаже на автоматической трубной муфте система уплотнения Grundfos SmartSeal обеспечивает герметичное соединение. Соединения трубопроводов обеспечиваются с использованием фланца DIN .

Система управления:

Реле влажности:	Y
Датчик воды в масле:	Y

Жидкость:

Рабочая жидкость:	Любая вязкая жидкость
Диапазон температур жидкости:	0 .. 40 °C
Температура перекачиваемой жидкости:	20 °C
Плотность:	998.2 кг/м³

Технические данные:

Текущий рассчитанный расход:	2305 м³/ч
Максимальный расход:	3852 м³/ч
Общий напор насоса:	22.07 м
Текущий диаметр рабочего колеса:	500 мм
Тип рабочего колеса:	3-CHANNEL
Максимальный размер включений:	135 мм
Допуски по рабочим хар-кам:	ISO9906:2012 3B
Категория высоты напора:	L

Материалы:

Корпус насоса:	Ковкое железо
Материал корпуса насоса:	EN 1563 EN-GJS-500-7
Корпус насоса:	A48 30
Рабочее колесо:	Ковкий чугун
Рабочее колесо, EN/DIN:	EN 1563 EN-GJS-500-7
Рабочее колесо, AISI/ASTM:	A48 30
Motor:	Cast iron
	EN 1561 EN-GJL-250
	A48 30
Уплотнение вала:	SIC
Secondary shaft seal:	SIC-CARBON

Монтаж:

GRUNDFOS

Название компании:
Разработано:
Телефон:

Дата:

№ п/п	Описание
1	Диапазон температуры окружающей среды: 0 .. 40 °C Стандарт трубного присоединения: DIN Размер всасывающего патрубка: DN 500 Размер напорного патрубка: DN 500 Допустимое давление: PN 10 Maximum installation depth: 20 м Vertical installation: 96256024 Данные электрооборудования: Frame size: 72 Мощность P1: 194 кВт Rated power - P2: 180 кВт Частота питающей сети: 50 Hz Номинальное напряжение: 3 x 380-400/660-690 В Допуст.откл-е напряж: +10/-10 % Макс. число пусков в час: 15 Диапазон тока: 351-341-0/202-198-0 A Maximum current consumption: 341 A Пусковой ток: 1850 A Расчетное значение тока без нагрузки: 130 A Номинальная скорость: 986 об/м Эффективность электродвигателя при полной нагрузке: 93 % Эффективность двигателя при 3/4 нагрузки: 94 % Эффективность электродвигателя при 1/2 нагрузки: 93 % Количество полюсов: 6 Способ запуска: Y/D Степень защиты (IEC 34-5): IP68 Класс изоляции (IEC 85): F Взрывозащищенное исполнение: нет Стандарт. Ex-защиты: N Встроенная защита двигателя: KLIXON Power cable type: H07RN-F AT Длина силового кабеля: 10 м Winding resistance: 0.024 Ohm Cos phi 1/1: 0.82 Cos phi 1/2: 0.69 Cos phi 3/4: 0.78 Другое: Вес(Нетто): 2360 кг Вес(Брутто): 2470 кг

Название компании:
Разработано:
Телефон:

Дата:

Описание	Значение
Общие сведения:	
Наименование продукта:	S3.135.500.1800.6.72L.D.500.G.N.D.518
№ продукта:	96856725
EAN код:	5700312031536
Технические данные:	
Текущий рассчитанный расход:	2305 м³/ч
Максимальный расход:	3852 м³/ч
Общий напор насоса:	22.07 м
Максимальный напор:	24.9 м
Текущий диаметр рабочего колеса:	500 мм
Тип рабочего колеса:	3-CHANNEL
Максимальный размер включений:	135 мм
Допуски по рабочим хар-кам:	ISO9906:2012 3B
Охлаждающий кожух:	Y
Категория высоты напора:	L
Материалы:	
Корпус насоса:	Ковкое железо
Материал корпуса насоса:	EN 1563 EN-GJS-500-7
Корпус насоса:	A48 30
Рабочее колесо:	Ковкий чугун
Рабочее колесо, EN/DIN:	EN 1563 EN-GJS-500-7
Рабочее колесо, AISI/ASTM:	A48 30
Motor:	Cast iron
Motor:	EN 1561 EN-GJL-250
Motor:	A48 30
Уплотнение вала:	SIC
Secondary shaft seal:	SIC-CARBON
Монтаж:	
Диапазон температуры окружающей среды:	0 .. 40 °C
Стандарт трубного присоединения:	DIN
Размер всасывающего патрубка:	DN 500
Размер напорного патрубка:	DN 500
Допустимое давление:	PN 10
Maximum installation depth:	20 м
Установка:	D
Установка сухая / погружная:	D
Монтаж:	V
Vertical installation:	96256024
Жидкость:	
Рабочая жидкость:	Любая вязкая жидкость
Диапазон температур жидкости:	0 .. 40 °C
Температура перекачиваемой жидкости:	20 °C
Плотность:	998.2 кг/м³
Данные электрооборудования:	
Frame size:	72
Мощность P1:	194 кВт
Rated power - P2:	180 кВт
Частота питающей сети:	50 Hz
Номинальное напряжение:	3 x 380-400/660-690 В
Допуст.откл-е напряж:	+10/-10 %
Макс. число пусков в час:	15

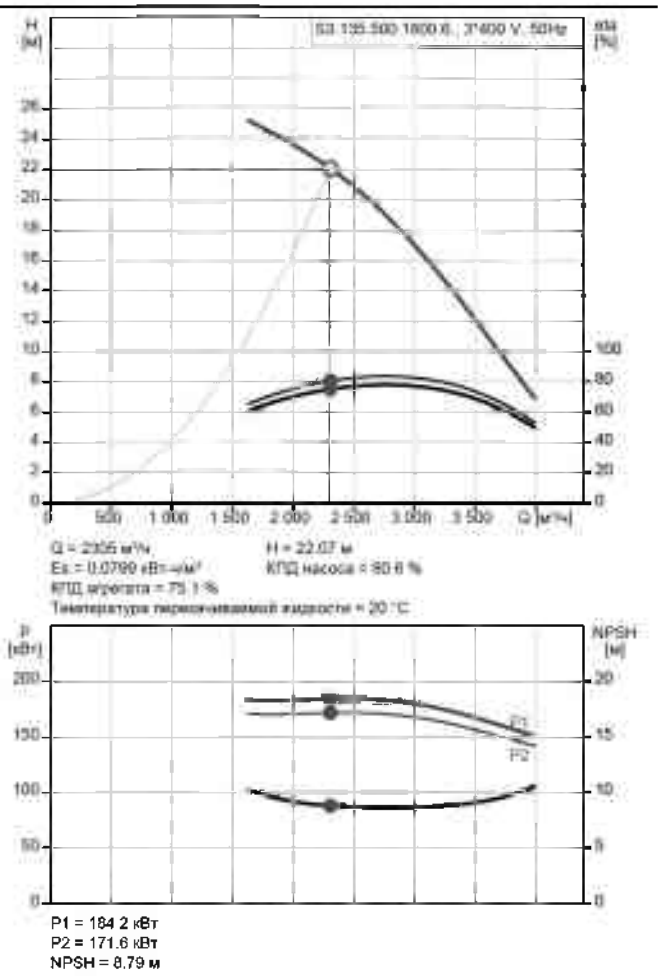

Название компании:
Разработано:
Телефон:

Дата:

Описание	Значение
Диапазон тока:	351-341-0/202-198-0 A
Maximum current consumption:	341 A
Пусковой ток:	1850 A
Расчетное значение тока без нагрузки:	130 A
Номинальная скорость:	986 об/м
Эффективность электродвигателя при полной нагрузке:	93 %
Эффективность двигателя при 3/4 нагрузки:	94 %
Эффективность электродвигателя при 1/2 нагрузки:	93 %
Количество полюсов:	6
Способ запуска:	Y/D
Степень защиты (IEC 34-5):	IP68
Класс изоляции (IEC 85):	F
Взрывозащищенное исполнение:	нет
Стандарт. Ex-защиты:	N
Встроенная защита двигателя:	KLIXON
Power cable type:	H07RN-F AT
Длина силового кабеля:	10 м
Cable description:	2X4X95MM2+1X10X1,5MM2
Сопротивление обмотки:	0.024 Ohm
Cos phi 1/1:	0.82
Cos phi 1/2:	0.69
Cos phi 3/4:	0.78
Система управления:	
Реле влажности:	Y
Датчик воды в масле:	Y
Другое:	
Вес(Нетто):	2360 кг
Вес(Брутто):	2470 кг

Название компании:
Разработано:
Телефон:

Дата:

96856725 S3.135.500.1800.6.72L.D.500.G.N.D.518 50 Гц

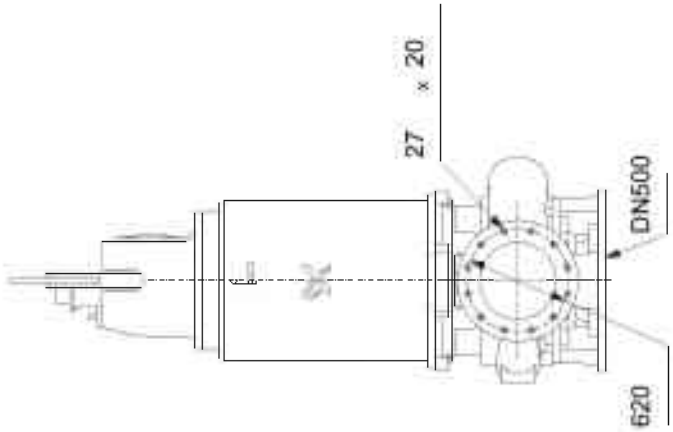

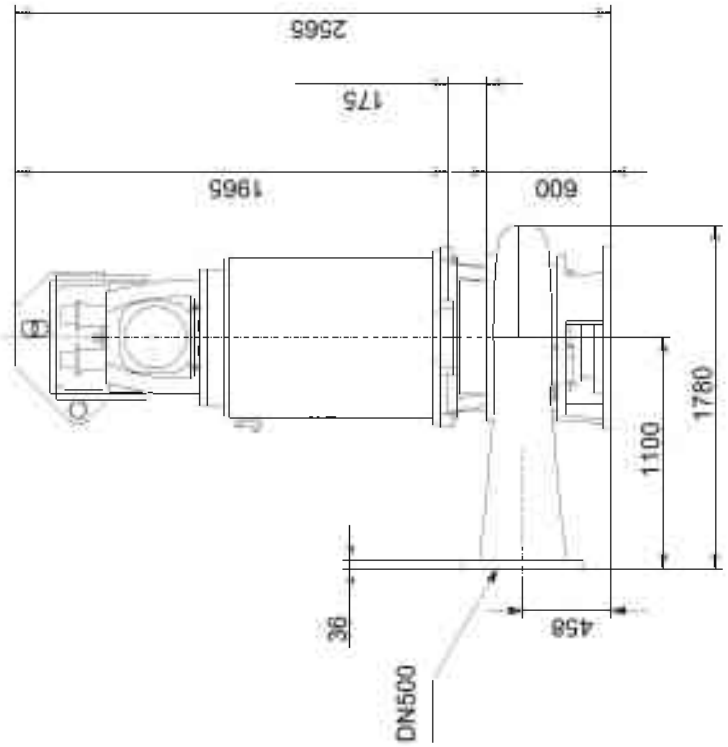

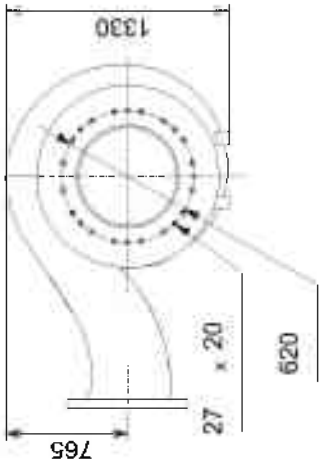

Внимание! Все размеры даны в[мм], если не указано иное.
Правовая оговорка: На данном упрощённом габаритном чертеже представлены не все компоненты.

Название компании:
Разработано:
Телефон:

Дата:

96856725 S3.135.500.1800.6.72L.D.500.G.N.D.518 50 Гц

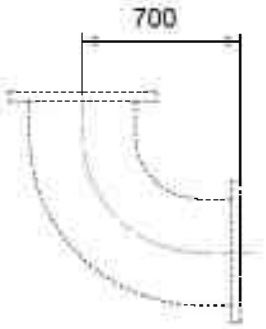

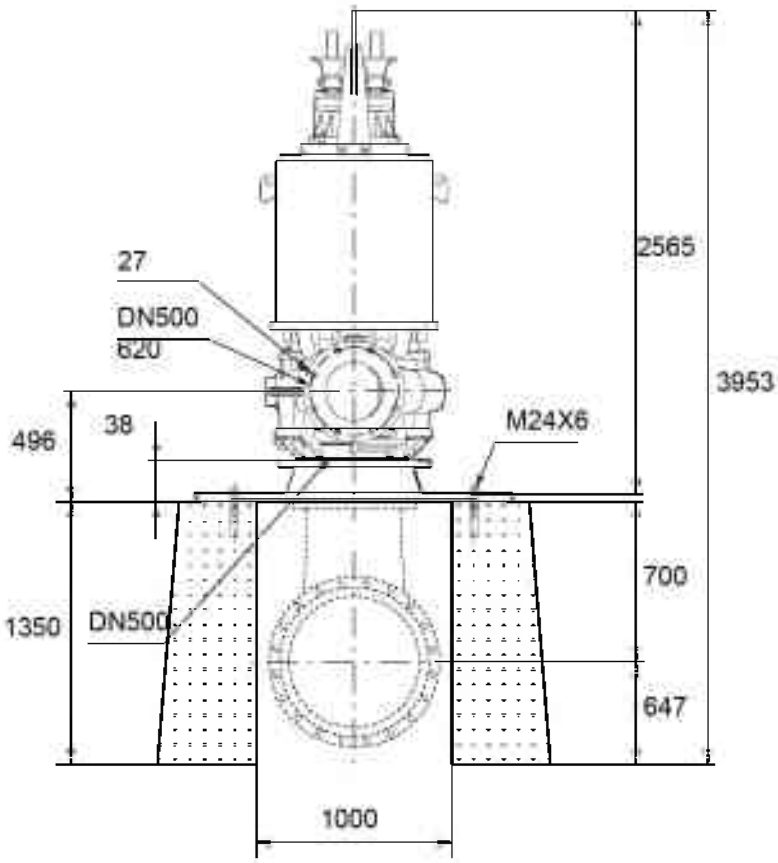

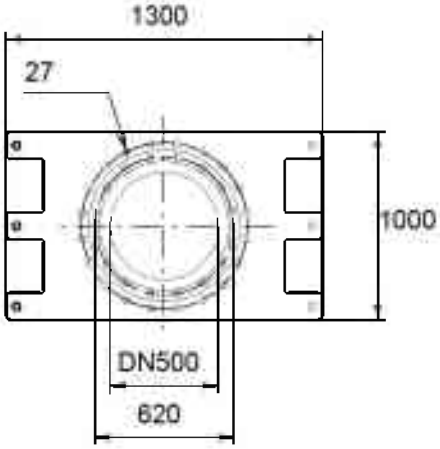

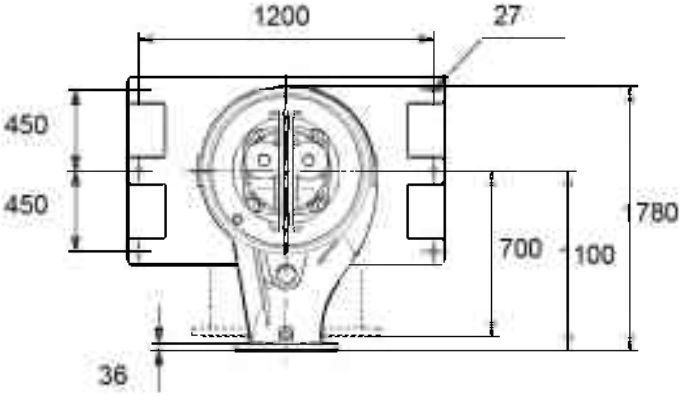

Внимание! Все размеры даны в[мм], если не указано иное.
Правовая оговорка: На данном упрощённом габаритном чертеже представлены не все компоненты.
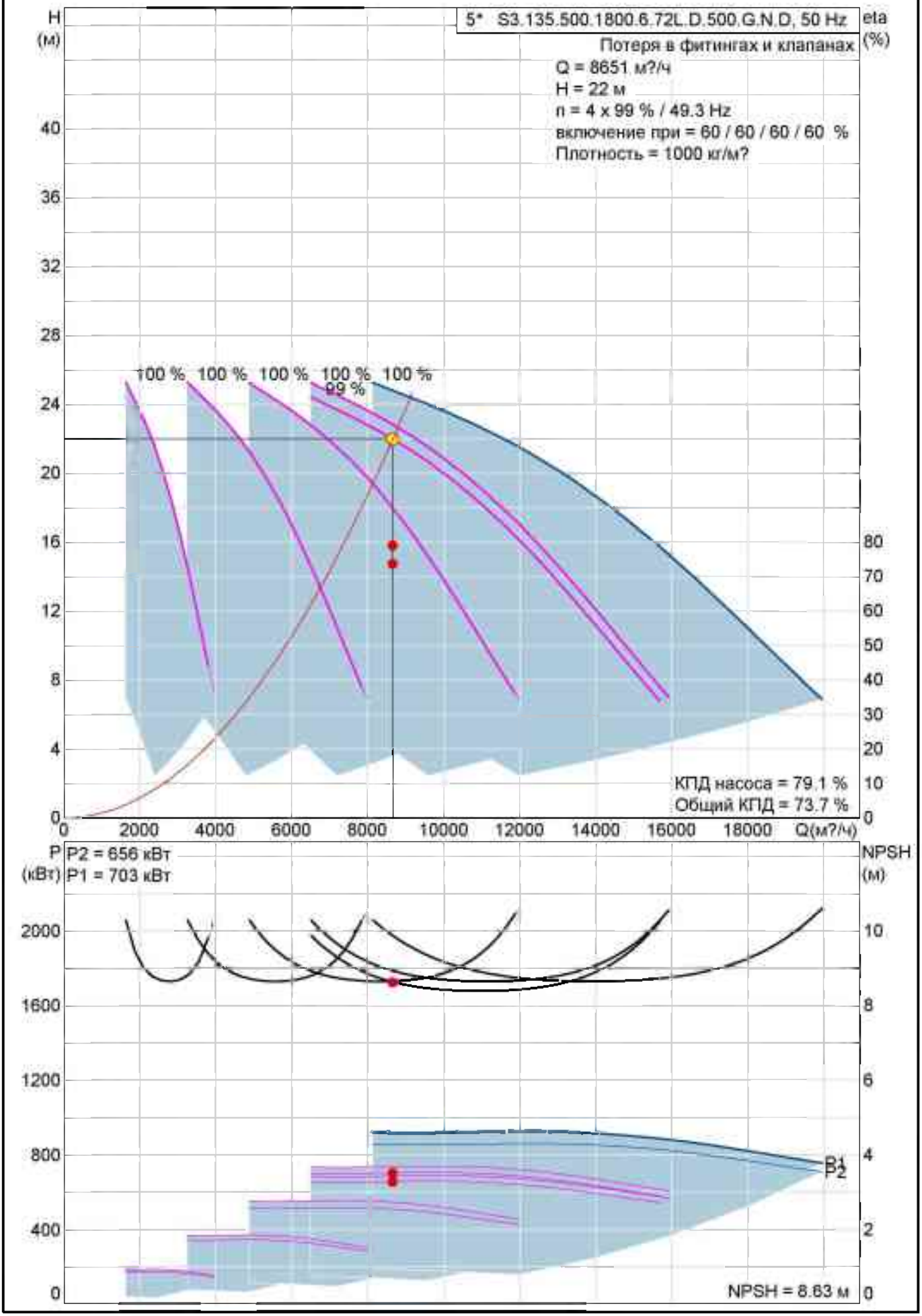
S3.135.500.1800.6.72L.D.500.G.N.D 50 Гц