РЕСПУБЛИКА КАЗАХСТАН
ТОО "Макетстрой"
ГСЛ №20006814

РАБОЧИЙ ПРОЕКТ

Строительство спортивного здания ангарного типа в районе средней школы №21 г.Актобе

Альбом 0. Генеральный план.

06/2020-ГП

Том 2

г. Актобе 2020г.

РЕСПУБЛИКА КАЗАХСТАН
ТОО "Макетстрой"
ГСЛ №20006814

Заказчик: ГУ "Управление строительства, архитектуры и градостроительства г.Актобе "

РАБОЧИЙ ПРОЕКТ

Строительство спортивного здания ангарного типа в районе средней школы №21 г.Актобе

Альбом 0. Генеральный план.

06/2020-ГП

Том 2

Директор ТОО "Макетстрой" Сандибай К.О.
Главный инженер проекта: Сауирбаева Л.А.

г. Актобе 2020г.

ВЕДОМОСТЬ РАБОЧИХ ЧЕРТЕЖЕЙ ОСНОВНОГО КОМПЛЕКТА

Лист	Наименование	Примечание
1	Общие данные	
2	Ситуационный план М 1:2000	
3	План демонтажных работ М1:500	
4	Разбивочный план М 1:500	
5	План организации рельефа М1:500	
6	План земляных масс	
7	План благоустройства и озеленения М1:500	
8	Ограждение ОГ-1. Ворота ВР-1	
9	Калитка К-1	
10	Сводный план инженерных сетей	
11	Инвентарь пожарного щита ШП-А	
13	Щит пожарный ЩП-А	
14	Ящик для песка	

Ведомость прилагаемых и ссылочных документов

Обозначение	Наименование	
СП РК 3.01-101-2013	Градостроительство, планировка и застройка городских и сельских населенных пунктов	
СН РК 3.01-02-2011	Инструкция с составе, порядке разработки, согласования и утверждения градостроительных проектов в РК	
СП РК 3.02-107-2014	Общеобразовательные учреждения. (с изменением на 09.10.20015г.)	
ГОСТ 21.508-93	Правила выполнения рабочей документации генеральных планов предприятий, сооружений и жилищно-гражданских объектов	

Согласовано:

ОВВК	Ораков Ж.	
ЭО	Гайнутдинов Р.	
ТС	Сауирбаева Л.	

Взам. инв.№

Подпись и дата

Инв.№ подл

Настоящий проект соответствует требованиям экологических, санитарно-технических, противопожарных и других норм, действующих на территории Республики Казахстан и обеспечивает безопасную для жизни и здоровья людей эксплуатацию обьекта при соблюдении требований настоящего проекта.

Главный инженер проекта _____ Сауирбаева Л.А.

ОБЩИЕ УКАЗАНИЯ

Генеральный план разработан на основании задания на проектирование заказчика и топографической съемки, выполненный ТОО "Макетстрой" в 2020 году.

Спортивное здание проектируется на территории ДЮСШ.

Размещение объектов на участке выполнено с учетом противопожарных и санитарно-гигиенических разрывов, проездов, выездов.

Геодезическую разбивку объектов на местности следует осуществлять по чертежу. Разбивку осей здания выполнять от угла сущ. ограждения (ГП-3) или по координатам, показаных на углах здания (ГП-4).

Объемно-пространственное решение и планировка принято с учетом функциональных требований, санитарных норм, пожарной безопасности, оптимальной инсоляций и архитектурно-эстетической выразительности.

В плане предусмотрено благоустройство: проезды на территории и площадки для автотранспорта запроектированы с асфальтовым покрытием и тротуары покрытием из брусчатки, игровая площадка, площадка для ТБО. Все дороги и площадки обрамляются бетонными бордюрами.

Вся территория свободная от застройки озеленяется посевом газонов из многолетних трав и посадкой кустарников лиственных пород. Проектом предусматривается частичное ограждение с воротами и калиткой; проезжие части и тротуары с твердым асфальтобетонным покрытием и покрытием из брусчатки. Демонтажные работы;

-На территории предусматривается перенос сетей связи АО "Казактелеком" и воздушной линий электричества ДЮСШ (см.раздел ЭН).

-Вырубка деревьев согласно письма № 02-04-2/7132 от 16.11.2020г. ГУ "ЖКХ ПТ и АД г.Актобе".

-Для устройства ворот и калитки на территорию, предусмотреть демонтаж 60,0 п.м. сущ. ограждения.

Проект организации рельефа выполнен с учетом существующего рельефа и увязки отметок сооружений с отметками проездов. Отвод поверхностных вод предусмотрен уклонами дорог. Система для высотных отметок принята - условная.

На отведенной территории, проектом предусмотрены:

1) Спортивное здание
2) Парковка
3) Игровая площадка.
4) Площадка ТБО

До начало строительства необходимо выполнить все работы подготовительного периода. Плодородный слой почвы снимается на глубину 0,15м и складируется на период строительства, а затем используется при благоустройстве и озеленении территории.

Вывоз твердых бытовых отходов производится специализированным автотранспортом.

Основные показатели по генплану

N°	Наименование	ед.изм	Показатели
1	Площадь участка	га	0.41
2	Площадь покрытия проездов и площадок	м2	2587.5
3	Площадь озеленения	м2	890.0
4	Площадь застройки здании и сооружении	м2	1117,0

Изм.	Кол.уч.	Лист	№ док.	Подпись	Дата
ГИП		Сауирбаева			13.12.20
Разработ.		Сауирбаева			13.12.20
Проверил		Сандибай			13.12.20
Н.контроль		Сандибай			13.12.20

06/2020- ГП

Строительство спортивного здания ангарного типа в районе средней школы №21 г.Актобе

Генеральный план

Стадия	Лист	Листов
РП	1	

Общие данные

ТОО "Макетстрой"

Ситуационный план участка. М1:500

КООРДИНАТЫ УЧАСТКА

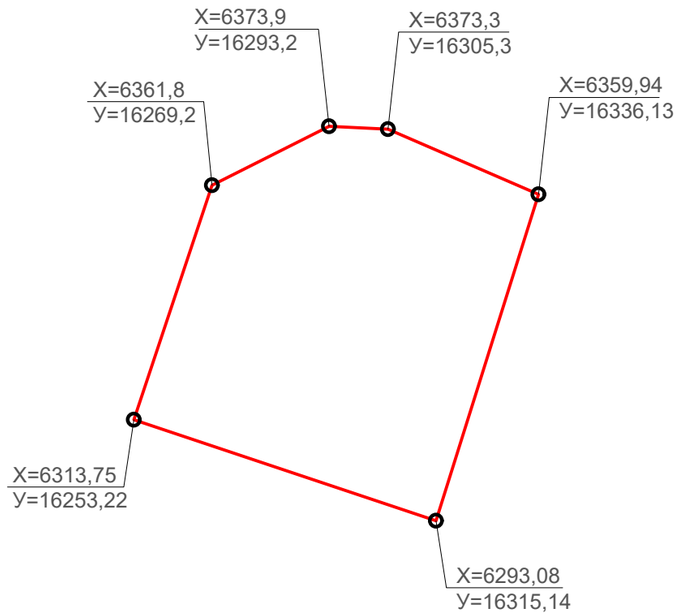

УСЛОВНЫЕ ОБОЗНАЧЕНИЯ

Проектируемая территория

Согласовано:

ОВВК	Ораков Ж.	
ЭО	Гайнутдинов Р.	
ТС	Сауирбаева Л.	

Взам. инв.№

Подпись и дата

Инв.№ подл

Изм.	Кол.уч.	Лист	№ док.	Подпись	Дата
ГИП		Сауирбаева			13.12.20
Разработ.		Сауирбаева			13.12.20
Проверил		Сандибай			13.12.20
Н.контроль		Сандибай			13.12.20

06/2020- ГП

Строительство спортивного здания ангарного типа в районе средней школы №21 г.Актобе

Генеральный план	Стадия	Лист	Листов
	РП	2	

Ситуационный план участка. М1:500

ТОО "Макетстрой"

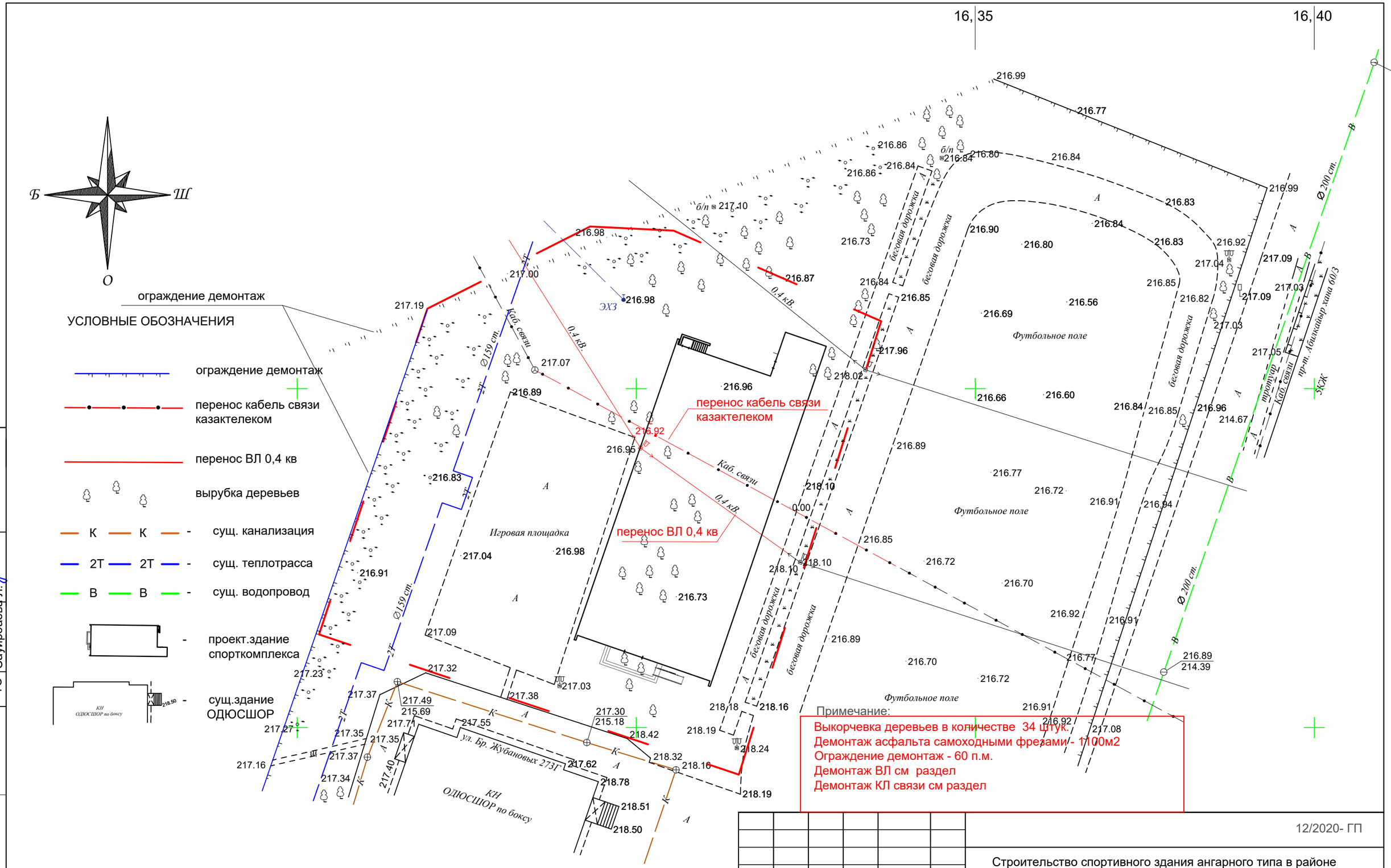

Примечание:

Выкорчевка деревьев в количестве 34 штук.
Демонтаж асфальта самоходными фрезами - 1100м2
Ограждение демонтаж - 60 п.м.
Демонтаж ВЛ см раздел
Демонтаж КЛ связи см раздел

						12/2020- ГП		
						Строительство спортивного здания ангарного типа в районе средней школы №21 г.Актобе		
Изм.	Кол.уч.	Лист	№ док.	Подпись	Дата			
ГИП		Сауирбаева			13.12.20	Генеральный план	Стадия	Лист	Листов
Разработ.		Сауирбаева			13.12.20		РП	3	
Проверил		Сандибай			13.12.20				
Н.контроль		Сандибай			13.12.20	План демонтажных работ М1:500	ТОО "Макетстрой"		

Согласовано:

ОВВК	Ораков Ж.	
ЭО	Гайнутдинов Р.	
ТС	Сауирбаева Л.	

Взам. инв.№

Подпись и дата

Инв.№ подл

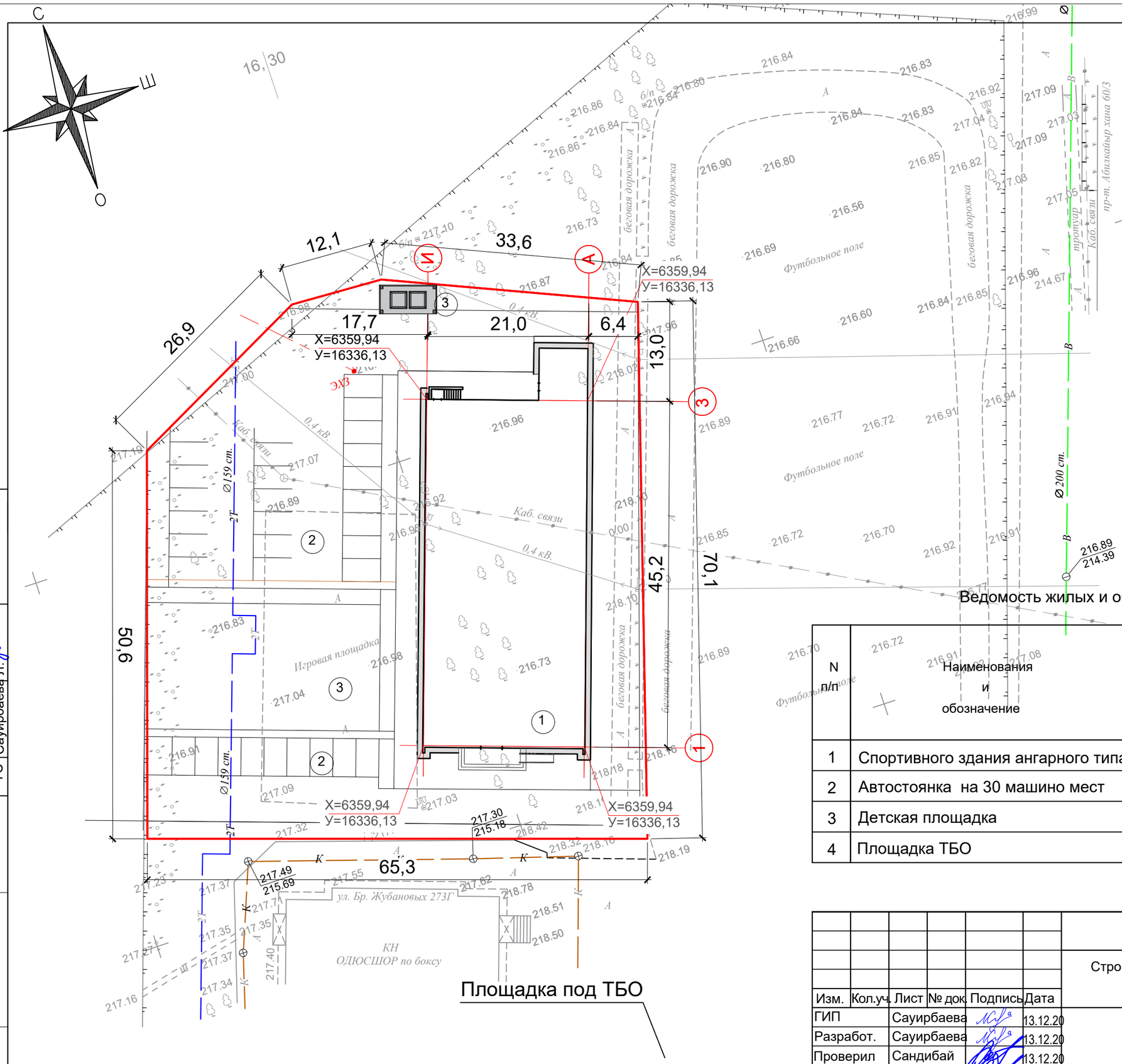

Ведомость жилых и общественных зданий и сооружений.

N п/п	Наименования и обозначение	этаж-ность	Количество			Площадь, м2.		Строительный объем, м3.	
			зданий	Квартир		Застройки		здания	всего
				здания	всего	здания	всего		
1	Спортивного здания ангарного типа	1	1			1117,0	1117,0		11621.3
2	Автостоянка на 30 машино мест	1	1						
3	Детская площадка	1	1				498,3		
4	Площадка ТБО	1	1				28,5		

Изм.	Кол.уч.	Лист	№ док.	Подпись	Дата
ГИП		Сауирбаева			13.12.20
Разработ.		Сауирбаева			13.12.20
Проверил		Сандибай			13.12.20
Н.контроль		Сандибай			13.12.20

06/2020- ГП

Строительство спортивного здания ангарного типа в районе средней школы №21 г.Актобе

Генеральный план

Стадия	Лист	Листов
РП	4	

Разбивочный план М 1:500

ТОО "Макетстрой"

Согласовано:

ОВВК	Ораков Ж.	
ЭО	Гайнутдинов Р.	
ТС	Сауирбаева Л.	

Взам. инв.№

Подпись и дата

Инв.№ подл

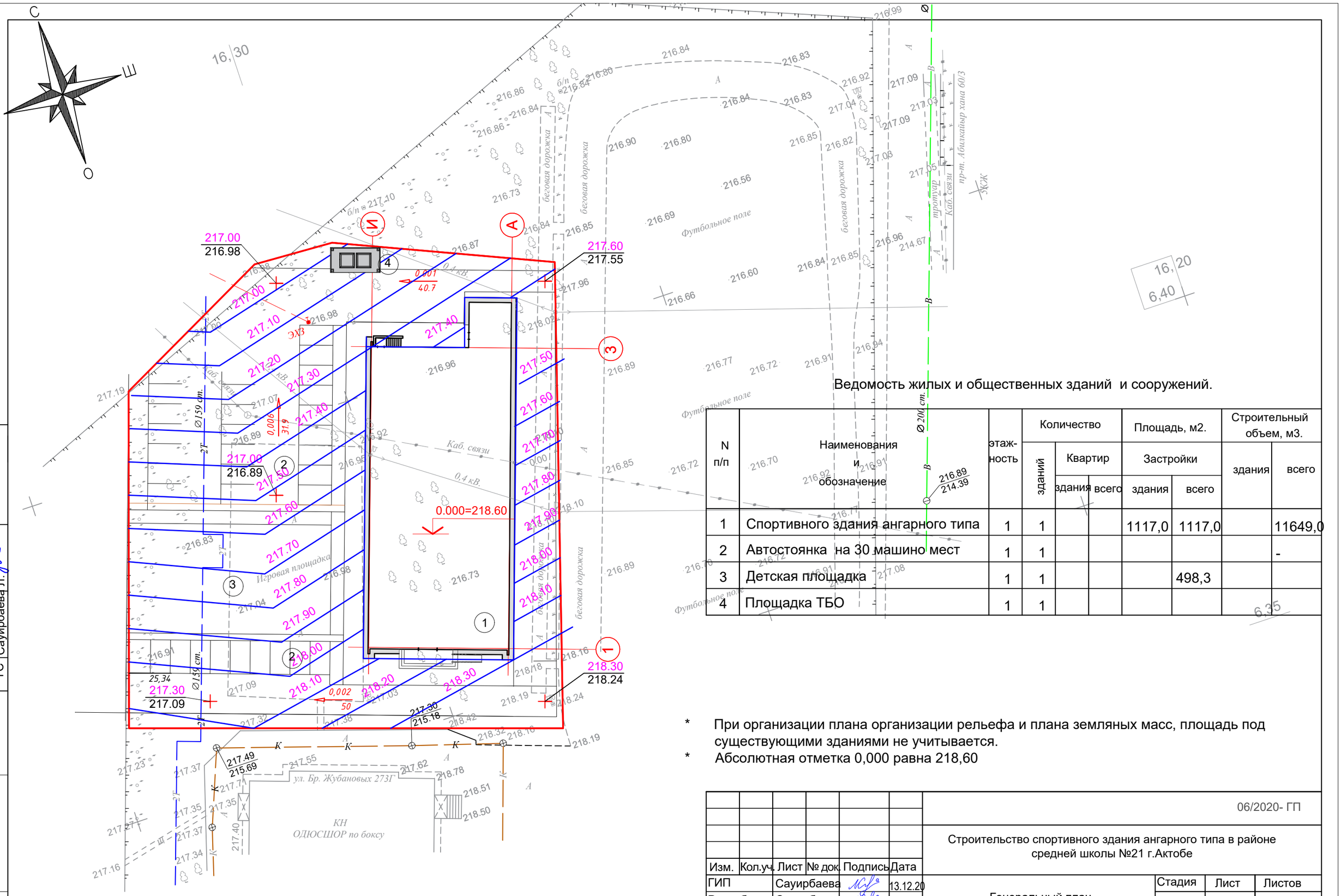

Ведомость жилых и общественных зданий и сооружений.

N п/п	Наименования и обозначение	этаж-ность	Количество зданий	Количество квартир: здания	Количество квартир: всего	Площадь, м2. Застройки: здания	Площадь, м2. Застройки: всего	Строительный объем, м3. здания	Строительный объем, м3. всего
1	Спортивного здания ангарного типа	1	1			1117,0	1117,0		11649,0
2	Автостоянка на 30 машино мест	1	1						-
3	Детская площадка	1	1				498,3		
4	Площадка ТБО	1	1						

* При организации плана организации рельефа и плана земляных масс, площадь под существующими зданиями не учитывается.

* Абсолютная отметка 0,000 равна 218,60

Согласовано:

ОВВК	Ораков Ж.	
ЭО	Гайнутдинов Р.	
ТС	Сауирбаева Л.	

Взам. инв.№

Подпись и дата

Инв.№ подл

06/2020- ГП

Строительство спортивного здания ангарного типа в районе средней школы №21 г.Актобе

Изм.	Кол.уч.	Лист	№ док.	Подпись	Дата
ГИП		Сауирбаева			13.12.20
Разработ.		Сауирбаева			13.12.20
Проверил		Сандибай			13.12.20
Н.контроль		Сандибай			13.12.20

Генеральный план

Стадия	Лист	Листов
РП	5	

План организации рельефа
М1:500

ТОО "Макетстрой"

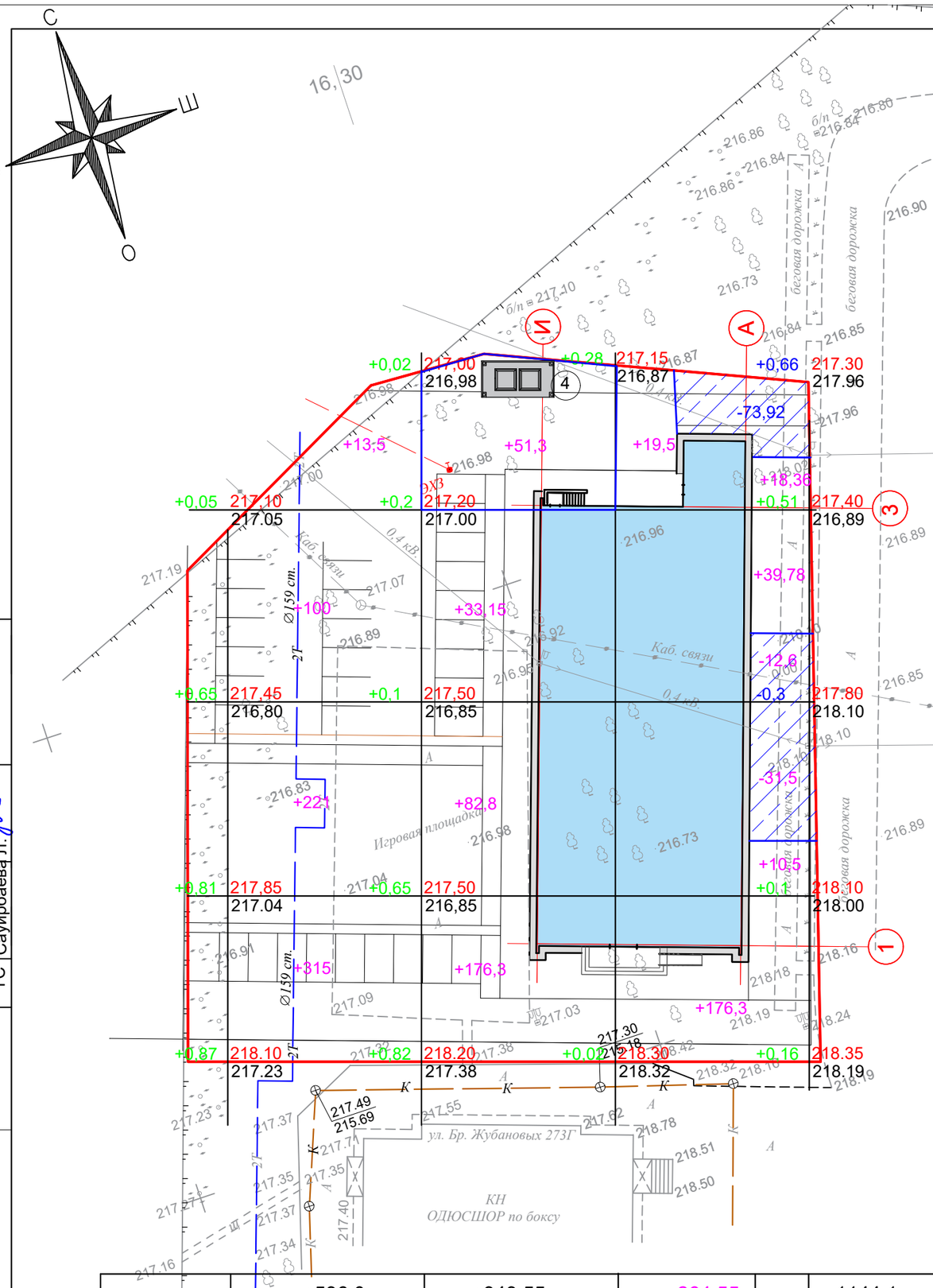

ВЕДОМОСТЬ ОБЬЕМОВ ЗЕМЛЯНЫХ МАСС

Наименование грунта	Количество, м3				Приме чание
	Территория				
	Насыпь (+)	Выемка (-)			
1.Грунт планировки территории	1144,1	120,0			
2.Избыточный грунт от устройства подземных частей зданий		2461,0			
3.Замена растительного грунта на участках насыпи		88,17			
4.Избыточный грунт от устройства покрытий площадок		309,0			
5.Грунт используемый для озеленения	561,0				
6.Избыточный грунт на вывоз в радиусе 30км	1282,07				
Итого перерабатываемого грунта:	2987,17	2987,17			

сечение отмостки

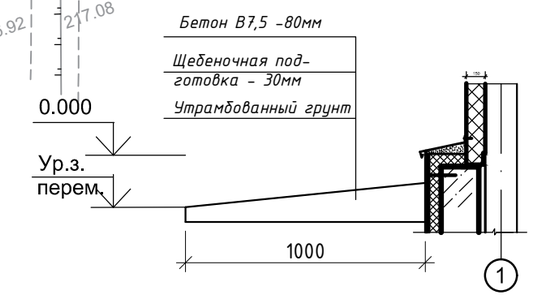

* При организации плана организации рельефа и плана земляных масс, площадь под существующими зданиями не учитывается.

* Условная отметка 24,34м равна условной отметке 196,65м.

Насыпь +	+536,0	+343,55	+264,55	Итого:	+1144,1
Выемка -	–	–	-120,02		-120,02

Согласовано:

ОВВК	Ораков Ж.	
ЭО	Гайнутдинов Р.	
ТС	Сауирбаева Л.	

Взам. инв.№

Подпись и дата

Инв.№ подл

06/2020- ГП

Строительство спортивного здания ангарного типа в районе средней школы №21 г.Актобе

Изм.	Кол.уч.	Лист	№ док.	Подпись	Дата
ГИП		Сауирбаева			13.12.20
Разработ.		Сауирбаева			13.12.20
Проверил		Сандибай			13.12.20
Н.контроль		Сандибай			13.12.20

Генеральный план

Стадия	Лист	Листов
РП	6	

План земляных масс
М1:500

ТОО "Макетстрой"

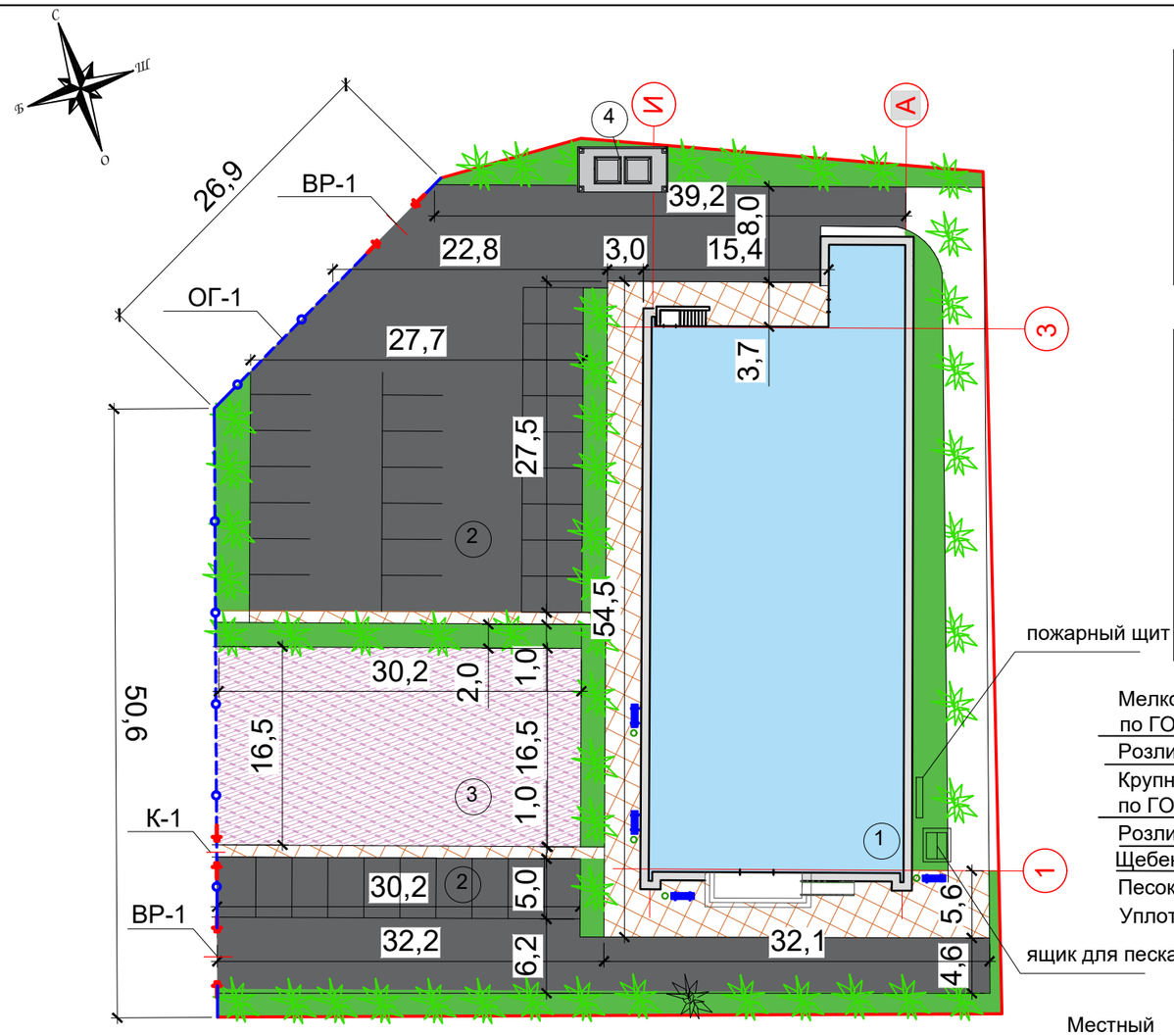

ПЛИТОЧНОЕ ПОКРЫТИЕ mun-1

Ведомость элементов озеленения

№№	Наименование	Возраст лет	Ед. изм.	Кол-во	Примечание
	Деревья				
1.	Деревья лиственные тополь пирамидальный	2-3	шт.	85	
2.	Газон	1	м2	890,0	

Ведомость малых архитектурных форм

№	Обозначение	Наименование	Кол. шт	Примечание
1		Скамья антивандальная	8	8601-0302-0306 УСН
2		Урна на двух стойках	8	8601-0303-0202 - УСН
3		Калитка К-1	1	см. лист ГП-9
4		Ворота ВР-1	2	см. лист ГП-8
5		Ограждения ОГ-1	69м	см. лист ГП-8

Внутренний Проезд - тип 2

Мелкозернистый асфальтобетон по ГОСТ 9128-84,	- 40 мм
Розлив вяжущих-битум	- 0.3 л / м2
Крупнозернистый асфальтобетон по ГОСТ 9128-84,	- 60 мм
Розлив вяжущих-битум	- 0.5 л / м2
Щебень фракции 20-40мм, ГОСТ 8267-93	- 220 мм
Песок с\з ГОСТ 8736-93*	100 мм
Уплотненный грунт	

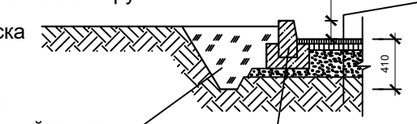

Местный уплотненный грунт

Бортовой камень сеч. ГОСТ 6665-91 Кл. бетона В30. Бр.100.30.15

Бетонное основание Бетон марки В 7,5

Покрытие игровой площадки

Тип 3

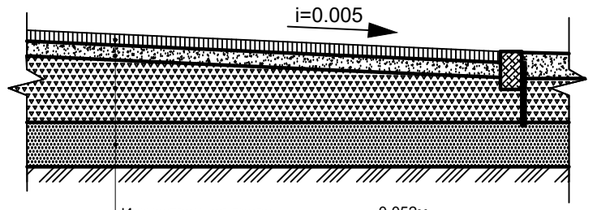

Искусственная трава с наполнителем	-0,052м
Связующая основа отсев фракции 2-5 мм	-0,06м
Несвязующая основа - щебень фракции 5-20 мм- 30%, фракции 20-50 мм- 70%, уплотненный с расклинкой	-0,24-0.32 м
Морозоустойчивая основа крупнозернистый песок Уплотненный грунт	-0,20м

Брусчатка ГОСТ 17608-91 - 90мм

Песок - 150мм

Утрамбованный грунт

Бортовой камень Бр 100.20.8

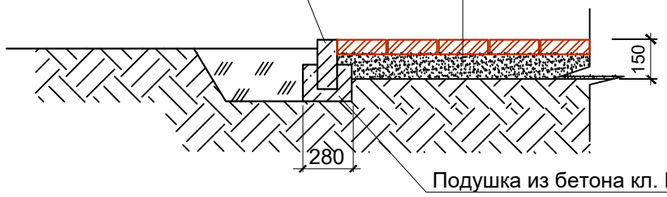

Подушка из бетона кл. В7,5

Конструкция пешеходного пандуса

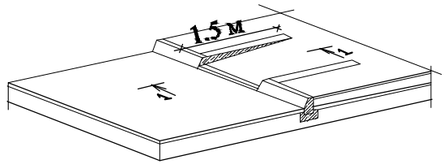

1-1

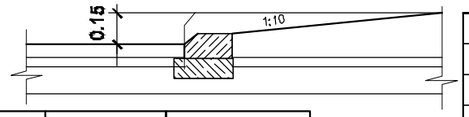

1. Устройства ворот и калитки на территории с частичным ограждением
2. Сечение отмостки см. лист ГП-4.

Ведомость тротуаров, дорожек и площадок

Поз.	Наименование	Тип	Площадь покрытия	Примечание
1.	Покрытие из брусчатки с бордюром БР 100.20.8 длиной 125,9м	1	542,5	
2	Асфальто-бетонное покрытие с бордюром Бр 100.30.15 длиной 240,0м	2	1545,0	
3	Травяное покрытие игровой площадки	3	500,0	

Изм.	Кол.уч.	Лист	№ док.	Подпись	Дата
ГИП		Сауирбаева			13.12.20
Разработ.		Сауирбаева			13.12.20
Проверил		Сандибай			13.12.20
Н.контроль		Сандибай			13.12.20

12/2020- ГП

Строительство спортивного здания ангарного типа в районе средней школы №21 г.Актобе

Генеральный план

Стадия	Лист	Листов
РП	7	

План благоустройства и озеленения М1:500

ТОО "Макетстрой"

Согласовано:

ОВВК Ораков Ж.

ЭО Гайнутдинов Р.

ТС Сауирбаева Л.

Взам. инв.№

Подпись и дата

Инв.№ подл

Ограждение ОГМ-1

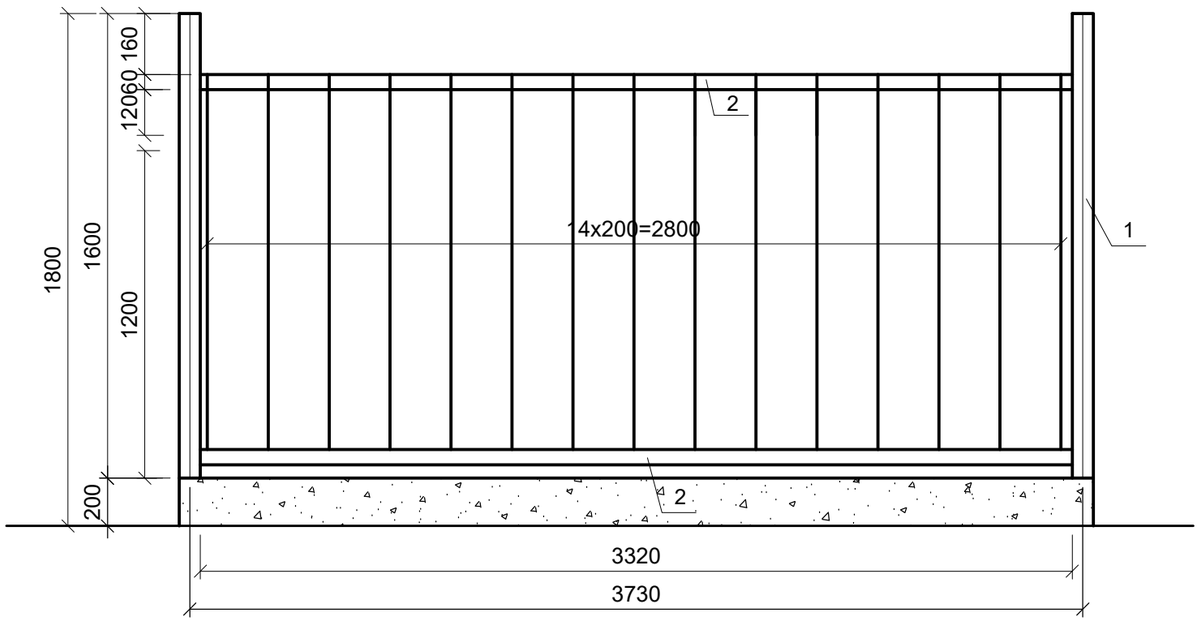

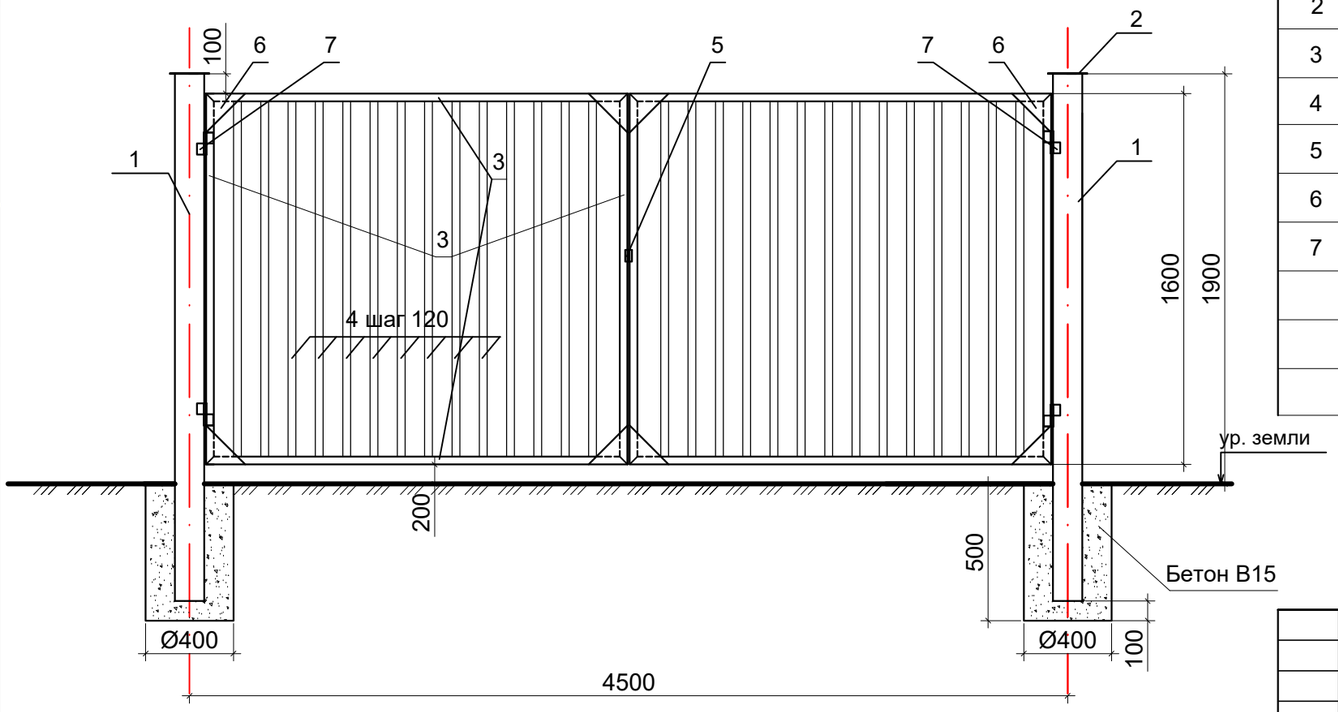

Спецификация изделии на один элемент

Марка	Обозначение	Наименование	Кол. шт	Масса ед кг	Примеч.
		Ограждение ОГМ-1-69п.м.	23		
2		Швеллер [5, l=3000мм	2	17,0	51,0
1	ГОСТ 10704-91	Труба 86х4, L=1600мм	2	8,38	13,4
3	ГОСТ 8639-82	Труба квадр.14х6.0, L=1486мм	16	2,29	36,4
		Фундамент ленточный			
		Бетон кл.В12.5			3,0м3

СПЕЦИФИКАЦИЯ ЭЛЕМЕНТОВ НА ОДНО ИЗДЕЛИЕ

Марка, поз.	Обозначение	Наименование	К-во	Масса ед кг	Примеч.
1	ГОСТ 8639-82	Труба квадратная 100х6, L=2300	2	39,61	
2	ГОСТ 19903-2015	Лист 120х120х4	2	0,45	
3	ГОСТ 8645-82	Труба квадратная 40х3, L=15200	1	51,07	
4	ГОСТ 8645-82	Труба прямоугольная 40х20х2, L=1520	28	2,59	
5	ГОСТ 19903-2015	Лист 60х60х2	2	0,06	
6	ГОСТ 19903-2015	Лист 200х200х4	8	1,26	
7	ГОСТ 5781-82	Круг Ø32, l=200	4	1,26	
	ГОСТ 19903-2015	Лист 80х80х6	8	0,3	
	ГОСТ 26633-2015	Бетон В 15		0.07м3	

Металлические конструкции очистить от грязи, ржавчины, огрунтовать ГФ-021 и окрасить эмалью ПФ115 за 2 раза.

Сварку производить электродами марки Э-42 по ГОСТ 9467-89*.

Согласовано:

ОВВК	Ораков Ж.	
ЭО	Гайнутдинов Р.	
ТС	Сауирбаева Л.	

Взам. инв.№

Подпись и дата

Инв.№ подл

Изм.	Кол.уч.	Лист	№ док.	Подпись	Дата
ГИП		Сауирбаева			13.12.20
Разработ.		Сауирбаева			13.12.20
Проверил		Сандибай			13.12.20
Н.контроль		Сандибай			13.12.20

06/2020- ГП

Строительство спортивного здания ангарного типа в районе средней школы №21 г.Актобе

Генеральный план

Стадия	Лист	Листов
РП	8	

Ограждение ОГ-1
Ворота ВР-1

ТОО "Макетстрой"

Калитка К-1

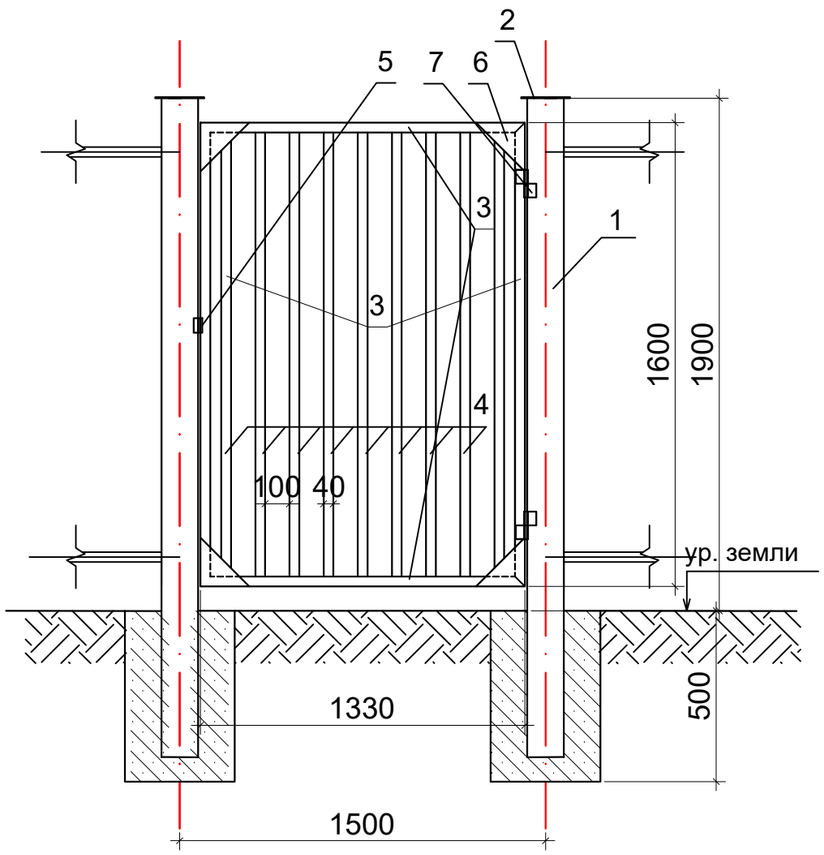

СПЕЦИФИКАЦИЯ ЭЛЕМЕНТОВ НА ОДНО ИЗДЕЛИЕ

Марка, поз.	Обозначение	Наименование	К-во	Масса ед кг	Примеч.
1	ГОСТ 8639-82	Труба квадратная 100х6, L=2300	2	39,61	
2	ГОСТ 19903-2015	Лист 120х120х4	2	0,45	
3	ГОСТ 8645-82	Труба квадратная 40х3, L=5800	1	19,49	
4	ГОСТ 8645-82	Труба прямоугольная 40х20х2, L=1520	9	2,59	
5	ГОСТ 19903-2015	Лист 60х60х2	2	0,06	
6	ГОСТ 19903-2015	Лист 200х200х4	8	1,26	
7	ГОСТ 5781-82	Круг Ø32, l=200	2	1,26	
	ГОСТ 19903-2015	Лист 80х80х6	4	0,3	
	ГОСТ 26633-2015	Бетон В 15			0.07м3

Металлические конструкции очистить от грязи, ржавчины, огрунтовать ГФ-021 и окрасить эмалью ПФ115 за 2 раза.

Сварку производить электродами марки Э-42 по ГОСТ 9467-89*.

Согласовано:

ОВВК	Ораков Ж.	
ЭО	Гайнутдинов Р.	
ТС	Сауирбаева Л.	

Взам. инв.№

Подпись и дата

Инв.№ подл

Изм.	Кол.уч.	Лист	№ док.	Подпись	Дата	06/2020- ГП		
						Строительство спортивного здания ангарного типа в районе средней школы №21 г.Актобе		
ГИП		Сауирбаева			13.12.20	Генеральный план	Стадия	Лист	Листов
Разработ.		Сауирбаева			13.12.20		РП	9	
Проверил		Сандибай			13.12.20				
Н.контроль		Сандибай			13.12.20	Калитка К-1	ТОО "Макетстрой"		

Площадка под контейнеры для ТБО

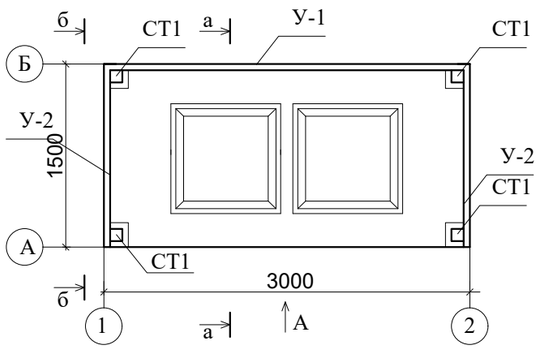

б - б

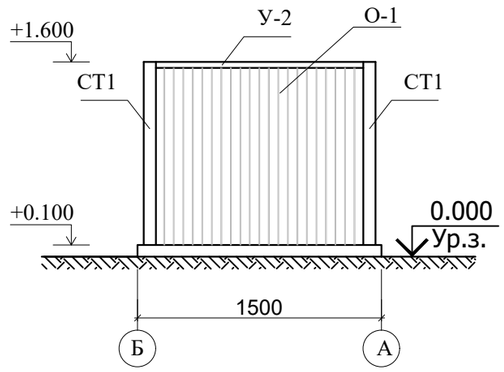

Вид А

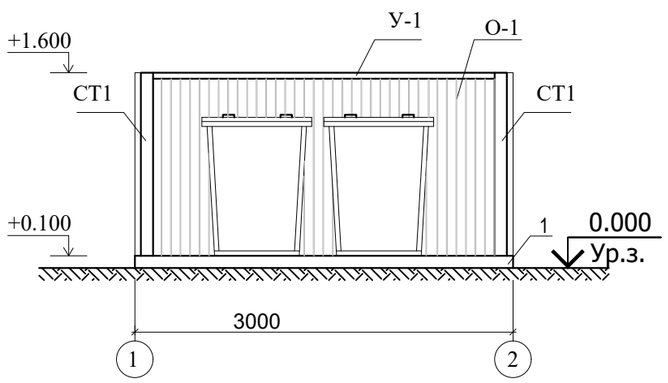

а - а

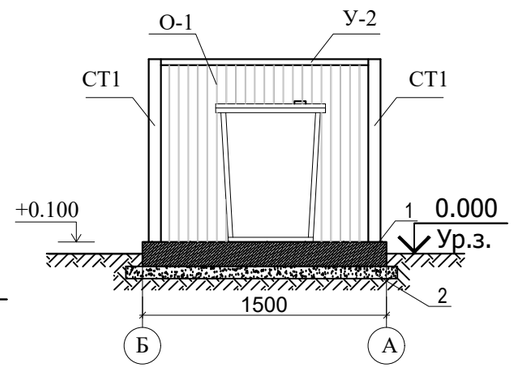

1 - 1

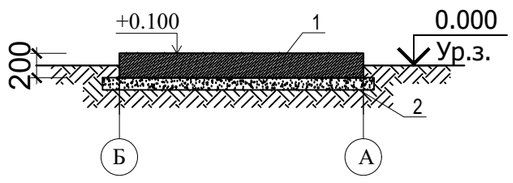

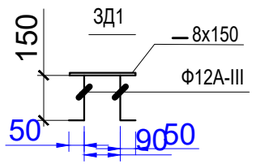

Спецификация металла

Марка эл-та	Обозначение	Наименование	Кол. шт.	Длина мм	Масса,кг 1 поз	Масса,кг Всех	Прим.
СТ-1	□ 100х100х5	Профиль квадратный	4	1492	21,50	85,99	ГОСТ 30245-2012
У-1	∟ 50х50х5	уголок равнополочный	2	3000	11,31	22,62	ГОСТ 8509-93
У-2	∟ 50х50х5	уголок равнополочный	4	1500	5,65	22,62	ГОСТ 8509-93
О-1		Профилированный настил Н35-1000-0.7	9,0м2	-	-	-	ГОСТ 24045-2010
ЗД-1	— 8х150	Сталь листовая	4	150	1,41	5,64	ГОСТ 19903-2015
		Ф 12 А - III	8	200	0,18	1,44	ГОСТ 5781-82*

Спецификация к схеме расположения фундаментов

Марка	Обозначение	Наименование	Кол. шт.	Масса ед. кг.	Прим.
Фундамент ФМ					
1	ГОСТ 26633-2015	Бетон кл. В15 (1,5х3,0х0,2)	1	0,9 м3	
2	СТ РК 951-92	Щебень (1,7х3,2х0,1)	1	0,55 м3	фр. 5-20 мм.

Площадка под контейнеры для ТБО размерами 1.5х3,0м выполнить из бетона кл. В15 толщиной 200мм по щебеночной подготовке.

На площадке устанавливается металлический контейнер с крышкой для мусора размерами 820х820х1100мм по ГОСТ 12917-78.

Площадка с трех сторон ограждается профлистом на металлическом каркасе.

Металлические конструкции очистить от грязи, ржавчины, огрунтовать и покрыть эмалью за 2 раза.

Сварку производить электродами марки Э-42 по ГОСТ 9467-86*.

Согласовано:

ОВВК	Ораков Ж.	
ЭО	Гайнутдинов Р.	
ТС	Сауирбаева Л.	

Взам. инв.№

Подпись и дата

Инв.№ подл

Изм.	Кол.уч.	Лист	№ док.	Подпись	Дата
ГИП		Сауирбаева			13.12.20
Разработ.		Сауирбаева			13.12.20
Проверил		Сандибай			13.12.20
Н.контроль		Сандибай			13.12.20

06/2020- ГП

Строительство спортивного здания ангарного типа в районе средней школы №21 г.Актобе

Генеральный план

Стадия	Лист	Листов
РП	10	

Площадка под ТБО

ТОО "Макетстрой"

перенос кабель связи казактелеком

перенос ВЛ 0,4 кв

Точка подключения: согласно ТУ 297/260 от РУ-0,4кВ, ТП-106/2кВ запитанного через РП-10кВ от ЗРУ-10кВ ПС -110/35/10кВ "Саздинская"

УСЛОВНЫЕ ОБОЗНАЧЕНИЯ

H2	проект. теплотрасса
К 1 — К 1	проект. канализация
В1 — В1	проект. водопровод
W1 — W1	проект. кабельная линия
	перенос кабель связи казактелеком
	перенос ВЛ 0,4 кв
К — К -	сущ. канализация
2Т — 2Т -	сущ. теплотрасса
В — В -	сущ. водопровод

Согласовано:

Взамен инв.№

Подпись и дата

Инв.№ подл.

Изм.	Кол.уч.	Лист	№ док.	Подпись	Дата
ГИП		Сауирбаева			08.10.20
Разработ.		Сауирбаева			08.10.20
Проверил		Сандибай			08.10.20
Н.контроль		Сандибай			08.10.20

06/2020- ГП

Строительство спортивного здания ангарного типа в районе средней школы №21 г.Актобе

Генеральный план

Стадия	Лист	Листов
РП	11	

Сводный план инженерных сетей М1:500

ТОО "Макетстрой"

Щит пожарного инвентаря

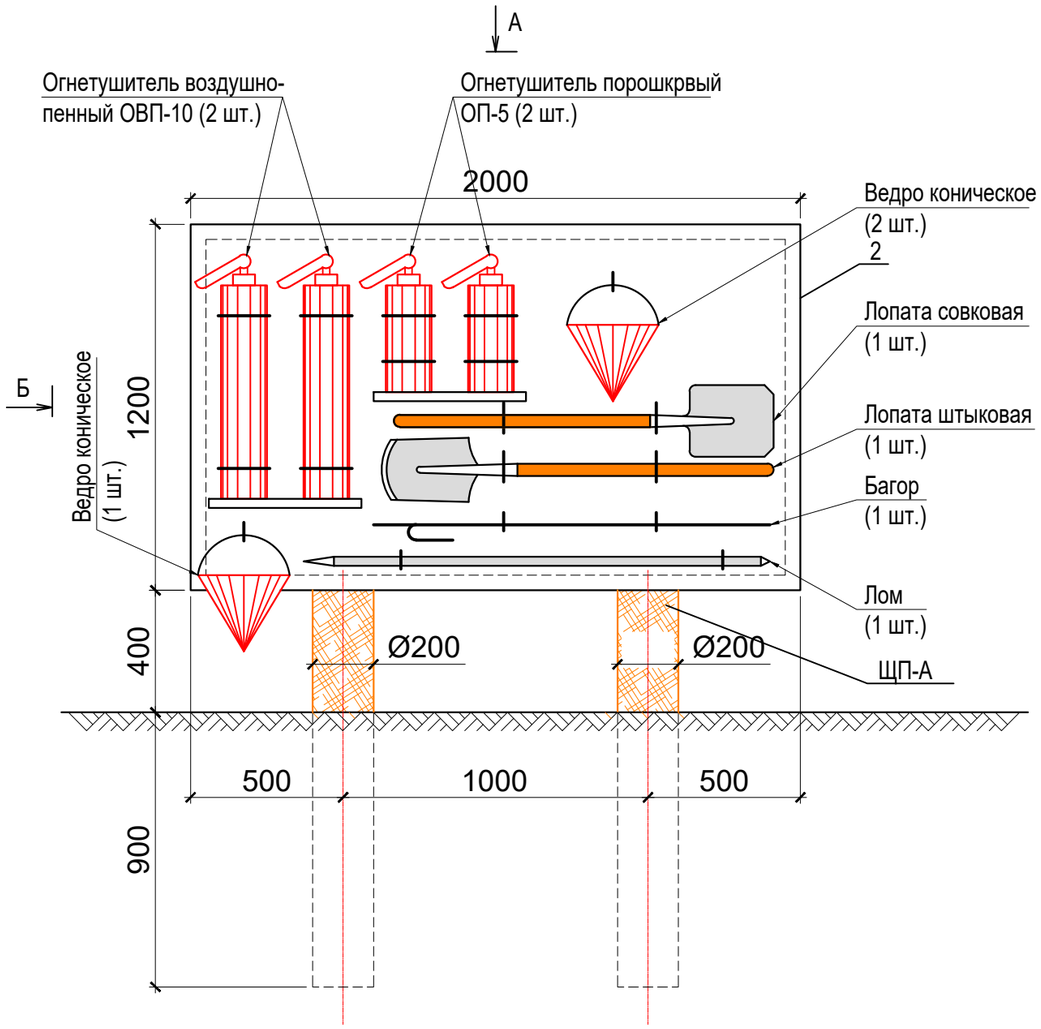

Вид "А"

М 1:20

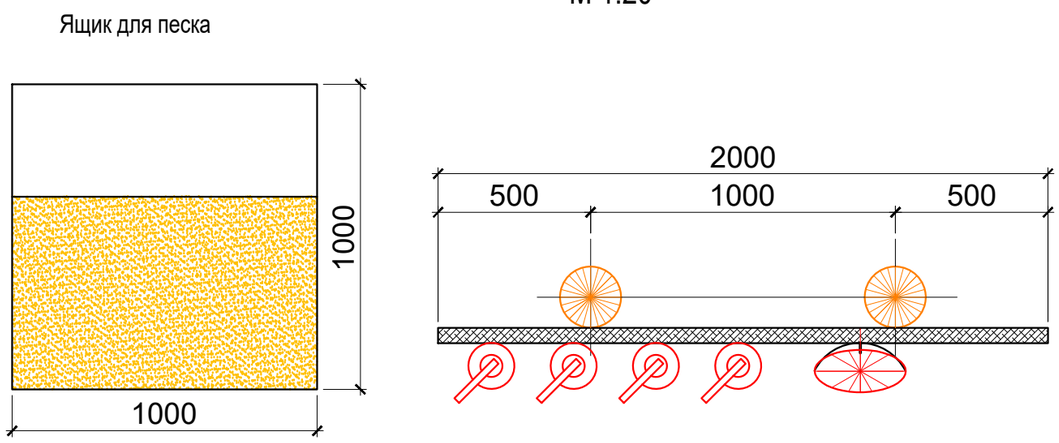

Вид "Б"

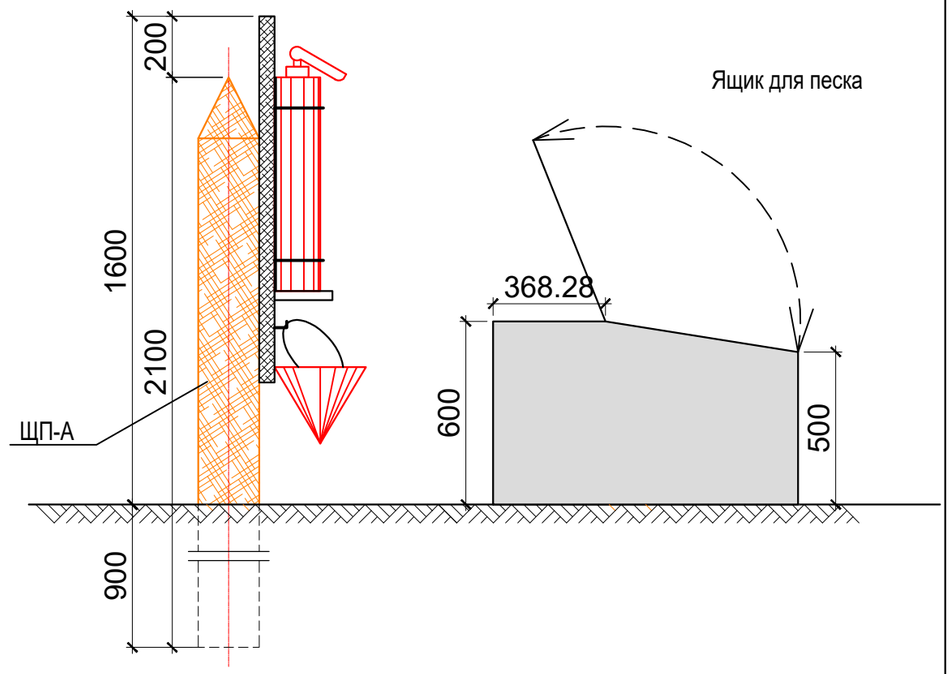

СПЕЦИФИКАЦИЯ

Поз.	Обозначение	Наименование	Кол.	Масса	Примеч.
ЩП-А	ГП-13	Щит пожарный ЩП-А	1		
	ГП-14	Ящик для песка	1		

Рядом с щитом пожарного инвентаря (ЩП-А) установить ящик с песком объемом 0,3м3.
В зимнее время (при температуре ниже плюс 1°С) огнетушители хранить в отапливаемом помещении.
Щит пожарного ЩП-А запроектирован в соответствии с требованиями ППБ РК 01-03 "Правила пожарной безопасности в Республике Казахстан".

Изм.	Кол.уч.	Лист	№ док.	Подпись	Дата	06/2020- ГП			
						Строительство спортивного здания ангарного типа в районе средней школы №21 г.Актобе			
ГИП		Сауирбаева			13.12.20	Генеральный план	Стадия	Лист	Листов
Разработ.		Сауирбаева			13.12.20		РП	12	
Проверил		Сандибай			13.12.20				
Н.контроль		Сандибай			13.12.20	Инвентарь пожарного щита ШП-А	ТОО "Макетстрой"		

Согласовано:

ОВВК	Ораков Ж.	
ЭО	Гайнутдинов Р.	
ТС	Сауирбаева Л.	

Взам. инв.№

Подпись и дата

Инв.№ подл

План

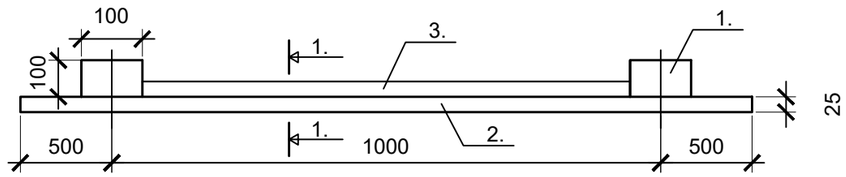

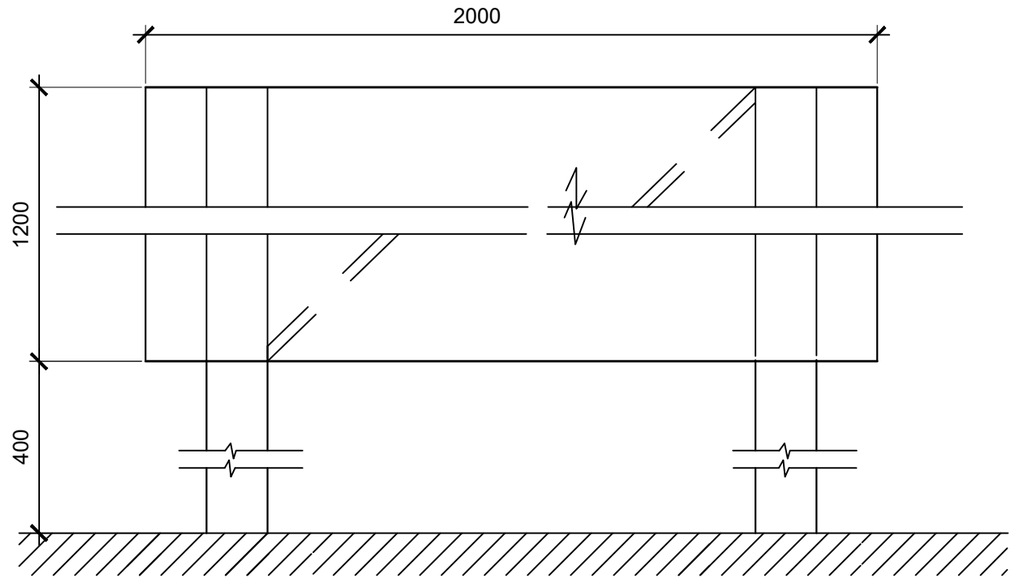

1 - 1

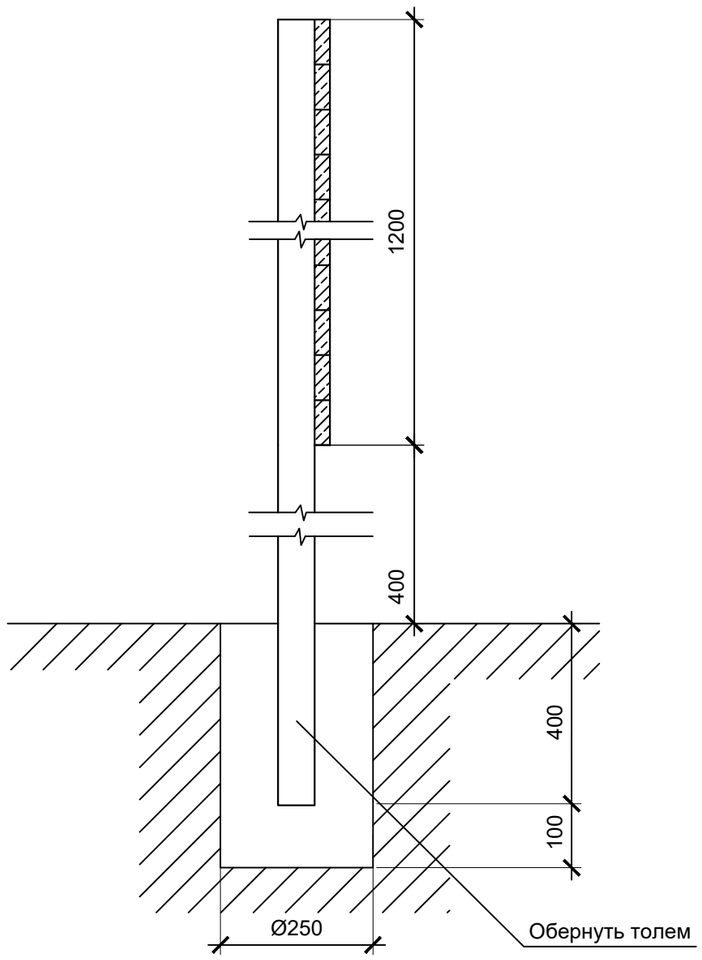

СПЕЦИФИКАЦИЯ

Поз.	Обозначение	Наименование	Кол.	Масса	Примеч.
1.	ГОСТ 8486-86Е	Брус 100х100 мм, L=2000	2		0,04м3
2.	ГОСТ 8486-86Е	Обшивка из досок б=25 мм, 2000х1200			0,06м3
3.	ГОСТ 8486-86Е	Раскос доска 25х150, L=2500	1		0,01м3

Согласовано:

ОВВК	Ораков Ж.
ЭО	Гайнутдинов Р.
ТС	Сауирбаева Л.

Взам. инв.№

Подпись и дата

Инв.№ подл

Изм.	Кол.уч.	Лист	№ док.	Подпись	Дата
ГИП		Сауирбаева			13.12.20
Разработ.		Сауирбаева			13.12.20
Проверил		Сандибай			13.12.20
Н.контроль		Сандибай			13.12.20

06/2020- ГП

Строительство спортивного здания ангарного типа в районе средней школы №21 г.Актобе

Генеральный план

Стадия	Лист	Листов
РП	13	

Щит пожарный ЩП-А

ТОО "Макетстрой"

ЯЩИК ДЛЯ ПЕСКА

ФАСАД

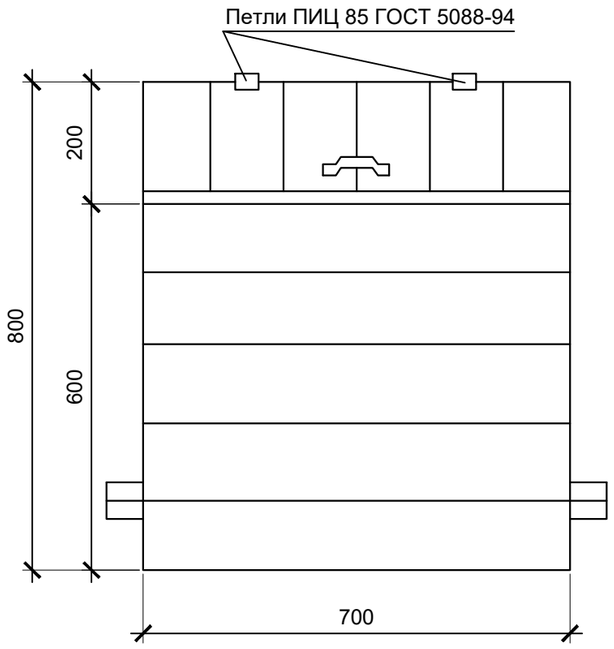

СПЕЦИФИКАЦИЯ

Поз.	Обозначение	Наименование	Кол.	Ед. изм.	Примеч.
1.	ГОСТ 5088-94	Петли металлические	2.	пар	
2.		Ручки металлические	1.	шт	
3.	ГОСТ 4028-63*	Гвозди Ф2 , L=40	0,5	кг	
4.	ГОСТ 8486-86Е	Брусок 60*60	0,018	м3	
5.	ГОСТ 8486-86Е	Доски 25		м3	
6.	ГОСТ 8486-86Е	Доски 19	0,042	м3	

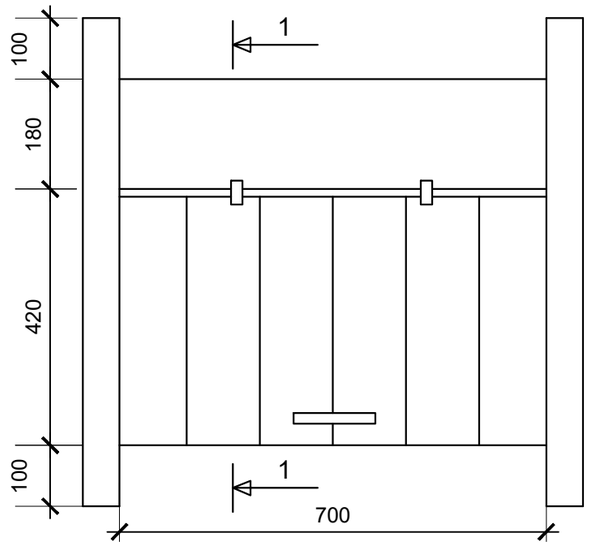

2 - 2

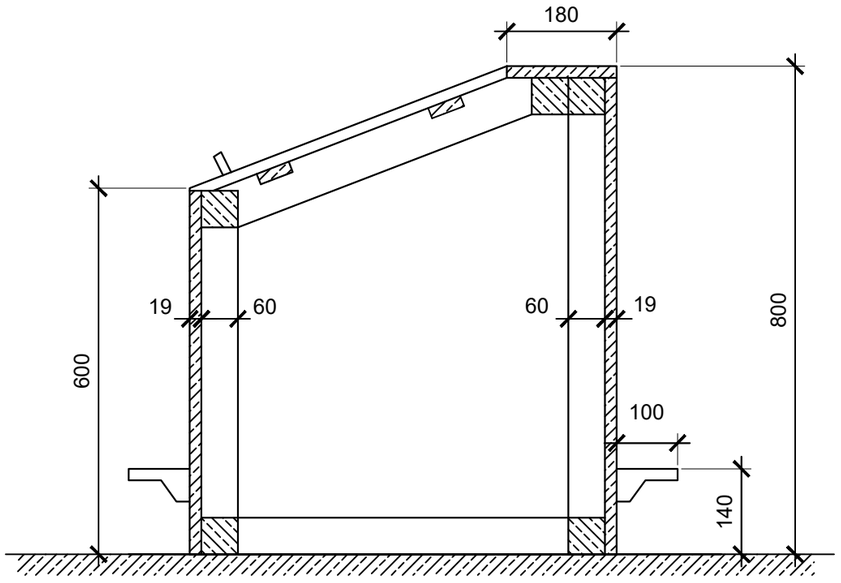

Примечание:

1. Ящик для песка устанавливается на щебеночное основание.
2. Наружняя поверхность ящика окрашивается масляной краской.

Согласовано:

ОВВК	Ораков Ж.	
ЭО	Гайнутдинов	
ТС	Сауирбаева Л.	

Взам. инв.№

Подпись и дата

Инв.№ подл

Изм.	Кол.уч.	Лист	№ док.	Подпись	Дата
ГИП		Сауирбаева			13.12.20
Разработ.		Сауирбаева			13.12.20
Проверил		Сандибай			13.12.20
Н.контроль		Сандибай			13.12.20

06/2020- ГП

Строительство спортивного здания ангарного типа в районе средней школы №21 г.Актобе

Генеральный план	Стадия	Лист	Листов
	РП	14	

Ящик для песка

ТОО "Макетстрой"